BMW 純正アクセサリー取付説明書

取付説明書(部品番号 01 29 9 790 735)の追補版

BMW 3 シリーズ　セダン(E46/4)およびクーペ(E46/2)日本仕様用ナビゲーション システム

この追補版は、取付けキット(部品番号 72 60 8 382 357)に適用します。

重要注意事項！

以下の点に注意してください。

---

2 章　　**部品一覧**

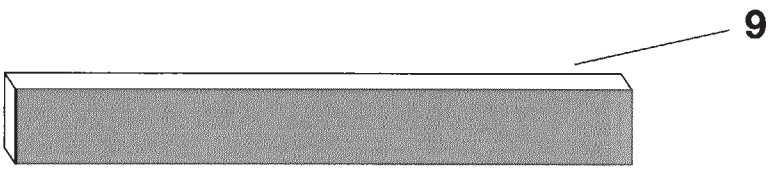

F 46 0101 B

番号	名称	数量
9	フェルト ストリップ	2

---

5 章　　**ナビゲーション コンピューターの取付け**

図 F 46 72 012 および説明に従って、ナビゲーション コンピューターを取り付ける前に、以下の準備作業を実施してください。

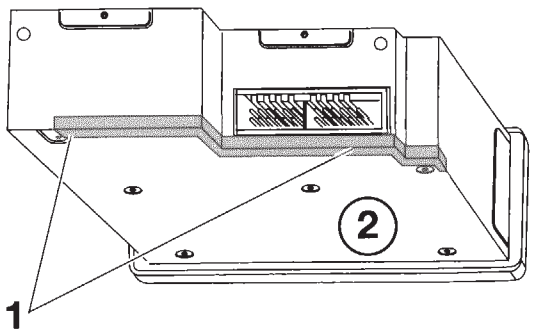

F 46 0100 B

図のように、2 本のフェルト ストリップ(1)をナビゲーション コンピューター(2)のケースに貼り付けます。

source: www.ow.no

Parts and Accessories - Installation Instructions

Supplementary sheet to Installation Instructions, Order No.: 01 29 9 790 735

Navigation System, Japan, BMW 3 Series saloon (E46/4) and coupé (E46/2)

Supplementary sheet applies to Installation Kit, Order No.: 72 60 8 382 357

Important information!

Take note of the following points:

Chapter 2 **Overview of Installation Kit**

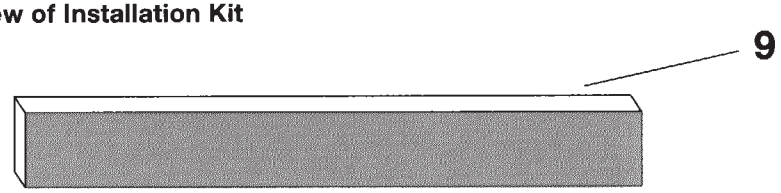

F 46 0101 B

Item	Designation	Quantity
9	Felt strip	2

Chapter 5 **Installing navigation computer**

After figure F 46 72 012 B and the text under it, the following preparatory work is necessary before installing the navigation computer

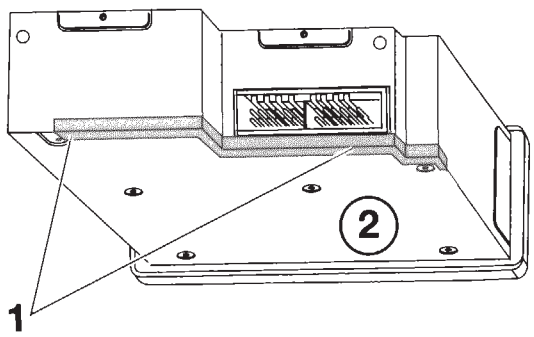

F 46 0100 B

As shown in the figure, affix both felt strips (1) to the edge of the housing of the navigation computer (2).

Source: www.ow.no

重要なお知らせ

安全のため、BMW社が承認したアクセサリー品のみを使用してください。

BMW社が承認していないアクセサリーを使用した場合、BMW社は一切その責任を負いません。

BMW をお客様だけの BMW にするために、

BMW 正規ディーラーでは

BMW 純正アクセサリーを豊富に用意して

お待ちしております。

Important information

For your own safety please use only accessory products

released by BMW.

BMW will not guarantee for products of any kind not

released by BMW.

To turn a BMW

into your very own BMW your BMW dealer

will provide you with a wide range of BMW

accessories.

source: www.ow.no