Teile und Zubehör - Einbauanleitung

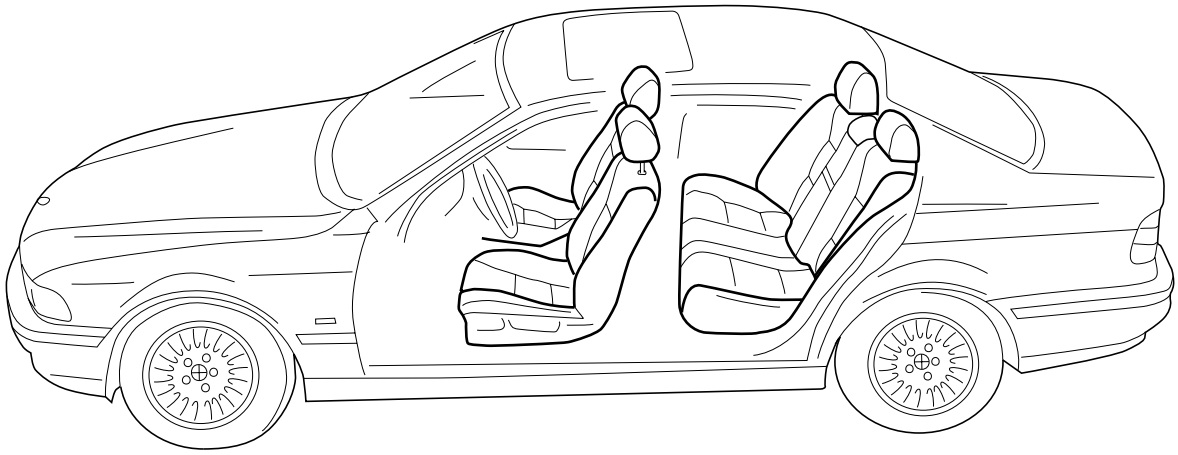

F 39 82 076

Nachrüstung Lederausstattung

für BMW 5er-Reihe (E39)

BMW Parts and Accessories – Installation Instruction
Retrofit Leather Trim
for BMW 5 Series (E39)

Instructions de montage des pièces et des accessoires BMW
Equipements cuir de deuxième monte
pour BMW Série 5 (E39)

BMW Onderdelen en accessoires – Montagehandleiding
Naderhand in te bouwen lederen uitrusting
voor BMW 5-serie (E39)

BMW Delar och tillbehör – Monteringsanvisning
Extrautrustning läderinredning
BMW 5-Serie (E39)

Ricambi e accessori BMW – Istruzioni di montaggio
Postmontaggio allestimento in pelle
per BMW Serie 5 (E39)

BMW piezas y accesorios – instrucciones de montaje
Reequipamiento de cuero
para el BMW Serie 5 (E39)

Peças e Acessórios BMW – Instruções de Montagem
Montagem posterior de forros em pele
para os modelos BMW da Série 5 (E39)

Best.-Nr. 01 29 9 416 891 VIII/98 Printed in Germany

source: www.ow.no

	Inhalt	Seite
1	Wichtige Hinweise	1-2
2	Einbau	2-1
3	Einbauhinweise	3-1

	Contents	Page
1	Important notes	1-3
2	Installation	2-2
3	Installation notes	3-1

	Sommaire	Page
1	Recommandations importantes	1-4
2	Montage	2-3
3	Recommandations concernant le montage	3-1

	Inhoudsopgave	Bladzijde
1	Belangrijke aanwijzingen	1-5
2	Montage	2-4
3	Montageaanwijzingen	3-1

	Innehåll	Sida
1	Viktig information	1-6
2	Montering	2-5
3	Monteringsinstruktioner	3-2

	Sommario	Pagina
1	Avvertenze importanti	1-7
2	Montaggio	2-6
3	Avvertenze per il montaggio	3-2

	Índice	Página
1	Indicaciones importantes	1-8
2	Instalación	2-7
3	Indicación para la instalación	3-2

	Índice	Página
1	Informações importantes	1-9
2	Montagem	2-8
3	Instruções de montagem	3-2

Source: www.ow.no

1 Wichtige Hinweise

(Nur zum Gebrauch in der BMW HO bestimmt).
Einbauzeit mindestens 8 Stunden für zwei Vordersitze sowie Rücksitz und Rücksitzlehne.
Die Einbauzeiten können je nach Zustand und Ausstattung des Fahrzeuges abweichen.

Zielgruppe
Zielgruppe dieser Einbauanleitung ist an BMW Personenwagen ausgebildetes Fachpersonal.

Aufgaben
Alle Wartungs-, Reparatur-, Einbau- und Nachstellarbeiten an Personenkraftwagen eigenverantwortlich ausführen.
Alle Arbeiten sind mit Hilfe von gültigen BMW
- Reparaturanleitungen,
- Schaltplänen,
- Wartungshandbüchern,
- Arbeitsanleitungen,
- Diagnosehandbüchern

in rationeller Reihenfolge mit den vorgeschriebenen Werkzeugen (Sonderwerkzeugen) und unter Berücksichtigung der geltenden Gesundheits- und Sicherheitsvorschriften durchzuführen.

Sicherheitshinweise
Vor dem Einbau beachten Sie bitte folgende Hinweise:

Für den Ein-/Ausbau des Fahrer-/ Beifahrersitzes beachten Sie bitte die Sicherheitsvorschriften zum Umgang mit Airbag Modulen und pyrotechnischen Gurtstrammern.

Unsachgemäße Handhabung kann zur Auslösung des pyrotechnischen Gurtstrammers führen.

source: www.ow.no

1 Important notes

(Only for use in the BMW trading organisation).
Installation time at least 8 hours for two front seats as well as rear seat and rear-seat back.
Installation times can vary depending on the condition and fittings of the vehicle.

Target group
Target group for these installation instructions are skilled personnel trained on BMW passenger cars.

Work to be carried out
All maintenance work, repair work, installation and adjustment work on passenger cars is done at own responsibility.
All operations should be carried out with the aid of the current BMW
- Repair instructions,
- Maintenance manuals,
- Diagnostics manuals
- Circuit diagrams,
- Work instructions,

in rational sequence using the prescribed tools (special-purpose tools) whilst paying due regard to the current health and safety regulations.

Safety instructions
Please note the following before starting on the installation:

For installation/removal of the driver's/front-passenger seat, please note the safety regulations for dealing with the airbag modules and pyrotechnic belt tensioners.

Wrong handling could lead to the release of the pyrotechnic belt tensioner.

source: www.ow.no

1 Recommandations importantes

(A utiliser uniquement au sein du réseau commercial BMW).
Temps de montage env. 8 heures pour deux sièges avant ainsi que le siège arrière et le dossier arrière.
Les temps de montage sont susceptibles de varier en fonction de l'état et de l'équipement de la voiture.

Groupe-cible
Le groupe-cible de ces instructions de montage est le personnel spécialisé dans les voitures particulières BMW.

Travaux
Les différents travaux d'entretien, de réparation, de montage et de réglage effectués sur les voitures particulières le sont sous votre propre responsabilité.
Tous les travaux doivent être effectués à l'aide
- des instructions de réparation,
- des manuels d'entretien,
- des manuels de diagnostic
- des schémas des connexions,
- des modes opératoires,

BMW actualisés, avec les outils prescrits (outils spéciaux) et en tenant compte de la réglementation en vigueur en matière de santé et de sécurité.

Recommandations concernant la sécurité
Avant le montage, respectez les recommandations suivantes :

Lors du montage et du démontage du siège conducteur et du siège passager, respectez les prescriptions de sécurité concernant la manipulation des modules airbag et des prétensionneurs pyrotechniques de ceinture.

Une manipulation non conforme peut entraîner le déclenchement du prétensionneur pyrotechnique de ceinture.

source: www.ow.no

1 Belangrijke aanwijzingen

(Alleen bestemd voor het gebruik binnen de BMW handelsorganisatie).
Montagetijd minstens 8 uur voor twee stoelen voorin alsmede achterbank en achterbankleuning.
De montagetijden kunnen, afhankelijk van de toestand en de uitrusting van de auto, variëren.

Doelgroep
Doelgroep van deze montagehandleiding is het op BMW personenauto's opgeleide vakkundige personeel.

Taken
Alle onderhouds-, reparatie-, montage- en bijstellingswerkzaamheden aan personenauto's in eigen verantwoordelijkheid uitvoeren.
Alle werkzaamheden moeten met behulp van geldige BMW
– reparatiehandleidingen,
– onderhoudshandboeken,
– diagnosehandboeken
– schakelschema's,
– werkinstructies,
in rationele volgorde met het voorgeschreven gereedschap (speciale gereedschap) en met inachtneming van de geldende gezondheids- en veiligheidsvoorschriften worden uitgevoerd.

Veiligheidsaanwijzingen
Voor het inbouwen moet op volgende aanwijzingen worden gelet:

Voor het inbouwen/verwijderen van de stoel van de bestuurder/voorpassagier moeten de veiligheidsvoorschriften voor de omgang met airbag modules en pyrotechnische gordelspanners worden aangehouden.

Een onvakkundig gebruik kan tot activeren van de pyrotechnische gordelspanner leiden.

source: www.ow.no

1 Viktig information

(endast för internt bruk inom BMW).
Monteringstiden är minst 8 timmar för två framsäten och baksäte med ryggstöd.
Monteringstiden kan variera beroende på fordonets skick och utrustning.

Målgrupp
Målgruppen för denna monteringsanvisning är fackpersonal som är utbildad vid BMW Personvagnar.

Arbeten
Alla underhålls-, reparations-, montering- och justeringsarbeten på personvagnar skall utföras på eget ansvar.
Alla arbeten skall utföras med hjälp av gällande BMW
- Reparationsanvisningar,
- servicehandböcker,
- diagnoshandböcker
- kopplingsscheman,
- arbetsanvisningar,

i rationell ordningsföljd med de angivna verktygen (specialverktyg) och med hänsyn tagen till gällande arbetsmiljö- och säkerhetsföreskrifter.

Säkerhetsanvisningar
Observera följande information före monteringen:

Följ säkerhetsföreskrifterna för arbeten med airbag-moduler och pyrotekniska bältesstramare vid montering/demontering av förar-/passagerarsätet.

Felaktig hantering kan leda till utlösning av den pyrotekniska bältesstramaren.

source: www.ow.no

1 Avvertenze importanti

(Solo per uso interno dell'organizzazione commerciale BMW).
Tempo di montaggio almeno 8 ore per due sedili anteriori, il sedile posteriore e lo schienale del sedile posteriore.
I tempi di montaggio possono variare a seconda dello stato e dell'equipaggiamento della vettura.

Target group
Target group delle presenti istruzioni di montaggio è il personale tecnico specializzato in automobili BMW.

Compiti
Eseguire sotto la propria responsabilità tutti i lavori di manutenzione, riparazione, montaggio e regolazione sulle autovetture.
Tutti i lavori vanno eseguiti con l'ausilio di
– istruzioni di riparazione,
– manuali di manutenzione,
– manuali di diagnosi
– schemi elettrici,
– istruzioni di lavoro,

validi della BMW nella successione logica prevista con gli attrezzi (attrezzi speciali) prescritti e tenendo conto delle norme di sicurezza e delle norme sanitarie in vigore.

Norme di sicurezza
Prima di procedere al montaggio prendere nota delle seguenti avvertenze:

Per il montaggio/smontaggio del sedile del guidatore e del passeggero prendere nota delle norme di sicurezza per la manipolazione dei moduli airbag e dei pretensionatori pirotecnici.

La manipolazione impropria può far scattare il pretensionatore pirotecnico.

source: www.ow.no

1 Indicaciones importantes

(Para uso exclusivo de la organización comercial BMW).
Tiempo de montaje al menos 8 horas para los dos asientos delanteros y el asiento y respaldo posterior.
Los tiempos de montaje pueden variar dependiendo del estado y equipamiento del vehículo.

Destinatarios
Los destinatarios de estas instrucciones de montaje son el personal especializado en automóviles BMW.

Tareas
Llevar a cabo con responsabilidad propia los trabajos de mantenimiento, reparación, montaje y reajuste en los turismos.
Todos los trabajos tienen que ser realizados con ayuda de los actuales
– manuales de reparaciones, – planos de conexiones eléctricas,
– manuales de mantenimiento, – manuales de trabajo,
– manuales de diagnóstico
de BMW, en orden conveniente, y con las herramientas indicadas (herramientas especiales), teniendo en cuenta las prescripciones de salud y seguridad vigentes.

Indicaciones de seguridad
Antes de la instalación, tenga en cuenta, por favor, las siguientes indicaciones:

Para el montaje/desmontaje del asiento del conductor/acompañante tenga en cuenta las prescripciones de seguridad para la manipulación de módulos de Airbag y tensores pirotécnicos de los cinturones de seguridad.

Un manejo incorrecto puede conducir a la detonación del tensor pirotécnico del cinturón de seguridad.

source: www.ow.no

1 Informações importantes

(Para utilização exclusiva nas oficinas BMW).
Tempo de montagem: pelo menos 8 horas, para montagem do forro em dois bancos da frente, num banco de trás e no encosto do banco de trás.
Os tempos de montagem poderão variar em função do estado e do equipamento do veículo.

Grupo destinatário
Estas instruções de montagem destinam-se ao pessoal técnico que tenha recebido formação relativa aos veículos ligeiros de passageiros BMW.

Tarefas
Execução, sob sua total responsabilidade, de todos os trabalhos de manutenção, reparação, montagem e de ajuste em veículos ligeiros de passageiros.
Todos os trabalhos deverão ser levados a cabo, de acordo com uma sequência lógica de operações, com as ferramentas (ferramentas especiais) indicadas para o efeito, tendo em consideração não só os regulamentos de segurança e sanitários em vigor aplicáveis mas também as indicações
– das instruções de reparação, – dos esquemas de circuitos,
– dos manuais de manutenção, – das instruções de trabalho
– e dos manuais de diagnóstico da BMW.

Indicações de segurança
Antes de proceder à montagem deverá ter as seguintes indicações em atenção:

Ao proceder à montagem e à desmontagem dos bancos do condutor e do acompanhante, cumpra o disposto nos regulamentos de segurança relativos ao manuseamento de módulos de airbag e dos esticadores pirotécnicos dos cintos de segurança.

Um manuseamento indevido pode desencadear a activação dos esticador pirotécnicos dos cintos de segurança.

source: www.ow.no

2. Einbau

Hinweise
Sicherheitshinweise in Kapitel 1 beachten.
Anziehdrehmomente für Schraub- und Rohrverbindungen in Werkstattunterlagen „Technische Daten 52 10 1AZ“ beachten.
Für den Zubehöreinbau liegen die bekannten Werkstattinformationen zugrunde. Die davon abweichenden Arbeitsschritte werden in Kapitel 2 und 3 ausführlich beschrieben.

	Vorarbeiten	siehe Kapitel 31.
	Klappseite ausklappen!	
	A	
1	Lehnenrückwand (1)	abnehmen. **Nur Sportsitz:** Schrauben an der unteren Hälfte entfernen. **Nur Normalsitz:** An der unteren Hälfte in Pfeilrichtung anziehen.
	B	
2	Sicherungsclip (2)	abziehen. Beide Entriegelungshebel nach unten drücken und Sitzlehne nach oben entnehmen.
3	Spannleistenspitzen (3)	leicht aufbiegen. Stoffbezug abnehmen. Halteklammern mit Hilfe des Seitenschneiders durchtrennen und Stoffbezug abgarnieren.
4	Lederbezug für Vordersitzlehne (4)	einbauen, siehe Kapitel 3.2.
	C	
5	Verstellarmatur (5) sowie alle Verkleidungen	abbauen. Spannleistenspitzen an der Unterseite leicht aufbiegen. Stoffbezug abnehmen. Halteklammern mit Hilfe des Seitenschneiders durchtrennen und Stoffbezug abgarnieren.
6	Lederbezug für Vordersitzkissen (6)	einbauen, siehe Kapitel 3.3.
	D	
7	Stoffbezug der Rücksitzkissen (7)	abnehmen und Lederbezug einbauen, siehe Kapitel 3.4.
	E	
	Nur ohne Durchladevorrichtung	
8	Mittelarmlehnenhalterung (8)	entfernen.
9	Halteklammern (9)	mit Hilfe des Seitenschneiders durchtrennen und Stoffbezug abgarnieren.
	Lederbezug für Rücksitzlehne	einbauen.
	Nur mit Durchladevorrichtung	
	Lederbezug für Rücksitzlehne	einbauen, siehe Kapitel 3.5.
	F	
	Torxschraube	an der Mittelarmlehne öffnen und entfernen.
10	Mittelarmlehne (10)	demontieren. Stoffbezug an der Falzung öffnen und abziehen.
11	Lederbezug (11)	überziehen.
	G	
12	Falzstreifen (12)	ineinander klappen.
13	Abdeckung (13)	an beiden Seiten aufstecken.
	H	
14	Stoffbezugfalzung (14)	aushebeln.
15	Kopfstützenträger (15)	herausnehmen.
16	Schaumstoffteil (16)	vom Stoffbezug trennen und Lederbezug überziehen.
	Kopfstütze	in umgekehrter Reihenfolge wieder montieren.
	Abschließende Arbeiten	siehe Kapitel 3.6.

source: www.ow.no

2. Installation

Notes
Note the safety instructions in Chapter 1.
Note tightening torques for screw and pipe connections in the workshop documentation "Technical data 52 10 1AZ".
The customary workshop information forms the basis for installation of accessories. Work steps departing from this are described in detail in chapters 2 and 3.

	Preparatory work	see Chapter 31.
	Open fold-out page	
	A	
1	Backrest foundation board (1)	remove. **Only sports seat:** remove screws at the lower half. **Only normal seat:** draw out at the lower half in the direction of the arrow.
	B	
2	Securing clip (2)	remove. Press both unlocking levers down and remove seat back upwards.
3	Tensioning strip points (3)	bend up slightly. Take off cloth cover. Divide the retaining clips with the aid of side cutting pliers and take them off the cloth cover.
4	Leather cover for the front seat back (4)	install. See Chapter 3.2.
	C	
5	Adjustment fittings (5) and all trim panels.....	remove. Bend up slightly tensioning strip points at the underside. Take off cloth cover. Divide retaining clips with the aid of side cutting pliers and take them off the cloth cover.
6	Leather cover for front seat cushion (6).....	install. See Chapter 3.3.
	D	
7	Cloth cover of rear seat cushion (7)	remove. Install leather cover, See Chapter 3.4.
	E	
	Only without through-load facility	
8	Centre armrest supports (8)	remove.
9	Retaining clips (9).....	divide with the aid of self-cutting pliers and take them off the cloth cover.
	Leather cover for rear seat back	install.
	Only with through-load facility	
	Leather cover for rear seat back	install. See Chapter 3.5.
	F	
	Torx bolt	at the centre armrest, undo and remove.
10	Centre armrest (10)	detach. Open cloth cover at the rebate and take it off.
11	Leather cover (11)	draw over centre armrest.
	G	
12	Folding strips (12).....	fold into one another.
13	Cover (13).....	put on at both sides.
	H	
14	Cloth cover fold (14).	prise out.
15	Headrest support (15).....	remove.
16	Foam material part (16).....	separate from cloth cover and draw leather cover over it.
	Headrest	assemble in reverse sequence of disassembly.
	Finalising operations.....	see Chapter 3.6.

source: www.ow.no

2. Montage

Recommandations
Respecter les recommandations concernant la sécurité du chapitre 1.
Respecter les couples de serrage des vissages et des raccords de tuyaux figurant dans les documents d'atelier "Caractéristiques techniques 52 10 1AZ".
Pour le montage des accessoires, il existe les informations d'atelier bien connues. Les opérations qui en différent sont décrites en détail aux chapitres 2 et 3.

	Travaux préliminaires	voir chapitre 31.
	Déplier le rabat!	
	A	
1	Paroi arrière du dossier (1).....	à retirer. **Uniquement sur les sièges sport :** retirer les vis de la moitié inférieure. **Uniquement sur les sièges normaux :** à enfiler sur la moitié inférieure dans le sens de la flèche.
	B	
2	Clip de sécurité (2).....	à retirer. Abaisser les deux leviers de déverrouillage et enlever le dossier du siège par le haut.
3	Pointes de la barre de tension (3).....	à tordre légèrement. Retirer la housse en tissu. Découper les agrafes de fixation à l'aide d'une pince diagonale et retirer la garniture de la housse en tissu.
4	Housse en cuir pour dossier avant (4)	à installer, voir chapitre 3.2.
	C	
5	Armature de réglage (5).....	à déposer ainsi que tous les habillages. Tordre légèrement les pointes de la barre de tension côté inférieur. Retirer la housse en tissu. Découper les agrafes de fixation à l'aide d'une pince diagonale et retirer la garniture de la housse en tissu.
6	Housse en cuir pour assise avant (6).....	à installer, voir chapitre 3.3.
	D	
7	Housse en tissu des assises avant (7)	à retirer et installation de la housse en cuir, voir chapitre 3.4.
	E	
	Uniquement sur les voitures sans trappe pour objets encombrants	
8	Support pour accoudoir central (8)	à enlever.
9	Agrafes de fixation (9).....	à découper à l'aide d'une pince diagonale et retirer la garniture de la housse en tissu.
	Housse en cuir pour dossier arrière.....	à installer.
	Uniquement sur les voitures avec trappe pour objets encombrants	
	Housse en cuir pour dossier arrière.....	à installer, voir chapitre 3.5.
	F	
	Vis à empreinte Torx de l'accoudoir central	à dévisser avant de l'enlever.
10	Accoudoir central (10).....	à démonter. Ouvrir la housse en tissu à la pliure avant de la retirer.
11	Housse en cuir (11).....	à mettre en place.
	G	
12	Bandes de pliage (12)	à rabattre l'une sur l'autre.
13	Recouvrement (13)	à mettre en place de chaque côté.
	H	
14	Pliure de la housse en tissu (14).....	à dégager.
15	Support d'appui-tête (15)	à enlever.
16	Partie en mousse (16).....	de la housse en tissu à séparer et mise en place de la housse en cuir.
	Appui-tête	à remonter dans l'ordre inverse.
	Travaux de finition.....	voir chapitre 3.6.

source: www.ow.no

2. Montage

Aanwijzingen
Let op de veiligheidsaanwijzingen in hoofdstuk 1.
De aanhaalmomenten voor schroef- en buisverbindingen in de werkplaatsdocumentatie "Technische gegevens 52 10 1AZ" moeten worden aangehouden.
Aan de montage van accessoires liggen de bekende werkplaatsinformaties ten grondslag.
De hiervan afwijkende montagestappen worden in de hoofdstukken 2 en 3 uitvoerig beschreven.

	Werkzaamheden vooraf	zie hoofdstuk 31.
	Vouwbladzijde openklappen!	
	A	
1	Leuning-achterwand (1)	wegnemen. **Alleen sportstoel:** Schroeven van de onderste helft verwijderen. **Alleen normale stoel:** Aan de onderste helft in de richting van de pijl trekken.
	B	
2	Veiligheidsclip (2)	eraftrekken. Beide ontgrendelingshendels naar beneden drukken en de stoelleuning naar boven verwijderen.
3	Punten van de spanlijsten (3)	een beetje opbuigen. Stoffen overtrek verwijderen, bevestigingsklemmen met behulp van de zijsnijtang doorsnijden en stoffen overtrek erafnemen.
4	Lederen overtrek voor leuning van stoel voorin (4)	monteren, zie hoofdstuk 3.2.
	C	
5	Verstellingsarmatuur (5)	alsmede alle afdekkinegn verwijderen. Punten van spanlijsten aan de onderzijde een beetje opbuigen. Stoffen overtrek verwijderen, bevestigingsklemmen met behulp van de zijsnijtang doorsnijden en stoffen overtrek erafnemen.
6	Lederen overtrek voor kussen van stoel voorin (6)	monteren, zie hoofdstuk 3.3.
	D	
7	Stoffen overtrek van de kussens van bank achterin (7)	wegnemen en lederen overtrek monteren, zie hoofdstuk 3.4.
	E	
	Alleen zonder doorlaadmogelijkheid	
8	Houder van middelste armsteun (8)	verwijderen.
9	Bevestigingsklemmen (9)	met behulp van de zijsnijtang doorsnijden en stoffen overtrek erafnemen.
	Lederen overtrek voor achterbankleuning	monteren.
	Alleen met doorlaadmogelijkheid	
	Lederen overtrek voor achterbankleuning	monteren, zie hoofdstuk 3.5.
	F	
	Torxschroef	op de middelste armsteun openen en verwijderen.
10	Middelste armsteun (10)	verwijderen. Stoffen overtrek bij de vouw openmaken en eraftrekken.
11	Lederen overtrek (11)	eroverheen trekken.
	G	
12	Vouwstrips (12)	in elkaar klappen.
13	Afdekking (13)	er aan beide zijden opsteken.
	H	
14	Vouw van stoffen overtrek (14)	eruitwippen.
15	Hoofdsteunhouder (15)	eruitnemen.
16	Schuimrubber gedeelte (16)	uit het stoffen overtrek nemen en lederen overtrek eroverheen trekken.
	Hoofdsteun	in omgekeerde volgorde weer monteren.
	Werkzaamheden ter beëindiging	zie hoofdstuk 3.6.

source: www.ow.no

2. Montering

Anmärkning
Följ säkerhetsanvisningarna i kapitel 1.
Följ åtdragningsmomenten för skruv- och rörförband i verkstadsdokumentationen ”Tekniska data 52 10 1AZ”.
Den befintliga verkstadsinformationen ligger till grund för tillbehörsmonteringen. De arbetsmoment som avviker från denna beskrivs utförligt i kapitel 2 och 3.

	Förarbeten	se kapitel 31.
	Fäll ned den fällbara sidan!	
	A	
1	Ryggstödets bakpanel (1)	ta av. **Endast sportsäte:** Skruva ut skruvarna från den undre hälften. **Endast normalsäte:** Dra i pilriktningen på den undre hälften.
	B	
2	Låsclips (2)	ta av. Tryck båda låsspakarna nedåt och ta av ryggstödet uppåt.
3	Spännliststift (3)	böj upp dem lätt. Ta av tygklädseln. Kapa fästklamrarna med sidavbitaren och ta av tygklädseln.
4	Läderklädsel för framsätets ryggstöd (4)	montera, se kapitel 3.2.
	C	
5	Inställningsarmatur (5) samt alla paneler	demontera. Böj upp spännliststiften lätt på undersidan. Kapa fästklamrarna med sidavbitaren och ta av tygklädseln.
6	Läderklädsel för framsätesdynor (6)	montera, se kapitel 3.3.
	D	
7	Tygklädsel till baksätesdynorna (7)	ta av och montera läderklädseln, se kapitel 3.4.
	E	
	Endast utan delbart baksäte	
8	Hållare för mittarmstöd (8)	ta bort.
9	Fästklamrar (9)	kapa med hjälp av sidoavbitare och ta av tygklädseln.
	Läderklädsel för baksätesryggstöd	montera.
	Endast med delbart baksäte	
	Läderklädselför baksätesryggstöd	montera, se kapitel 3.5.
	F	
	Torxskruvar	Lossa och skruva ut på mittarmstödet.
10	Mittarmstöd (10)	Lossa tygklädseln vid falsen och dra av den.
11	Läderklädsel (11)	träd på.
	G	
12	Falsremsor (12)	fäll in i varandra.
13	Panel (13)	sätt på på båda sidor.
	H	
14	Tygklädselsfals (14)	bänd ut.
15	Nackskyddshållare (15)	ta ut.
16	Skumplastdel (16)	skilj från tygklädseln och träd på läderklädsel.
	Nackskydd	återmontera i omvänd ordningsföljd.
	Avslutande arbeten	se kapitel 3.6.

source: www.ow.no

2. Montaggio

Avvertenze
Tenere conto delle norme di sicurezza di cui al capitolo 1.
Attenersi alle coppie di serraggio per i collegamenti a vite e i collegamenti di tubi di cui nella documentazione di officina "Dati tecnici 52 10 1AZ".
Per il montaggio degli accessori ci si deve basare sulle informazioni di officina conosciute.
Le fasi di lavoro da queste divergenti sono descritte dettagliatamente nel capitolo 2 e 3.

	Lavori preliminari	svedi capitolo 31.
	Aprire la pagina pieghevole!	
	A	
1	Parete posteriore dello schienale (1)	smontarla. **Solo sedile sportivo:** rimuovere le viti dalla metà inferiore. **Solo sedile normale:** stringere nel senso della freccia le viti nella metà inferiore.
	B	
2	Clip di fissaggio (2)	sfilarle. Spingere in giù le due leve di sbloccaggio e prelevare lo schienale del sedile tirando verso l'alto.
3	Estremità dei listelli di ancoraggio (3)	piegarli leggermente. Staccare il rivestimento di stoffa. Tagliare le graffe di fissaggio usando una pinza tagliafili e smontare il rivestimento di stoffa.
4	Rivestimento di pelle per schienale del sedile anteriore (4)	montarlo, vedi capitolo 3.2.
	C	
5	Sistema di regolazione (5) e tutti i rivestimenti	smontarli. Piegare leggermente le estremità dei listelli di ancoraggio sul lato inferiore. Staccare il rivestimento di stoffa. Tagliare le graffe di fissaggio usando una pinza tagliafili e smontare il rivestimento di stoffa.
6	Rivestimento di pelle per cuscini del sedile anteriore (6)	montarlo, vedi capitolo 3.3.
	D	
7	Rivestimento di stoffa dei cuscini del sedile anteriore (7)	toglierlo e montare il rivestimento di pelle, vedi capitolo 3.4.
	E	
	Solo senza sistema di carico attraverso il sedile posteriore	
8	Supporto del bracciolo centrale (8)	rimuoverlo.
9	Graffe di fissaggio (9)	tagliarle con l'ausilio della pinza tagliafili e smontare il rivestimento di stoffa.
	Rivestimento di pelle per schienale del sedile posteriore	montarlo.
	Solo con sistema di carico attraverso il sedile posteriore	
	Rivestimento di pelle per schienale del sedile posteriore	montarlo, vedi capitolo 3.5.
	F	
	Vite a cava poligonale	sul bracciolo centrale, svitarla e rimuoverla.
10	Bracciolo centrale (10)	smontarlo, aprire il rivestimento di stoffa in corrispondenza della piegatura e sfilarlo.
11	Rivestimento di pelle (11)	infilarlo.
	G	
12	Strisce di piegatura (12)	ripiegarle una dentro l'altra.
13	Copertura (13)	applicarla su entrambi i lati.
	H	
14	Piegatura del rivestimento di pelle (14)	sollevarla.
15	supporto del poggiatesta (15)	estrarlo.
16	Pezzo di materiale espanso (16)	staccarlo dal rivestimento di pelle e infilarvi sopra il rivestimento di pelle.
	Poggiatesta	montarlo di nuovo nella successione inversa.
	Lavori conclusivi	vedi capitolo 3.6.

source: www.ow.no

2. Instalación

Indicaciones
Tener en cuenta las indicaciones de seguridad del capítulo 1.
Prestar atención a los pares de apriete de las uniones de tornillo y de tubo descritos en la documentación de taller "Datos técnicos 52 10 AZ".
La instalación de accesorios se basa en las conocidas informaciones de taller. En los capítulos 2 y 3 se describen detalladamente los pasos de trabajo modificados.

	Trabajos previos	ver capítulo 31.
	¡Desplegar la hoja plegada!	
	A	
1	Pared posterior del respaldo (1)	retirarla. **Sólo asiento deportivo:** retirar los tornillos de la mitad inferior. **Sólo asiento normal:** tirar de la mitad inferior en el sentido de la flecha.
	B	
2	Clip de seguridad (2)	quitarlo. Pulsar ambas palancas de desbloqueo hacia abajo y retirar el respaldo del asiento hacia arriba.
3	Puntas de los listones de tensión (3)	abrirlas ligeramente. Retirar la funda de tejido. Cortar las grapas de retención con ayuda del cortador lateral y desguarnecer la funda de tejido.
4	Funda de cuero para el respaldo del asiento delantero (4)	montaje, ver capítulo 3.2.
	C	
5	Armadura de regulación (5) y todos los carenados	desmontaje. Abrir ligeramente las puntas de los listones de tensión de la parte inferior. Retirar la funda de tejido. Cortar las grapas de retención con ayuda del cortador lateral y desguarnecer la funda de tejido.
6	Funda de cuero para los cojines del asiento delantero (6)	montaje, ver capítulo 3.3.
	D	
7	Funda de tejido de los cojines del asiento posterior (7)	retirarla y montar la funda de cuero, ver capítulo 3.4.
	E	
	Sólo sin sistema para cargas largas	
8	Soporte del apoyabrazos central (8)	retirarlo.
9	Grapas de retención (9)	cortarlas con ayuda del cortador lateral y desguarnecer la funda de tejido.
	Funda de cuero para el respaldo del asiento posterior	montaje.
	Sólo con sistema para cargas largas	
	Funda de cuero para el respaldo del asiento posterior.	montaje, ver capítulo 3.5.
	F	
	Tornillo de torque	del apoyabrazos central, abrirlo y quitarlo.
10	Apoyabrazos central (10)	desmontarlo. Abrir la funda de tejido por el pliegue y retirarla.
11	Funda de cuero (11)	ponerla.
	G	
12	Franjas de plegado (12)	plegarlas una en otra.
13	Recubrimiento (13)	introducirlo en ambos lados.
	H	
14	Pliegue de la funda de tejido (14)	desplegarlo.
15	Soporte del reposacabezas (15)	retirarlo.
16	Pieza de goma espuma (16)	separarla de la funda de tejido y poner la funda de cuero.
	Reposacabezas	montarlo de nuevo en sentido inverso.
	Trabajos finales	ver capítulo 3.6.

source: www.ow.no

2. Montagem

Observações
Respeite as indicações de segurança do capítulo 1 e os binários de aperto do manual de apertos ”Dados Técnicos 52 10 1AZ” para as uniões roscadas e de tubos/tubagens.
Os acessórios deverão ser montados conforme as instruções das informações para as oficinas. As operações a efectuar de forma diferente da indicada nesta documentação estão descritas nos capítulos 2 e 3.

Trabalhos de preparação ..... consulte o capítulo 31.

Abra a página desdobrável!

A

1 Remova ..... a parte de trás do encosto (1).
Só para bancos desportivos: remova os parafusos da metade inferior.
Só para bancos normais: agarre na parte de trás do encosto e puxe a metade inferior na direcção da seta.

B

2 Remova o ..... dispositivo de fixação (2). Empurre as duas alavancas de desbloqueio para baixo e remova os encostos dos bancos, erguendo-os.
3 Dobre ligeiramente ..... as pontas das barras tensoras (3). Remova o forro de tecido. Com um alicate de corte diagonal, corte os grampos de fixação e extraia o forro de tecido.
4 Monte o ..... forro em pele do encosto dos bancos dianteiros segundo as instruções do capítulo 3.2.

C

5 Desmonte ..... a guarnição ajustável (5) e todos os revestimentos. Dobre ligeiramente as pontas das barras tensoras na parte de baixo. Remova o forro de tecido. Com um alicate de corte diagonal, corte os grampos de fixação e extraia o forro de tecido.
6 Monte o ..... forro em pele nos assentos dos bancos dianteiros (6) segundo as instruções do capítulo 3.3.

D

7 Remova o ..... forro de tecido dos assento do banco traseiro (7) e coloque o forro em pele, conforme o capítulo 3.4.

E

Só para veículos sem banco traseiro rebatível

8 Remova o ..... dispositivo de fixação do apoio de braços central (8).
9 Com um ..... alicate de corte diagonal, corte os grampos de fixação e extraia o forro de tecido.
Monte o forro em pele ..... no encosto do banco traseiro.

Só no caso dos veículos com banco traseiro rebatível

Monte o forro em pele ..... no encosto do banco traseiro, segundo as instruções do capítulo 3.5.

F

Abra o ..... parafuso Torx no apoio central para os braços e remova-o.
10 Desmonte o ..... apoio central para os braços (10). Abra o forro pela dobra e remova-o.
11 Coloque ..... o forro em pele por cima do apoio.

G

12 Dobre ..... as tiras rebatíveis (12) uma sobre a outra.
13 Prenda ..... a cobertura (13) de ambos os lados.

H

14 Solte ..... a dobra do foro de tecido (14).
15 Remova ..... o suporte do encosto de cabeça (15).
16 Remova ..... o material esponjoso (16) do forro de tecido e forre-o com o forro em pele.
Volte a montar ..... os encostos de cabeça pela ordem inversa da respectiva desmontagem.

Trabalhos finais ..... consulte o capítulo 3.6.

source: www.ow.no

A

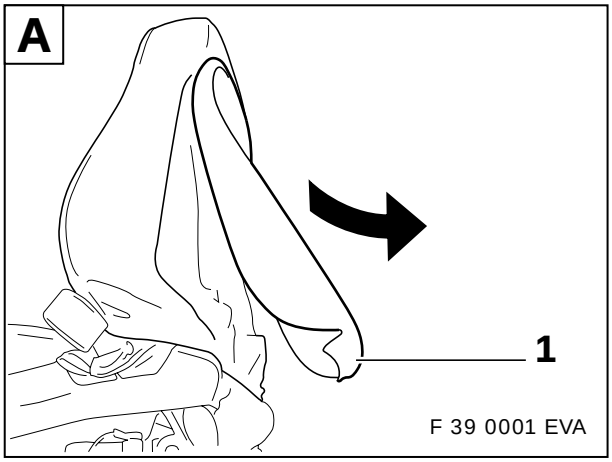

F 39 0001 EVA

B

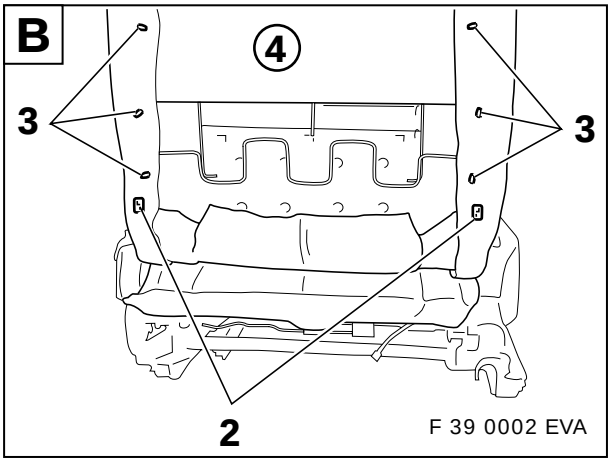

F 39 0002 EVA

C

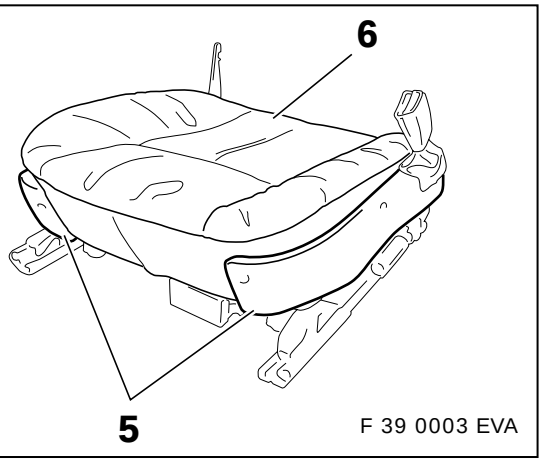

F 39 0003 EVA

D

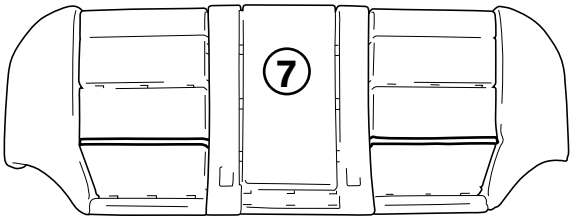

F 39 0004 EVA

E

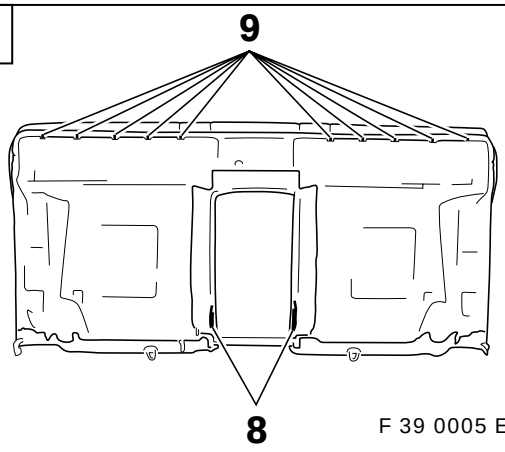

F 39 0005 EVA

F

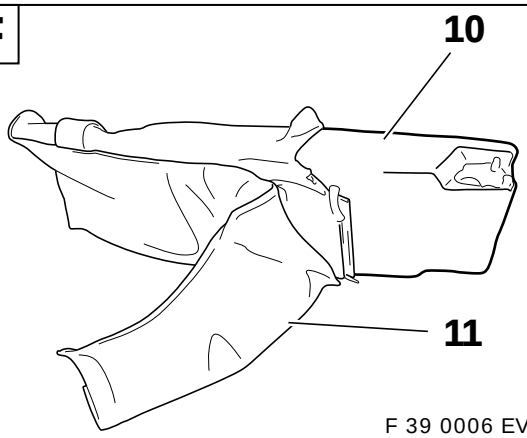

F 39 0006 EVA

G

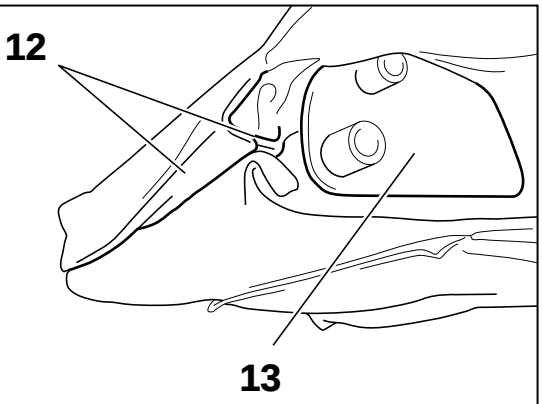

F 39 0007 EVA

H

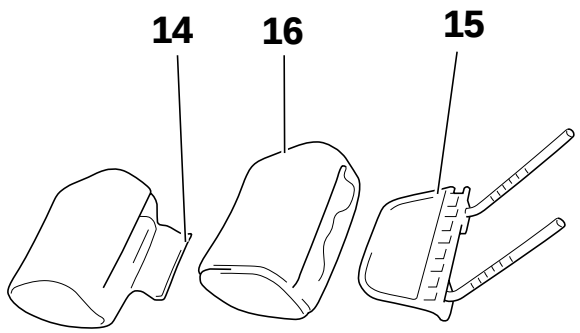

F 39 0008 EVA

source: www.ow.no

3. Einbauhinweise

Inhalt **Seite**

31 Vorarbeiten 3-3
3.2 Lederbezug für Vordersitzlehne einbauen 3-4
3.3 Lederbezug für Vordersitzkissen einbauen 3-21
3.4 Lederbezug für Rücksitzkissen einbauen 3-31
3.5 Lederbezug für Rücksitzlehne einbauen 3-41
3.6 Abschließende Arbeiten 3-51

3. Installation notes

Contents **Page**

31 Preliminary work. 3-5
3.2 Install leather cover for front seat back 3-6
3.3 Install leather cover for front seat cushion 3-22
3.4 Install leather cover for rear seat cushion 3-32
3.5 Install leather cover for rear seat back 3-42
3.6 Finalising operations. 3-52

3. Recommandations concernant le montage

Sommaire **Page**

31 Travaux préliminaires 3-7
3.2 Installation de la housse en cuir pour dossier avant 3-8
3.3 Installation de la housse en cuir pour assise avant 3-23
3.4 Installation de la housse en cuir pour assise arrière 3-33
3.5 Installation de la housse en cuir pour dossier arrière 3-43
3.6 Travaux de finition 3-53

3. Montageaanwijzingen

Inhoudsopgave **Bladzijde**

31 Werkzaamheden vooraf 3-9
3.2 Lederen overtrek voor leuning van stoel voorin monteren 3-10
3.3 Lederen overtrek voor kussen van stoel voorin monteren 3-24
3.4 Lederen overtrek voor kussen van achterbank monteren 3-34
3.5 Lederen overtrek voor leuning van achterbank monteren 3-44
3.6 Werkzaamheden ter beëindiging 3-54

source: www.ow.no

3. Monteringsinstruktioner

Innehåll **Sida**

31 Förarbeten 3-11
3.2 Montera läderklädsel för framsätets ryggstöd 3-12
3.3 Montera läderklädsel för framsätesdyna 3-25
3.4 Montera läderklädsel för baksätesdyna 3-35
3.5 Montera läderklädsel för baksätets ryggstöd 3-45
3.6 Avslutande arbeten 3-55

3. Avvertenze per il montaggio

Sommario **Pagina**

31 Lavori preliminari 3-13
3.2 Montare il rivestimento di pelle per schienale dei sedili anteriore 3-14
3.3 Montare il rivestimento di pelle per i cuscini dei sedili anteriori 3-26
3.4 Montare il rivestimento di pelle per i cuscini del sedile posteriore 3-36
3.5 Montare il rivestimento di pelle per lo schienale del sedile posteriore 3-46
3.6 Lavori conclusivi 3-56

3. Indicación para la instalación

Índice **Página**

31 Trabajos previos 3-15
3.2 Montaje de la funda de cuero para el respaldo del asiento delantero 3-16
3.3 Montaje de la funda de cuero para los cojines del asiento delantero 3-27
3.4 Montaje de la funda de cuero para los cojines del asiento posterior. 3-37
3.5 Montaje de la funda de cuero para el respaldo del asiento posterior 3-47
3.6 Trabajos finales 3-57

3. Instruções de montagem

Índice **Página**

31 Trabalhos de preparação 3-17
3.2 Montagem do forro em pele nos encostos dos bancos dianteiros 3-18
3.3 Montagem do forro em pele nas almofadas dos assentos do bancos dianteiros 3-28
3.4 Montagem do forro em pele nas almofadas do assento do banco traseiro 3-38
3.5 Montagem do forro em pele no encosto do banco traseiro 3-48
3.6 Trabalhos finais 3-58

source: www.ow.no

31 Vorarbeiten

Vordersitze links und rechts ausbauen.
Rücksitz und Rückenlehne bzw. Rückenlehnen ausbauen.
Mittelarmlehne hinten ausbauen.
Vorhandene Kopfstützen ausbauen.

Zurück zu Kapitel 2.

source: www.ow.no

3.2 Lederbezug für Vordersitzlehne einbauen

Klappseite ausklappen!

A
Schaumstoffstreifen (1) dem Teilesatz entnehmen und auf die benötigte Länge zuschneiden.
Den Schaumstoffstreifen (1) in die Lehnenauflage (2) einsetzen.

B
Entnehmen Sie dem Stoffbezug die wiederverwendbaren Drahtbügel.
Drahtbügel in gleicher Anordnung in die Haltelaschen (3) des Lederbezuges einstecken.
Lederbezug (4) auf die Lehnenauflage (5) legen.
Drahtbügel (6) durch die Halteklammern (7) mit den Garnierdrähten (8) der Lehnenauflage verbinden.
Halteklammern (7) mit Spezialzange (9) zusammendrücken.

C
Lehnengestell (10) in die Lehnenauflage (11) einschieben.

D
Lederbezug (12) spannen und an der Lehnenrückseite in die Spannleistenspitzen (13) einhängen.

 Achten Sie darauf, daß die Entriegelungshebel der Sitzlehne durch die Aussparungen am Lederbezug freibleiben.◄

E
Sitzlehne (14) auf die Sitzfläche (15) stecken bis Entriegelung einrastet. Entriegelungshebel mit Sicherungsclip (16) sichern.

F
Lehnenrückwand (17) auf die Sitzlehne (18) montieren.

Zurück zu Kapitel 2.

source: www.ow.no

31 Preliminary work

Dismantle front seats on left and right.
Dismantle rear seat and rear seat back or rear seat backs.
Dismantle centre armrest at rear.
Dismantle existing headrests.

Go back to Chapter 2.

source: www.ow.no

3.2 Install leather cover for front seat back

Open fold-out page

A
Take foam material strips (1) from the parts kit and cut to the required length. Insert the foam strips (1) in the backrest support (2).

B
Remove from the cloth cover the reusable wire bows.
Insert wire bows in the same arrangement in the retaining tabs (3) of the leather cover.
Place leather cover (4) on the backrest support (5).
Connect the wire bows (6) with the trimming wires (8) of the backrest support by the retaining clips (7).
Using special pliers (9), press together retaining clips (7).

C
Push the backrest frame (10) into the backrest support (11).

D
Stretch the leather cover (12) tight and attach to the rear side of the backrest in the tensioning strip points (13).


Make sure that the release levers of the backrest stay freely accessible through the openings in the leather cover.◄

E
Put backrest (14) on the seat (15) so that it locks in place. Secure release lever with securing clip (16).

F
Mount backrest foundation board (17) on the seat backrest (18).

Go back to Chapter 2.

source: www.ow.no

31 Travaux préliminaires

Dépose des deux sièges avant.
Dépose du siège arrière et du dossier (ou des dossiers) arrière.
Dépose de l'accoudoir central arrière.
Dépose des appuis-tête existants.

Retour au chapitre 2.

source: www.ow.no

3.2 Installation de la housse en cuir pour dossier avant

Déplier le rabat!

A
Prendre la bande de mousse (1) dans les fournitures et couper celle-ci à la longueur nécessaire.
Insérer la bande de mousse (1) dans le revêtement du dossier (2).

B
Retirer de la housse en tissu l'arceau en fil métallique réutilisable.
Insérer l'arceau en fil métallique de la même manière dans les boucles de fixation (3) de la housse en cuir.
Placer la housse en cuir (4) sur le revêtement du dossier (5).
Relier l'arceau en fil métallique (6) avec les fils de garniture (8) du revêtement du dossier en passant dans les agrafes de fixation (7).
Compresser les agrafes de fixation (7) avec la pince spéciale (9).

C
Insérer le bâti du dossier (10) dans le revêtement du dossier (11).

D
Tendre la housse en cuir (12), puis l'accrocher aux pointes de la barre de tension (13) située à l'arrière du dossier.

 Veillez à ce que les leviers de déverrouillage du dossier du siège restent accessibles à travers les réservations de la housse en cuir.◄

E
Enfoncer le dossier du siège (14) sur l'assise du siège (15) jusqu'à ce que le déverrouillage soit enclenché.
Bloquer le levier de déverrouillage avec le clip de sécurité (16).

F
Installer la paroi arrière du dossier (17) sur le dossier (18).

Retour au chapitre 2.

source: www.ow.no

31 Werkzaamheden vooraf

Stoelen links en rechts voorin uit de auto verwijderen.
Achterbank en achterbankleuning resp. -leuningen verwijderen.
Middelste armsteun achterin uit de auto nemen.
Aanwezige hoofdsteunen verwijderen.

Terug naar hoofdstuk 2.

source: www.ow.no

3.2 Lederen overtrek voor leuning van stoel voorin monteren

Vouwbladzijde openklappen!

A
Schuimrubber strip (1) uit de onderdelenset nemen en op de benodigde lengte afsnijden.
De schuimrubber strip (1) in de leuning-stoffering (2) aanbrengen.

B
Neem de weer te gebruiken draadbeugel uit het stoffen overtrek.
Draadbeugel in dezelfde positie in de bevestigingslussen (3) van het lederen overtrek steken.
Lederen overtrek (4) op de leuning-stoffering (5) leggen.
Draadbeugel (6) door de bevestigingsklemmen (7) met de garneringsdraden (8) van de leuning-stoffering verbinden.
Bevestigingsklemmen (7) met speciale tang (9) samendrukken.

C
Leuningframe (10) in de leuning-stoffering (11) steken.

D
Lederen overtrek (12) spannen en aan de achterzijde van de leuning in de punten van de spanlijsten (13) vasthaken.


Let erop dat de ontgrendelingshendels van de stoelleuning door de uitsparingen in het lederen overtrek vrij blijven.◄

E
Stoelleuning (14) op de zitting (15) steken tot de ontgrendeling vastklikt. Ontgrendelingshendel met veiligheidsclip (16) borgen.

F
Achterwand van de leuning (17) op de stoelleuning (18) monteren.

Terug naar hoofdstuk 2.

source: www.ow.no

31 Förarbeten

Demontera vänster och höger framsäte.
Demontera baksätet med ryggstöd.
Demontera mittarmstödet bak.
Demontera befintliga nackskydd.

Gå tillbaka till kapitel 2.

source: www.ow.no

3.2 Montera läderklädsel för framsätets ryggstöd

Fäll ned den fällbara sidan!

A
Ta ut skumplastremsorna (1) från monteringssatsen och skär till dem till lämplig längd.
Placera skumplastremsorna (1) i ryggstödets underlag (2).

B
Ta ut den återanvändbara trådbygeln från tygklädseln.
Stick in trådbygeln på samma sätt i fästflikarna (3) i läderklädseln.
Placera läderklädseln (4) på ryggstödets underlag (5).
Förbind trådbygeln (6) genom fästklamrarna (7) med trådarna (8) på ryggstödets underlag.
Pressa samman fästklamrarna (7) med en specialtång (9).

C
Skjut in ryggstödsstommen (10) i ryggstödets underlag (11).

D
Spänn läderklädseln (12) och haka fast den i spännliststiften (13) på ryggstödets baksida.

▷ Se till att låsspakarna på ryggstödet förblir åtkomliga genom öppningarna i läderklädseln.◀

E
Tryck ryggstödet (14) mot sittytan (15) tills den går i lås. Lås låsspaken med låsclips (16).

F
Montera ryggstödets bakre panel (17) på ryggstödet (18).

Gå tillbaka till kapitel 2.

source: www.ow.no

31 Lavori preliminari

Smontare sedili anteriori sinistro e destro.
Smontare sedile posteriore e schienale/i.
Smontare bracciolo centrale posteriore.
Smontare i poggiatesta presenti.

Tornare al capitolo 2.

source: www.ow.no

3.2 Montare il rivestimento di pelle per lo schienale del sedile anteriore

Aprire la pagina pieghevole!

A
Prelevare dal kit di montaggio la striscia di materiale espanso (1) e tagliarla a misura secondo la lunghezza necessaria. Inserire la striscia di materiale espanso (1) nel sostegno dello schienale (2).

B
Prelevare dal rivestimento di stoffa i fili metallici curvi riutilizzabili.
Infilare i fili metallici curvi con la stessa disposizione nelle linguette di fissaggio (3) del rivestimento di pelle.
Disporre il rivestimento di pelle (4) sul sostegno dello schienale (5).
Unire i fili metallici curvi (6) ai fili metallici di montaggio (8) del sostegno dello schienale usando le graffe di fissaggio (7).
Comprimere le graffe di fissaggio (7) con la pinza speciale (9).

C
Introdurre il telaio dello schienale (10) nel sostegno dello schienale (11).

D
Tendere il rivestimento di pelle (12) e agganciarlo sul lato posteriore dello schienale alle estremità dei listelli di ancoraggio (13).


Fare attenzione che le leve di sbloccaggio dello schienale rimangano libere attraverso le aperture del rivestimento di pelle.◀

E
Infilare lo schienale del sedile (14) sulla superficie del sedile (15) finché il dispositivo di sbloccaggio s'innesta.
Fissare la leva di sbloccaggio con la clip di fissaggio (16).

F
Montare la parete dello schienale (17) sullo schienale del sedile (18).

Tornare al capitolo 2.

source: www.ow.no

31 Trabajos previos

Desmontar los asientos delanteros izquierdo y derecho.
Desmontar el asiento posterior y el respaldo posterior o los respaldos posteriores.
Desmontar el apoyabrazos central posterior.
Desmontar los reposacabezas disponibles.

Volver al capítulo 2.

source: www.ow.no

3.2 Montaje de la funda de cuero para el respaldo del asiento delantero

¡Desplegar la hoja plegada!

A
Sacar la banda de goma espuma (1) del juego de piezas y cortarla a la longitud necesaria.
Colocar la banda de goma espuma (1) en el apoyo del respaldo (2).

B
Retire los arcos de alambre reutilizables de la funda de tejido.
Introducir los arcos de alambre en el mismo orden en las lengüetas de sujeción (3) de la funda de tejido.
Poner la funda de cuero (4) sobre el apoyo del respaldo (5).
Unir los arcos de alambre (6) con los alambres del guarnecido (8) del apoyo del respaldo por medio de grapas de retención (7).
Comprimir las grapas de retención (7) con tenazas especiales (9).

C
Deslizar el armazón del respaldo (10) en el apoyo del respaldo (11).

D
Tensar la funda de cuero (12) y engancharla en las puntas de los listones de tensión (13) de la parte posterior del respaldo.


Fíjese en que las palancas de desbloqueo del respaldo del asiento pasen libremente por las aberturas de la funda de cuero.◄

E
Insertar el respaldo del asiento (14) en la superficie de asiento (15) hasta que el cierre se enclave.
Asegurar la palanca de desbloqueo con un clip de seguridad (16).

F
Montar la pared posterior del respaldo (17) en el respaldo del asiento (18).

Volver al capítulo 2.

source: www.ow.no

31 Trabalhos de preparação

Desmonte os bancos da frente dos lados direito e esquerdo.
Desmonte o assento do banco traseiro bem como o encosto (ou os encostos) do dito banco.
Desmonte o apoio central para os braços traseiro.
Desmonte os encostos de cabeça.

Regresse ao capítulo 2.

source: www.ow.no

3.2 Montagem do forro em pele nos encostos dos bancos dianteiros

Abra a página desdobrável!

A
Retire as tiras de material esponjoso (1) do conjunto de peças e corte-as de modo a ficarem com o comprimento necessário. Coloque as tiras (1) no apoio do encosto (2).

B
Retire os aros de arame reutilizáveis do forro de tecido.
Introduza estes aros de arame, de modo a ficarem com a mesma disposição, nas linguetas de fixação (3) do forro em pele.
Coloque o forro em pele (4) sobre o apoio do encosto (5).
Ligue os aros de arame (6), através dos grampos de fixação (7), aos arames da guarnição (8) do apoio do encosto. Aperte os grampos de fixação (7) com um alicate especial (9).

C
Introduza a armação do encosto (10) no apoio do encosto (11).

D
Estique o forro em pele (12) e encaixe-o nas pontas das barras tensoras (13), na parte de trás do encosto.

 Certifique-se sempre de que as alavancas de desbloqueio do encosto do banco não fiquem tapadas, coincidindo com as aberturas existentes no forro em pele.◄

E
Introduza o encosto (14) no assento do banco (15) até o dispositivos de desbloqueio ficar devidamente encaixado. Prenda a alavanca de desbloqueio com o dispositivo de fixação (16).

F
Monte a parte de trás do encosto (17) no encosto do banco (18).

Regresse ao capítulo 2.

source: www.ow.no

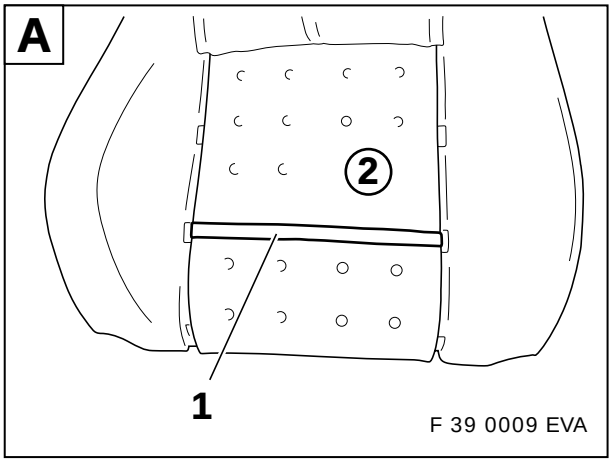

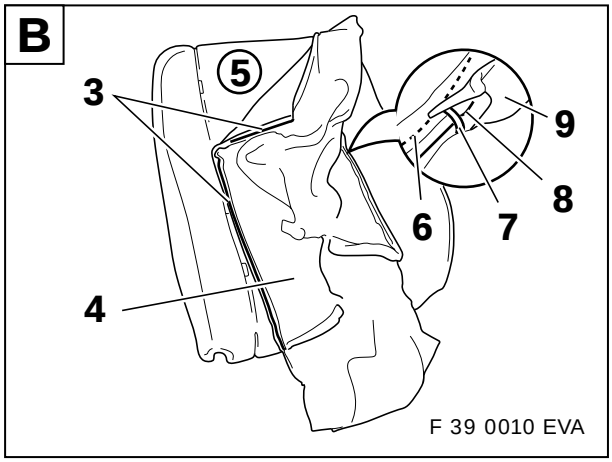

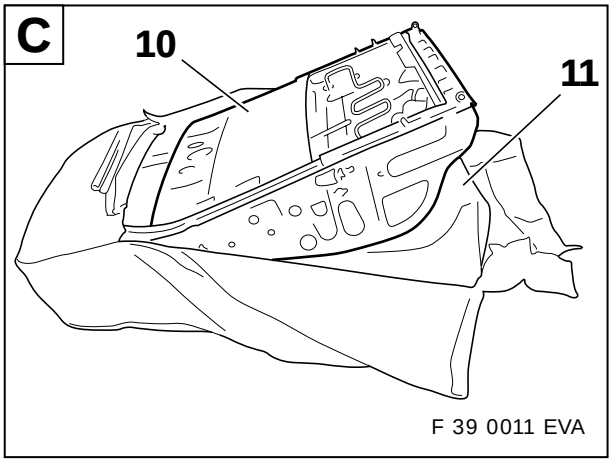

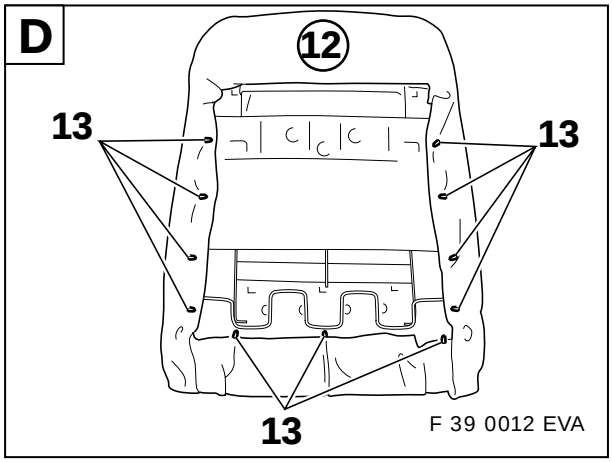

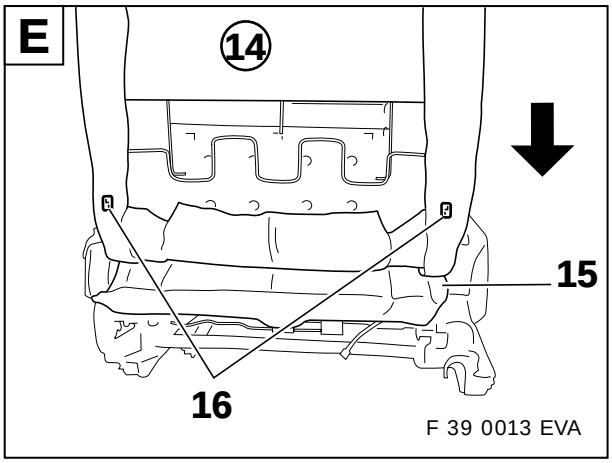

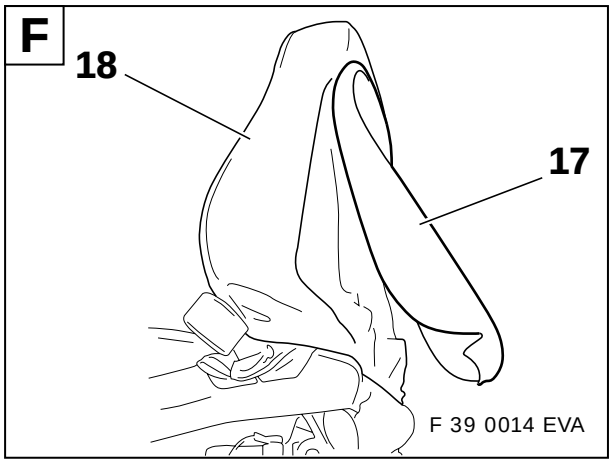

source: www.ow.no

3.3 Lederbezug für Vordersitzkissen einbauen

Klappseite ausklappen!

⚠ Ist eine Sensormatte am Beifahrersitz vorhanden, achten Sie darauf, daß die Sensormatte zur Belegungserkennung unbeschädigt bleibt. Bei Beschädigung der Sensormatte muß diese erneuert werden.◄

A
Schaumstoffstreifen (1) dem Teilesatz entnehmen und auf die benötigte Länge zuschneiden.
Den Schaumstoffstreifen (1) in die Vordersitzkissenauflage (2) einsetzen.

⚠ Dabei Sensormatte des Beifahrersitzes zur Belegungserkennung leicht anheben und Schaumstoffstreifen darunter einsetzen. Sensormatte auf Beschädigungen prüfen und ggf. erneuern.◄

B
Entnehmen Sie dem Stoffbezug die wiederverwendbaren Drahtbügel.
Drahtbügel in gleicher Anordnung in die Haltelaschen (3) des Lederbezuges einstecken.

C
Lederbezug (4) auf die Vordersitzkissenauflage (5) auflegen und den Konturen anpassen.
Drahtbügel (6) durch die Halteklammern (7) mit den Garnierdrähten der Vordersitzkissenauflage (5) verbinden.
Halteklammern (7) mit Spezialzange (8) zusammendrücken.

D
Nur Sportsitz
Das Polsterteil der Oberschenkelauflage (9) aus dem Stoffbezug entfernen und in den Lederbezug einsetzen.
Falzung (10) des Lederbezuges seitlich über die Kante einschieben.

E
Nur Sportsitz
Lederbezug über die Oberschenkelauflage (11) ziehen und Falzung (12) über die Schiene (13) klappen.

F
Nur Sportsitz
Abdeckung (14) an der Oberschenkelauflage (15) aufstecken und anschrauben.
Verstellhebel aufstecken.

G
Drahtbügel (16) des Sitzkissens auf dem Sitzgestell (17) mit Halteklammern (18) befestigen.
Sitzkissen den Sitzgestellkonturen anpassen.

H
Lederbezug (19) spannen und an den Spannleistenspitzen (20) auf der Sitzgestellunterseite (21) einhängen.

▷ Achten Sie darauf, daß am Sitzgestell alle benötigten Gewindelöcher etc. durch die Aussparungen am Lederbezug freibleiben.◄

I
Nur Sitzverstellung-Manuell
Gestänge (22) der Sitzverstellungsarmatur an der Verstellmechanik (23) einhängen.
Armaturgehäuse (24) am Sitzgestell andrücken und festschrauben.

▷ Sitzverstellung auf Funktion prüfen.◄

J
Nur Beifahrersitz
Elektrische Kabel (25) der Sitzbelegungserkennung nach unten führen und auf der Sitzunterseite anstecken.

Alle Sitzverkleidungen montieren.
Verbandkasten unter dem Beifahrersitz in die Halterung stecken.

Zurück zu Kapitel 2.

source: www.ow.no

3.3 Install leather cover for front seat cushion

Open fold-out page

⚠ If there is a sensor mat on the front passenger seat, make sure that the sensor mat for occupancy detection remains undamaged. If any damage is done to the sensor mat it must be replaced.◄

A
Take foam strips (1) from the parts kit and cut to the appropriate length. Insert foam strips (1) in the front seat cushion support (2).

⚠ When doing so, raise slightly the front passenger seat sensor mat for occupancy detection and place foam strips underneath it. Check sensor mat for damage and if necessary replace it.◄

B
Remove the reusable wire bows from the cloth cover.
Insert wire bows in the same arrangement in the retaining tabs (3) of the leather cover.

C
Place leather cover (4) on the front seat cushion support (5) and fit it to the contours.
Connect wire bows (6) with the trimming wires of the front seat cushion support (5) by the retaining clips (7).
Press together retaining clips (7) using special pliers (8).

D
Only sports seat
Take the upholstery part of the thigh support (9) out of the cloth cover and insert it in the leather cover.
Push fold (10) of the leather cover at the side in over the edge.

E
Only sports seat
Pull leather cover over the thigh support (11) and fold the fold (12) over the rail (13).

F
Only sports seat
Put cover (14) on the thigh support (15) and screw it down.
Put on adjustment lever.

G
Fasten wire bows (16) of the seat cushion to the seat frame (17) with retaining clips (18).
Fit seat cushion to the contours of the seat frame.

H
Pull leather cover tight (19) and attach to the tensioning strip points (20) on the underside of the frame (21).

▷ Make sure that all the threaded holes etc. on the seat frame remain freely accessible through the openings in the leather cover.◄

I
Only manual seat adjustment
Attach bars (22) of the seat adjustment fitting to the adjustment mechanism (23).
Press fitting housing (24) on the seat frame and screw it tight.

▷ Check seat adjustment for proper function.◄

J
Only front passenger seat
Guide electrical cable (25) of the seat occupancy detection device downwards and put on at underside of the seat.

Fit all seat trim panels.
Place first-aid kit under the front passenger seat in the holding device.

Go back to Chapter 2.

source: www.ow.no

3.3 Installation de la housse en cuir pour assise avant

Déplier le rabat!

⚠ S'il existe un coussin à capteur pour le siège passager, veillez à ce que le coussin à capteur destiné à reconnaître si le siège est occupé ne soit pas endommagé. S'il est endommagé, il doit être remplacé.◄

A
Prendre la bande de mousse (1) dans les fournitures et couper celle-ci à la longueur nécessaire.
Insérer la bande de mousse (1) dans le revêtement de l'assise du siège avant (2).

⚠ Pour cela, soulever légèrement le coussin à capteur du siège passager et insérer en dessous la bande de mousse. Vérifier que le coussin à capteur soit intact, le remplacer le cas échéant.◄

B
Retirer de la housse en tissu l'arceau en fil métallique réutilisable.
Insérer l'arceau en fil métallique de la même manière dans les boucles de fixation (3) de la housse en cuir.

C
Installer la housse en cuir (4) sur le revêtement de l'assise du siège avant (5), puis l'adapter à la forme de celui-ci.
Relier l'arceau en fil métallique (6) avec les fils de garniture du revêtement de l'assise du siège avant (5) en passant dans les agrafes de fixation (7).
Compresser les agrafes de fixation (7) avec la pince spéciale (8).

D
Uniquement sur le siège sport
Enlever la partie rembourrée du revêtement destiné aux cuisses (9) de la housse en tissu et l'insérer dans la housse en cuir. Faire glisser latéralement la pliure (10) de la housse en cuir par dessus le rebord.

E
Uniquement sur le siège sport
Tendre la housse en cuir sur le revêtement destiné aux cuisses (11) et rabattre la pliure (12) sur le rail (13).

F
Uniquement sur le siège sport
Mettre en place et visser le recouvrement (14) sur le revêtement destiné aux cuisses (15).
Installer le levier de réglage.

G
Fixer l'arceau en fil métallique (16) du coussin d'assise sur le bâti de l'assise (17) au moyen d'agrafes de fixation (18).
Adapter le coussin d'assise à la forme du bâti de l'assise.

H
Tendre la housse en cuir (19), puis l'accrocher aux pointes de la barre de tension (20) situées sur la partie inférieure du bâti de l'assise (21).

▷ Veillez à ce que l'ensemble des trous taraudés etc. indispensables du bâti de l'assise restent accessibles à travers les réservations de la housse en cuir.◄

I
Uniquement pour le siège à réglage manuel
Accrocher la tringle (22) de l'armature de réglage du siège au mécanisme de réglage (23).
Enfoncer et visser le boîtier de l'armature (24) sur le bâti de l'assise.

▷ Vérifier le bon fonctionnement du réglage du siège.◄

J
Uniquement sur le siège passager
Faire passer les câbles électriques (25) de la reconnaissance d'occupation du siège vers le bas et les brancher sur le dessous du siège.

Installer l'ensemble des revêtements de siège.
Emboîter la boîte de premiers secours dans le support situé sous le siège passager.

Retour au chapitre 2.

source: www.ow.no

3.3 Lederen overtrek voor kussen van stoel voorin monteren

Vouwbladzijde openklappen!

⚠ Als er een sensormat op de stoel van de voorpassagier aanwezig is, let er dan op dat de sensormat voor de bezettingsherkenning niet beschadigd wordt. Bij beschadiging van de sensormat moet hij worden vervangen.◄

A
Schuimrubber strip (1) uit de onderdelenset nemen en op de benodigde lengte afsnijden.
De schuimrubber strip (1) in de stoffering van het kussen van de stoel voorin (2) aanbrengen.

⚠ Hierbij de sensormat van de stoel van de voorpassagier voor de bezettingsherkenning een beetje optillen en de schuimrubberstrip eronder aanbrengen. Controleren of de sensormat beschadigd is en, indien nodig, vervangen.◄

B
Neem de weer te gebruiken draadbeugel uit het stoffen overtrek.
Draadbeugel in dezelfde positie in de bevestigingslussen (3) van het lederen overtrek steken.

C
Lederen overtrek (4) op de stoffering van het kussen van de stoel voorin (5) leggen en aan de contouren aanpassen.
Draadbeugel (6) door de bevestigingsklemmen (7) met de garneringsdraden van de stoffering van het kussen van de stoel voorin (5) verbinden.
Bevestigingsklemmen (7) met speciale tang (8) samendrukken.

D
Alleen sportstoel
Het kussengedeelte van de bovenbeensteun (9) uit het stoffen overtrek verwijderen en in het lederen overtrek aanbrengen. Vouw (10) van het lederen overtrek er aan de zijkant over de rand inschuiven.

E
Alleen sportstoel
Lederen overtrek over de bovenbeensteun (11) trekken en vouw (12) over de rail (13) klappen.

F
Alleen sportstoel
Afdekking (14) op de bovenbeensteun (15) steken en vastschroeven.
Verstellingshendel eropsteken.

G
Draadbeugel (16) van het stoelkussen op het stoelframe (17) met bevestigingsklemmen (18) bevestigen.
Stoelkussen aan de contouren van het stoelframe aanpassen.

H
Lederen overtrek (19) spannen en aan de onderzijde van het stoelframe (21) in de punten van de spanlijsten (20) vasthaken.

▷ Let erop dat op het stoelframe alle benodigde schroefdraadgaten enz. door de uitsparingen in het lederen overtrek vrij blijven.◄

I
Alleen stoelverstelling-handmatig
Buisconstructie (22) van de stoelverstellingsarmatuur in het verstellingsmechanisme (23) vasthaken.
Armatuurhuis (24) tegen het stoelframe aan drukken en vastschroeven.

▷ Functie van de stoelverstelling controleren.◄

J
Alleen stoel voorpassagier
Elektrische kabels (25) van de stoelbezettingsherkenning naar onderen leggen en aan de onderzijde van de stoel aansluiten.

Alle stoelafdekkingen monteren.
EHBO-doos onder de stoel van de voorpassagier in de houder steken.

Terug naar hoofdstuk 2.

source: www.ow.no

3.3 Montera läderklädsel för framsätesdyna

Fäll ned den fällbara sidan!

Om det finns en sensormatta på passagerarsätet, se till att den inte skadas.
Om sensormattan skulle skadan måste den bytas ut.◄

A
Ta ut skumplastremsorna (1) från monteringssatsen och skär till dem till lämplig längd.
Placera skumplastremsorna (1) i framsätesdynans underlag (2).

Lyft då sensormattan på passagerarsätet något och placera skumplastremsorna under denna.
Kontrollera att sensormattan inte är skadad och byt ut den vid behov.◄

B
Ta ut den återanvändbara trådbygeln från tygklädseln.
Stick in trådbygeln på samma sätt i fästflikarna (3) i läderklädseln.

C
Placera läderklädseln (4) på dynans underlag (5) och anpassa formen.
Förbind trådbygeln (6) genom fästklamrarna (7) med trådarna (8) på dynans underlag (5).
Pressa samman fästklamrarna (7) med en specialtång (8).

D
Endast sportsäte
Ta ut stoppningen för lårbensstödet (9) ur tygklädseln och sätt in den i läderklädseln.
Skjut in läderklädselns fals (10) på sidan över kanten.

E
Endast sportsäte
Dra läderklädseln över lårbensstödet (11) och vik falsen (12) över skenan (13).

F
Endast sportsäte
Sätt på panelen (14) på lårbensstödet (15) och skruva fast det.
Sätt på justerspaken.

G
Fäst dynans trådbygel (16) på stolstommen (17) med fästklamrar (18).
Anpassa dynan till stolstommen.

H
Spänn läderklädseln (19) och haka fast den i spännliststiften (20) på stolens undersida (21).

Se till att alla nödvändiga skruvhål m.m. förblir åtkomliga genom öppningarna i läderklädseln.◄

I
Endast manuell stolinställning
Haka fast inställningsarmaturens stänger (22) i inställningsmekanismen (23).
Tryck armaturhuset (14) mot stolstommen och skruva fast det.

Kontrollera stolinställningens funktion.◄

J
Endast passagerarsäte
Dra elkabeln (25) till stolbeläggningsavkänningen nedåt och fäst den på stolens undersida.

Montera alla paneler.
Placera förbandslådan i hållaren under passagerarsätet.

Gå tillbaka till kapitel 2.

source: www.ow.no

3.3 Montare il rivestimento di pelle per i cuscini del sedile posteriore

Aprire la pagina pieghevole!

⚠ Se il sedile del passeggero è dotato di una stuoia a sensore, fare attenzione a non danneggiare la stuoia a sensore per il riconoscimento dell'occupazione del sedile. Se viene danneggiato dal trapano, la stuoia a sensore deve essere sostituita.◄

A
Prelevare dal kit di montaggio la striscia di materiale espanso (1) e tagliarla a misura secondo la lunghezza necessaria. Inserire la striscia di materiale espanso (1) nel sostegno del cuscino del sedile anteriore (2).

⚠ Nel fare questo sollevare leggermente la stuoia a sensore del sedile del passeggero per il riconoscimento dell'occupazione e inserirvi sotto la striscia di materiale espanso. Controllare che la stuoia a sensore non presenti danni ed eventualmente sostituirla.◄

B
Prelevare dal rivestimento di stoffa i fili metallici curvi riutilizzabili.
Infilare i fili metallici curvi con la stessa disposizione nelle linguette di fissaggio (3) del rivestimento di pelle.

C
Disporre il rivestimento di pelle (4) sul sostegno del cuscino del sedile anteriore (5) adattandolo ai profili.
Unire i fili metallici curvi (6) ai fili metallici per il montaggio del sostegno del cuscino del sedile anteriore (5) usando le graffe di fissaggio (7). Comprimere le graffe di fissaggio (7) con la pinza speciale (8).

D
Solo sedile sportivo
Rimuovere dal rivestimento di stoffa l'imbottitura del piano di appoggio delle gambe (9) e inserirla nel rivestimento di pelle. Infilare lateralmente sopra il bordo la piegatura (10) del rivestimento di pelle.

E
Solo sedile sportivo
Tirare il rivestimento di pelle sopra il piano di appoggio delle gambe (11) e rivoltare la piegatura (12) sopra la guida (13).

F
Solo sedile sportivo
Applicare la copertura (14) sul piano di appoggio delle gambe (15) e avvitarla.
Applicare la leva di regolazione.

G
Fissare i fili metallici curvi (16) del cuscino del sedile sul telaio del sedile (17) con le graffe di fissaggio (18).
Adattare il cuscino del sedile ai bordi del telaio del sedile.

H
Tendere il rivestimento di pelle (19) e agganciarlo alle estremità dei listelli di ancoraggio (20) sul lato inferiore del telaio del sedile (21).

▷ Fare attenzione che tutti i fori filettati occorrenti ecc. del telaio del sedile rimangano liberi nelle aperture del rivestimento di pelle.◄

I
Solo regolazione manuale del sedile
Agganciare la tiranteria (22) del sistema di regolazione del sedile al meccanismo di regolazione (23).
Spingere il corpo del sistema di regolazione (24) contro il telaio del sedile e avvitare a fondo.

▷ Controllare il funzionamento della regolazione del sedile.◄

J
Solo sedile del passeggero
Far passare verso il basso i cavi elettrici (25) del riconoscimento dell'occupazione e attaccarli sul lato inferiore del sedile.

Montare tutti i rivestimenti del sedile.
Infilare la cassetta del pronto soccorso sotto il sedile del passeggero nell'apposito supporto.

Tornare al capitolo 2.

source: www.ow.no

3.3 Montaje de la funda de cuero para los cojines del asiento delantero

¡Desplegar la hoja plegada!

⚠ Si está disponible una alfombrilla sensora en el asiento del acompañante, fíjese en que la alfombrilla sensora para el reconocimiento de ocupación no quede dañada. Si la alfombrilla sensora se dañara, habrá que cambiarla.◄

A
Sacar la banda de goma espuma (1) del juego de piezas y cortarla a la longitud necesaria. Colocar la banda de goma espuma (1) en el apoyo de los cojines del asiento delantero (2).

⚠ Al hacerlo, levantar ligeramente la alfombrilla sensora para el reconocimiento de ocupación del asiento del acompañante y deslizar la banda de goma espuma por debajo. Comprobar que la alfombrilla sensora no esté dañada y cambiarla en caso necesario.◄

B
Retire los arcos de alambre reutilizables de la funda de tejido.
Introducir los arcos de alambre en el mismo orden en las lengüetas de sujeción (3) de la funda de cuero.

C
Poner la funda de cuero (4) sobre el apoyo de los cojines del asiento delantero (5) y ajustarla a los contornos.
Unir los arcos de alambre (6) con los alambres del guarnecido del apoyo de los cojines del asiento delantero (5) por medio de grapas de retención (7).
Comprimir las grapas de retención (7) con tenazas especiales (8).

D
Sólo asiento deportivo
Retirar la pieza acolchada del apoyo de las piernas (9) de la funda de tejido y colocarla en la funda de cuero.
Deslizar lateralmente el pliegue (10) de la funda de cuero sobre el canto.

E
Sólo asiento deportivo
Tirar de la funda de cuero sobre el apoyo de las piernas (11) y doblar el pliegue (12) sobre el riel (13).

F
Sólo asiento deportivo
Insertar el recubrimiento (14) sobre el apoyo de las piernas (15) y atornillarlo.
Insertar la palanca de regulación.

G
Asegurar el arco de alambre (16) del cojín del asiento al armazón del asiento (17) con grapas de retención (18).
Ajustar el cojín del asiento a los contornos del armazón del asiento.

H
Tensar la funda de cuero (19) y engancharla en las puntas de los listones de tensión (20) de la parte inferior del armazón del asiento (21).

▷ Fíjese en que todos los orificios roscados necesarios, etc., del armazón del asiento pasen libremente por las aberturas de la funda de cuero.◄

I
Sólo para ajuste del asiento manual
Enganchar el varillaje (22) de la armadura de ajuste del asiento al mecanismo de ajuste (23).
Presionar la carcasa de la armadura (24) en el armazón del asiento y atornillarla.

▷ Comprobar el funcionamiento del ajuste del asiento.◄

J
Sólo asiento del acompañante
Pasar los cables eléctricos (25) del reconocimiento de ocupación del asiento hacia abajo y conectarlos en la parte inferior del asiento.

Montar todos los carenados del asiento.
Introducir el botiquín de primeros auxilios en el soporte debajo del asiento del acompañante.

Volver al capítulo 2.

source: www.ow.no

3.3 Montagem do forro em pele nas almofadas dos assentos dos bancos dianteiros

Abra a página desdobrável!

⚠ Se no banco do acompanhante estiver instalado um tapete sensor, certifique-se sempre de que este tapete não sofra quaisquer danos, para que a ocupação do banco possa continuar a ser reconhecida. Se o tapete ficar danificado terá de ser substituído.◄

A
Retire as tiras de material esponjoso (1) do conjunto de peças e corte-as de modo a ficarem com o comprimento necessário. Coloque as tiras (1) no apoio da almofada do assento do banco dianteiro (2).

⚠ Para tal, deverá levantar ligeiramente o tapete sensor de reconhecimento da ocupação que está instalado no banco do passageiro e colocar as tiras de material esponjoso por baixo do tapete. Verifique se o tapete sensor apresenta algum dano e, se necessário, proceda à sua substituição.◄

B
Retire os aros de arame reutilizáveis do forro de tecido.
Introduza estes aros de arame, de modo a ficarem com a mesma disposição, nas linguetas de fixação (3) do forro em pele.

C
Coloque o forro em pele (4) sobre o apoio das almofadas do assento do banco dianteiro (5) e ajuste-o aos contornos do apoio.
Ligue os aros de arame (6), através dos grampos de fixação (7), aos arames da guarnição (8) do apoio das almofadas do assento do banco dianteiro (5). Aperte os grampos de fixação (7) com um alicate especial (8).

D
Só no caso dos bancos desportivos
Remova o estofo do apoio para as coxas (9) de dentro do forro de tecido e introduza-o no forro em pele.
Introduza lateralmente a dobra (10) do forro em pele sobre a aresta.

E
Só no caso dos bancos desportivos
Coloque o forro em pele sobre o apoio para as coxas (11) e dobre a dobra (12) por cima da barra (13).

F
Só no caso dos bancos desportivos
Monte a cobertura (14) no apoio para as coxas (15) e aparafuse-o. Monte a alavanca de ajuste.

G
Prenda o aro de arame (16) da almofada do assento à armação do assento (17) com grampos de fixação (18).
Ajuste a almofada do assento aos contornos da armação do assento.

H
Estique o forro em pele (19) e prenda-o às pontas da barra tensora (20) do lado de baixo da armação do assento (21).

▷ Certifique-se sempre de que todos os orifícios roscados necessários da armação do assento não fiquem tapados pelo forro, podendo ser livremente acedidos através das aberturas de que o forro dispõe para esse efeito.◄

I
Só no caso dos bancos equipados com comando manual de ajuste do banco
Encaixe as hastes (22) da armação de ajuste do banco no sistema mecânico de ajuste (23).
Empurre a caixa da guarnição (24) contra a armação do assento e aparafuse-a, certificando-se sempre de que fica aparafusada a fundo.

▷ Verifique se o dispositivo de ajuste do assento está a funcionar nas devidas condições.◄

J
Só no caso do banco do passageiro
Passe o cabo eléctrico (25) do sistema de reconhecimento da ocupação do banco para baixo e prenda-o à parte de baixo do assento.

Monte todos os revestimentos do banco.
Introduza a caixa de primeiros-socorros por baixo do banco do passageiro, no dispositivo de fixação previsto para esse efeito.

Regresse ao capítulo 2.

source: www.ow.no

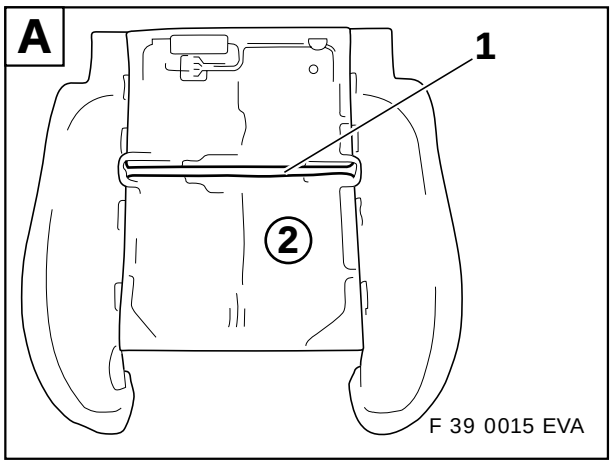

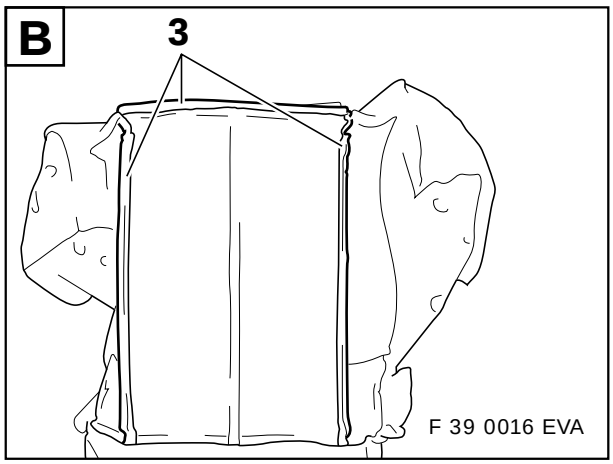

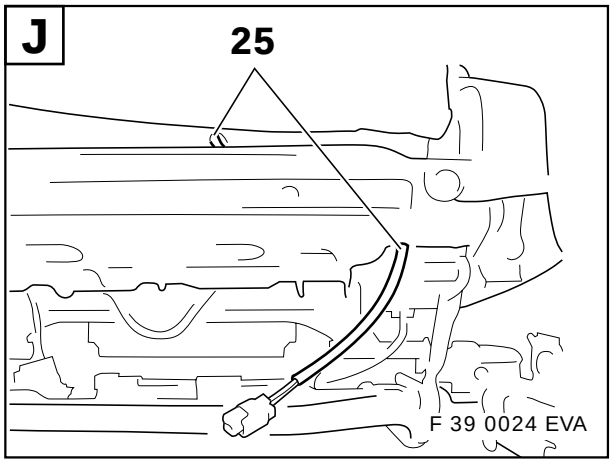

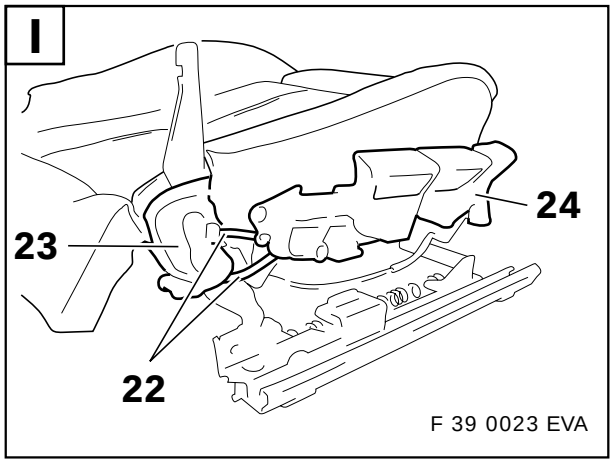

source: www.ow.no

C

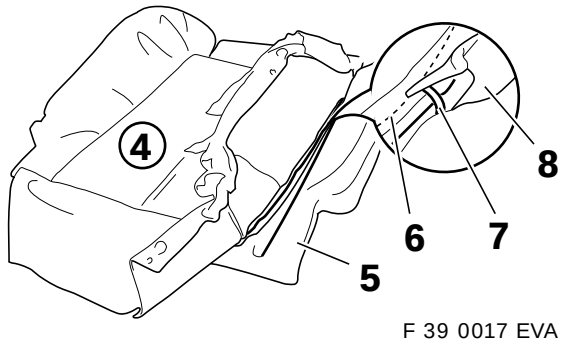

F 39 0017 EVA

D

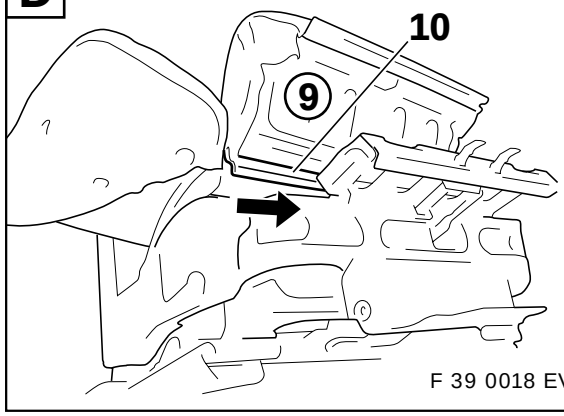

F 39 0018 EVA

E

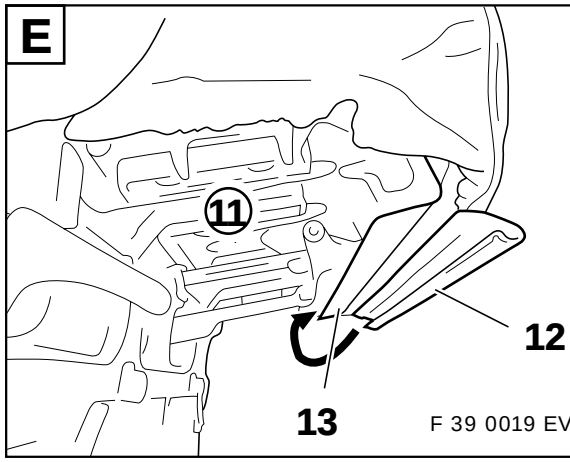

F 39 0019 EVA

F

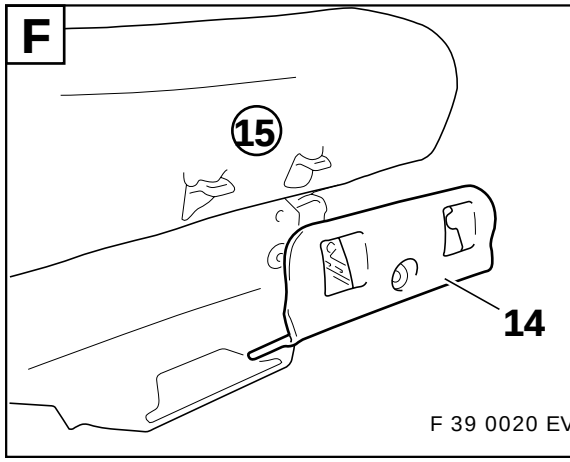

F 39 0020 EVA

H

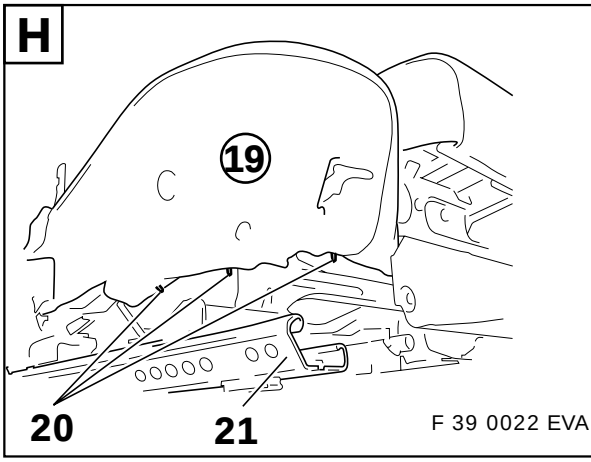

F 39 0022 EVA

G

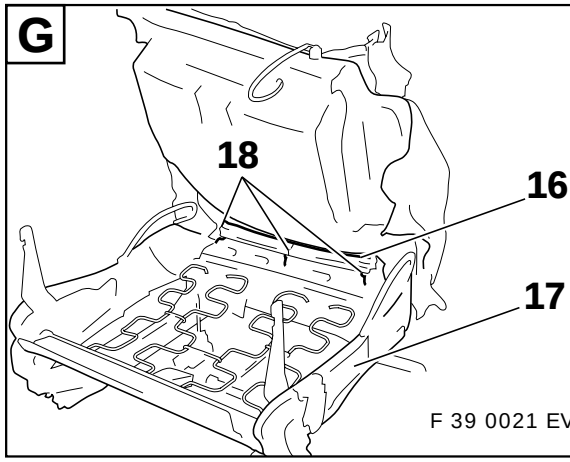

F 39 0021 EVA

source: www.ow.no

3.4 Lederbezug für Rücksitzkissen einbauen

Klappseite ausklappen!

A
Schaumstoffstreifen (1) dem Teilesatz entnehmen und auf die benötigte Länge zuschneiden.
Den Schaumstoffstreifen (1) in die Auflage (2) einsetzen.

B
Entnehmen Sie dem Stoffbezug die wiederverwendbaren Drahtbügel.
Die Drahtbügel in gleicher Anordnung in die Haltelaschen (3) des Lederbezuges einstecken.
Mittlere Drahtbügel (4) durch die Halteklammern (5) mit den Garnierdrähten der Auflage verbinden.
Halteklammern (5) mit Spezialzange (6) zusammendrücken.

C
Drahtbügel (7) der Sitzflächen in die Haltelaschen (8) einschieben.
Drahtbügel (7) der Sitzflächen durch die Halteklammern mit den Garnierdrähten der Auflage (9) verbinden.
Halteklammern mit Spezialzange zusammendrücken.

D
Umlaufende Drahtbügel (10) in die Haltelasche (11) des Lederbezuges einstecken.
Lederbezug über den Rand (12) der Auflage ziehen.
Umlaufende Drahtbügel (10) durch die Halteklammern mit den Garnierdrähten der Auflage verbinden.
Halteklammern mit Spezialzange zusammendrücken.

Zurück zu Kapitel 2.

source: www.ow.no

3.4 Install leather cover for rear seat cushion

Open fold-out page

A
Take foam strips (1) from the parts kit and cut to the appropriate length. Insert foam strips (1) into support (2).

B
Remove the reusable wire bows from the cloth cover.
Insert wire bows in the same arrangement in the retaining tabs (3) of the leather cover.
Connect centre wire bows (4) with the trimming wires of the support by the retaining clips (5).
Press together retaining clips (5) using special pliers (6).

C
Slide wire bows (7) of the seat surface into the retaining tabs (8).
Connect wire bows (7) of the seat surfaces with the trimming wires of the support (9) by the retaining clips (5).
Press together retaining clips (5) using special pliers (6).

D
Insert the encircling wire bows (10) in the retaining tabs (11) of the leather cover.
Draw leather cover over the rim (12) of the support.
Connect encircling wire bows (10) with the trimming wires of the support by the retaining clips.
Press together the retaining clips using special pliers.

Go back to Chapter 2.

source: www.ow.no

3.4 Installation de la housse en cuir pour assise arrière

Déplier le rabat!

A
Prendre la bande de mousse (1) dans les fournitures et couper celle-ci à la longueur nécessaire.
Insérer la bande de mousse (1) dans le revêtement (2).

B
Retirer de la housse en tissu l'arceau en fil métallique réutilisable.
Insérer l'arceau en fil métallique de la même manière dans les boucles de fixation (3) de la housse en cuir.
Relier l'arceau en fil métallique central (4) avec les fils de garniture du revêtement en passant dans les agrafes de fixation (5).
Compresser les agrafes de fixation (5) avec la pince spéciale (6).

C
Faire glisser l'arceau en fil métallique (7) des assises dans les boucles de fixation (8).
Relier l'arceau en fil métallique (7) des assises avec les fils de garniture du revêtement (9) en passant dans les agrafes de fixation.
Compresser les agrafes de fixation avec la pince spéciale.

D
Insérer l'arceau en fil métallique périphérique (10) dans la boucle de fixation (11) de la housse en cuir.
Tendre la housse en cuir par dessus le rebord (12) du revêtement.
Relier l'arceau en fil métallique périphérique (10) avec les fils de garniture du revêtement en passant dans les agrafes de fixation.
Compresser les agrafes de fixation avec la pince spéciale.

Retour au chapitre 2.

source: www.ow.no

3.4 Lederen overtrek voor kussen van achterbank monteren

Vouwbladzijde openklappen!

A
Schuimrubber strip (1) uit de onderdelenset nemen en op de benodigde lengte afsnijden.
De schuimrubber strip (1) in de stoffering (2) aanbrengen.

B
Neem de weer te gebruiken draadbeugel uit het stoffen overtrek.
Draadbeugel in dezelfde positie in de bevestigingslussen (3) van het lederen overtrek steken.
Middelste draadbeugel (4) door de bevestigingsklemmen (5) met de garneringsdraden van de stoffering verbinden.
Bevestigingsklemmen (5) met speciale tang (6) samendrukken.

C
Draadbeugels (7) van de zittingen in de bevestigingslussen (8) steken.
Draadbeugels (7) van de zittingen door de bevestigingsklemmen met de garneringsdraden van de stoffering (9) verbinden.
Bevestigingsklemmen met speciale tang samendrukken.

D
Rondomlopende draadbeugel (10) in de bevestigingslus (11) van het lederen overtrek steken.
Lederen overtrek over de rand (12) van de stoffering trekken.
Rondomlopende draadbeugel (10) door de bevestigingsklemmen met de garneringsdraden van de stoffering verbinden.
Bevestigingsklemmen met speciale tang samendrukken.

Terug naar hoofdstuk 2.

source: www.ow.no

3.4 Montera läderklädseln för baksätesdyna

Fäll ned den fällbara sidan!

A
Ta ut skumplastremsorna (1) från monteringssatsen och skär till dem till lämplig längd.
Placera skumplastremsorna (1) i underlaget (2).

B
Ta ut den återanvändbara trådbygeln från tygklädseln.
Stick in trådbygeln på samma sätt i fästflikarna (3) i läderklädseln.
Förbind den mellersta trådbygeln (4) genom fästklamrarna (5) med trådarna på underlaget.
Pressa samman fästklamrarna (5) med en specialtång (6).

C
Skjut in sittytans trådbygel (7) i fästflikarna (8).
Förbind den sittytans trådbygel (7) genom fästklamrarna med trådarna på underlaget (9).
Pressa samman fästklamrarna med en specialtång.

D
Stick in den rundgående trådbygeln (10) i fästfliken (11) i läderklädseln.
Dra läderklädseln över kanten (12) på underlaget.
Förbind den rundgående trådbygel (10) genom fästklamrarna med trådarna på underlaget.
Pressa samman fästklamrarna med en specialtång.

Gå tillbaka till kapitel 2.

source: www.ow.no

3.4 Montare il rivestimento di pelle per i cuscini del sedile posteriore

Aprire la pagina pieghevole!

A
Prelevare dal kit di montaggio la striscia di materiale espanso (1) e tagliarla a misura secondo la lunghezza necessaria. Inserire la striscia di materiale espanso (1) nel sostegno (2).

B
Prelevare dal rivestimento di stoffa i fili metallici curvi riutilizzabili.
Infilare i fili metallici curvi con la stessa disposizione nelle linguette di fissaggio (3) del rivestimento di pelle.
Unire il filo metallico centrale (4) ai fili metallici per il montaggio del sostegno usando le graffe di fissaggio (5).
Comprimere le graffe di fissaggio (5) con la pinza speciale (6).

C
Introdurre i fili metallici curvi (7) dei piani di seduta nelle linguette di fissaggio (8).
Unire i fili metallici curvi (7) ai fili metallici di montaggio del sostegno (9) usando le graffe di fissaggio.
Comprimere le graffe di fissaggio con la pinza speciale.

D
Infilare il filo metallico perimetrale (10) nella linguetta di sostegno (11) del rivestimento di pelle.
Tirare il rivestimento di pelle sopra il bordo (12) del sostegno.
Unire il filo metallico perimetrale (10) ai fili metallici di montaggio del sostegno usando le graffe di fissaggio.
Comprimere le graffe di fissaggio con la pinza speciale.

Tornare al capitolo 2.

source: www.ow.no

3.4 Montaje de la funda de cuero para los cojines del asiento posterior

¡Desplegar la hoja plegada!

A
Sacar la banda de goma espuma (1) del juego de piezas y cortarla a la longitud necesaria.
Colocar la banda de goma espuma (1) en el apoyo (2).

B
Retire los arcos de alambre reutilizables de la funda de tejido.
Introducir los arcos de alambre en el mismo orden en las lengüetas de sujeción (3) de la funda de cuero.
Unir los arcos centrales de alambre (4) con los alambres del guarnecido del apoyo por medio de grapas de retención (5).
Comprimir las grapas de retención (5) con tenazas especiales (6).

C
Deslizar los arcos de alambre (7) de las superficies de asiento en las lengüetas de sujeción (8).
Unir los arcos de alambre (7) de las superficies de asiento con los alambres del guarnecido del apoyo (9) por medio de grapas de retención.
Comprimir las grapas de retención con tenazas especiales.

D
Introducir los arcos de alambre (10) en las lengüetas de sujeción (11) de la funda de cuero.
Tirar de la funda de cuero sobre el borde (12) del apoyo.
Unir los arcos de alambre (10) con los alambres del guarnecido del apoyo por medio de grapas de retención.
Comprimir las grapas de retención con tenazas especiales.

Volver al capítulo 2.

source: www.ow.no

3.4 Montagem do forro em pele nas almofadas do assento do banco traseiro

Abra a página desdobrável!

A
Retire as tiras de material esponjoso (1) do conjunto de peças e corte-as de modo a ficarem com o comprimento necessário. Coloque as tiras (1) no apoio (2).

B
Retire os aros de arame reutilizáveis do forro de tecido.
Introduza estes aros de arame, de modo a ficarem com a mesma disposição, nas linguetas de fixação (3) do forro em pele.
Ligue o aro de arame central (4), através dos grampos de fixação (5), aos arames da guarnição do apoio (9).
Aperte os grampos de fixação (5) com um alicate especial (6).

C
Introduza os aros de arame (7) das superfícies do assento nas linguetas de fixação (8).
Ligue os aros de arame (7) das superfícies do assento, através dos grampos de fixação, aos arames da guarnição do apoio (9). Aperte os grampos de fixação com um alicate especial.

D
Introduza o aro de arame circundante (10) na lingueta de fixação (11) do forro em pele.
Passe o forro em pele por cima da borda (12) do apoio.
Ligue o aro de arame circundante (10), através dos grampos de fixação, aos arames da guarnição do apoio.
Aperte os grampos de fixação com um alicate especial.

Regresse ao capítulo 2.

source: www.ow.no

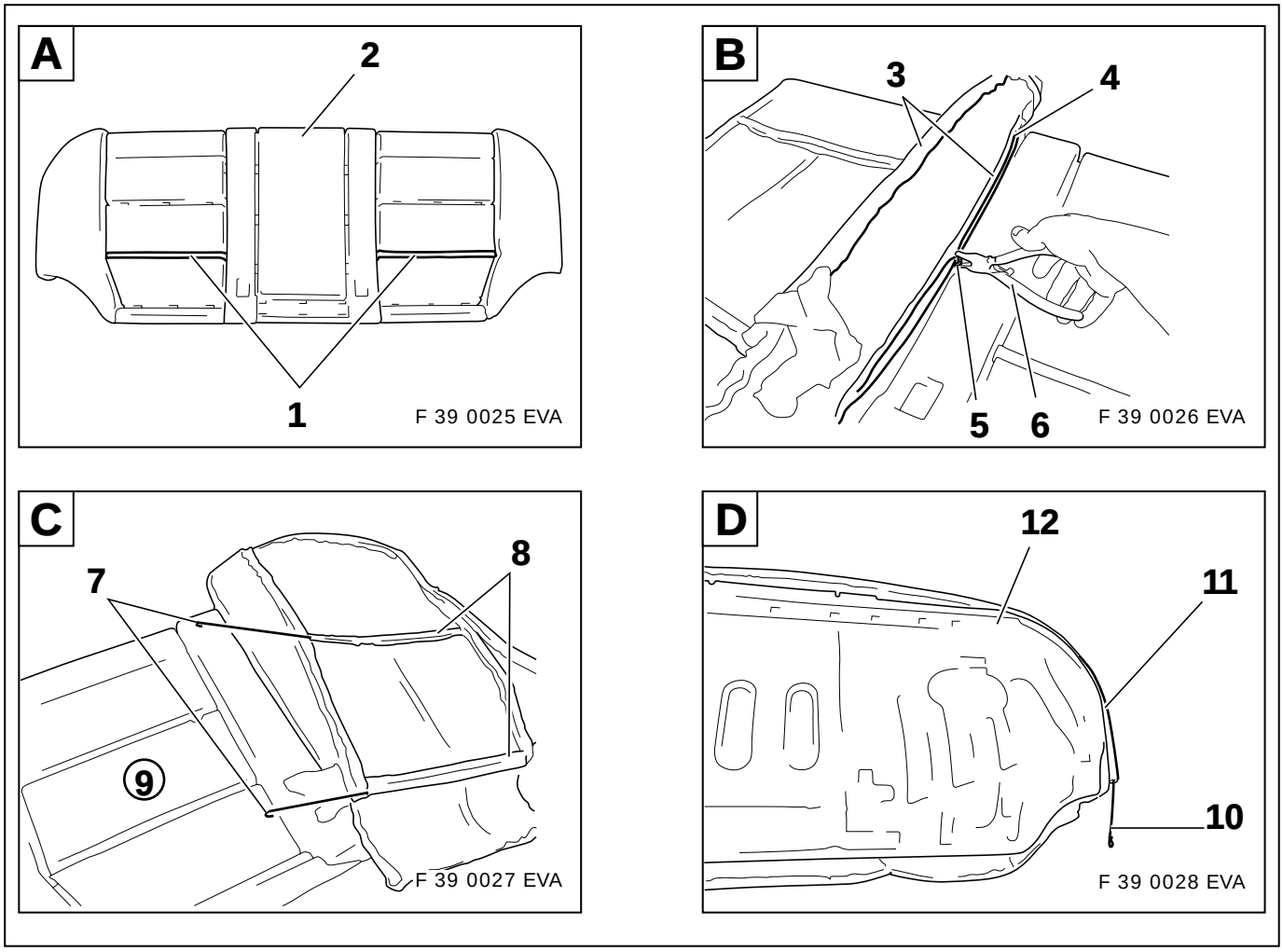

source: www.ow.no

3.5 Lederbezug für Rücksitzlehne einbauen

Klappseite ausklappen!

A
Blende (1) für Entriegelungshebel mit Hilfe eines Schraubendrehers vorsichtig an den Clipsen lösen und entfernen.

B
Nur für touring / 2/3 Lehnenteil
Schloßblende (2) und Blende (3) für Entriegelungshebel mit Hilfe eines Schraubendrehers lösen und entfernen. Gurtblende (4) an den Schrauben lösen und entfernen. Blende (5) für Kopfstütze an den Schrauben lösen und entfernen.
Ausführung mit Skisack
Blende (6) für Entriegelungshebel (Skisack), seitlich zusammendrücken und nach oben abziehen.

C
Nur für touring / 1/3 Lehnenteil
Blende (7) für Entriegelungshebel und Schloßblende (8) mit Hilfe eines Schraubendrehers lösen und entfernen.

D
Rückenteil (9) am 2/3 Lehnenteil bzw. 1/3 Lehnenteil (10) an den Hakenclipsen (11) mit Hilfe des Schraubendrehers (12) aushebeln und Rückenteil (9) abnehmen. Biegen Sie die Cliphaken mit Hilfe des Schraubendrehers (12) nach innen, um das Rückenteil (9) problemlos abnehmen zu können.
Stoffbezug abziehen. Entnehmen Sie dem Stoffbezug die wiederverwendbaren Drahtbügel.

E
Schaumstoffstreifen (13) dem Teilesatz entnehmen und auf die benötigte Länge zuschneiden.
Den Schaumstoffstreifen (13) in die Auflage (14) an beiden Seiten einsetzen.

F
Drahtbügel (15) in gleicher Anordnung in die Haltelaschen (16) des Lederbezuges einstecken.

G
Drahtbügel (17) durch die Halteklammern (18) mit den Garnierdrähten der Auflage verbinden.
Halteklammern (18) mit Spezialzange (19) zusammendrücken.

H
Lederbezug (20) über das 2/3 Lehnenteil bzw. 1/3 Lehnenteil (21) ziehen und den Konturen anpassen.
Falzkante (22) nach innen umlegen und eindrücken.
Rückenteil montieren. Lehnenblende montieren.

Zurück zu Kapitel 2.

source: www.ow.no

3.5 Install leather cover for rear seat back

Open fold-out page

A
Carefully loosen cover (1) for release lever at the clips with the aid of a screwdriver and remove it.

B
Only for touring / 2/3 backrest part
Loosen buckle finisher (2) and cover for release lever with the aid of a screwdriver and remove them.
Loosen seatbelt finisher (4) at the screws and remove it. Loosen finisher (5) for headrest at the screws and remove.
Models with ski bag
Press together at the sides the finisher (6) for release lever (ski bag) and pull off upwards.

C
Only for touring / 1/3 backrest part
Loosen cover (7) for release lever and buckle finisher (8) with the aid of a screwdriver and remove them.

D
Prise out back part (9) to the 2/3 backrest part or 1/3 backrest part (10) at the hook clips (11) with the aid of the screwdriver (12) and remove backrest part. Bend the hooks of the clips inwards with the aid of the screwdriver (12) in order to be able to remove the backrest part (9) without difficulty.
Take off cloth cover. Take out of the cloth cover the reusable wire bows.

E
Take foam strips (13) out of the parts kit and cut them to the required length. Insert the foam strips (13) in the support (14) at both sides.

F
Insert wire bows (15) in the same arrangement in the retaining tabs (16) of the leather cover.

G
Connect wire bows (17) with the trimming wires of the support by the retaining clips (18).
Press together retaining clips (18) using special pliers (19).

H
Pull leather cover (20) over the 2/3 backrest part or 1/3 backrest part (21) and fit it to the contours.
Turn the folding edge (22) inwards and push in.
Mount back part. Fit backrest cover.

Go back to Chapter 2

source: www.ow.no

3.5 Installation de la housse en cuir pour dossier arrière

Déplier le rabat!

A
Dégager avec précaution le cache (1) du levier de déverrouillage à l'aide d'un tournevis au niveau des clips, puis l'enlever.

B
Uniquement sur la touring, partie 2/3 du dossier
Dégager le cache de la serrure (2) et le cache (3) du levier de déverrouillage à l'aide d'un tournevis avant de les enlever. Oter les vis du cache de la ceinture (4), puis enlever celui-ci. Oter les vis du cache (5) de l'appui-tête, puis enlever celui-ci.
Version avec sac-étui pour skis
Dégager latéralement le cache (6) du levier de déverrouillage (sac-étui pour skis) avant de l'enlever par le haut.

C
Uniquement sur la touring, partie 1/3 du dossier
Dégager le cache (7) du levier de déverrouillage et le cache de la serrure (8) à l'aide d'un tournevis avant de les enlever.

D
Dégager la partie dorsale (9) de la partie 2/3 ou de la partie 1/3 du dossier (10) des clips à crochet (11) à l'aide du tournevis (12), puis enlever la partie dorsale (9). Tordez vers l'intérieur les clips à crochet à l'aide du tournevis (12) pour pouvoir retirer sans problème la partie dorsale (9).
Enlever la housse en tissu. Retirer de la housse en tissu l'arceau en fil métallique réutilisable.

E
Prendre la bande de mousse (13) dans les fournitures et couper celle-ci à la longueur nécessaire.
Insérer la bande de mousse (13) des deux côtés dans le revêtement (14).

F
Insérer l'arceau en fil métallique (15) de la même manière dans les boucles de fixation (16) de la housse en cuir.

G
Relier l'arceau en fil métallique central (17) avec les fils de garniture du revêtement en passant dans les agrafes de fixation (18).
Compresser les agrafes de fixation (18) avec la pince spéciale (19).

H
Tendre la housse en cuir (20) sur la partie 2/3 ou sur la partie 1/3 du dossier (21) et l'adapter à la forme.
Retourner le bord de pliure (22) vers l'intérieur, puis l'enfoncer.
Installer la partie dorsale. Installer le cache du dossier.

Retour au chapitre 2.

source: www.ow.no

3.5 Lederen overtrek voor leuning van achterbank monteren

Vouwbladzijde openklappen!

A
Afdekking (1) voor ontgrendelingshendel met behulp van een schroevendraaier voorzichtig bij de clips losmaken en verwijderen.

B
Alleen voor touring / 2/3 leuninggedeelte
Afdekking van het slot (2) en afdekking (3) voor ontgrendelingshendel met behulp van een schroevendraaier losmaken en verwijderen. Afdekking van de gordel (4) bij de schroeven losmaken en verwijderen. Afdekking (5) van de hoofdsteun bij de schroeven losmaken en verwijderen.
Uitvoering met skizak
Afdekking (6) voor ontgrendelingshendel (skizak) aan de zijkant samendrukken en er naar boven aftrekken.

C
Alleen voor touring / 1/3 leuninggedeelte
Afdekking (7) voor ontgrendelingshendel en slotafdekking (8) met behulp van een schroevendraaier losmaken en verwijderen.

D
Ruggedeelte (9) op het 2/3 resp. 1/3 leuninggedeelte (10) met behulp van een schroevendraaier (12) bij de cliphaken (11) eruitwippen en het ruggedeelte (9) wegnemen. Buig de cliphaken met behulp van de schroevendraaier (12) naar binnen om het ruggedeelte (9) er zonder problemen te kunnen afnemen. Trek het stoffen overtrek eraf, neem de weer te gebruiken draadbeugels uit het stoffen overtrek.

E
Schuimrubber strip (13) uit de onderdelenset nemen en op de benodigde lengte afsnijden.
De schuimrubber strip (13) aan beide zijden in de stoffering (14) aanbrengen.

F
Draadbeugel (15) in dezelfde positie in de bevestigingslussen (16) van het lederen overtrek steken.

G
Draadbeugel (17) door de bevestigingsklemmen (18) met de garneringsdraden van de stoffering verbinden. Bevestigingsklemmen (18) met speciale tang (19) samendrukken.

H
Lederen overtrek (20) over het 2/3 resp. 1/3 leuninggedeelte (21) trekken en aan de contouren aanpassen.
Vouwrand (22) naar binnen ombuigen en erindrukken.
Ruggedeelte monteren, afdekking van leuning monteren.

Terug naar hoofdstuk 2.

source: www.ow.no

3.5 Montera läderklädsel för baksätets ryggstöd

Fäll ned den fällbara sidan!

A
Lossa försiktigt skyddet (1) för låsspaken vid clipsen med en skruvmejsel och ta bort den.

B
Endast för touring / 2/3-ryggstöd
Lossa skyddet (2) för låset och skyddet (3) för låsspaken med en skruvmejsel och ta bort dem.
Skruva ut skruvarna till bältesskyddet (4) och ta bort det. Skruva ut skruvarna till skyddet (5) för nackskyddet och ta bort det.
Utförande med skidsäck
Tryck ihop skyddet (6) för låsspaken (skidsäck) på sidan och dra av det uppåt.

C
Endast för touring / 1/3-ryggstöd
Lossa skyddet (7) för låsspaken och skyddet (8) för låset med en skruvmejsel och ta bort dem.

D
Haka loss ryggdelen (9) på 2/3-ryggstödet resp. 1/3-ryggstödet (10) vid fästclipsen (11) med hjälp av en skruvmejsel (12) och ta av ryggdelen. Böj in clipsen med en skruvmejsel (12) för att lätt kunna ta av ryggdelen (9).
Dra av tygklädseln. Ta ut den återanvändbara trådbygeln från tygklädseln.

E
Ta ut skumplastremsorna (13) från monteringssatsen och skär till dem till lämplig längd.
Placera skumplastremsorna (13) i underlaget (14).

F
Stick in trådbygeln (15) på samma sätt i fästflikarna (16) i läderklädseln.

G
Förbind trådbygeln (17) genom fästklamrarna (18) med trådarna på underlaget.
Pressa samman fästklamrarna (18) med en specialtång (19).

H
Dra läderklädseln (20) över 2/3-ryggstödet resp. 1/3-ryggstödet (21) och anpassa formen.
Vik in falskanten (22) och tryck in den.
Montera ryggdelen och skydden.

Gå tillbaka till kapitel 2.

source: www.ow.no

3.5 Montare il rivestimento di pelle per lo schienale del sedile posteriore

Aprire la pagina pieghevole!

A
Con l'ausilio di un cacciavite, staccare con cautela in corrispondenza delle clip la cornice (1) della leva di sbloccaggio e rimuoverla.

B
Solo per touring / 2/3 dello schienale
Con l'ausilio di un cacciavite, staccare e rimuovere la cornice della serratura (2) e la cornice (3) della leva di sbloccaggio. Svitare e rimuovere la cornice uscita cintura. Svitare e rimuovere la cornice (5) del poggiatesta.
Versione con sacco portasci
Comprimere lateralmente la cornice (6) della leva di sbloccaggio (sacco portasci) e staccarla tirando verso l'alto.

C
Solo per touring / 1/3 dello schienale
Con l'ausilio di un cacciavite, staccare e rimuovere la cornice (7) della leva di sbloccaggio e la cornice della serratura (8).

D
Con l'ausilio di un cacciavite sollevare la parte posteriore (9) dei 2/3 dello schienale e di 1/3 dello schienale (10) in corrispondenza delle clip di aggancio (11) e togliere la parte posteriore (9). Con l'ausilio del cacciavite (12) piegare i ganci di fissaggio verso l'interno per poter togliere senza problemi la parte posteriore (9).
Sfilare il rivestimento di stoffa. Prelevare dal rivestimento di stoffa i fili metallici curvi riutilizzabili.

E
Prelevare dal kit di montaggio la striscia di materiale espanso (13) e tagliarla a misura secondo la lunghezza necessaria. Inserire la striscia di materiale espanso (13) nel sostegno (14) da entrambi i lati.

F
Infilare i fili metallici curvi (15) con la stessa disposizione nelle linguette di fissaggio (16) del rivestimento di pelle

G
Unire il filo metallico (17) ai fili metallici di montaggio del sostegno usando le graffe di fissaggio (18).
Comprimere le graffe di fissaggio (18) con l'apposita pinza (19).

H
Tirare il rivestimento di pelle (20) sopra i 2/3 dello schienale e sopra 1/3 dello schienale (21) e adattarlo ai profili.
Rivoltare verso l'interno e spingere dentro il bordo della piegatura (22).
Montare la parte posteriore. Montare le cornici dello schienale.

Tornare al capitolo 2.

source: www.ow.no

3.5 Montaje de la funda de cuero para el respaldo del asiento posterior

¡Desplegar la hoja plegada!

A
Soltar cuidadosamente de los clips la guarnición (1) de la palanca de desbloqueo con ayuda de un destornillador y retirarla.

B
Sólo para touring / pieza de 2/3 del respaldo
Soltar y retirar la guarnición de cierre (2) y la guarnición (3) de la palanca de desbloqueo con ayuda de un destornillador. Soltar de los tornillos la guarnición del cinturón (4) y retirarla. Soltar de los tornillos la guarnición (5) del reposacabezas y retirarla.
Versiones con saco portaesquíes
Comprimir lateralmente la guarnición (6) de la palanca de desbloqueo (saco portaesquíes) y tirar de ella hacia arriba.

C
Solo para touring / pieza de 1/3 del respaldo
Soltar y retirar la guarnición (7) de la palanca de desbloqueo y la guarnición de cierre (8) con ayuda de un destornillador.

D
Desencajar de los clips en forma de gancho (11) la parte posterior (9) de la pieza de 2/3 del respaldo o de la pieza de 1/3 del respaldo (10) con ayuda de un destornillador (12) y retirar la parte posterior (9). Doble hacia adentro los ganchos de clip con ayuda de un destornillador (12) para poder retirar la parte posterior (9) sin problemas.
Quitar la funda de tejido. Retire los arcos de alambre reutilizables de la funda de tejido.

E
Sacar la banda de goma espuma (13) del juego de piezas y cortarla a la longitud necesaria.
Colocar la banda de goma espuma (13) en el apoyo (14) en ambos lados.

F
Introducir los arcos de alambre (15) en el mismo orden en las lengüetas de sujeción (16) de la funda de cuero.

G
Unir los arcos de alambre (17) con los alambres del guarnecido del apoyo por medio de grapas de retención (18).
Comprimir las grapas de retención (18) con tenazas especiales (19).

H
Tirar de la funda de cuero (20) sobre la pieza de 2/3 del respaldo o de la pieza de 1/3 del respaldo (21) y ajustarla a los contornos.
Doblar hacia adentro el canto plegado (22) y presionarlo.
Montar la parte posterior. Montar la guarnición del respaldo.

Volver al capítulo 2.

source: www.ow.no

3.5 Montagem do forro em pele no encosto do banco traseiro

Abra a página desdobrável!

A
Servindo-se de uma chave de fendas e agindo com o máximo cuidado, solte o painel (1) da alavanca de desbloqueio e remova-o.

B
Só no caso dos modelos touring / parte maior (2/3) do encosto do banco traseiro
Servindo-se de uma chave de fendas, solte o painel do fecho (2) e o painel (3) da alavanca de desbloqueio e remova-os. Desaperte os parafusos do painel do cinto de segurança (4) e remova-o. Desaperte os parafusos do painel (5) dos encostos de cabeça e remova-os.
Modelo equipado com saco de esquis
Prima lateralmente o painel (6) da alavanca de desbloqueio (saco de esquis) e levante-o para o retirar.

C
Só no caso dos modelos touring / parte menor (1/3) do encosto do banco traseiro
Servindo-se de uma chave de fendas, solte o painel (7) da alavanca de desbloqueio e o painel do fecho (8) e remova-os.

D
Com a ajuda de uma chave de fendas (12), desencaixe tanto a parte de trás (9) do encosto maior (2/3) como a parte de trás (10) do encosto menor (1/3) dos clipes de fixação (11) e remova-os. Servindo-se da chave de fendas (12), encurve os ganchos para dentro, a fim de poder remover a parte de trás (9) sem quaisquer dificuldades. Remova o forro de tecido. Retire os aro de arame reutilizáveis do forro de tecido.

E
Retire as tiras de material esponjoso (13) do conjunto de peças e corte-as de modo a ficarem com o comprimento necessário. Coloque as tiras (13) no apoio (14), de ambos os lados.

F
Introduza os aros de arame (15), de modo a ficarem com a mesma disposição, nas linguetas de fixação (16) do forro em pele.

G
Ligue os aros de arame (17), através dos grampos de fixação (18), aos arames da guarnição do apoio. Aperte os grampos de fixação (18) com um alicate especial (19).

H
Coloque o forro em pele (20) por cima do encosto maior (2/3) ou menor (1/3) (21) e ajuste-o aos contornos do encosto. Meta a dobra (22) para dentro e empurre-a, para que fique bem introduzida.
Monte a parte de trás. Monte o painel do encosto.

Regresse ao capítulo 2.

source: www.ow.no

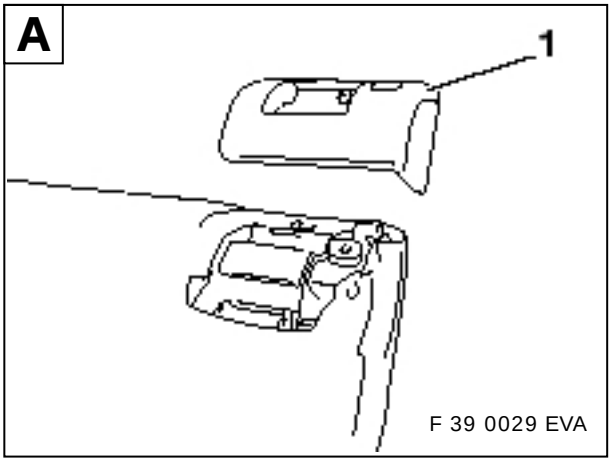

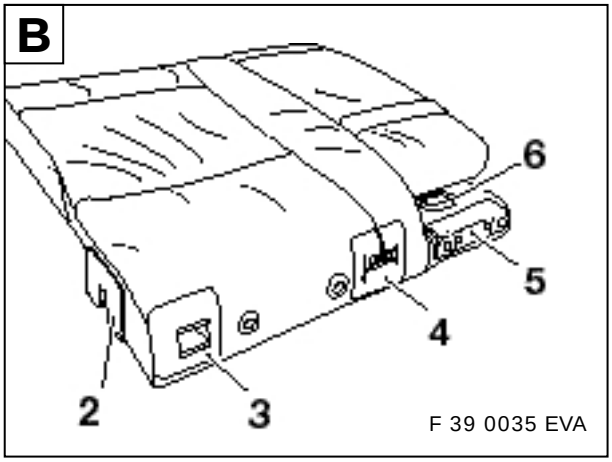

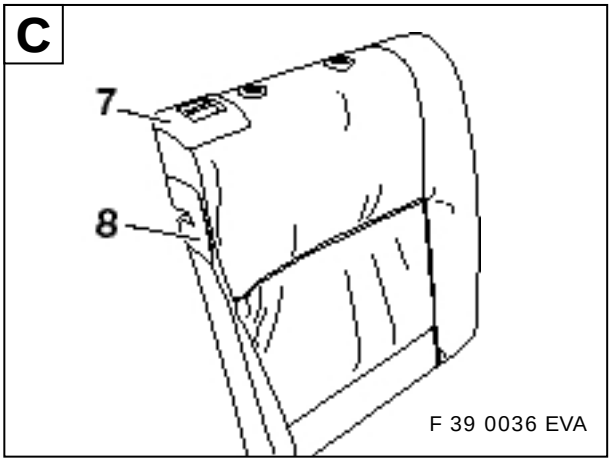

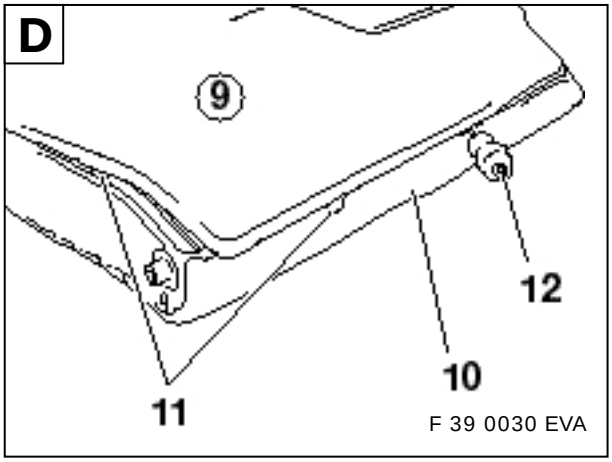

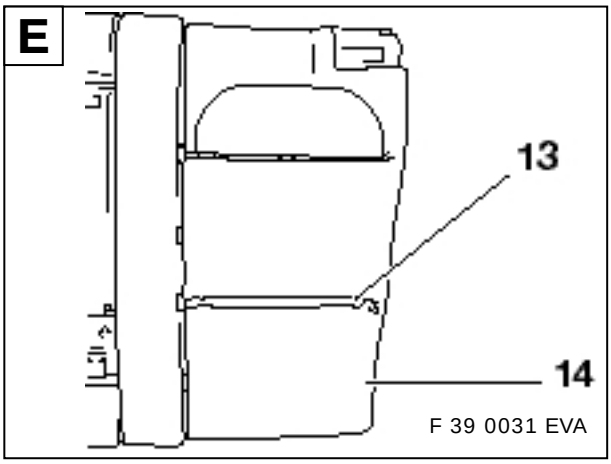

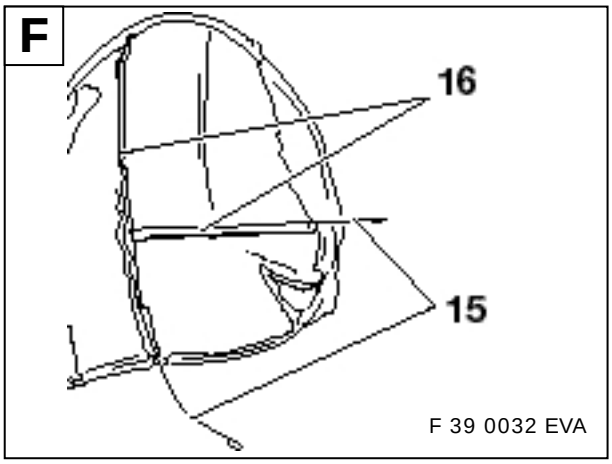

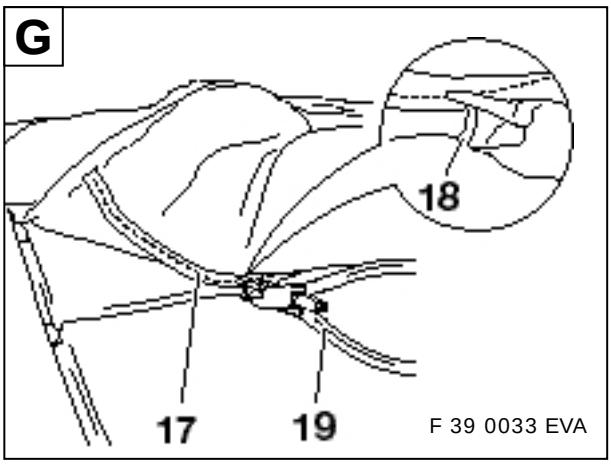

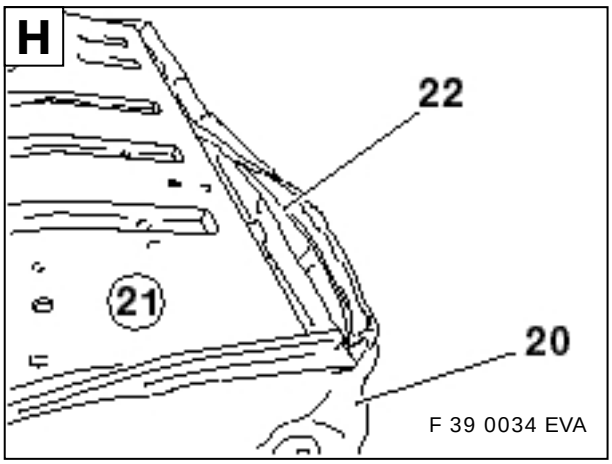

source: www.ow.no

3.6 Abschließende Arbeiten

Alle Modelle

Mittelarmlehne hinten einbauen.

Rücksitz und Rückenlehne bzw. Rückenlehnen einbauen.

Vordersitze links und rechts einbauen.

Vorhandene Kopfstützen einbauen.

 Die Belegungserkennung des Beifahrersitzes mit dem Diagnose Computer auf Funktion prüfen. Bei Fehleranzeigen ggf. Fehlerspeicher zurücksetzen.◄

Codierung

Dieses System ist nicht codierrelevant.

source: www.ow.no

3.6 Finalising operations

All models

Install centre armrest rear.

Install rear seat and backrest or backrests.

Install front seats left and right.

Install existing headrests.

 Check the occupancy detection system of the front passenger seat for proper functioning with the diagnostic computer. If there are malfunction indications reset error store.◄

Coding

This system is not coding relevant.

source: www.ow.no

3.6 Travaux de finition

Sur l'ensemble des modèles

Installer l'accoudoir central arrière.

Installer le siège arrière et le (ou les) dossier(s) arrière.

Installer les deux sièges avant.

Installer les appuis-tête existants.

 Vérifier le bon fonctionnement de la reconnaissance d'occupation du siège passager à l'aide de l'ordinateur pour diagnostics. Remettre à zéro la mémoire d'anomalies le cas échéant en cas d'affichage d'anomalies.◄

Codage

Ce système n'a pas besoin d'être codé.

source: www.ow.no

3.6 Werkzaamheden ter beëindiging

Alle modellen

Middelste armsteun achterin inbouwen.

Achterbank en achterbankleuning resp. achterbankleuningen inbouwen.

Stoelen links en rechts voorin inbouwen.

Aanwezige hoofdsteunen inbouwen.

 De functie van de bezettingsherkenning van de stoel van de voorpassagier met de diagnose computer controleren. Bij foutieve indicaties eventueel het foutengeheugen resetten.◄

Codering

Dit systeem is niet codeerrelevant.

source: www.ow.no

3.6 Avslutande arbeten

Alla modeller

Montera mittarmstödet bak.

Montera baksäte med ryggstöd.

Montera vänster och höger framsäte.

Montera befintliga nackskydd.

 Kontrollera beläggningsavkänningens funktion med diagnosdatorn. Återställ ev. felminnet vid felmeddelanden.◄

Kodning

Detta system behöver inte kodas.

source: www.ow.no

3.6 Lavori conclusivi

Tutti i modelli

Montare il bracciolo centrale posteriore.

Montare il sedile posteriore e lo/gli schienale/i.

Montare i sedili anteriori sinistro e destro.

Montare i poggiatesta presenti.

 Controllare il funzionamento del riconoscimento dell'occupazione del sedile del passeggero con il computer di diagnosi. Se vi sono indicazioni di errore cancellare eventualmente la memoria errori.◄

Codificazione

Questo sistema non è rilevante ai fini della codificazione.

source: www.ow.no

3.6 Trabajos finales

Todos los modelos

Montar el apoyabrazos central posterior.

Montar el asiento posterior y el respaldo posterior o los respaldos posteriores.

Montar los asientos delanteros izquierdo y derecho.

Montar los reposacabezas disponibles.

 Comprobar el funcionamiento del reconocimiento de ocupación del asiento del acompañante con el ordenador de diagnóstico. Si hay indicaciones de errores, reiniciar la memoria de errores en caso necesario.◄

Codificación

Este sistema no es relevante para la codificación.

source: www.ow.no

3.6 Trabalhos finais

Para todos os modelos

Monte o apoio para os braços traseiro.

Monte o assento e o encosto (ou encostos) do banco traseiro.

Monte os bancos dianteiros dos lados direito e esquerdo.

Monte os encostos de cabeça.

 Servindo-se do computador de diagnóstico, certifique-se de que o sistema de reconhecimento da ocupação do banco do passageiro está a funcionar devidamente. Se obtiver uma indicação de erro, e se for necessário, volte a repor a memória de erros a zero.◄

Codificação

Este sistema não é relevante em termos de codificação.

source: www.ow.no