Teile und Zubehör - Einbauanleitung

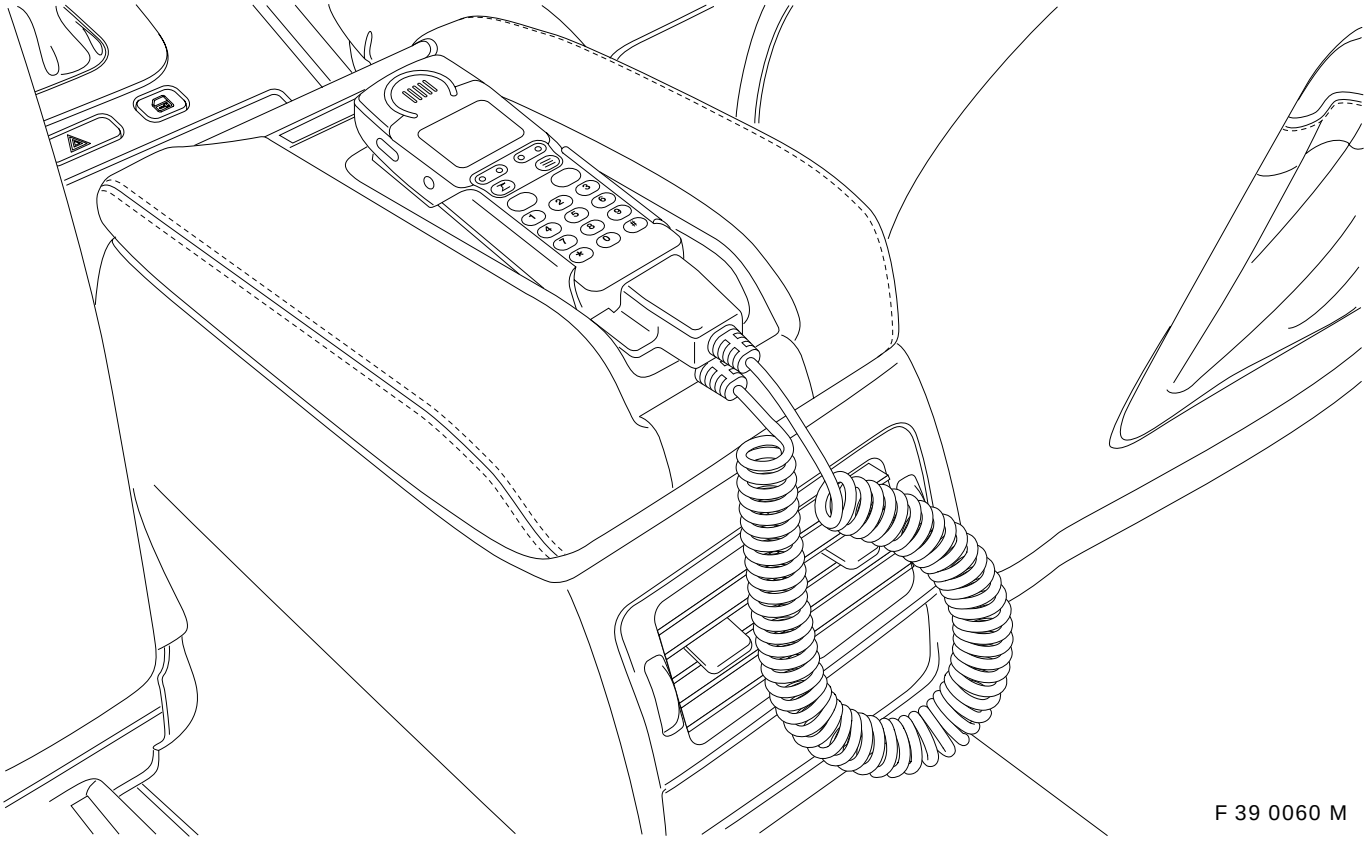

BMW-Mobiltelefon GSM-Netz für BMW 5er Reihe (E39)

(nur Fzg. ohne Telefonvorbereitung SA 640)

Fachkenntnisse sind Voraussetzung.

BMW Parts and Accessories – Installation Instruction
BMW GSM network mobile phone for the BMW 5 Series (E39)
(cars without SA 640 telephone preparation)

Instructions de montage des pièces et des accessoires BMW
Téléphone mobile GSM BMW pour la BMW Série 5 (E39)
(uniquement pour les voitures sans pré-installation pour téléphone SA 640)

BMW Onderdelen en accessoires – Montagehandleiding
BMW-mobiele telefoon GSM-net voor BMW 5-serie (E39)
(alleen auto's zonder telefoonvoorbereiding optie 640)

BMW Delar och tillbehör – Monteringsanvisning
BMW GSM-telefon till BMW 5-serien (E39)
(endast fordon utan telefonförberedelse SA 640)

Ricambi e accessori BMW – Istruzioni di montaggio
Telefono mobile GSM BMW per BMW Serie 5 (E39)
(solo vetture senza predisposizione telefono optional 640)

BMW piezas y accesorios – instrucciones de montaje
Teléfono móvil BMW red GSM para BMW Serie 5 (E39)
((sólo vehículos sin preinstalación de teléfono SA 640)

Peças e Acessórios BMW – Instruções de Montagem
Telemóvel BMW para a rede GSM para os modelos BMW, Série 5 (E39)
(exclusivamente para veículos sem pré-instalação para telefone SA 640)

Best.-Nr. 01 29 9 416 690 XI/98 Printed in Germany

source: www.ow.no

	Inhalt	**Seite**
1	Wichtige Hinweise	1-1
2	Einbau	2-1
3	Einbauhinweise	3-1
4	Schaltplan	4-1

	Contents	**Page**
1	Important notes	1-2
2	Installation	2-3
3	Installation notes	3-4
4	Circuit diagrams	4-2

	Sommaire	**Page**
1	Recommandations importantes	1-3
2	Montage	2-5
3	Recommandations concernant le montage	3-7
4	Schémas des connexions	4-3

	Inhoudsopgave	**Bladzijde**
1	Belangrijke aanwijzingen	1-4
2	Montage	2-7
3	Montageaanwijzingen	3-10
4	Schakelschema's	4-4

	Innehåll	**Sida**
1	Viktig information	1-5
2	Montering	2-9
3	Monteringsinstruktioner	3-13
4	Kopplingsscheman	4-5

	Sommario	**Pagina**
1	Avvertenze importanti	1-6
2	Montaggio	2-11
3	Istruzioni per il montaggio	3-16
4	Schemi elettrici	4-6

	Índice	**Página**
1	Indicaciones importantes	1-7
2	Instalación	2-13
3	Indicación para la instalación	3-19
4	Plano de conexiones	4-7

	Índice	**Página**
1	Informações importantes	1-8
2	Montagem	2-15
3	Instruções de montagem	3-22
4	Esquema de ligações	4-8

source: www.ow.no

1 Wichtige Hinweise

(Nur zum Gebrauch in der BMW HO bestimmt).
Einbauzeit ca. 4-6 Stunden.
Die Einbauzeiten können je nach Zustand und Ausstattung des Fahrzeuges abweichen.
Die Einbauanleitung ist nur für Fzg. ohne SA 640 (Telefonvorbereitung) gültig.

Zielgruppe
Zielgruppe dieser Einbauanleitung ist an BMW-Personenwagen ausgebildetes Fachpersonal.

Aufgaben
Alle Wartungs-, Reparatur-, Einbau- und Nachstellarbeiten an Personenkraftwagen eigenverantwortlich ausführen.
Alle Arbeiten sind mit Hilfe von gültigen BMW
- Reparaturanleitungen,
- Schaltplänen,
- Wartungshandbüchern,
- Arbeitsanleitungen,
- Diagnosehandbüchern

in rationeller Reihenfolge mit den vorgeschriebenen Werkzeugen (Sonderwerkzeugen) und unter Berücksichtigung der geltenden Gesundheits- und Sicherheitsvorschriften durchzuführen.

Sicherheitshinweise
Vor dem Einbau beachten Sie bitte folgende Hinweise:

Falls angegebene Pinkammern belegt sind, müssen Brücken, Doppelcrimpungen oder Parallelanschläge durchgeführt werden. Alle Arbeiten sind am Linkslenker-Fzg. dargestellt. Beim Rechtslenker-Fzg. müssen verschiedene Arbeiten spiegelbildlich durchgeführt werden.
Der Einbausatz enthält keine farbabhängigen Ausstattungsteile!
Das MID mit Telefonbedientaste ist für die Funktion des Telefons nicht erforderlich und sollte ggf. erst nach Absprache mit dem Kunden eingebaut werden (Kosten)!

**Alle Kabelbäume sind so zu verlegen, daß ein Knicken, Scheuern oder Quetschen ausgeschlossen ist.◄**

source: www.ow.no

1 Important information

(Only for use within the BMW dealer organisation).
Installation time approx. 4 - 6 hours.
The installation times may vary depending on the condition of the car and the equipment in it.
These installation instructions are only for cars without SA 640 (telephone preparation).

Target group
The target group for these installation instructions is staff who have been trained on BMW cars.

Work
All servicing, repair, installation and adjustment work on cars is completed at your own risk
All work is to be completed using the latest BMW
– Repair instructions,
– Circuit diagrams,
– Service manuals,
– Work instructions,
– Diagnostics manuals
in a rational sequence using the prescribed tools (special tools) and pursuant to the relevant health and safety regulations.

Safety notes
Please read the following before starting the installation work:

If the specified PIN slots are already in use, bridges, double crimps or parallel end stops are to be used. All work is shown for a left-hand drive model. On right-hand drive models the work must be completed the opposite way round.
The installation kit does not contain any colour-dependent parts.
The MID with telephone key is not required for the function of the telephone and should only be fitted with the consent of the customer (additional cost).

**All wiring harnesses are to be laid such that they cannot be kinked, chafed or crushed.◄**

source: www.ow.no

1 Recommandations importantes

(A utiliser uniquement au sein du réseau commercial BMW)
Temps de montage: env. 4 à 6 heures.
Les temps de montage sont susceptibles de varier en fonction de l'état et de l'équipement de la voiture.
Ces instructions de montage ne sont valables que pour les voitures sans SA 640 (pré-installation pour téléphone).

Groupe-cible
Le groupe-cible pour ces instructions de montage est le personnel spécialisé dans les voitures particulières BMW.

Consignes
L'ensemble des travaux de maintenance, de réparation, de montage et d'ajustage sur le voitures particulières est sous votre propre responsabilité.
L'ensemble des travaux doit être effectué à l'aide des
– instructions de réparation
– schémas de câblage
– manuels d'entretien
– instructions de travail
– manuels de diagnostic
BMW en cours de validité, dans un ordre rationnel, avec l'outillage prescrit (outils spéciaux) ainsi que dans le respect des consignes de sécurité et des recommandations sanitaires.

Recommandations concernant la sécurité
Avant le montage, tenez compte des recommandations suivantes :

Dans le cas où les chambres Pin sont déjà occupées, il faut mettre en place des ponts, des doubles crimps ou des cavaliers en parallèle. L'ensemble des opérations est indiqué sur un modèle avec direction à gauche. Sur un modèle avec direction à droite, la plupart des opérations doivent être réalisées de manière symétrique.
Le kit de montage ne contient pas d'éléments dont la couleur est importante !
Le MID avec touche de commande téléphone n'est pas indispensable au fonctionnement du téléphone et il convient de l'installer éventuellement uniquement après en avoir parlé avec le client (surcoût) !

**Les faisceaux de câbles doivent être posés de manière à ce qu'ils ne soient ni coudés, ni coincés et qu'ils ne soient pas soumis à des frottements.◄**

source: www.ow.no

1 Belangrijke aanwijzingen

(Alleen bestemd voor gebruik binnen de BMW handelsorganisatie).
Montagetijd ca. 4 - 6 uur
De montagetijden kunnen, afhankelijk van de toestand en de uitrusting van de auto, variëren.
De montagehandleiding is alleen geldig voor auto's zonder optie 640 (telefoonvoorbereiding).

Doelgroep
Doelgroep van deze montagehandleiding is het op BMW personenauto's opgeleide vakkundige personeel.

Taken
Alle onderhouds-, reparatie-, inbouw- en afstellingswerkzaamheden aan personenauto's in eigen verantwoordelijkheid uitvoeren. Alle werkzaamheden moeten met behulp van geldige BMW
– reparatiehandeleidingen,
– schakelschema's,
– onderhoudshandboeken,
– montagehandleidingen,
– diagnosehandboeken
in rationele volgorde met het voorgeschreven gereedschap (speciale gereedschap) en met inachtneming van de geldende gezondheids- en veiligheidsvoorschriften worden uitgevoerd.

Veiligheidsaanwijzingen
Let voor het inbouwen a.u.b. op volgende aanwijzingen:

Indien aangegeven PIN-kamers bezet zijn, moeten bruggen, dubbele krimpingen of parallele aansluitingen worden uitgevoerd. Alle werkzaamheden worden aan de hand van een links gestuurd model getoond. Bij rechtsgestuurde modellen moeten verschillende werkzaamheden in spiegelbeeld worden uitgevoerd.
De montageset bevat geen kleurafhankelijke uitrustingsdelen!
Het MID met telefoonbedieningstoets is voor de functie van de telefoon niet noodzakelijk en mag eventueel alleen na overleg met de klant worden ingebouwd (kosten)!

**Alle kabelbundels moeten zo worden gemonteerd dat knikken, schuren of platdrukken uitgesloten is.◂**

source: www.ow.no

1 Viktig information

(Endast avsedd för internt bruk inom BMW).
Monteringstid ca 4-6 timmar.
Monteringstiden kan variera beroende på fordonets kondition och utrustning.
Monteringsanvisningen gäller endast fordon utan SA 640 (telefonförberedelse).

Målgrupp
Denna monteringsanvisning riktar sig till fackpersonal som är utbildad för BMW personbilar.

Arbeten
Alla underhålls-, reparations-, monterings- och justeringsarbeten på personbilar utförs på eget ansvar.
Alla arbeten skall utföras med hjälp av gällande BMW
– reparationsanvisningar
– kopplingsscheman
– servicehandböcker
– arbetsanvisningar
– diagnoshandböcker
i rationell ordningsföljd med de angivna verktygen (specialverktyg) och enligt gällande arbetsmiljö- och säkerhetsföreskrifter.

Säkerhetsinstruktioner
Läs igenom följande instruktioner före monteringen:

Om angivna poler är belagda skall bryggor, dubbla pressförbindningar eller parallella anslag användas. Alla arbeten visas på vänsterstyrda fordon. På högerstyrda fordon skall vissa arbeten utföras spegelvänt.
Denna monteringssats innehåller inga delar som skall färgmatchas.
MID med telefonknapp behövs inte för telefonens funktion och bör endast monteras efter överenskommelse med kunden (kostnader)!

**Dra alla kabelstammar så att de inte bockas, skaver mot något eller kommer i kläm.◄**

source: www.ow.no

1 Avvertenze importanti

(Solo per uso interno dell'organizzazione commerciale BMW).
Tempo di montaggio ca. 4-6 ore.
I tempi di montaggio possono variare a seconda dello stato e dell'equipaggiamento della vettura.
Le istruzioni di montaggio sono solo per vetture senza optional 640 (predisposizione telefono).

Target group
Il target group di queste istruzioni di montaggio è il personale tecnico specializzato in automobili BMW.

Compiti
Eseguire sotto la propria responsabilità tutti i lavori di manutenzione, riparazione, montaggio e regolazione di autovetture. Tutti i lavori vanno eseguiti con l'ausilio di
– istruzioni di riparazione
– schemi elettrici
– manuali di manutenzione
– istruzioni di lavoro
– manuali di diagnosi
validi della BMW nella successione logica prevista con gli attrezzi (attrezzi speciali) prescritti e tenendo conto delle norme di sicurezza e delle norme sanitarie in vigore.

Norme di sicurezza
Prima di procedere al montaggio prendere nota delle seguenti avvertenze.

Nel caso gli alloggiamenti dei piedini indicati siano occupati, si dovranno eseguire ponti, crimpaggi doppi e terminali paralleli. Tutti i lavori sono descritti sul modello con guida a sinistra. Nei modelli con guida a destra diversi lavori vanno eseguiti specularmente.
Il kit di montaggio non è comprensivo dei pezzi di equipaggiamento dipendenti dal colore!
Il MID con pulsante telefono non è necessario per il funzionamento del telefono ed eventualmente dovrebbe essere installato solo dopo aver consultato il cliente (costo)!

**Tutti i pettini dei cavi vanno posati in modo da evitare piegamenti sfregamenti o schiacciamenti.◄**

source: www.ow.no

1 Indicaciones importantes

(Para uso exclusivo de la organización comercial BMW).
Tiempo de montaje aprox. 4-6 horas.
Los tiempos de montaje pueden variar dependiendo del estado y equipamiento del vehículo.
Las instrucciones de montaje son válidas sólo para vehículos sin SA 640 (preinstalación de teléfono).

Destinatarios
Los destinatarios de estas instrucciones de montaje son el personal especializado en automóviles BMW.

Tareas
Llevar a cabo con responsabilidad propia los trabajos de mantenimiento, reparación, montaje y reajuste en los vehículos.
Todos los trabajos tienen que ser realizados con ayuda de los
– manuales de reparaciones,
– planos de conexiones eléctricas,
– manuales de mantenimiento,
– manuales de trabajo,
– manuales de diagnóstico
de BMW, en orden conveniente, y con las herramientas indicadas (herramientas especiales), teniendo en cuenta las prescripciones de salud y seguridad vigentes.

Indicaciones de seguridad
Antes de la instalación, tenga en cuenta, por favor, las siguientes indicaciones:

En el caso de que las cámaras de PIN indicadas estén ocupadas, habrá que instalar puentes, empalmes dobles o conexiones paralelas. Todos los trabajos se explican en el vehículo con el volante a la izquierda. En el vehículo con el volante a la derecha, diferentes trabajos tienen que realizarse de forma simétrica.
¡El equipo de montaje no contiene piezas de equipamiento a juego con el color!
¡La pantalla de información múltiple (MID) con tecla de mando para teléfono no es necesaria para el funcionamiento del teléfono y debería instalarse (con coste), sólo tras haberlo consultado con el cliente!

**Hay que instalar todos los arneses de cables evitando toda posibilidad de que se doblen, rocen o se aplasten.◄**

source: www.ow.no

1 Informações importantes

(Para utilização exclusiva nas oficinas BMW.)
Tempo de montagem: cerca de 4 a 6 horas, podendo variar em função do equipamento do veículo.
Estas instruções de montagem aplicam-se exclusivamente a veículos sem SA 640 (pré-instalação para telefone).

Grupo destinatário
Estas instruções de montagem destinam-se ao pessoal técnico que tenha recebido formação relativa aos veículos ligeiros de passageiros BMW.

Tarefas
Execução, sob sua total responsabilidade, de todos os trabalhos de manutenção, reparação, montagem e de ajuste em veículos ligeiros de passageiros.
Todos os trabalhos deverão ser levados a cabo, de acordo com uma sequência lógica de operações, com as ferramentas (ferramentas especiais) indicadas para o efeito, tendo em consideração não só os regulamentos de segurança e sanitários em vigor aplicáveis mas também as indicações
– das instruções de reparação,
– dos esquemas de circuitos,
– dos manuais de manutenção,
– das instruções de trabalho e
– dos manuais de diagnóstico
da BMW em vigor.

Indicações de segurança
Antes de proceder à montagem deverá ter as seguintes indicações em atenção:

Caso as câmaras ou os pinos indicados já estejam ocupados, deverão ser efectuadas ligações em ponte, ligações com encosto duplo ou em paralelo. Estas instruções descrevem as operações a executar em veículos de volante à esquerda. No caso de veículos de volante à direita terá de efectuar diversas operações do lado oposto do veículo, de forma correspondentemente simétrica.
O conjunto de montagem não inclui quaisquer componentes dependentes de cores.
O mostrador de informações múltiplas (MID) com a tecla de comando do telefone não é necessário para que o telefone possa funcionar, pelo que só deverá ser montado depois da dita montagem ser acordada com o cliente (devido aos custos envolvidos).

**Ao assentar as cablagens, certifique-se de que não fiquem dobradas, esmagadas ou se possam desgastar por causa do atrito.◄**

source: www.ow.no

11 Einbausatz Telefon/Freisprecheinrichtung

Klappseite 17 ausklappen!

Der Schalter mit Telefontaste für das Multi-Funktions-Lenkrad (MFL) sowie das MID sind nicht im Einbausatz enthalten und müssen gesondert bestellt werden.

Pos.	Bezeichnung	Menge
1	Zusatzkabelbäume	
I	- Verbindungsleitung Handy	1
II	- Stromversorgungskabelbaum	1
III	- Mikrofonkabelbaum	1
IV	- Lautsprecherkabelbaum[1)]	1
V	- Umschaltmodul[1)]	1
VI	- Adapterkabel Umschaltmodul (nur bei BM-Radio)[1)]	1
2	Dichtstreifen	1
3	Basisinterface	1
4	Steckerhalter	1
5	Haltebügel (Basisinterface)	1
6	Sechskantmutter SW 8 mm	4
7	Halter (Basisinterface)	1
8	Leitungskompensator	1
9	Mikrofonabdeckung (nur Fzg. mit Schiebedach)*	1
10	Mikrofon	1
11	Ejectbox	1
12	Kreuzschlitzschraube St4,2x22	4
13	Abdeckung Schiebedachmotor (nur Fzg. mit Schiebedach)*	1
14	Abdeckung Mikrofon (nur Fzg. ohne Schiebedach)*	1
15	Blende (nur Fzg. ohne Schiebedach)*	1
16	Halterahmen (nur Fzg. ohne Schiebedach)	1
17	Halter Steckverbindung	1
18	Kabelbinder	10
19	Sicherung 10 A	1

Die mit * gekennzeichneten Teile sind je nach Ausstattung gesondert zu bestellen.

[1)] Teile sind nicht im Einbausatz enthalten und müssen bei Fzg. ohne BMW Hifi-System Professional DSP gesondert bestellt werden.

source: www.ow.no

11 Telephone/Hands-free facility installation kit

Fold out folded page 17.

The switch with the telephone key for the multi-functional steering wheel and the MID are not supplied in the installation kit and must be ordered separately.

Items	Description	Quantity
1	Additional wiring harnesses	
I	- Mobile phone connection cable	1
II	- Power supply wiring harness	1
III	- Microphone wiring harness	1
IV	- Speaker wiring harness[1)]	1
V	- Switch module[1)]	1
VI	- Adapter cable for switch module (with BM radio only)[1)]	1
2	Sealing strip	1
3	Base interface	1
4	Plug holder	1
5	Retaining bar (base interface)	1
6	Hexagonal nut, 8 mm	4
7	Holder (base interface)	1
8	Cable compensator	1
9	Microphone cover (cars with sunroof only)*	1
10	Microphone	1
11	Eject box	1
12	Philips screw St 4.2x22	4
13	Cover for sunroof motor (cars with sunroof only)*	1
14	Microphone cover (cars without sunroof only)*	1
15	Trim (cars without sunroof only)*	1
16	Support frame (cars without sunroof only)	1
17	Plug connector holder	1
18	Cable ties	10
19	10 A fuse	1

The parts marked * may have to be ordered separately depending on the equipment in the car.

[1)] Parts are not included in the installation kit and must be ordered separately for cars without a BMW Professional DSP hi-fi system.

source: www.ow.no

11 Kit de montage «téléphone-dispositif mains libres»

Déplier le rabat p. 17 !

Le commutateur avec touche téléphone pour volant multifonctions (MFL) ainsi que le MID ne font pas partie du kit de montage et doivent faire l'objet d'une commande séparée.

Repère	Dénomination	Quantité
1	Faisceaux de câbles complémentaires	
I	- Fil de raccordement du téléphone mobile	1
II	- Faisceau de câbles d'alimentation électrique	1
III	- Faisceau de câbles du micro	1
IV	- Faisceau de câbles du haut-parleur[1)]	1
V	- Module de commutation[1)]	1
VI	- Câble adaptateur du module de commutation (uniq. pour l'autoradio couplé au moniteur de bord)[1)]	1
2	Bande d'étanchéité	1
3	Interface de base	1
4	Porte-fiches	1
5	Etrier de maintien (interface de base)	1
6	Ecrou hexagonal d'ouverture 8 mm	4
7	Support (interface de base)	1
8	Compensateur de ligne	1
9	Couvercle du micro (uniq. sur les voitures avec toit ouvrant)*	1
10	Micro	1
11	Ejectbox	1
12	Vis à empreinte cruciforme 4,2x22	4
13	Couvercle du moteur du toit ouvrant (uniq. sur les voitures avec toit ouvrant)*	1
14	Couvercle du micro (uniq. sur les voitures sans toit ouvrant)*	1
15	Cache (uniq. sur les voitures sans toit ouvrant)*	1
16	Cadre support (uniq. sur les voitures sans toit ouvrant)	1
17	Support de connecteur mâle-femelle	1
18	Collier de câblage	10
19	Fusible 10 A	1

Les pièces munies d'un * sont à commander séparément en fonction de l'équipement.

[1)] Ces pièces ne font pas partie du kit de montage et sont à commander séparément pour les voitures non équipées du système hi-fi BMW Professional DSP.

source: www.ow.no

11 Montageset telefoon/hands-free-systeem

Vouwbladzijde 17 openklappen!

De schakelaar met telefoontoets voor het Multi-Functionele-Stuurwiel (MFS) alsmede het MID behoren niet tot de montageset en moeten afzonderlijk worden besteld.

Pos.	Naam	Hoeveel-heid
1	Extra kabelbundels	
I	- Verbindingsleiding mobiele telefoon	1
II	- Stroomtoevoerkabelbundel	1
III	- Microfoonkabelbundel	1
IV	- Luidsprekerkabelbundel[1)]	1
V	- Omschakelmodule[1)]	1
VI	- Adapterkabel omschakelmodule (alleen bij BM radio)[1)]	1
2	Afdichtingsstrip	1
3	Basisinterface	1
4	Stekkerhouder	1
5	Bevestigingsbeugel (basisinterface)	1
6	Zeskantmoer slw 8 mm	4
7	Houder (basisinterface)	1
8	Leidingcompensator	1
9	Microfoonafdekking (alleen auto's met schuifdak)*	1
10	Microfoon	1
11	Ejectbox	1
12	Kruiskopschroef St4,2x22	4
13	Afdekking schuifdakmotor (alleen auto's met schuifdak)*	1
14	Afdekking microfoon (alleen auto's zonder schuifdak)*	1
15	Paneel (alleen auto's zonder schuifdak)*	1
16	Bevestigingsframe (alleen auto's zonder schuifdak)	1
17	Houder steekverbinding	1
18	Bundelbanden	10
19	Zekering 10A	1

De met * gekenmerkte onderdelen moeten, afhankelijk van de uitrusting, afzonderlijk worden besteld.

[1)] Onderdelen bevinden zich niet in de montageset en moeten bij auto's zonder BMW hifi-systeem Professional DSP afzonderlijk worden besteld.

source: www.ow.no

11 Monteringssats telefon/handsfreeset

Veckla ut utviksbladet 17!

Brytaren med telefonknappen för multifunktionsratten samt multiinformationsdisplayen (MID) ingår inte i monteringssatsen, utan skall beställas separat.

Pos.	Beteckning	Antal
1	Extrakabelstammar	
I	- Anslutningskabel, mobiltelefon	1
II	- Strömförsörjningskabelstam	1
III	- Mikrofonkabelstam	1
IV	- Högtalarkabelstam[1)]	1
V	- Omkopplingsmodul[1)]	1
VI	- Adapterkabel till omkopplingsmodul (endast med färddatorradio)[1)]	1
2	Tätningslist	1
3	Gränssnitt	1
4	Kontakthållare	1
5	Fästbygel (gränssnitt)	1
6	Sexkantmutter 8 mm	4
7	Hållare (gränssnitt)	1
8	Ledningskompensator	1
9	Mikrofonkåpa (endast fordon med taklucka)*	1
10	Mikrofon	1
11	Ejectbox	1
12	Krysspårskruv St 4,2x22	4
13	Kåpa till takluckans motor (endast fordon med taklucka)*	1
14	Mikrofonkåpa (endast fordon utan taklucka)*	1
15	Panel (endast fordon utan taklucka)*	1
16	Fästram (endast fordon utan taklucka)	1
17	Hållare till kontaktdon	1
18	Kabelband	10
19	Säkring 10 A	1

Komponenter markerade med * skall beställas separat beroende på fordonets utrustning.

[1)] Komponenterna ingår ej i monteringssatsen, utan skall beställas separat för fordon utan BMW Hifi Professional DSP.

source: www.ow.no

11 Kit di montaggio telefono/kit viva voce

Aprire la pagina pieghevole 17!

L'interruttore con pulsante telefono per il volante multifunzionale (MFL) e il MID non è compreso nel kit di montaggio e deve essere ordinato a parte.

Voce	Descrizione	Quantità
1	Pettini dei cavi supplementari	
I	- Cavo di collegamento cellulare	1
II	- Pettine del cavo dell'alimentazione	1
III	- Pettine del cavo del microfono	1
IV	- Pettine del cavo dell'altoparlante[1)]	1
V	- Modulo di commutazione[1)]	1
VI	- Cavo adattatore modulo di commutazione (solo per autoradio con monitor di bordo)[1)]	1
2	Striscia di tenuta	1
3	Interfaccia base	1
4	Supporto spina	1
5	Staffa di fissaggio (interfaccia base)	1
6	Dado esagonale apertura 8 mm	4
7	Supporto (interfaccia base)	1
8	Compensatore di linea	1
9	Copertura microfono (solo vetture con tetto scorrevole)*	1
10	Microfono	1
11	Eject-box	1
12	Vite con testa a croce 4,2x22	4
13	Copertura motore tetto scorrevole (solo vetture con tetto scorrevole)*	1
14	Copertura microfono (solo vetture senza tetto scorrevole)*	1
15	Cornice (solo vetture senza tetto scorrevole)*	1
16	Telaio di fissaggio (solo vetture senza tetto scorrevole)	1
17	Supporto collegamento a spina	1
18	Serracavi	10
19	Fusibile 10A	1

I pezzi contrassegnati con * vanno ordinati a parte a seconda dell'equipaggiamento.

[1)] I pezzi non sono compresi nel kit di montaggio e devono essere ordinati a parte per le vetture senza HiFi-System BMW Professional DSP.

Source: www.ow.no

11 Conjunto de montaje de teléfono/dispositivo de manos libres

¡Desplegar la hoja 17 plegada!

El interruptor con tecla de teléfono para el volante multifunción (MFL) así como la pantalla de información múltiple (MID) no están incluidos en el conjunto de montaje y deben ser pedidos por separado.

Pos.	Descripción	Cantidad
1	Arneses de cables adicionales	
I	- Cable de unión del teléfono móvil	1
II	- Arnés de cables de alimentación de corriente	1
III	- Arnés de cables del micrófono	1
IV	- Arnés de cables del altavoz[1)]	1
V	- Módulo de conmutación[1)]	1
VI	- Cable adaptador del módulo de conmutación (sólo con radio de monitor a bordo)[1)]	1
2	Franjas de obturación	1
3	Interfaz base	1
4	Soporte de conector	1
5	Estribo de retención (interfaz base)	1
6	Tuerca hexagonal SW 8 mm	4
7	Soporte (interfaz base)	1
8	Amplificador	1
9	Recubrimiento del micrófono (sólo vehículos con techo corredizo)*	1
10	Micrófono	1
11	Ejectbox	1
12	Tornillo de estrella St4,2x22	4
13	Recubrimiento del motor del techo corredizo (sólo vehículos con techo corredizo)*	1
14	Recubrimiento del micrófono (sólo vehículos sin techo corredizo)*	1
15	Embellecedor (sólo vehículos sin techo corredizo)*	1
16	Marco de sujeción (sólo vehículos sin techo corredizo)	1
17	Soporte de conexión de clavija	1
18	Unión para cables	10
19	Fusible 10 A	1

Las piezas marcadas con * hay que pedirlas por separado en función del equipamiento del vehículo.

[1)] El conjunto de montaje no contiene las piezas y hay que pedirlas por separado para vehículos sin BMW HiFi-System Professional DSP.

source: www.ow.no

11 Conjunto de montagem do telefone/do equipamento de mãos livres

Abra a página desdobrável 17.

Nem o interruptor com a tecla de comando do telefone para o volante multifuncional, nem o mostrador de informações múltiplas estão incluídos no conjunto de montagem, tendo de ser encomendados em separado.

Pos.	Designação	Qtde.
1	Cablagens adicionais	
I	- Cabo de ligação do telemóvel	1
II	- Cablagem de alimentação de energia	1
III	- Cablagem do microfone	1
IV	- Cablagem dos altifalantes[1)]	1
V	- Módulo de comutação[1)]	1
VI	- Cabo de adaptação do módulo de comutação (só nos veículos com rádio do monitor de bordo)[1)]	1
2	Tiras de vedação	1
3	Interface de base	1
4	Suporte de ficha	1
5	Aro de retenção (interface de base)	1
6	Porca sextavada com uma abertura de 8 mm	4
7	Suporte (interface de base)	1
8	Compensador de linha	1
9	Cobertura do microfone (só nos veículos com tecto de abrir)*	1
10	Microfone	1
11	Ejectbox	1
12	Parafuso Philips St4,2x22	4
13	Cobertura do motor do tecto de abrir (só nos veículos com tecto de abrir)*	1
14	Cobertura do microfone (só nos veículos sem tecto de abrir)*	1
15	Painel (só nos veículos sem tecto de abrir)*	1
16	Armação de fixação (só nos veículos sem tecto de abrir)	1
17	Suporte da conexão de ficha	1
18	Braçadeira para cabos	10
19	Fusível de 10 A	1

Os componentes assinalados com * deverão ser encomendados em separado, em função do equipamento do veículo.

[1)] Estas peças não estão incluídas no conjunto de montagem e, no caso dos veículos sem o sistema de alta-fidelidade da BMW Professional DSP, terão de ser encomendadas em separado.

Source: www.ow.no

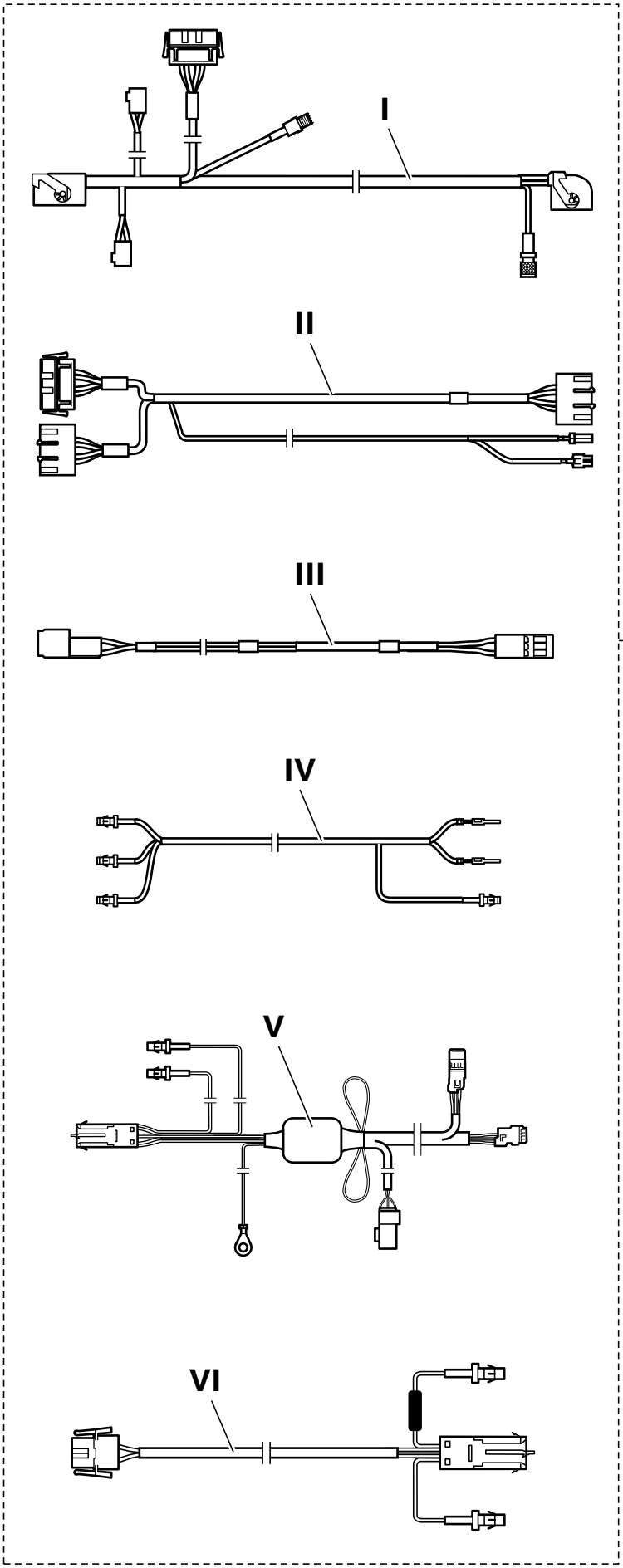

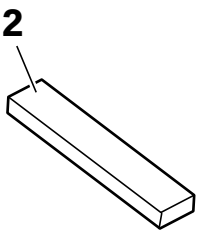

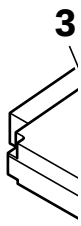

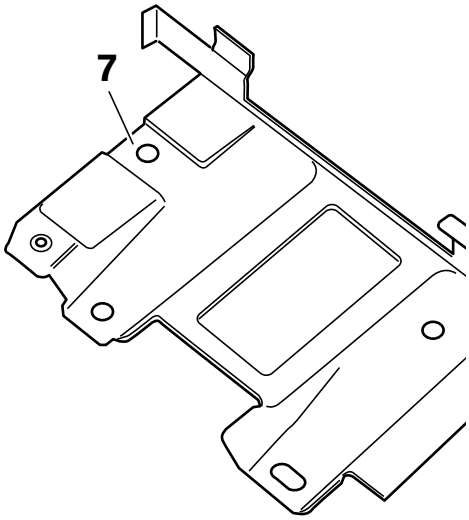

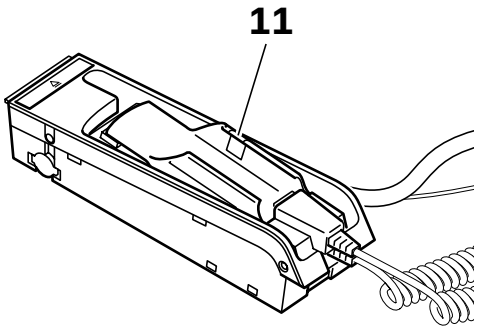

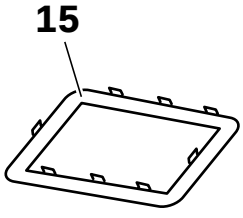



source: www.ow.no

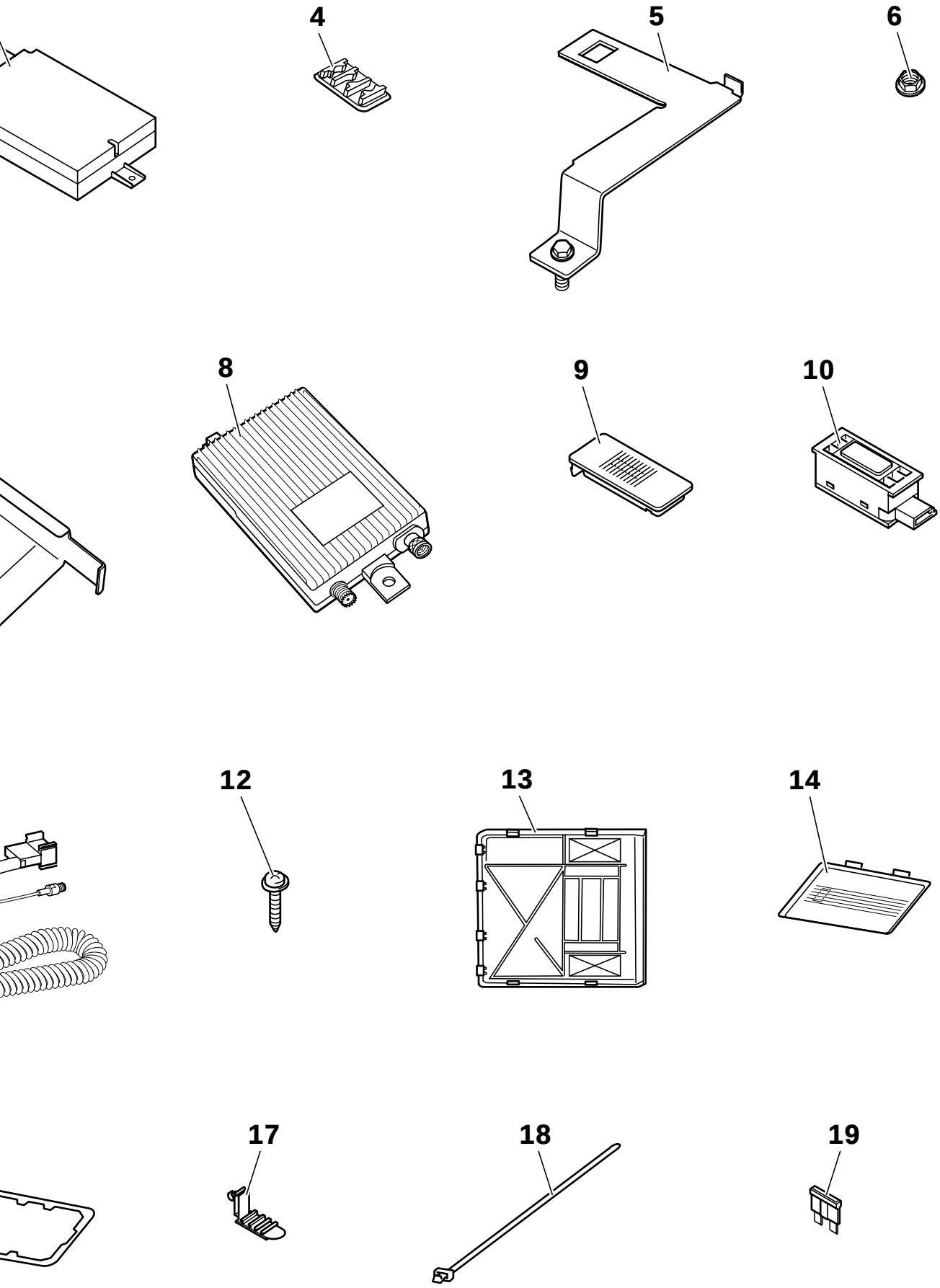

F 39 0112 M

source: www.ow.no

2 Einbau

Hinweise
Sicherheitshinweise in Kapitel 1 beachten.
Für den Zubehöreinbau liegen die bekannten Werkstattinformationen zugrunde. Die davon abweichenden Arbeitsschritte werden in Kapitel 2 und 3 ausführlich beschrieben.

Vorarbeiten ..... siehe Kapitel 31.

Klappseite 17 ausklappen!

A

1 Zusatzkabelbäume (I-VI) ..... verlegen/anschließen, siehe Kapitel 3.5.
Anschlußübersicht:
- Verbindungsleitung/Stromversorgungskabelbaum siehe Kapitel 3.2.
- Mikrofonkabelbaum/Lautsprecherkabelbaum siehe Kapitel 3.3.
- Umschaltmodul siehe Kapitel 3.4.

B

2 Dichtstreifen (2) ..... auf das Basisinterface (3) gemäß Abbildung aufkleben.
3 Basisinterface (3)..... auf den Halter (7) so auflegen, daß das Basisinterface (3) mit der Kante (23) übereinstimmt. Haltebügel (5) in die Aussparung (22) einhängen und mit vorhandener Sechskantschraube (24) SW 8 mm befestigen. Anzugsdrehmoment 5 Nm.
4 Steckerhalter (4) ..... in den Haltebügel (5) einhängen.
5 Haltebügel (5)

C

6 Sechskantmutter (6) SW 8 mm
7 Halter (7) ..... mit vormontiertem Basisinterface (3) umdrehen und Leitungskompensator (8) mit 2 Sechskantmuttern (6) SW 8 mm befestigen. Anzugsdrehmoment 5 Nm. Adapterstück (25) aus Einbausatz Antenne gemäß Abbildung an den Leitungskompensator (8) anschließen.
8 Leitungskompensator (8) ..... wie folgt anschließen und einbauen:
Abzweig **I/3**, 3poliges Buchsengehäuse, an das 3polige Stiftgehäuse (26) anschließen. Abzweig **I/2**, 54poliges Buchsengehäuse, an das Basisinterface (3) anschließen. Abzweig **I/5**, Antennenbuchse Mini UHF, an den Antennenstecker (27) anschließen. Antennenkabel (28) an das Adapterstück (25) anschließen.

⚠ Die Abbildung zeigt den Einbau des Basisinterface (3) ohne Leitungskompensator.◄
Vormontiertes Basisinterface (3) auf die Gewindebolzen (29) von Verstärkung Wasserrinne im Kofferraum links aufsetzen und mit 2 Sechskantmuttern (6) SW 8 mm befestigen.

D

9 Mikrofonabdeckung (9)..... einbauen, siehe Kapitel 3.6.
10 Mikrofon (10) ..... einbauen/anschließen, siehe Kapitel 3.6.

source: www.ow.no

E

11 Ejectbox (11)..... in Mittelarmlehne Telefon einsetzen und nach unten drücken, bis Rastnasen einrasten. Einbauen/anschließen siehe Kapitel 3.7.

Mittelarmlehne Telefon muß je nach Ausstattungsfarbe gesondert bestellt werden (Teile-Nr. siehe ETK / MF)!◄

F

12 Bedienschalter (20) ..... durch Bedienschalter mit Telefontaste ersetzen.

Nur Fzg. mit Multi-Funktions-Lenkrad.◄

G

13 MID (21) ..... bzw. IRIS gegen MID mit Telefonbedientaste tauschen.

Bei Fahrzeugen ohne Bordmonitorradio und mit Radio „C32 Reverse RDS“ müßte das Radio getauscht und der Zusatzkabelbaum für Nachrüstung MID eingebaut werden. Das entsprechende MID mit Telefonbedientaste muß gesondert bestellt werden.◄

source: www.ow.no

2 Installation

Notes
Refer to the safety instructions in section 1.
The installation work is based on the general workshop information. Any work which differs from this is described in detail in sections 2 and 3.

	Preparatory work	See section 31.
	Fold out folded page 17.	
	A	
1	Additional wiring harnesses (I-VI)	Lay and connect, see section 3.5. Connection overview - Connection cable/Power supply wiring harness, see section 3.2. - Microphone wiring harness/Speaker wiring harness, see section 3.3. - Switch module, see section 3.4.
	B	
2	Sealing strip (2)	Affix the sealing strip (2) to the base interface (3) as shown in the drawing.
3	Base interface (3)	Place the base interface (3) on the holder (7) so that the base interface (3) is flush with the edge (23). Attach the retaining bar (5) to the recess (22) and secure it with the existing hexagonal screw (24), size 8 mm. Tightening torque 5 Nm.
4	Plug holder (4)	Attach the plug holder (4) to the retaining bar (5).
5	Retaining bar (5)	
	C	
6	Hexagonal nut (6), size 8 mm	
7	Holder (7)	Turn the holder (7) over with assembled base interface (3) and secure the cable compensator (8) with two hexagonal nuts (6), size 8 mm. Tightening torque 5 Nm. Connect the adapter (25) from the aerial installation kit to the cable compensator (8) as shown in the drawing.
8	Cable compensator (8)	Install and connect up the cable compensator (8) as follows: Connect branch **I/3**, 3-pin socket casing, to the 3-pin plug casing (26). Connect branch **I/2**, 54-pin socket casing to the base interface (3). Connect branch **I/5**, Mini UHF aerial socket, to the aerial plug (27). Connect the aerial cable (28) to the adapter (25). ⚠ The illustration shows the installation of the base interface (3) without a cable compensator.◀ Place the assembly base interface (3) on the threaded bolt (29) from the water gully reinforcement on the left-hand side of the boot and secure it with two hexagonal nuts (6), size 8 mm.
	D	
9	Microphone cover (9)	Install the microphone cover, see section 3.6.
10	Microphone (10)	Install and connect the microphone, see section 3.6.

source: www.ow.no

E

11 Eject box (11) ..... Insert the eject box (11) into the telephone centre armrest and press it downwards until the engagement pins click into position.
Installation/Connection, see section 3.7.

The telephone centre armrest must be ordered separately to match the trim colour (see ETK / MF for part number).◄

F

12 Control switch (20) ..... Replace the control switch with the telephone key.

Cars with multi-functional steering wheel only.◄

G

13 MID (21) ..... Replace the MID (21) or IRIS with an MID with a telephone key.

On cars without an on-board monitor radio and with a "C32 Reverse RDS" radio, the radio must be replaced and the additional wiring harness for the MID retrofit installed. The corresponding MID with a telephone key must be ordered separately.◄

source: www.ow.no

2 Montage

Recommandations
Respecter les recommandations concernant la sécurité du chapitre 1.
Pour le montage des accessoires, se référer aux informations d'atelier traditionnelles. Les opérations qui sont différentes sont décrites en détail aux chapitres 2 et 3.

Travaux préliminaires ..... voir chapitre 3.1.

Déplier le rabat p. 17 !

A

1 Faisceaux de câbles complémentaires (I-VI)..... à poser / à raccorder, voir chapitre 3.5.
Tableau des raccordements :
- fil de raccordement - faisceau de câbles d'alimen-tation électrique, voir chapitre 3.2.
- faisceau de câbles du micro - faisceau de câbles du haut-parleur, voir chapitre 3.3.
- module de commutation, voir chapitre 3.4.

B

2 Bande d'étanchéité (2) ..... à coller sur l'interface de base (3) conformément au schéma.

3 Interface de base (3) ..... à installer sur le support (7) de manière à ce que l'interface de base (3) coïncide avec l'arête (23). Accrocher l'étrier de maintien (5) dans la réservation (22) et fixer la vis à tête hexagonale de 8 mm présente (24). Couple de serrage : 5 Nm.

4 Porte-fiches (4)..... à accrocher à l'étrier de maintien (5).

5 Etrier de maintien (5)

C

6 Ecrou hexagonal (6) d'ouverture 8 mm

7 Support (7)..... à retourner avec l'interface de base (3) pré-installée, puis fixer le compensateur de ligne (8) avec deux écrous hexagonaux (6) d'ouverture 8 mm. Couple de serrage : 5 Nm. Raccorder l'adaptateur (25) du kit de montage de l'antenne au compensateur de ligne (8) conformément au schéma.

8 Compensateur de ligne (8) ..... à raccorder comme suit et à installer :
raccorder la dérivation **I/3**, boîtier à douilles 3 pôles, au porte-languettes 3 pôles (26). Raccorder la dériva-tion **I/2**, boîtier à douilles 54 pôles, à l'interface de base (3). Raccorder la dérivation **I/5**, douille d'antenne mini UHF, à la fiche d'antenne (27). Raccorder le câble d'antenne (28) à l'adaptateur (25).

⚠ Le schéma indique comment monter l'interface de base (3) sans compensateur de ligne.◄
Placer l'interface de base (3) prémontée sur le boulon fileté (29) du renfort de gouttière dans le coffre à bagages côté gauche, puis la fixer avec 2 écrous hexagonaux (6) d'ouverture 8 mm.

D

9 Couvercle du micro (9)..... à installer, voir chapitre 3.6.

10 Micro (10)..... à installer/raccorder, voir chapitre 3.6.

source: www.ow.no

E

11 Ejectbox (11)..... à insérer dans l'accoudoir central pour téléphone et à enfoncer jusqu'au déclic indiquant que les ergots sont enclenchés.
Installation/raccordement, voir chapitre 3.7.

L'accoudoir central pour téléphone est à commander séparément en fonction de la couleur des équipements (n° de réf., voir ETK / MF) !◄

F

12 Commutateur de commande (20)..... à remplacer par le commutateur de commande avec touche téléphone.

Uniquement sur les voitures avec volant multifonctions.◄

G

13 MID (21) ..... ou IRIS, à remplacer par un MID avec touche de commande de téléphone.

Sur les voitures sans autoradio couplé avec le moniteur de bord et avec l'autoradio «C32 Reverse RDS», celui-ci doit être remplacé et il faut installer le faisceau de câbles complémentaire pour MID de deuxième monte. Le MID approprié avec touche de commande de téléphone est à commander séparément.◄

source: www.ow.no

2 Montage

Aanwijzingen
Let op de veiligheidsaanwijzingen in hoofdstuk 1.
Aan het inbouwen van de accessoires liggen de bekende werkplaatsinformaties ten grondslag. Die hiervan afwijkende montagestappen worden in hoofdstuk 2 en 3 uitvoerig beschreven.

Werkzaamheden vooraf ..... zie hoofdstuk 31.

Vouwbladzijde 17 openklappen!

A

1 Extra kabelbundels (I-VI) ..... monteren/aansluiten, zie hoofdstuk 3.5.
Aansluitingsoverzicht:
- Verbindingsleiding/stroomtoevoerkabelbundel zie hoofdstuk 3.2.
- Microfoonkabelbundel/luidsprekerkabelbundel zie hoofdstuk 3.3.
- Omschakelmodule zie hoofdstuk 3.4.

B

2 Afdichtingsstrip (2) ..... volgens afbeelding op de basisinterface (3) plakken.
3 Basisinterface (3) ..... zo op de houder (7) leggen dat de basisinterface (3) met de rand (23) overeenstemt. Bevestigingsbeugel (5) in de uitsparing (22) hangen en met aanwezige zeskantschroef (24) slw 8 mm bevestigen. Aanhaalmoment 5 Nm.
4 Stekkerhouder (4) ..... in de bevestigingsbeugel (5) hangen.
5 Bevestigingsbeugel (5)

C

6 Zeskantmoer (6) slw 8 mm
7 Houder (7) ..... met voorgemonteerde basisinterface (3) omdraaien en leidingcompensator (8) met 2 zeskantmoeren (6) slw 8 mm bevestigen. Aanhaalmoment 5 Nm. Adapterstück (25) uit montageset "Antenne" volgens afbeelding op de leidingcompensator (8) aansluiten.
8 Leidingcompensator (8) ..... als volgt aansluiten en inbouwen:
Aftakking **I/3**, 3-polig contrastekkerhuis op het 3-polige pinhuis (26) aansluiten. Aftakking **I/2**, 54-polig contrastekkerhuis, op de basisinterface (3) aansluiten. Aftakking **I/5**, antennebus Mini UHF, op de antennestekker (27) aansluiten. Antennekabel (28) op het adapterstuk (25) aansluiten.

⚠ De afbeelding toont het inbouwen van de basisinterface (3) zonder leidingcompensator.◀
Voorgemonteerde basisinterface (3) op de schroefbout (29) van de versterking watergootje in de kofferruimte links aanbrengen en met 2 zeskantmoereen (6) slw 8 mm bevestigen.

D

9 Microfoonafdekking (9) ..... inbouwen, zie hoofdstuk 3.6.
10 Microfoon (10) ..... inbouwen/aansluiten, zie hoofdstuk 3.6.

source: www.ow.no

E

11 Ejectbox (11)..... in middelste armsteun telefoon aanbrengen en naar beneden drukken tot de klik-in-neuzen vastklikken. Inbouwen/aansluiten, zie hoofdstuk 3.7.

Middelste armsteun telefoon moet, afhankelijk van de uitrustingskleur, afzonderlijk worden besteld (onderdeel-nr. zie EOC / MF)!◄

F

12 Bedieningsschakelaar (20)..... door bedieningsschakelaar met telefoontoets vervangen.

Alleen auto's met Multi-Functioneel-Stuurwiel.◄

G

13 MID (21) ..... resp. IRIS door MID met telefoonbedieningstoets vervangen.

Bij auto’s zonder boordmonitorradio en met radio “C32 Reverse RDS“ moet de radio worden uitgewisseld en de extra kabelbundel voor het naderhand inbouwen van het MID moet worden ingebouwd. Het betreffende MID met telefoonbedieningstoets moet afzonderlijk worden besteld.◄

source: www.ow.no

2 Montering

Viktigt
Läs igenom säkerhetsinstruktionerna i kapitel 1.
Den befintliga verkstadsinformationen ligger till grund för tillbehörsmonteringen. De arbetsmoment som avviker från denna beskrivs utförligt i kapitel 2 och 3.

Förarbeten..... se kapitel 31.

Klappseite 17 ausklappen!

A

1 Dra/anslutextrakabelstammarna (I-VI), ... se kapitel 3.5.
Kopplingsöversikt:
- Anslutningskabel/strömförsörjningskabelstam, se kapitel 3.2.
- Mikrofonkabelstam/högtalarkabelstam, se kapitel 3.3.
- Omkopplingsmodul, se kapitel 3.4.

B

2 Klistra fast en tätningslist (2) ..... på gränssnittet (3) såsom visas i figuren.
3 Placera gränssnittet (3)..... på hållaren (7) så att gränssnittet (3) överensstämmer med kanten (23). Montera fästbygeln (5) i urtaget (22) och fäst den med den befintliga sexkantskruven (24) 8 mm. Åtdragningsmoment 5 Nm.
4 Montera kontakthållaren (4) ..... i fästbygeln (5).
5 Fästbygel (5)

C

6 Sexkantmutter (6) 8 mm
7 Vrid hållaren (7) ..... med det förmonterade gränssnittet (3) och fäst ledningskompensatorn (8) med 2 sexkantmuttrar (6) 8 mm. Åtdragningsmoment 5 Nm. Anslut adapterstycket (25) från antennens monteringssats enligt figuren till ledningskompensatorn (8).
8 Montera och anslut ledningskompensatorn (8)..... på följande sätt:
Anslut förgrening **I/3**, 3-poligt hylshus, till det 3-poliga stifthuset (26). Anslut förgrening **I/2**, 54-poligt hylshus, till gränssnittet (3). Anslut förgrening **I/5**, antennhylsa Mini UHF, till antennkontakten (27). Anslut antennkabeln (28) till adapterstycket (25).

⚠ Figuren visar montering av gränssnitt (3) utan ledningskompensator.◄
Montera det förmonterade gränssnittet (3) på pinnbulten (29) på förstärkningen till vattenrännan på vänster sida i bagageutrymmet och fäst det med 2 sexkantmuttrar (6) 8 mm.

D

9 Montera mikrofonkåpan (9),..... se kapitel 3.6.
10 Montera/ansluta mikrofonen (10), ... se kapitel 3.6.

source: www.ow.no

E

11 Montera ejectboxen (11) ..... i mittarmstödet för telefonen och tryck den nedåt så att flikarna hakar i läge.
Montering/anslutning, se kapitel 3.7.

Mittarmstödet för telefonen skall beställas separat beroende på utrustningens färg (art.nr, se reservdelskatalogen).◄

F

12 Ersätt manöverbrytaren (20) ..... med manöverbrytaren med telefonknapp.

Gäller endast fordon med multifunktionsratt.◄

G

13 Byt ut MID (21) ..... resp. IRIS mot MID med telefonknapp.

På fordon utan färddatorradio och med Radio ”C32 Reverse RDS” skall radion bytas ut och extrakabelstammen för eftermontering av MID monteras. MID med telefonknapp skall beställas separat.◄

source: www.ow.no

2 Montaggio

Avvertenze
Tenere conto delle norme di sicurezza di cui al capitolo 1.
Per il montaggio degli accessori ci si deve basare sulle informazioni di officina note. Le fasi di lavoro divergenti da queste sono dettagliatamente descritte nel capitolo 2 e 3.

Lavori preliminari ..... vedi capitolo 31.

Aprire la pagina pieghevole 17!

A

1 Pettini dei cavi supplementari (I-VI)..... posarli/allacciarli, vedi capitolo 3.5.
Panoramica allacciamenti:
- cavo di collegamento/pettine del cavo di alimentazione vedi capitolo 3.2.
- pettine del cavo microfono/pettine del cavo altoparlante vedi capitolo 3.3.
- modulo di commutazione vedi capitolo 3.4.

B

2 Striscia di tenuta (2) ..... incollarla sull'interfaccia base (3) come da figura.
3 Interfaccia base (3)..... applicarla sul supporto (7) in modo che l'interfaccia base (3) combaci con il bordo (23). Agganciare la staffa di fissaggio (5) nel foro (22) e fissarla con la vite a testa esagonale presente (24) apertura 8 mm. Coppia di serraggio 5 Nm.
4 Supporto spina (4)..... agganciarla nella staffa di fissaggio (5).
5 Staffa di fissaggio (5)

C

6 Dado esagonale (6) apertura 8 mm
7 Supporto (7) ..... girarlo con l'interfaccia base premontata (3) e fissare il compensatore di linea (8) con 2 dadi esagonali (6) apertura 8 mm. Coppia di serraggio 5 Nm. Allacciare il pezzo adattatore (25) del kit di montaggio antenna come da figura al compensatore di linea (8).
8 Compensatore di linea (8) ..... allacciarlo e montarlo nel seguente modo: allacciare la derivazione **I/3**, scatola di presa tripolare, alla scatola a spina tripolare (26). Allacciare la derivazione **I/2**, scatola di presa a 54 poli, all'interfaccia base (3). Allacciare la derivazione **I/5**, boccola dell'antenna Mini UHF, alla spina dell'antenna (27). Allacciare il cavo dell'antenna (28) al pezzo adattatore (25).

La figura presenta il montaggio dell'interfaccia base (3) senza compensatore di linea.◄
Applicare l'interfaccia base premontata (3) sul perno filettato (29) del rinforzo gocciolatoio nel bagagliaio a sinistra e fissarla con 2 dadi esagonali (6) apertura 8 mm.

D

9 Copertura del microfono (9)..... montarla, vedi il capitolo 3.6.
10 Microfono (10) ..... montarlo/allacciarlo, vedi capitolo 3.6.

source: www.ow.no

E

11 Eject-box (11) ..... inserirla nel bracciolo centrale per telefono e spingerla in giù finché i naselli di arresto si innestano. Montare/allacciare, vedi capitolo 3.7.

Il bracciolo centrale per telefono deve essere ordinato a parte a seconda del colore dell'equipaggiamento (Nr. art. vedi ETK/microfilm).◄

F

12 Interruttore di servizio (20) ..... sostituirlo con l'interruttore di servizio con pulsante telefono.

Solo vetture con volante multifunzionale.◄

G

13 MID (21) ..... o IRIS sostituirlo con il MID con pulsante di servizio telefono.

Nelle vetture senza autoradio con monitor di bordo e con autoradio "C32 Reverse RDS" si dovrebbe cambiare l'autoradio e montare il pettine del cavo supplementare per il postmontaggio MID. Il relativo MID con pulsante telefono deve essere ordinato a parte.◄

Source: www.ow.no

2 Instalación

Indicaciones
Tener en cuenta las indicaciones de seguridad del capítulo 1.
La instalación de accesorios se basa en las conocidas informaciones del taller. En los capítulos 2 y 3 se describen detalladamente los pasos de trabajo que cambian.

Trabajos previos ..... véase capítulo 31.

¡Desplegar la hoja 17 plegada!

A

1 Arneses de cables adicionales (I-VI)..... colocación/conexión, véase capítulo 3.5.
Visión de conjunto de las conexiones:
- del cable de unión/del arnés de cables de alimentación de corriente, véase capítulo 3.2.
- del arnés de cables del micrófono/del arnés de cables del altavoz, véase capítulo 3.3.
- del módulo de conmutación, véase capítulo 3.4.

B

2 Franjas de obturación (2)..... pegarlas en la interfaz base (3) según la ilustración.
3 Interfaz base (3)..... colocarla en el soporte (7) de tal manera que la interfaz base (3) esté alineada con el canto (23). Colocar el estribo de retención (5) en la abertura (22) y asegurarlo con el tornillo hexagonal (24) SW 8 mm suministrado. Par de apriete 5 Nm.
4 Soporte de conector (4) ..... colocarlo en el estribo de retención (5).
5 Estribo de retención (5)

C

6 Tuerca hexagonal (6) SW 8 mm
7 Soporte (7) ..... girarlo con la interfaz base (3) premontada y asegurar el amplificador (8) con 2 tuercas hexagonales (6) SW 8 mm. Par de apriete 5 Nm. Conectar la pieza adaptadora (25) del equipo de montaje de la antena según la ilustración en el amplificador (8).
8 Amplificador (8) ..... conectar y montarlo como se describe a continuación:
Montar la ramificación **I/3**, regleta de hembrilla de 3 polos, en el cuerpo de clavija (26) de 3 polos. Conectar la ramificación **I/2**, regleta de hembrilla de 54 polos en la interfaz base (3). Conectar la ramificación **I/5**, hembrilla de antena mini UHF, en el conector de antena (27). Conectar el cable de antena (28) en la pieza adaptadora (25).

La ilustración muestra el montaje de la interfaz base (3) sin amplificador.◄
Colocar la interfaz base premontada (3) en los pernos roscados (29) del refuerzo del vierteaguas del maletero a la izquierda y asegurarla con 2 tuercas hexagonales (6) SW 8 mm.

D

9 Recubrimiento del micrófono (9) ..... montaje, véase capítulo 3.6.
10 Micrófono (10) ..... montaje/ conexión, véase capítulo 3.6.

source: www.ow.no

E

11 Ejectbox (11)..... colocarlo en el apoyabrazos central de teléfono y presionarlo hacia abajo hasta que las pestañas de sujeción queden enclavadas.
Montaje/conexión, véase capítulo 3.7.

¡El apoyabrazos central de teléfono debe ser pedido por separado según el color del equipamiento (nº de pieza, véase el catálogo electrónico de piezas/ microficha)!◄

F

12 Interruptor de mando (20)..... sustituirlo por el interruptor de mando con tecla de teléfono.

Sólo vehículos con volante multifunción.◄

G

13 MID (21) ..... o IRIS, sustituirlo por el MID con tecla de mando para teléfono.

En vehículos sin radio de monitor a bordo y con radio ”C32 Reverse RDS” debería sustituirse la radio y montar el arnés de cables adicional para el reequipamiento del MID. El MID correspondiente con tecla de mando para teléfono debe ser pedido por separado.◄

source: www.ow.no

2 Montagem

Observações
Respeite as indicações de segurança do capítulo 1.
A montagem de acessórios deverá ser levada a cabo de acordo com as instruções das já conhecidas informações para as oficinas. As operações que devem ser levadas a cabo de forma diferente da indicada na documentação acima referida encontram-se exaustivamente descritas nos capítulos 2 e 3.

Trabalhos de preparação necessários..... consulte o capítulo 31.

Abra a página desdobrável 17.

A

1 Assente e ligue
as cablagens adicionais (I a VI),..... consulte o capítulo 3.5.
Esquema de ligações:
- Cabo de ligação / cablagem de alimentação de energia, consulte o capítulo 3.2.
- Cablagem do microfone / cablagem dos altifalantes, consulte o capítulo 3.3.
- Módulo de comutação, consulte o capítulo 3.4.

B

2 Cole as tiras de vedação (2)..... na interface de base (3), seguindo as instruções da figura.

3 Coloque a interface de base (3) ..... sobre o suporte (7) de modo a que esta interface (3) coincida com a aresta (23). Encaixe o aro de retenção (5) na abertura (22) e prenda-o com os parafusos de cabeça sextavada (24) com uma abertura de 8 mm fornecidos. Binário de aperto: 5 Nm.

4 Encaixe o suporte da ficha (4)..... no aro de retenção (5).

5 Aro de retenção (5)

C

6 Porca sextavada (6) com uma abertura de 8 mm

7 Rode o suporte (7) ..... com a interface de base (3) previamente montada e prenda o compensador de linha (8) com duas porcas sextavadas (6) com uma abertura de 8 mm. Binário de aperto: 5 Nm.
Seguindo as instruções da figura, ligue a peça de adaptação (25) do conjunto de peças da antena ao compensador de linha (8).

8 Ligue e monte o compensador de linha (8) ..... da forma aqui indicada:
Ligue a derivação I/3, caixa do conector fêmea de 3 pinos, à caixa do conector macho de 3 pinos (26). Ligue a derivação I/2, caixa do conector fêmea de 54 pinos, à interface de base (3). Ligue a derivação I/5, tomada da antena Mini UHF, à ficha da antena (27). Ligue o cabo da antena (28) à peça de adaptação (25).

A figura mostra a montagem da interface de base (3) sem compensador de linha.◄
Coloque a interface de base (3), previamente montada, sobre o pino roscado (29) do reforço da calha de água, do lado esquerdo do porta-bagagens; prenda-a com 2 porcas sextavadas (6) com uma abertura de 8 mm.

D

9 Monte a cobertura do microfone (9)..... seguindo as indicações do capítulo 3.6.

10 Monte/ligue o microfone (10)..... seguindo as indicações do capítulo 3.6.

source: www.ow.no

E

11 Coloque a ejectbox (11)..... no apoio de braços central para montagem do tele-fone e pressione para baixo, até as patilhas de fixação ficarem devidamente encaixadas.
Siga as informações do capítulo 3.7 relativamente à montagem e à ligação.

O apoio para os braços central para montagem do telefone terá de ser encomendado em separado, em função da cor do equipamento do veículo (consulte o catálogo de componentes ETK / MF).◄

F

12 Substitua o interruptor de comando (20) ..... pelo interruptor de comando com tecla de comando do telefone.

Só nos veículos com volante multifuncional.◄

G

13 Substitua o MID (21) ..... ou o IRIS (sistema integrado de informações rádio) pelo MID com tecla de comando do telefone.

Nos veículos sem rádio do monitor de bordo e equipados com o rádio "C32 Reverse RDS", terá de proceder à substituição do rádio e de proceder à montagem da cablagem adicional de equipamento posterior do MID. O MID correspondente, com tecla de comando do telefone, terá de ser encomendado em separado.◄

Source: www.ow.no

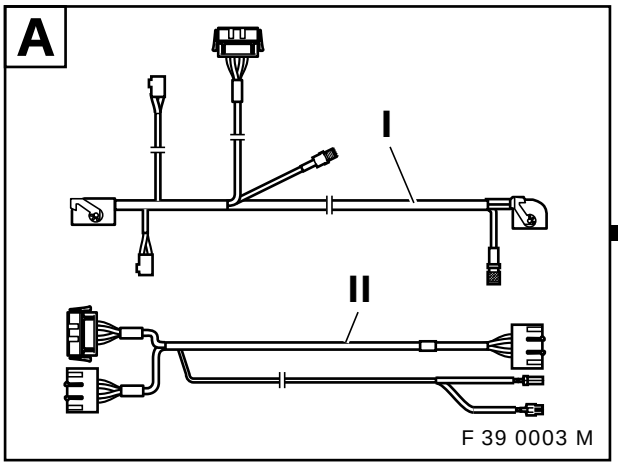

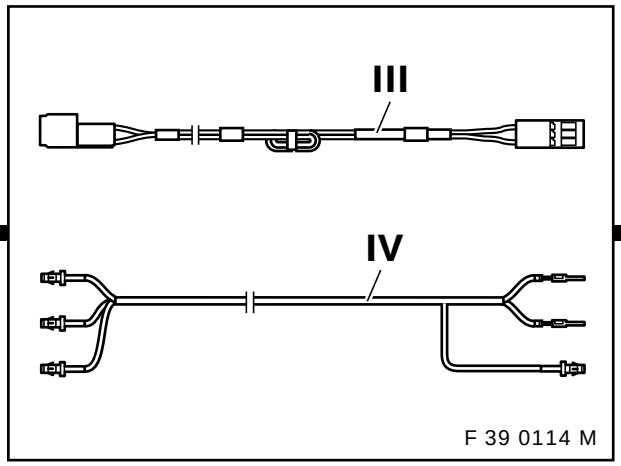

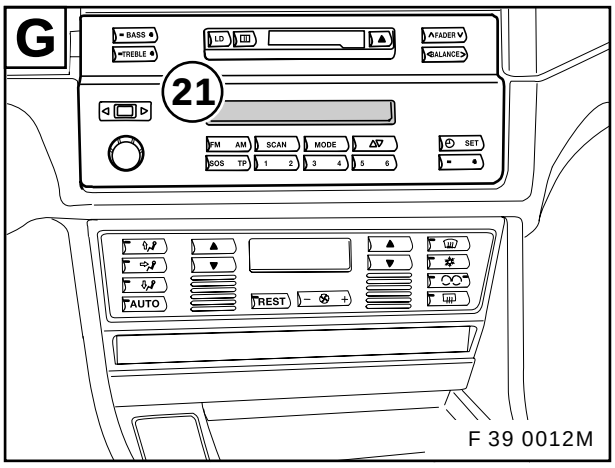

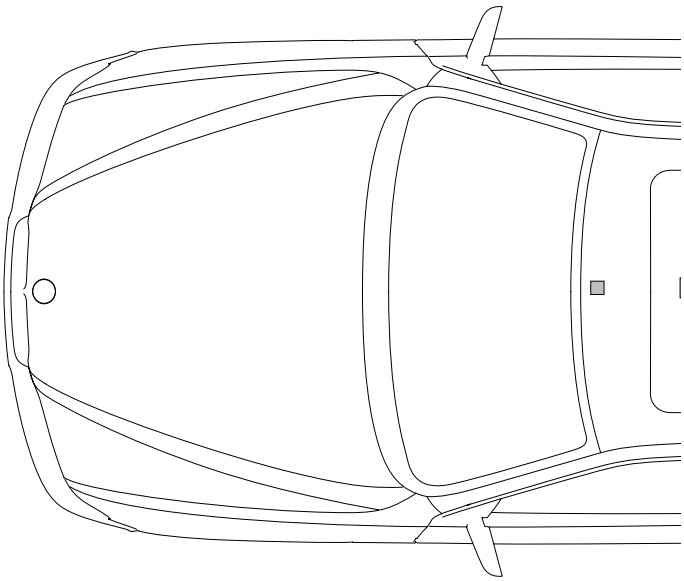

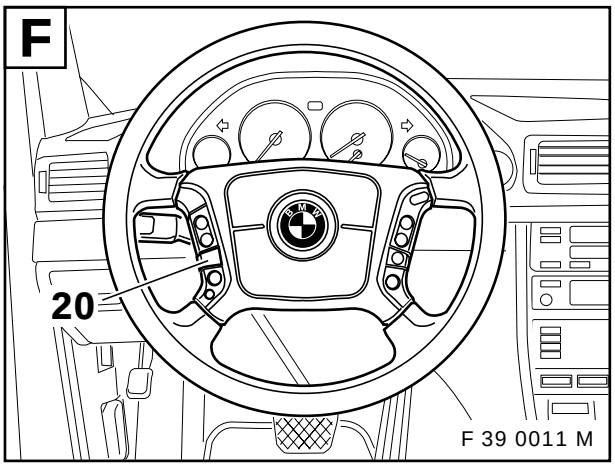

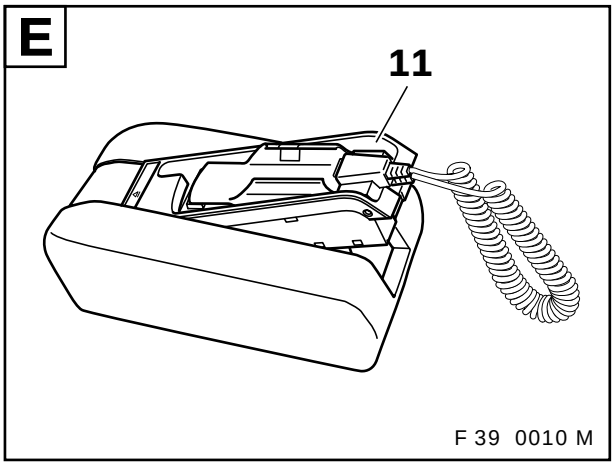

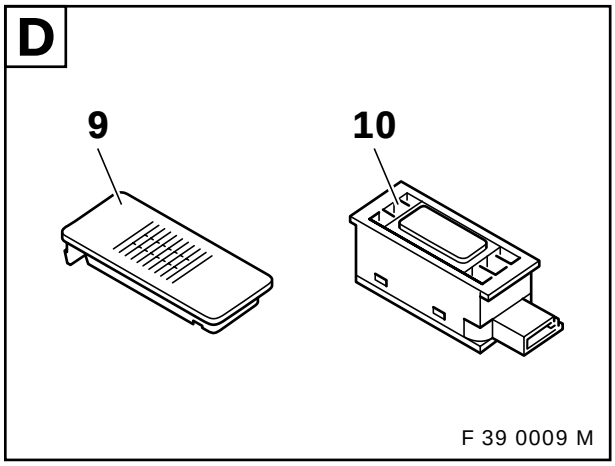

source: www.ow.no

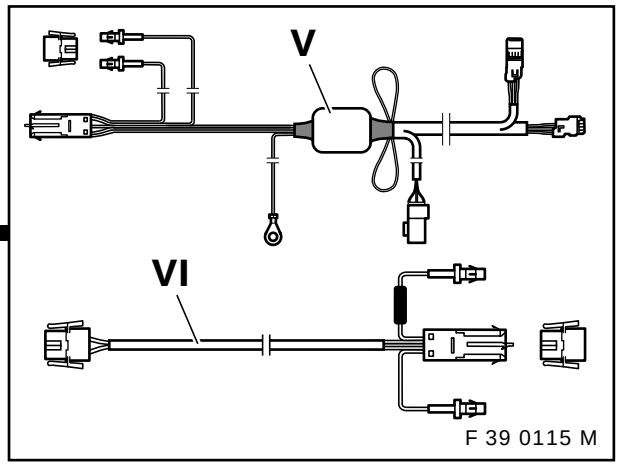

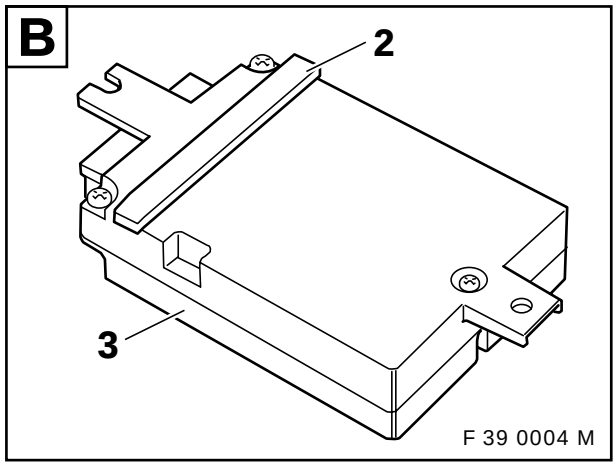

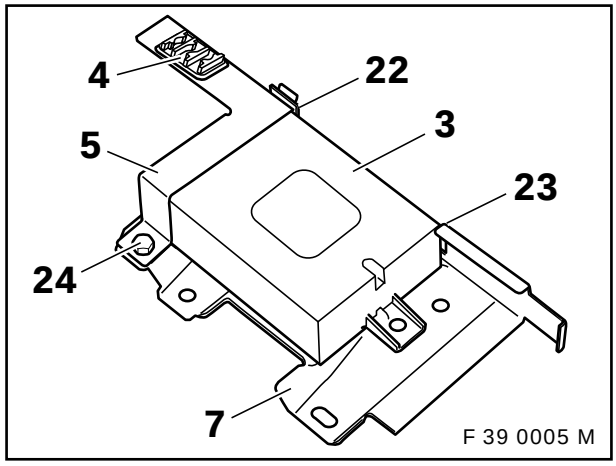

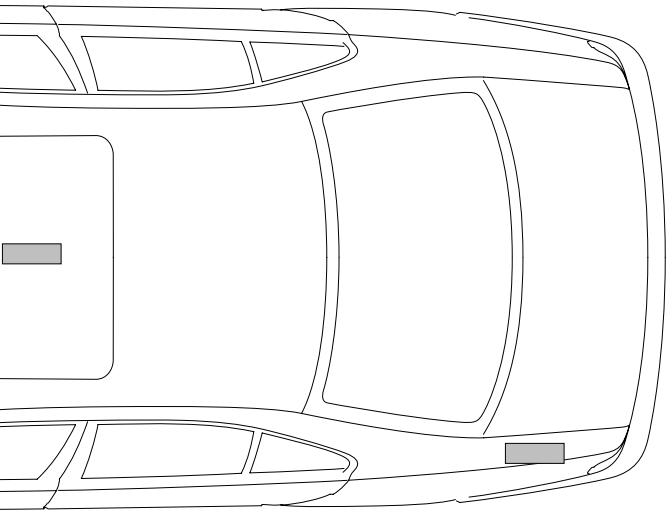

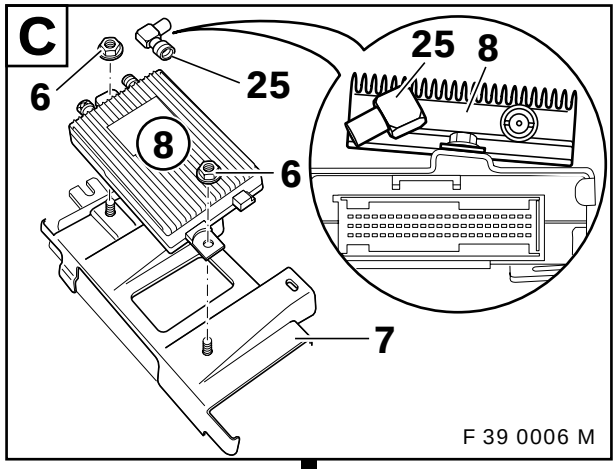

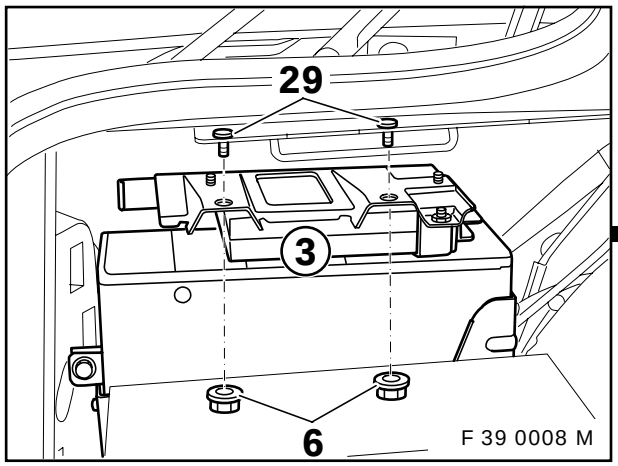

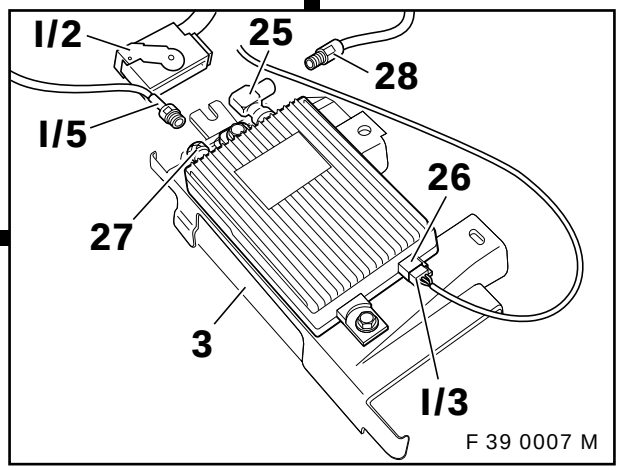

F 39 0113 M

source: www.ow.no

3 Einbauhinweise

	Inhalt	Seite
31	Vorarbeiten	3-2
3.2	Anschlußübersicht Verbindungsleitung/Stromversorgungskabelbaum	3-3
3.3	Anschlußübersicht Mikrofonkabelbaum/Lautsprecherkabelbaum	3-27
3.4	Anschlußübersicht Umschaltmodul	3-37
3.5	Zusatzkabelbäume verlegen/anschließen	3-47
3.51	Zusatzkabelbäume verlegen	3-47
3.5.2	Zusatzkabelbäume anschließen	3-48
3.6	Mikrofon einbauen/anschließen	3-73
3.7	Ejectbox einbauen/anschließen	3-83
3.8	Codierung, abschließende Arbeiten	3-93
3.9	Multi-Informations-Display (MID) einstellen (nur Fzg. mit MFL und Low-Kombi-Instrument)	3-94

source: www.ow.no

31 Vorarbeiten

Fehlerspeicher ausdrucken.
Batterie abklemmen.
Subwoofer ausbauen (nur Fzg. mit BMW Hifi-System Professional DSP).
Kofferraumverkleidungen ausbauen.
Rücksitzbank und Rücksitzlehne ausbauen.
C–Säulenverkleidungen ausbauen.
Hutablage ausbauen.
Lautsprecher hinten (Fahrerseite) ausbauen.
Haltegriffe Fahrerseite ausbauen.
Innenleuchte vorn ausbauen.
Sonnenblenden Fahrer- und Beifahrerseite ausbauen.
B–Säulenverkleidung Fahrerseite ausbauen.
Instrumentenverkleidung Fahrerseite unten ausbauen (nur Fzg. ohne BMW HiFi–System Professional DSP).
Fußraumverkleidung Fahrerseite ausbauen (nur Fzg. ohne BMW HiFi–System Professional DSP).
A–Säulenverkleidung im Fußraum Fahrerseite ausbauen (nur Fzg. ohne BMW HiFi–System Professional DSP).
Einstiegsleisten Fahrerseite ausbauen.
Türtrennstecker Fahrerseite ausbauen (nur Fzg. ohne BMW HiFi–System Professional DSP).
Fahrersitz ausbauen.
MID ausbauen (nur bei Einbauten mit neuem MID).
Radio ausbauen (nur Fzg. ohne Bordmonitorradio).
Mittelkonsole ausbauen.
Airbag ausbauen (nur Fzg. mit Multi-Funktions-Lenkrad).

Zurück zu Kapitel 2

source: www.ow.no

3.2 Anschlußübersicht Verbindungsleitung/Stromversorgungskabelbaum

Klappseite 25 ausklappen!

Pos.	Bezeichnung	Signal	Kabelfarbe Querschnitt	Anschlußort im Fahrzeug
I	**Verbindungsleitung**	–	–	
I/1	3poliges Buchsengehäuse X2759	–	–	Abzweig **III/1** vom Mikrofonkabelbaum **III** im Kofferraum links
I/2	54poliges Buchsengehäuse X4038	–	–	Basisinterface im Kofferraum links
I/3	3poliges Buchsengehäuse X1765	–	–	3poliges Stiftgehäuse am Leitungskompensator oberhalb des Basisinterface im Kofferraum links
I/4	12poliges Buchsengehäuse	–	–	12poliger weißer Telefon SA-Stecker X400 bzw. Abzweig **II/3** vom Stromversorgungskabelbaum **II** im Kofferraum links
I/5	Antennenbuchse Mini UHF	–	–	Leitungskompensator oberhalb des Basisinterfaces im Kofferraum links
I/6	18poliges Buchsengehäuse	–	–	18poliges Stiftgehäuse X4039 an der Ejectbox
I/7	Antennenstecker Mini UHF	–	–	Antennenbuchse an der Ejectbox
II	**Stromversorgungskabelbaum**	–	–	**nur Fzg. ohne 12poligen Telefon SA-Stecker X400**
II/1	12poliges Buchsengehäuse	–	–	12polige Steckverbindung X322 im Kofferraum links
II/2	12poliges Stiftgehäuse	–	–	12polige Steckverbindung X322 im Kofferraum links
II/3	12poliges Stiftgehäuse	–	–	Abzweig **I/4** vom Verbindungskabelbaum **I**
II/4	Kammverbinderkontakt	Kl. 31	braun/schwarz (1,5 mm^2)	Massestützpunkt X13075 an der Heckleuchte rechts
II/5	Flachsteckkontakt	Kl. 30	rot/gelb (1,5 mm^2)	Sicherungsleiste IV X10018 im Kofferraum rechts/ Sicherung F57, Steckplatz Nr. 4

Zurück zu Kapitel 2

source: www.ow.no

3 Installation notes

Contents **Page**

31	Preparatory work	3-5
3.2	Connection overview of connection cable/power supply wiring harness	3-6
3.3	Connection overview of microphone wiring harness/speaker wiring harness	3-28
3.4	Connection overview of switch module	3-38
3.5	To lay and connect additional wiring harnesses	3-50
3.51	To lay additional wiring harnesses	3-50
3.5.2	To and connect additional wiring harnesses	3-51
3.6	To install and connect the microphone	3-74
3.7	To install and connect the eject box	3-84
3.8	Coding, concluding work	3-95
3.9	To adjust the multi-information display (MID) (cars with multi-functional steering wheel and low-combination instrument only)	3-96

source: www.ow.no

31 Preparatory work

Print out the error memory.
Disconnect the battery.
Remove sub-woofer (cars with a BMW Professional DSP hi-fi system only).
Remove boot trims.
Remove the rear seat bench and rear seat backrest.
Remove C pillar trims.
Remove the rear window shelf.
Remove the rear speakers (driver's side).
Remove the grab handles on the driver's side.
Remove the front interior light.
Remove the sun visors.
Remove the B pillar trim on the driver's side.
Remove the bottom instrument trim on the driver's side
(cars without a BMW Professional DSP hi-fi system only).
Remove the footwell trim on the driver's side
(cars without a BMW Professional DSP hi-fi system only).
Remove the A pillar trim in footwell on the driver's side
(cars without a BMW Professional DSP hi-fi system only).
Remove the door sill strips on driver's side.
Remove the door plug on the driver's side
(cars without a BMW Professional DSP hi-fi system only).
Remove the MID (installations with a new MID only).
Remove the radio (cars without on-board monitor radio only).
Remove the centre console.
Remove the airbag (cars with multi-functional steering wheel only).

Go back to section 2

source: www.ow.no

3.2 Connection overview of connection cable/microphone wiring harness/speaker wiring harness

Fold out folded page 25.

Item	Description	Signal	Cable colour Cross-section	Connection location in the car
I	**Connection cable**	–	–	
I/1	3-pin socket casing X2759	–	–	Branch **III/1** from microphone **III** in the boot, left-hand side
I/2	54-pin socket casing X4038	–	–	Base interface in the boot, left-hand side
I/3	3-pin socket casing X1765	–	–	3-pin plug casing on the cable compensator above the base interface in the boot, left-hand side
I/4	12-pin socket casing	–	–	12-pin white telephone SA plug X400 or branch **II/3** from the power supply wiring harness **II** in the boot, left-hand side
I/5	Mini UHF aerial socket	–	–	Cable compensator above the base interface in the boot, left-hand side
I/6	18-pin socket casing	–	–	18-pin plug casing X4039 on the eject box
I/7	Mini UHF aerial plug	–	–	Aerial socket on the eject box
II	**Power supply wiring harness**	–	–	**Cars without a 12-pin telephone SA plug X400 only**
II/1	12-pin socket casing	–	–	12-pin plug connector X322 in the boot, left-hand side
II/2	12-pin plug casing	–	–	12-pin plug connector X322 in the boot, left-hand side
II/3	12-pin plug casing	–	–	Branch **I/4** from connection wiring harness **I**
II/4	Joint connector contact	Terminal 31	Brown/black (1.5 mm^2)	Ground post X13075 at the right tail light
II/5	Blade connector contact	Terminal 30	Red/yellow (1.5 mm^2)	Fuse strip IV X10018 in the boot, right-hand side/fuse F57, slot No. 4

Go back to section 2

source: www.ow.no

3 Recommandations concernant le montage

Sommaire **Page**

31 Travaux préliminaires 3-8
3.2 Tableau des raccordements fil de raccordement - faisceau de câbles de l'alimentation électrique 3-9
3.3 Tableau des raccordements du faisceau de câbles du micro - faisceau de câbles du haut-parleur 3-29
3.4 Tableau des raccordements du module de commutation 3-39
3.5 Pose et raccordement des faisceaux de câbles complémentaires 3-53
3.51 Pose des faisceaux de câbles complémentaires 3-53
3.5.2 Raccordement des faisceaux de câbles complémentaires 3-54
3.6 Installation et raccordement du micro 3-75
3.7 Installation et raccordement de l'Ejectbox 3-85
3.8 Codage, travaux de finition 3-97
3.9 Réglage de l'écran multi-informations (MID) (uniq. sur les voitures avec MFL et combiné d'instruments «low») 3-98

source: www.ow.no

31 Travaux préliminaires

Imprimer la mémoire d’anomalies.
Débrancher la batterie.
Déposer le subwoofer (uniq. sur les voitures équipées du système hi-fi BMW Professional DSP).
Déposer les habillages du coffre à bagages.
Déposer la banquette arrière et le dossier arrière.
Déposer les habillages de la colonne C.
Déposer la plage arrière.
Déposer le haut-parleur arrière (côté conducteur).
Déposer les poignées de maintien côté conducteur.
Déposer l’éclairage intérieur à l’avant.
Déposer les pare-soleils côté conducteur et côté passager.
Déposer l’habillage de la colonne B côté conducteur.
Déposer l’habillage du tableau d’instruments de la zone des pieds côté conducteur
(uniq. sur les voitures non équipées du système hi-fi BMW Professional DSP).
Déposer l’habillage de la zone des pieds côté conducteur
(uniq. sur les voitures non équipées du système hi-fi BMW Professional DSP).
Déposer l’habillage de la colonne A de la zone des pieds côté conducteur
(uniq. sur les voitures non équipées du système hi-fi BMW Professional DSP).
Déposer les barres de seuil côté conducteur.
Déposer le déconnecteur de prise de portière
(uniq. sur les voitures non équipées du système hi-fi BMW Professional DSP).
Déposer le siège conducteur.
Déposer le MID (uniquement en cas d’installation d’un nouveau MID).
Déposer l’autoradio (uniq. sur les voitures sans autoradio couplé au moniteur de bord).
Déposer la console centrale.
Déposer l’airbag (uniq. sur les voitures avec volant multifonctions).

Retour au chapitre 2

source: www.ow.no

3.2 Tableau des raccordements fil de raccordement - faisceau de câbles de l'alimentation électrique

Déplier le rabat p. 25 !

Rep.	Dénomination	Signal	Couleur de câble/Section	Emplacement du branchement sur la voiture
I	**Fil de raccordement**	–	–	
I/1	Boîtier à douilles 3 pôles X2759	–	–	dérivation **III/1** du faisceau de câbles du micro **III** dans le coffre côté gauche
I/2	Boîtier à douilles 54 pôles X4038	–	–	interface de base dans le coffre côté gauche
I/3	Boîtier à douilles 3 pôles X1765	–	–	porte-languettes 3 pôles sur le compensateur de ligne au-dessus de l'interface de base dans le coffre côté gauche
I/4	Boîtier à douilles 12 pôles	–	–	fiche téléphone SA 12 pôles blanche X400, ou dérivation **II/3** du faisceau de câbles d'alimentation électrique **II**, dans le coffre côté gauche
I/5	Douille d'antenne mini UHF	–	–	compensateur de ligne au-dessus de l'interface de base dans le coffre côté gauche
I/6	Boîtier à douilles 18 pôles	–	–	porte-languettes 18 pôles X4039 sur l'Ejectbox
I/7	Fiche d'antenne mini UHF	–	–	douille d'antenne sur l'Ejectbox
II	**Faisceau de câbles de l'alimentation électrique**	–	–	**uniq. sur les voitures sans fiche téléphone SA 12 pôles X400**
II/1	Boîtier à douilles 12 pôles	–	–	conn. mâle-femelle 12 pôles X322 dans le coff. côté gauche
II/2	Porte-languettes 12 pôles	–	–	conn. mâle-femelle 12 pôles X322 dans le coff. côté gauche
II/3	Porte-languettes 12 pôles	–	–	dérivation **I/4** du faisceau de câbles de raccordement **I**
II/4	Connecteur à contacts	borne 31	marron-noir (1,5 mm^2)	point de masse X13075 au feu arrière droit
II/5	Contact à plat	borne 30	rouge-jaune (1,5 mm^2)	barrette de fusibles IV X10018 dans le coffre côté droit / fusible F57, emplac. n° 4

Retour au chapitre 2

source: www.ow.no

3 Montageaanwijzingen

Inhoud **Bladzijde**

31	Werkzaamheden vooraf	3-11
3.2	Aansluitingsoverzicht verbindingsleiding/stroomtoevoerkabelbundel	3-12
3.3	Aansluitingsoverzicht microfoonkabelbundel/luidsprekerkabelbundel	3-30
3.4	Aansluitingsoverzicht omschakelmodule	3-40
3.5	Extra kabelbundels monteren/aansluiten	3-56
3.51	Extra kabelbundels monteren	3-56
3.5.2	Extra kabelbundels aansluiten	3-57
3.6	Microfoon inbouwen/aansluiten	3-76
3.7	Ejectbox inbouwen/aansluiten	3-86
3.8	Codering, werkzaamheden ter beëindiging	3-99
3.9	Multi-Informatie-Display (MID) instellen (alleen auto's met MFS en low-combi-instrument)	3-100

source: www.ow.no

31 Werkzaamheden vooraf

Foutengeheugen uitdraaien.
Accu afklemmen.
Subwoofer verwijderen (alleen auto’s met BMW hifi-systeem Professional DSP).
Kofferruimtebekledingen verwijderen.
Achterbank en achterbankleuning uit de auto nemen.
C-stijlbekledingen verwijderen.
Hoedenplank wegnemen.
Luidspreker achter (bestuurderszijde) verwijderen.
Handgrepen bestuurderszijde verwijderen.
Interieurverlichting vóór verwijderen.
Zonnekleppen aan bestuurders- en voorpassagierszijde uit de auto nemen.
B-stijlbekleding aan bestuurderszijde verwijderen.
Instrumentenafdekking aan bestuurderszijde onderin verwijderen
(alleen auto's zonder BMW hifi-systeem Professional DSP).
Voetruimtebekleding aan bestuurderszijde verwijderen
(alleen auto's zonder BMW hifi-systeem Professional DSP).
A-stijlbekleding in voetruimte aan bestuurderszijde verwijderen
(alleen auto's zonder BMW hifi-systeem Professional DSP).
Instaplijsten aan bestuurderszijde verwijderen.
Portierscheidingsstekker aan bestuurderszijde verwijderen
(alleen auto's zonder BMW hifi-systeem Professional DSP).
Bestuurdersstoel uit de auto nemen.
MID uit de auto nemen (alleen bij nieuw ingebouwd MID).
Radio verwijderen (alleen auto's zonder boordmonitorradio).
Middenconsole verwijderen.
Airbag uit de auto nemen (alleen auto's met Multi-Functioneel-Stuurwiel).

Terug naar hoofdstuk 2

source: www.ow.no

3.2 Aansluitingsoverzicht verbindingsleiding/stroomtoevoerkabelbundel

Vouwbladzijde 25 openklappen!

Pos.	Naam	Signaal	Kabelkleur Doorsnede	Plaats van aansluiting in de auto
I	**Verbindingsleiding**	–	–	
I/1	3-polig contrastekkerhuis X2759	–	–	Aftakking **III/1** van microfoonkabelbundel **III** in kofferruimte links
I/2	54-polig contrastekkerhuis X4038	–	–	Basisinterface in kofferruimte links
I/3	3-polig contrastekkerhuis X1765	–	–	3-polig pinhuis op leidingcompensator boven de interface in kofferruimte links
I/4	12-polig contrastekkerhuis	–	–	12-polige witte telefoon optie-stekker X400 resp. aftakking **II/3** van stroomtoevoerkabelbundel **II** in kofferruimte links
I/5	Antennebus Mini UHF	–	–	Leidingcompensator boven de basisinterface in kofferruimte links
I/6	18-polig contrastekkerhuis	–	–	18-polig pinhuis X4039 op de ejectbox
I/7	Antennebus Mini UHF	–	–	Antennebus op de ejectbox
II	**Stroomtoevoerkabelbundel**	–	–	**alleen auto's zonder 12-polige telefoon optie-stekker X400**
II/1	12-polig contrastekkerhuis	–	–	12-polige steekverbinding X322 in kofferruimte links
II/2	12-polig pinhuis	–	–	12-polige steekverbinding X322 in kofferruimte links
II/3	12-polig pinhuis	–	–	Aftakking **I/4** van verbindingskabelbundel **I**
II/4	Kamconnectorcontact	kl. 31	bruin/zwart (1,5 mm^2)	Massasteunpunt X13075 op achterlicht rechts
II/5	Plat insteekvoetje	kl. 30	rood/geel (1,5 mm^2)	Zekeringenstrip IV X10018 in kofferruimte rechts/zekering F57, aansluiting nr. 4

Terug naar hoofdstuk 2

source: www.ow.no

3 Monteringsinstruktioner

	Innehåll	Sidan
31	Förarbeten	3-14
3.2	Kopplingsöversikt anslutningskabel/strömförsörjningskabelstam	3-15
3.3	Kopplingsöversikt mikrofonkabelstam/högtalarkabelstam	3-31
3.4	Kopplingsöversikt omkopplingsmodul	3-41
3.5	Dra/ansluta extrakabelstammar	3-59
3.51	Dra extrakabelstammar	3-59
3.5.2	Ansluta extrakabelstammar	3-60
3.6	Montera/ansluta mikrofon	3-77
3.7	Montera/ansluta ejectbox	3-87
3.8	Kodning, avslutande arbeten	3-101
3.9	Ställa in multiinformationsdisplay (MID) (endast fordon med multifunktionsratt och low-kombi-instrument)	3-102

source: www.ow.no

31 Förarbeten

Skriv ut felminnet.
Koppla från batteriet.
Demontera Subwoofern (endast fordon med BMW Hifi-System Professional DSP).
Demontera panelerna i bagageutrymmet.
Demontera baksätet och ryggstödet.
Demontera panelen på C-stolpen.
Demontera hatthyllan.
Demontera högtalaren bak (på förarsidan).
Demontera handtaget på förarsidan.
Demontera innerbelysningen fram.
Demontera solskydden på förar- och passagerarsidan.
Demontera panelen på B-stolpen på förarsidan.
Demontera instrumentpanelen nedtill på förarsidan (endast fordon utan BMW Hifi-System Professional DSP).
Demontera panelen i fotutrymmet på förarsidan (endast fordon utan BMW Hifi-System Professional DSP).
Demontera panelen på A-stolpen i fotutrymmet på förarsidan (endast fordon utan BMW Hifi Professional DSP).
Demontera tröskellisten på förarsidan.
Demontera dörrkontakten på förarsidan (endast fordon utan BMW Hifi Professional DSP).
Demontera förarsätet.
Demontera MID (endast på moduler med ny MID).
Demontera radion (fordon utan färddatorradio).
Demontera mittkonsolen.
Demontera airbagen (endast fordon med multifunktionsratt).

Gå tillbaka till kapitel 2

source: www.ow.no

3.2 Kopplingsöversikt anslutningskabel/strömförsörjningskabel

Veckla ut utviksbladet 25!

Pos.	Beteckning	Signal	Kabelfärg/ kabelarea	Anslutningsplats på fordonet
I	**Anslutningskabel**	–	–	
I/1	3-poligt hylshus X2759	–	–	Förgrening **III/1** från mikrofonkabelstammen **III** på vänster sida i bagageutrymmet
I/2	54-poligt hylshus X4038	–	–	Gränssnitt på vänster sida i bagageutrymmet
I/3	3-poligt hylshus X1765	–	–	3-poligt stifthus på ledningskompensatorn ovanför gränssnittet på vänster sida i bagageutrymmet
I/4	12-poligt hylshus	–	–	12-poligt vitt telefon-SA-kontaktdon X400 resp. förgrening **II/3** från strömförsörjningskabelstammen **II** på vänster sida i bagageutrymmet
I/5	Antennhylsa mini UHF	–	–	Ledningskompensator ovanför gränssnittet på vänster sida i bagageutrymmet
I/6	18-poligt hylshus	–	–	18-poligt stifthus X4039 på ejectboxen
I/7	Anntennkontakt mini UHF	–	–	Antennhylsa på ejectboxen
II	**Strömförsörjningskabel**	–	–	**Endast fordon utan 12-poligt telefon-SA-kontaktdon X400**
II/1	12-poligt hylshus	–	–	12-poligt kontakt. X322 på vänster sida i bagageutrymmet
II/2	12-poligt stifthus	–	–	12-poligt kontakt. X322 på vänster sida i bagageutrymmet
II/3	12-poligt stifthus	–	–	Förgrening **I/4** från anslutningskabelstammen **I**
II/4	Kabelsko	Kl. 31	brun/svart (1,5 mm^2)	Stomstödpunkt X13075 på höger bakljus
II/5	Flatstiftkontakt	Kl. 30	röd/gul (1,5 mm^2)	Säkringslist IV X10018 på höger sida i bagage-utrymmet/säkring F57, pol 4

Gå tillbaka till kapitel 2.

source: www.ow.no

3 Istruzioni per il montaggio

Indice **Pagina**

31	Lavori preliminari	3-17
3.2	Panoramica allacciamenti cavo di collegamento/pettine del cavo di alimentazione	3-18
3.3	Panoramica allacciamenti pettine del cavo microfono/pettine del cavo altoparlante	3-32
3.4	Panoramica allacciamenti modulo di commutazione	3-42
3.5	Posare/allacciare i pettini dei cavi supplementari	3-62
3.51	Posare i pettini dei cavi supplementari	3-62
3.5.2	Allacciare i pettini dei cavi supplementari	3-63
3.6	Montare/allacciare il microfono	3-78
3.7	Montare/allacciare la eject-box	3-88
3.8	Codificazione, lavori conclusivi	3-103
3.9	Impostazione del display multi-informativo (MID) (solo vett. con MFL e pannello strumenti Low-Kombi)	3-104

source: www.ow.no

31 Lavori preliminari

Stampare memoria errori.
Scollegare batteria.
Smontare subwoofer (solo vetture senza HiFi-System BMW Professional DSP).
Smontare rivestimenti bagagliaio.
Smontare sedile posteriore e schienale del sedile posteriore.
Smontare rivestimenti colonna C.
Smontare cappelliera.
Smontare altoparlante posteriore (lato guida).
Smontare maniglie di sostegno lato guida.
Smontare luce di lettura anteriore.
Smontare schermi parasole lato guida e passeggero.
Smontare rivestimenti colonna B lato guida.
Smontare parte inferiore rivestimento strumenti lato guida
(solo vetture senza HiFi-System BMW Professional DSP).
Smontare rivestimento zona piedi lato guida (solo vetture senza HiFi-System BMW Professional DSP).
Smontare rivestimento colonna A nella zona piedi lato guida
(solo vetture senza HiFi-System BMW Professional DSP).
Smontare batticalcagni lato guida.
Smontare spina esclusione porta lato guida (solo vetture senza HiFi-System BMW Professional DSP).
Smontare sedile di guida.
Smontare MID (solo installazioni con MID nuovo).
Smontare autoradio (solo vetture senza autoradio con monitor di bordo).
Smontare console centrale.
Smontare airbag (solo vetture con volante multifunzionale).

Tornare al capitolo 2

source: www.ow.no

3.2 Panoramica allacciamenti cavo di collegamento/pettine del cavo di alimentazione

Aprire la pagina pieghevole 25!

Voce	Descrizione	Segnale	Colore del cavo/Sezione	Punto di collegamento sulla vettura
I	**Cavo di collegamento**	–	–	
I/1	Scatola di presa tripolare X2759	–	–	Derivazione **III/1** del pettine del cavo del microfono **III** nel bagagliaio a sinistra
I/2	Scatola di presa a 54 poli X4038	–	–	Interfaccia base nel bagagliaio a sinistra
I/3	Scatola di presa tripolare X1765	–	–	Scatola a spina tripolare sul compensatore di linea sopra l'interfaccia base nel bagagliaio a sinistra
I/4	Scatola di presa a 12 poli	–	–	Spina optional a 12 poli bianca X400 per telefono o derivazione **II/3** del pettine del cavo di alimentazione **II** nel bagagliaio a sinistra
I/5	Boccola antenna Mini UHF	–	–	Compensatore di linea sopra l'interfaccia base nel bagagliaio a sinistra
I/6	Scatola di presa a 18 poli	–	–	Scatola a spina a 18 poli X4039 sulla eject-box
I/7	Spina antenna Mini UHF	–	–	Boccola antenna sulla eject-box
II	**Pettine del cavo di alimentazione**	–	–	**Solo vetture senza spina optional a 12 poli X400 per telefono**
II/1	Scatola di presa a 12 poli	–	–	Colleg. a spina a 12 poli X322 nel bagag. a sinistra
II/2	Scatola a spina a 12 poli	–	–	Colleg. a spina a 12 poli X322 nel bagag. a sinistra
II/3	Scatola a spina a 12 poli	–	–	Derivazione **I/4** del pettine del cavo di collegamento **I**
II/4	Contatto del connettore del pettine	Mrs. 31	marrone/nero (1,5 mm^2)	Punto di appoggio massa X13075 sul fanale posteriore destro
II/5	Contatto a spina piatta	Mrs. 30	rosso/giallo (1,5 mm^2)	Striscia fusibili IV X10018 nel bagagliaio a destra/fusibile F57, posto d'innesto nr. 4

Tornare al capitolo 2

source: www.ow.no

3 Indicación para la instalación

	Contenido	Página
31	Trabajos previos	3-20
3.2	Visión de conjunto de las conexiones del cable de unión/arnés de cables de alimentación de corriente	3-21
3.3	Visión de conjunto de las conexiones del arnés de cables del micrófono/arnés de cables del altavoz	3-33
3.4	Visión de conjunto de las conexiones del módulo de conmutación	3-43
3.5	Colocación/conexión de los arneses de cables adicionales	3-65
3.51	Colocación de los arneses de cables adicionales	3-65
3.5.2	Conexión de los arneses de cables adicionales	3-66
3.6	Montaje/conexión del micrófono	3-79
3.7	Montaje/conexión de la Ejectbox	3-89
3.8	Codificación, trabajos finales	3-105
3.9	Ajuste de la pantalla de información múltiple (MID) (sólo vehículos con volante multifunción e instrumento Low-Kombi)	3-106

source: www.ow.no

31 Trabajos previos

Imprimir la memoria de errores.
Desembornar la batería.
Desmontar el subwoofer (sólo vehículos con BMW HiFi-System Professional DSP).
Desmontar los carenados del maletero.
Desmontar el banco del asiento posterior y el respaldo del asiento posterior.
Desmontar los carenados de la columna C.
Desmontar la bandeja posterior.
Desmontar el altavoz posterior (lado del conductor).
Desmontar las empuñaduras de sujeción del lado del conductor.
Desmontar la luz interior delantera.
Desmontar los parasoles del lado del conductor y del acompañante.
Desmontar los carenados de la columna B del lado del conductor.
Desmontar el carenado inferior del cuadro de instrumentos del lado del conductor (sólo vehículos sin BMW HiFi-System Professional DSP).
Desmontar el carenado del hueco inferior del lado del conductor (sólo vehículos sin BMW HiFi-System Professional DSP).
Desmontar los carenados de la columna A del hueco inferior del lado del conductor (sólo vehículos sin BMW HiFi-System Professional DSP).
Desmontar los listones de puerta del lado del conductor.
Desmontar el conector de apertura de puerta del lado del conductor (sólo vehículos sin BMW HiFi-System Professional DSP).
Desmontar el asiento del conductor.
Desmontar el MID (sólo si se monta un MID nuevo).
Desmontar la radio (sólo vehículos sin radio de monitor a bordo).
Desmontar la consola central.
Desmontar el Airbag (sólo vehículos con volante multifunción).

Volver al capítulo 2

source: www.ow.no

3.2 Visión de conjunto de las conexiones del cable de unión/del arnés de cables de alimentación de corriente

¡Desplegar la hoja 25 plegada!

Pos.	Descripción	Señal	Color/ perfil del cable	Lugar de conexión en el vehículo
I	**Cable de unión**	–	–	
I/1	Regleta de hembrilla de 3 polos X2759	–	–	Ramificación **III/1** del arnés de cables del micrófono **III** en el maletero a la izquierda
I/2	Regleta de hembrilla de 54 polos X4038	–	–	Interfaz base en el maletero a la izquierda
I/3	Regleta de hembrilla de 3 polos X1765	–	–	Cuerpo de clavija de 3 polos del amplificador encima de la interfaz base en el maletero a la izquierda
I/4	Regleta de hembrilla de 12 polos	–	–	Conector de 12 polos blanco X400 del equipamiento especial del teléfono o ramificación **II/3** del arnés de cables de alimentación de corriente **II** en el maletero a la izquierda
I/5	Hembrilla de antena mini UHF	–	–	Amplificador encima de la interfaz base en el maletero a la izquierda
I/6	Regleta de hembrilla de 18 polos	–	–	Cuerpo de clavija de 18 polos X4039 en la Ejectbox
I/7	Conector de antena mini UHF	–	–	Hembrilla de antena en la Ejectbox
II	**Arnés de cables de alimentación de corriente**	–	–	**Sólo vehículos sin el conector de 12 polos blanco X400 del equipamiento especial del teléfono**
II/1	Regleta de hembrilla de 12 polos	–	–	Conex. de clavija de 12 polos X322 en el maletero a la izqd.
II/2	Cuerpo de clavija de 12 polos	–	–	Conex. de clavija de 12 polos X322 en el maletero a la izqd.
II/3	Cuerpo de clavija de 12 polos	–	–	Ramificación **I/4** del arnés de cables de unión **I**
II/4	Clavija de conector de peine	Borne 31	marrón/negro (1,5 mm^2)	Punto de toma de masa X13075 en la luz posterior derecha
II/5	Clavija plana	Borne 30	rojo/amarillo (1,5 mm^2)	Caja de fusibles IV X10018 en el maletero a la derecha/ fusible F57, punto de conexión nº 4

Volver al capítulo 2

source: www.ow.no

3 Instruções de montagem

Índice **Página**

31	Trabalhos de preparação necessários	3-23
3.2	Esquema de ligações do cabo de ligação/da cablagem de alimentação de energia	3-24
3.3	Esquema de ligações da cablagem do microfone/da cablagem dos altifalantes	3-34
3.4	Esquema de ligações do módulo de comutação	3-44
3.5	Assentamento/ligação de cablagens adicionais	3-68
3.51	Assentamento de cablagens adicionais	3-68
3.5.2	Ligação de cablagens adicionais	3-69
3.6	Montagem/ligação do microfone	3-80
3.7	Montagem/ligação da ejectbox	3-90
3.8	Codificação e trabalhos finais	3-107
3.9	Ajuste do mostrador de informações múltiplas (MID) (só nos veículos com volante multifuncional e combinação de instrumentos mais simples)	3-108

source: www.ow.no

31 Trabalhos de preparação necessários

Imprima a memória de erros.
Desligue a bateria.
Desmonte o subwoofer (só nos veículos com o sistema de alta-fidelidade da BMW Professional DSP).
Remova o revestimento do porta-bagagens.
Desmonte completamente o banco traseiro e o respectivo encosto.
Remova o revestimento da coluna C.
Desmonte a chapeleira.
Desmonte os altifalantes traseiros (do lado do condutor).
Desmonte as pegas do lado do condutor.
Desmonte a luz interior na parte da frente.
Desmonte as palas do lado do condutor e do acompanhante.
Desmonte o revestimento da coluna B do lado do condutor.
Remova o revestimento do painel de instrumentos do lado do condutor, na parte de baixo
(só nos veículos sem o sistema de alta-fidelidade da BMW Professional DSP).
Remova o revestimento da zona dos pés do lado do condutor
(só nos veículos sem o sistema de alta-fidelidade da BMW Professional DSP).
Remova o revestimento da coluna A na zona dos pés do lado do condutor
(só nos veículos sem o sistema de alta-fidelidade da BMW Professional DSP).
Desmonte os estribos do lado do condutor.
Desmonte as fichas seccionadoras das portas do lado do condutor
(só nos veículos sem o sistema de alta-fidelidade da BMW Professional DSP).
Desmonte o banco do condutor.
Desmonte o MID (só no caso de ir ser montado um MID novo).
Desmonte o rádio (só nos veículos sem rádio do monitor de bordo).
Desmonte a consola central.
Desmonte o airbag (só nos veículos com volante multifuncional).

Regresse ao capítulo 2

source: www.ow.no

3.2 Esquema de ligações do cabo de ligação/da cablagem de alimentação de energia

Abra a página desdobrável 25.

Pos.	Designação	Sinal	Cor e secção do cabo	Ponto de ligação no veículo
I	**Cabo de ligação**	–	–	
I/1	Caixa do conector fêmea de 3 pinos X2759	–	–	Derivação **III/1** da cablagem do microfone **III** do lado esquerdo do porta-bagagens
I/2	Caixa do conector fêmea de 54 pinos X4038	–	–	Interface de base do lado esquerdo do porta-bagagens
I/3	Caixa do conector fêmea de 3 pinos X1765	–	–	Caixa do con. macho de 3 pinos no compensador de linha, por cima da interface de base, do lado esq. do porta-bag.
I/4	Caixa do conector fêmea de 12 pinos	–	–	Ficha branca do equipamento especial do telefone, de 12 pinos, X400 ou derivação **II/3** da cablagem de alimentação de energia **II**, do lado esquerdo do porta-bagagens
I/5	Tomada da antena mini UHF	–	–	Compensador de linha por cima da interface de base, do lado esquerdo do porta-bagagens
I/6	Caixa do con. fêmea de 18 pinos	–	–	Caixa do conector macho de 18 pinos X4039 da ejectbox
I/7	Tomada da antena mini UHF	–	–	Tomada de antena da ejectbox
II	**Cablagem de alimentação de energia**	–	–	**Só nos veículos sem a ficha do equipamento especial do telefone de 12 pinos X400**
II/1	Caixa do con. fêmea de 12 pinos	–	–	Con. de ficha de 12 pinos X322 do lado esq. do porta-bag.
II/2	Caixa do con. macho de 12 pinos	–	–	Con. de ficha de 12 pinos X322 do lado esq. do porta-bag.
II/3	Caixa do con. macho de 12 pinos	–	–	Derivação **I/4** da cablagem de ligação **I**
II/4	Contacto do conector em pente	Borne 31	castanho/preto (1,5 mm^2)	Ponto de ligação à massa X13075, no farol traseiro do lado direito
II/5	Contacto de encaixe plano	Borne 30	verm./amarelo (1,5 mm^2)	Porta-fusíveis IV X10018 do lado direito do porta-bagagens / fusível F57, posição de ligação nº 4

Regresse ao capítulo 2

source: www.ow.no

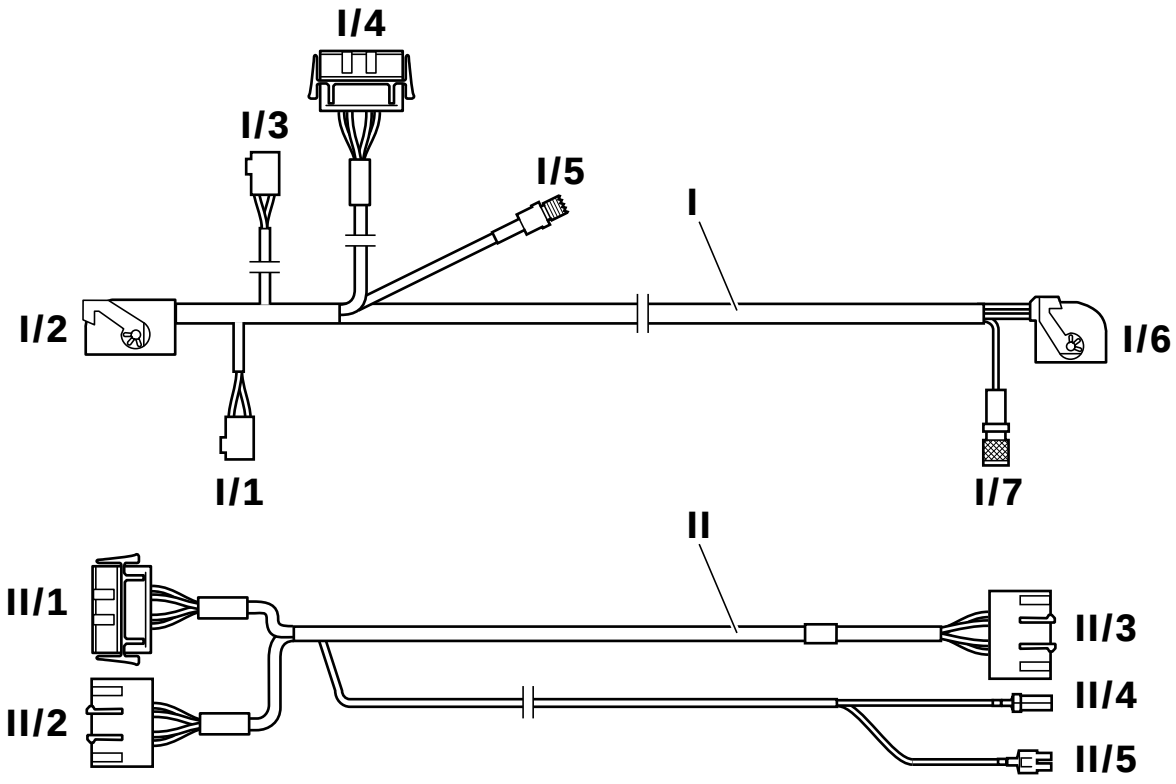

F 39 0014 M

source: www.ow.no

3.3 Anschlußübersicht Mikrofonkabelbaum/Lautsprecherkabelbaum

Klappseite 35 ausklappen!

Pos.	Bezeichnung	Signal	Kabelfarbe Querschnitt	Anschlußort im Fahrzeug
III	**Mikrofonkabelbaum**			
III/1	3poliges Stiftgehäuse	–	–	Abzweig **I/1** von Verbindungskabelbaum **I**
III/2	3poliges Buchsengehäuse	–	–	Mikrofon B400 bei Innenleuchte vorn
IV	**Lautsprecherkabelbaum**			**nur Fzg. ohne BMW Hifi-System Professional DSP und ohne Vorverkabelung des Lautsprechers**
IV/1	Buchsenkontakt	TELNF+	schwarz/weiß (0,75 mm²)	12poliges weißes Buchsengehäuse X322 im Kofferraum links, Steckplatz Nr. 9
IV/2	Buchsenkontakt	TELNF-	schwarz/braun (0,75 mm²)	12poliges weißes Buchsengehäuse X322 im Kofferraum links, Steckplatz Nr. 10
IV/3	Buchsenkontakt	Mute	weiß/braun (0,35 mm²)	**Fzg. ohne vorhandenes Mutekabel:** - 12poliges schwarzes Buchsengehäuse X322 im Kofferraum links, Steckplatz Nr. 8 **Fzg. mit vorhandenem Mutekabel:** - isolieren und am Kabelbaum zurückbinden
IV/4	Stiftkontakt	TELNF+	schwarz/weiß (0,75 mm²)	**LHD-Fzg.:** Türtrennstecker X18196, Steckplatz Nr. 6 **RHD-Fzg.:** Türtrennstecker X18198, Steckplatz Nr. 6
IV/5	Stiftkontakt	TELNF-	schwarz/braun (0,75 mm²)	**LHD-Fzg.:** Türtrennstecker X18196, Steckplatz Nr. 2 **RHD-Fzg.:** Türtrennstecker X18198, Steckplatz Nr. 2
IV/6	Buchsenkontakt	Mute	weiß/braun (0,35 mm²)	**Fzg. ohne vorhandenes Mutekabel:** - beiliegendes 2poliges Buchsengehäuse (30) vom Umschaltmodul **V**, Steckplatz Nr. 2 **Fzg. mit vorhandenem Mutekabel:** - isolieren und am Kabelbaum zurückbinden

Zurück zu Kapitel 2

source: www.ow.no

3.3 Connection overview of microphone wiring harness/speaker wiring harness

Fold out folded page 35.

Item	Description	Signal	Cable colour Cross-section	Connection location in car
III	**Microphone wiring harness**			
III/1	3-pin plug casing	–	–	Branch **I/1** from connection cable **I**
III/2	3-pin socket casing	–	–	Microphone B400 at interior light, front
IV	**Speaker wiring harness**			**Cars without a BMW Professional DSP hi-fi system and without prepared speaker cabling only**
IV/1	Socket contact	TELNF+	Black/white (0.75 mm²)	White 12-pin socket casing X322, slot No. 9
IV/2	Socket contact	TELNF-	Black/brown (0.75 mm²)	White 12-pin socket casing X322, slot No. 10
IV/3	Socket contact	Mute	White/brown (0.35 mm²)	**Cars without an existing mute cable** - Black 12-pin socket X322 in the boot, left-hand side, slot No. 8 **Cars with an existing mute cable** - Insulate and tie back on vehicle wiring harness
IV/4	Pin contact	TELNF+	Black/white (0.75 mm²)	**LHD car:** Door plug X18196, slot No. 6 **RHD car:** Door plug X18198, slot No. 6
IV/5	Pin contact	TELNF-	Black/brown (0.75 mm²)	**LHD car:** Door plug X18196, slot No. 2 **RHD car:** Door plug X18198, slot No. 2
IV/6	Socket contact	Mute	White/brown (0.35 mm²)	**Cars without an existing mute cable** - Enclosed 2-pin socket casing (30) from switch module **V**, slot No. 2 **Cars with an existing mute cable** - Insulate and tie back on wiring harness

Go back to section 2

source: www.ow.no

3.3 Tableau des raccordements du faisceau de câbles du micro - faisceau de câbles du haut-parleur

Déplier le rabat p. 35 !

Rep.	Dénomination	Signal	Couleur de câble/Section	Emplacement du branchement sur la voiture
III	**Faisceau de câbles du micro**			
III/1	Porte-languettes 3 pôles	–	–	dérivation **I/1** du faisceau de câbles de raccordement **I**
III/2	Boîtier à douilles 3 pôles	–	–	micro B400 près de l'éclairage intérieur avant
IV	**Faisceau de câbles du haut-parleur**			**uniq. sur les voit. non équipées du système hi-fi BMW Professional DSP et sans précâblage du haut-parleur**
IV/1	Douille	TELNF+	noir-blanc (0,75 mm²)	boîtier à douilles 12 pôles blanc X322 dans le coffre côté gauche, emplacement n° 9
IV/2	Douille	TELNF-	noir-marron (0,75 mm²)	boîtier à douilles 12 pôles blanc X322 dans le coffre côté gauche, emplacement n° 10
IV/3	Douille	mute	blanc-marron (0,35 mm²)	**sur les voitures sans câble de mute existant** - boîtier à douilles 12 pôles noir X322 dans le coffre côté gauche, emplacement n° 8 **sur les voitures avec câble de mute existant** - isoler et replier sur le faisceau de câbles
IV/4	Languette	TELNF+	noir-blanc (0,75 mm²)	**voit. à direct. à gauche :** décon. de prise de port. X18196, empl. n° 6 **voitures à direct. à droite :** décon. de prise de port. X18198, empl. n° 6
IV/5	Languette	TELNF-	noir-marron (0,75 mm²)	**voit. à direct. à gauche :** décon. de prise de port. X18196, empl. n° 2 **voitures à direct. à droite :** décon. de prise de port. X18198, empl. n° 2
IV/6	Douille	mute	blanc-marron (0,35 mm²)	**sur les voitures sans câble de mute existant** - boîtier à douilles 2 pôles fourni (30) du module de commutation **V**, emplacement n° 2 **sur les voitures avec câble de mute existant** - isoler et replier sur le faisceau de câbles

Retour au chapitre 2

source: www.ow.no

3.3 Aansluitingsoverzicht microfoonkabelbundel/luidsprekerkabelbundel

Vouwbladzijde 35 openklappen!

Pos.	Naam	Signaal	Kabelkleur Doorsnede	Plaats van aansluiting in de auto
III	**Microfoonkabelbundel**			
III/1	3-polig pinhuis	–	–	Aftakking **I/1** van verbindingskabelbundel **I**
III/2	3-polig contrastekkerhuis	–	–	Microfoon B400 bij interieurverlichting vóór
IV	**Luidsprekerkabelbundel**			**Alleen auto's zonder BMW hifi-systeem Professional DSP en zonder voorverkabeling van de luidspreker**
IV/1	Contrastekker	TELNF+	zwart/wit (0,75 mm²)	Wit 12-polig contrastekkerhuis X322 in kofferruimte links, aansluiting nr. 9
IV/2	Contrastekker	TELNF-	zwart/bruin (0,75 mm²)	Wit 12-polig contrastekkerhuis X322 in kofferruimte links, aansluiting nr. 10
IV/3	Contrastekker	Mute	wit/bruin (0,35 mm²)	**Auto's zonder aanwezige mute-kabel:** - 12-polig zwart contrastekkerhuis X322 in kofferruimte links, aansluiting nr. 8 **Auto's met aanwezige mute-kabel:** - isoleren en op de kabelbundel wegbinden
IV/4	Pincontact	TELNF+	zwart/wit (0,75 mm²)	**Linksgest. auto's:** portierscheidingsstekker X18196, aansl. nr. 6 **Rechtsgest. auto's:** portierscheidingsstek. X18198, aansluit. nr. 6
IV/5	Pincontact	TELNF-	zwart/bruin (0,75 mm²)	**Linksgest. auto's:** portierscheidingsstekker X18196, aansl. nr. 2 **Rechtsgest. auto's:** portierscheidingsstek. X18198, aansluit. nr. 2
IV/6	Contrastekker	Mute	wit/bruin (0,35 mm²)	**Auto's zonder aanwezige mute-kabel:** - bijgesloten 2-polig contrastekkerhuis (30) van de omschakelmodule **V**, aansluiting nr. 2 **Auto's met aanwezige mute-kabel:** - isoleren en op de kabelbundel wegbinden

Terug naar hoofdstuk 2

source: www.ow.no

3.3 Kopplingsöversikt mikrofonkabelstam/högtalarkabelstam

Veckla ut utviksbladet 35!

Pos.	Beteckning	Signal	Kabelfärg/ kabelarea	Anslutningsplats på fordonet
III	**Mikrofonkabelstam**			
III/1	3-poligt stifthus	–	–	Förgrening **I/1** från anslutningskabelstammen **I**
III/2	3-poligt hylshus	–	–	Mikrofon B400 vid innerbelysningen fram
IV	**Högtalarkabelstam**			**Endast fordon utan BMW Hifi-System Professional DSP och utan förmonterade högtalarkablar**
IV/1	Hylskontakt	TELNF+	svart/vit (0,75 mm²)	12-poligt vitt hylshus X322 på vänster sida i bagageutrymmet, pol 9
IV/2	Hylskontakt	TELNF-	svart/brun (0,75 mm²)	12-poligt vitt hylshus X322 på vänster sida i bagageutrymmet, pol 10
IV/3	Hylskontakt	stum	vit/brun (0,35 mm²)	**Fordon utan befintlig stumkabel:** - 12-poligt svart hylshus X322 på vänster sida i bagageutrymmet, pol 8 **Fordon med befintlig stumkabel:** - Isoleras och fästs upp på kabelstammen
IV/4	Stiftkontakt	TELNF+	svart/vit (0,75 mm²)	**Vänsterstyrda fordon:** dörrkontakt X18196, pol 6 **Högerstyrda fordon:** dörrkontakt X18198, pol 6
IV/5	Stiftkontakt	TELNF-	svart/brun (0,75 mm²)	**Vänsterstyrda fordon:** dörrkontakt X18196, pol 2 **Högerstyrda fordon:** dörrkontakt X18198, pol 2
IV/6	Hylskontakt	stum	vit/brun (0,35 mm²)	**Fordon utan befintlig stumkabel:** - Medföljande 2-poligt hylshus (30) från omkopplings-modulen **V**, pol 2 **Fordon med befintlig stumkabel:** - Isoleras och fästs upp på kabelstammen

Gå tillbaka till kapitel 2

source: www.ow.no

3.3 Panoramica allacciamenti pettine del cavo microfono/ pettine del cavo altoparlante

Aprire la pagina pieghevole 35!

Voce	Descrizione	Segnale	Colore del cavo/Sezione	Punto di collegamento sulla vettura
III	**Pettine del cavo del microfono**			
III/1	Scatola a spina tripolare	–	–	Derivazione **I/1** del pettine del cavo di collegamento **I**
III/2	Scatola di presa tripolare	–	–	Microfono B400 presso la luce di lettura anteriore
IV	**Pettine del cavo dell'altoparlante**			**Solo vetture senza HiFi-System BMW Professional DSP e senza precablaggio dell'altoparlante**
IV/1	Contatto a boccola	TELNF+	nero/bianco (0,75 mm^2)	Scatola di presa a 12 poli bianca X322, nel bagagliaio a sinistra, posto d'innesto nr. 9
IV/2	Contatto a boccola	TELNF-	nero/marrone (0,75 mm^2)	Scatola di presa a 12 poli bianca X322, nel bagagliaio a sinistra, posto d'innesto nr. 10
IV/3	Contatto a boccola	Mute	bianco/marrone (0,35 mm^2)	**Vetture senza cavo Mute:** - scatola di presa a 12 poli nera X322 nel bagagliaio a sinistra, posto d'innesto nr. 8 **Vetture con cavo Mute:** - isolare e legare all'indietro sul pettine del cavo
IV/4	Contatto a spina	TELNF+	nero/bianco (0,75 mm^2)	**Vetture LHD:** spina escl. porta X18196, posto d'innesto Nr. 6 **Vetture RHD:** spina escl. porta X18198, posto d'innesto Nr. 6
IV/5	Contatto a spina	TELNF-	nero/marrone (0,75 mm^2)	**Vetture LHD:** spina escl. porta X18196, posto d'innesto Nr. 2 **Vetture RHD:** spina escl. porta X18198, posto d'innesto Nr. 2
IV/6	Contatto a boccola	Mute	bianco/marrone (0,35 mm^2)	**Vetture senza cavo Mute:** - scatola di presa bipolare in corredo (30) del modulo di commutazione **V**, posto d'innesto nr. 2 **Vetture con cavo Mute:** - isolare e legare all'indietro sul pettine del cavo

Tornare al capitolo 2

source: www.ow.no

3.3 Visión de conjunto de las conexiones del arnés de cables del micrófono/ del arnés de cables del altavoz

¡Desplegar la hoja 35 plegada!

Pos.	Descripción	Señal	Color/ perfil del cable	Lugar de conexión en el vehículo
III	**Arnés de cables del micrófono**			
III/1	Cuerpo de clavija de 3 polos	–	–	Ramificación **I/1** del arnés de cables de unión **I**
III/2	Regleta de hembrilla de 3 polos	–	–	Micrófono B400 en la luz interior delantera
IV	**Arnés de cables del altavo**			**Sólo vehículos sin BMW HiFi-System Professional DSP y sin precableado de altavoz**
IV/1	Conector hembra	TELNF+	negro/blanco (0,75 mm²)	Regleta de hembrilla de 12 polos blanca X322 en el maletero a la izquierda, punto de conexión nº 9
IV/2	Conector hembra	TELNF-	negro/marrón (0,75 mm²)	Regleta de hembrilla de 12 polos blanca X322 en el maletero a la izquierda, punto de conexión nº 10
IV/3	Conector hembra	Silenciador	blanco/marrón (0,35 mm²)	**Vehículo sin cable silenciador disponible:** - Regleta de hembrilla de 12 polos negra X322 en el maletero a la izquierda, punto de conexión nº 8 **Vehículo con cable silenciador disponible:** - Aislar, doblar y atar al arnés de cables
IV/4	Conector de clavija	TELNF+	negro/blanco (0,75 mm²)	**Veh. con vol. a la izqd.:** con. de apertura de puerta X18196, punto de con. nº 6 **Veh. con vol. a la dcha.:** con. de apertura de puerta X18198, punto de con. nº 6
IV/5	Conector de clavija	TELNF-	negro/marrón (0,75 mm²)	**Veh. con vol. a la izqd.:** con. de apertura de puerta X18196, punto de con. nº 2 **Veh. con vol. a la dcha.:** con. de apertura de puerta X18198, punto de con. nº 2
IV/6	Conector hembra	Silenciador	blanco/marrón (0,35 mm²)	**Vehículo sin cable silenciador disponible:** - Regleta de hembrilla de 2 polos (30) suministrada del módulo de conmutación **V**, punto de conexión nº 2 **Vehículo con cable silenciador disponible:** - Aislar, doblar y atar al arnés de cables

Volver al capítulo 2

source: www.ow.no

3.3 Esquema de ligações da cablagem do microfone/ da cablagem dos altifalantes

Abra a página desdobrável 35.

Pos.	Designação	Sinal	Cor/Secção do cabo	Ponto de ligação no veículo
III	**Cablagem do microfone**			
III/1	Caixa do con. macho de 3 pinos	–	–	Derivação **I/1** da cablagem de ligação **I**
III/2	Caixa do con. fêmea de 3 pinos	–	–	Microfone B400 ao pé da luz interior da parte da frente
IV	**Cablagem dos altifalantes**			**Só nos veículos sem o sistema de alta-fidelidade da BMW Professional DSP e sem pré-instalação dos altifalantes**
IV/1	Contacto do conector fêmea	TELNF+	preto/branco (0,75 mm²)	Caixa do conector fêmea branca de 12 pinos X322 do lado esquerdo do porta-bagagens, posição de ligação nº 9
IV/2	Contacto do conector fêmea	TELNF-	preto/castanho (0,75 mm²)	Caixa do conector fêmea branca de 12 pinos X322 do lado esquerdo do porta-bagagens, posição de ligação nº 10
IV/3	Contacto do conector fêmea	Silenciar	branco/castanho (0,35 mm²)	**Veículos sem cabo de silenciamento:** - Caixa do conector fêmea preta de 12 pinos X322 do lado esquerdo do porta-bagagens, posição de ligação nº 8 **Veículos com o cabo de silenciamento:** - Isole e prenda à cablagem
IV/4	Contacto do conector macho	TELNF+	preto/branco (0,75 mm²)	**Veícs. vol. esq.ª:** ficha seccion. porta X18196, pos. lig. nº 6 **Veícs. vol. dt.ª:** ficha seccion. porta X18198, pos. lig. nº 6
IV/5	Contacto do conector macho	TELNF-	preto/castanho (0,75 mm²)	**Veícs. vol. esq.ª:** ficha seccion. porta X18196, pos. lig. nº 2 **Veícs. vol. dt.ª:** ficha seccion. porta X18198, pos. lig. nº 2
IV/6	Contacto do conector fêmea	Silenciar	branco/castanho (0,35 mm²)	**Veículos sem cabo de silenciamento:** - Caixa do conector fêmea de 2 pinos (30) fornecida juntamente, do módulo de comutação **V**, posição de ligação nº 2 **Veículos com o cabo de silenciamento:** - Isole e prenda à cablagem

Regresse ao capítulo 2

source: www.ow.no



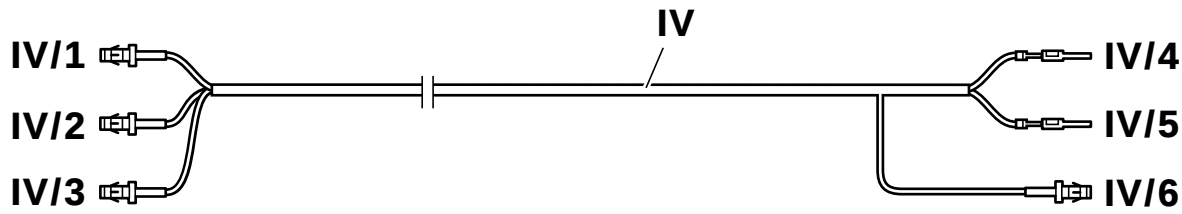

F 39 0116 M

source: www.ow.no

3.4 Anschlußübersicht Umschaltmodul

Klappseite 45 ausklappen!

Pos.	Bezeichnung	Signal	Kabelfarbe Querschnitt	Anschlußort im Fahrzeug
V	**Umschaltmodul**			**nur Fzg. ohne BMW Hifi-System Professional DSP**
V/1	Buchsenkontakt	Kl. 30	rot/weiß (1,5 mm²)	**Fzg. ohne Bordmonitorradio:** - Radioanschlußstecker X18126, Steckplatz Nr. 9 **Fzg. mit Bordmonitorradio:** - beiliegendes 2poliges Buchsengehäuse (30), Steckplatz Nr. 1
V/2	Buchsenkontakt	Mute	weiß/braun (0,75 mm²)	**Fzg. ohne Bordmonitorradio:** - Radioanschlußstecker X18126, Steckplatz Nr. 4 **Fzg. mit Bordmonitorradio:** - beiliegendes 2poliges Buchsengehäuse (30), Steckplatz Nr. 2
V/3	2poliges Stiftgehäuse	Kl. 30/ Mute	rot/weiß weiß/braun	**nur Fzg. ohne Bordmonitorradio:** - 2poliges schwarzes Buchsengehäuse (30) mit ausgedrückten Buchsenkontakten des Radioanschlußsteckers X18126 verbinden **Fzg. mit Bordmonitorradio:** - Abzweig **VI/1** vom Adapterkabel Umschaltmodul **VI**
V/4	8poliges Stiftgehäuse	–	–	**LHD-Fzg.:** Türtrennstecker X18196 an A-Säule **RHD-Fzg.:** Türtrennstecker X18198 an A-Säule
V/5	8poliges Buchsengehäuse	–	–	ausgedrücktes 8poliges Stiftgehäuse des Türtrennsteckers
V/6	3poliges Stiftgehäuse	–	–	nur für Navigationsnachrüstsysteme benötigt, am Fzg.-Kabelbaum zurückbinden
V/7	Kabelöse 6mm	Kl. 31	braun (0,75 mm²)	**LHD-Fzg.:** - Massestützpunkt X1108 im Fußraum Fahrerseite **RHD-Fzg.:** - Massestützpunkt X10012 im Fußraum Fahrerseite
30	2poliges Buchsengehäuse bei Umschaltmodul	–	–	**nur bei Fzg. ohne Bordmonitorradio:** - für ausgedrückte Buchsenkontakte des Radioanschlußsteckers X18126 **nur bei Fzg. mit Bordmonitorradio:** - Abzweig **V/1** und **V/2** eindrücken und am Kabelbaum zurückbinden
VI	**Adapterkabel Umschaltmodul**			**nur Fzg. mit Bordmonitorradio ohne BMW Hifi-System Professional DSP**
VI/1	2poliges Buchsengehäuse	Kl. 30/ Mute	rot/weiß weiß/braun	Abzweig **V/3** am Umschaltmodul **V**
VI/2	Buchsenkontakt	Mute	weiß/braun (0,75 mm²)	Radioanschlußstecker X18126 am Bordmonitorradio, Steckplatz Nr. 4
VI/3	2poliges Stiftgehäuse	Kl. 30/ Mute	rot/weiß weiß/braun	Buchsengehäuse (31) mit ausgedrückten Buchsenkontakten des Radioanschlußsteckers X18126
VI/4	Buchsenkontakt	Kl. 30	rot/weiß (1,5 mm²)	Radioanschlußstecker X18126 am Bordmonitorradio, Steckplatz Nr. 9
31	2poliges Buchsengehäuse bei Adapterkabel Umschaltmodul			für ausgedrückte Buchsenkontakte des Radioanschlußsteckers X18126 vom Bordmonitorradio

Zurück zu Kapitel 2

source: www.ow.no

3.4 Connection overview of switch module

Fold out folded page 45.

Item	Description	Signal	Cable colour Cross-section	Connection location in car
V	**Switch module**			**Cars without a BMW Professional DSP hi-fi system only**
V/1	Socket contact	Terminal 30	Red/white (1.5 mm²)	**Cars without on-board monitor radio:** - Radio connection plug X18126, slot No. 9 **Cars with on-board monitor radio:** - Enclosed 2-pin socket casing (30), slot No. 1
V/2	Socket contact	Mute	White/brown (0.75 mm²)	**Cars without on-board monitor radio:** - Radio connection plug X18126, slot No. 4 **Cars with on-board monitor radio:** - Enclosed 2-pin socket casing (30), slot No. 2
V/3	2-pin plug casing	Terminal 30 /Mute	Red/white White/brown	**Cars without on-board monitor radio:** - Connect 2-pin socket casing (30) to the pressed-out socket contacts on radio connection plug X18126 **Cars with on-board monitor radio:** - Branch **VI/1** from switch module **VI** adapter cable
V/4	8-pin plug casing	–	–	**LHD car:** Door plug X18196 at A pillar **RHD car:** Door plug X18198 at A pillar
V/5	8-pin socket casing	–	–	Pressed-out 8-pin plug casing on door plug
V/6	3-pin plug casing	–	–	Only required for navigation retrofit systems, tie back on vehicle wiring harness
V/7	Cable eyelet, 6 mm	Terminal 31	Brown (0.75 mm²)	**LHD car:** - Ground post X1108 in footwell on the driver's side **RHD car:** - Ground post X10012 in footwell on the driver's side
30	2-pin socket casing on switch module	–	–	**Cars without on-board monitor radio only** - For pressed-out socket contact on radio connection plug X18126 **Cars with on-board monitor radio only** - Press in branches **V/1** and **V/2** and tie back on the wiring harness
VI	**Adapter cable for switch module**			**Cars with on-board monitor radio without a BMW Professional DSP hi-fi system only**
VI/1	2-pin socket casing	Terminal 30 /Mute	Red/white White/brown	Branch **V/3** on switch module **V**
VI/2	Socket contact	Mute	White/brown (0.75 mm²)	Radio connection plug X18126 on on-board monitor radio, slot No. 4
VI/3	2-pin plug casing	Terminal 30 /Mute	Red/white White/brown	Socket casing (31) with pressed-out socket contacts on radio connection plug X18126
VI/4	Socket contact	Terminal 30	Red/white (1.5 mm²)	Radio connection plug X18126 on on-board monitor radio, slot No. 9
31	2-pin socket casing on adapter cable for switch module			For pressed-out socket contact on radio connection plug X18126 from the on-board monitor radio

Go back to section 2

source: www.ow.no

3.4 Tableau des raccordements du module de commutation

Déplier le rabat p. 45 !

Rep.	Dénomination	Signal	Couleur de câble/Section	Emplacement du branchement sur la voiture
V	**Module de commutation**			**uniq. sur les voit. sans système hi-fi BMW Professional DSP**
V/1	Douille	borne 30	rouge-blanc (1,5 mm²)	**sur les voitures sans autoradio couplé au moniteur de bord :** - fiche de raccordement autoradio X18126, emplac. n°9 **sur les voitures avec autoradio couplé au moniteur de bord :** - boîtier à douilles 2 pôles fourni (30), emplac. n°1
V/2	Douille	mute	blanc-marron (0,75 mm²)	**sur les voitures sans autoradio couplé au moniteur de bord :** - fiche de raccordement autoradio X18126, emplac. n°4 **sur les voitures avec autoradio couplé au moniteur de bord :** - boîtier à douilles 2 pôles fourni (30), emplac. n°2
V/3	Porte-languettes 2 pôles	borne 30 /mute	rouge-blanc blanc-marron	**uniq. sur les voit. sans autoradio couplé au moniteur de bord :** - relier le boîtier à douilles 2 pôles (30) aux douilles de la fiche de raccordement autoradio X18126 retirées **sur les voitures avec autoradio couplé au moniteur de bord :** - dérivation **VI/1** du câble adaptateur du module de commutation **VI**
V/4	Porte-languettes 8 pôles	–	–	**voit. à direct. à gauche :** décon. de prise de port. X18196 sur la colo. A **voit. à direct. à droite :** décon. de prise de port. X18198 sur la colone A
V/5	Boîtier à douilles 8 pôles	–	–	porte-languettes 8 pôles retiré du déconnecteur de prise de portière
V/6	Porte-languettes 3 pôles	–	–	nécessaire uniquement pour système de navigation de deuxième monte, à replier sur le faisceau de câbles de la voiture
V/7	Cosse de câble 6 mm	borne 31	marron (0,75 mm²)	**sur les voitures à direct. à gauche :** - point de masse X1108 dans la zone des pieds côté conduc. **sur les voitures à direct. à droite :** - point de masse X10012 dans la zone des pieds côté coduc.
30	Boîtier à douilles 2 pôles près du module de commutation	–	–	**uniq. sur les voit. sans autoradio couplé au moni. de bord :** - pour douilles de la fiche de raccordement autoradio X18126 retirées **uniq. sur les voit. avec autoradio couplé au moni. de bord :** - insérer les dérivations **V/1** et **V/2** et les replier sur le faisceau de câbles
VI	**Câble adaptateur du module de commutation**			**uniq. sur les voitures avec autoradio couplé au moniteur de bord, sans système hi-fi BMW Professional DSP**
VI/1	Boîtier à douilles 2 pôles	borne 30 /mute	rouge-blanc blanc-marron	dérivation **V/3** sur le module de commutation **V**
VI/2	Douille	mute	blanc-marron (0,75 mm²)	fiche de raccordement autoradio X18126 sur l'autoradio couplé au moniteur de bord, emplac. n°4
VI/3	Porte-languettes 2 pôles	borne 30 /mute	rouge-blanc blanc-marron	boîtier à douilles (31) avec douilles de la fiche de raccordement autoradio X18126 retirées
VI/4	Douille	borne 30	rouge-blanc (1,5 mm²)	fiche de raccordement autoradio X18126 sur l'autoradio couplé au moniteur de bord, emplac. n°9
31	Boîtier à douilles 2 pôles près du câble adap. du mod. de commutation			pour douilles de la fiche de raccordement autoradio X18126 retirées de l'autoradio couplé au moniteur de bord

Retour au chapitre 2

source: www.ow.no

3.4 Aansluitingsoverzicht omschakelmodule

Vouwbladzijde 45 openklappen!

Pos.	Naam	Signaal	Kabelkleur Doorsnede	Plaats van aansluiting in de auto
V	**Omschakelmodule**			**Alleen auto's zonder BMW hifi-systeem Professional DSP**
V/1	Contrastekker	kl. 30	rood/wit (1,5 mm²)	**Auto's zonder boordmonitorradio:** - Radioaansluitstekker X18126, aansluiting nr. 9 **Auto's met boordmonitorradio:** - Bijgesloten 2-polig contrastekkerhuis (30), aansluiting nr. 1
V/2	Contrastekker	mute	wit/bruin (0,75 mm²)	**Auto's zonder boordmonitorradio:** - Radioaansluitstekker X18126, aansluiting nr. 4 **Auto's met boordmonitorradio:** - Bijgesloten 2-polig contrastekkerhuis (30), aansluiting nr. 2
V/3	2-polig pinhuis	kl. 30/ mute	rood/wit wit/bruin	**Alleen auto's zonder boordmonitorradio:** - 2-polig zwart contrastekkerhuis (30) met losgekoppelde contrastekkers van de radioaansluitstekker X18126 verbinden **Auto's met boordmonitorradio:** - Aftakking **VI/1** van de adapterkabel omschakelmodule **VI**
V/4	8-polig pinhuis	–	–	**Linksgest. auto's:** portierscheidingsstekker X18196 op A-stijl **Rechtsgest. auto's:** portierscheidingsstekker X18198 op A-stijl
V/5	8-polig contrastekkerhuis	–	–	Losgekoppeld 8-polig pinhuis van de portierscheidingsstekker
V/6	3-polig pinhuis	–	–	Wordt alleen voor naderhand in te bouwen navigatiesystemen benodigd, op de autokabelbundel wegbinden
V/7	Kabelring 6 mm	kl. 31	bruin (0,75 mm²)	**Linksgest. auto's:** - Massasteunpunt X1108 in de voetruimte aan bestuurderszijde **Rechtsgest. auto's:** - Massasteunpunt X10012 in de voetruimte aan bestuurderszijde
30	2- polig contrastekkerhuis bij omschakelmodule	–	–	**Alleen bij auto's zonder boordmonitorradio:** - Voor losgekoppelde contrastekkers van de radioaansluitstekker X18126 **Alleen bij auto's met boordmonitorradio:** - Aftakking **V/1** en **V/2** erindrukken en op de kabelbundel wegbinden
VI	**Adapterkabel omschakelmodule**			**Alleen auto's met boordmonitorradio zonder BMW hifi-systeem Professional DSP**
VI/1	2-polig contrastekkerhuis	kl. 30/ mute	rood/wit wit/bruin	Aftakking **V/3** op de omschakelmodule **V**
VI/2	Contrastekker	mute	wit/bruin (0,75 mm²)	Radioaansluitstekker X18126 op de boordmonitorradio, aansluiting nr. 4
VI/3	2-polig pinhuis	kl. 30/ mute	rood/wit wit/bruin	Contrastekkerhuis (31) met losgekoppelde contrastekkers van de radioaansluitstekker X18126
VI/4	Contrastekker	kl. 30	rood/wit (1,5 mm²)	Radioaansluitstekker X18126 op de boordmonitorradio, aansluiting nr. 9
31	2-polig contrastekkerhuis bij adapterkabel omschakelmodule			Voor losgekoppelde contrastekkers van de radioaansluitstekker X18126 van de boordmonitorradio

Terug naar hoofdstuk 2

source: www.ow.no

3.4 Kopplingsöversikt omkopplingsmodul

Veckla ut utviksbladet 45!

Pos.	Beteckning	Signal	Kabelfärg/ kabelarea	Anslutningsplats på fordonet
V	**Omkopplingsmodul**			**Endast fordon utan BMW Hifi-System Professional DSP**
V/1	Hylskontakt	Kl. 30	röd/vit (1,5 mm²)	**Fordon utan färddatorradio:** - Radiokontaktdon X18126, pol 9 **Fordon med färddatorradio:** - Medföljande 2-poligt hylshus (30), pol 1
V/2	Hylskontakt	stum	vit/brun (0,75 mm²)	**Fordon utan färddatorradio:** - Radiokontaktdon X18126, pol 4 **Fordon med färddatorradio:** - Medföljande 2-poligt hylshus (30), pol 2
V/3	2-poligt stifthus	Kl. 30/ stum	röd/vit vit/brun	**Endast fordon utan färddatorradio:** - 2-poligt svart hylshus (30) med urtagna hylskontakter på radiokontaktdon X18126 **Fordon med färddatorradio:** - Förgrening **VI/1** från omkopplingsmodulens **VI** adapterkabel
V/4	8-poligt stifthus	–	–	**Vänsterstyrda fordon:** dörrkontakt X18196 på A-stolpen **Högerstyrda fordon:** dörrkontakt X18198 på A-stolpen
V/5	8-poligt hylshus	–	–	Urtaget 8-poligt stifthus på dörrkontakten
V/6	3-poligt stifthus	–	–	Endast för eftermonterade navigationssystem, fästs upp på fordonets kabelstam
V/7	Kabelöse 6mm	Kl. 31	brun (0,75 mm²)	**Vänsterstyrda fordon:** - Stomstödpunkt X1108 i fotutrymmet på förarsidan **Högerstyrda fordon:** - Stomstödpunkt X10012 i fotutrymmet på förarsidan
30	2-poligt hylshus vid omkopplings-modulen	–	–	**Endast fordon utan färddatorradio:** - För urtagna hylskontakter på radiokontaktdonet X18126 **Endast fordon med färddatorradio:** - Anslut förgreningarna **V/1** och **V/2** och fäst upp dem på kabelstammen
VI	**Adapterkabel omkopplings-modul**			**Endast fordon med färddatorradio utan BMW Hifi Professional DSP**
VI/1	2-poligt hylshus	Kl. 30/ stum	röd/vit vit/brun	Förgrening **V/3** på omkopplingsmodulen **V**
VI/2	Hylskontakt	stum	vit/brun (0,75 mm²)	Radiokontaktdon X18126 på färddatorradion, pol 4
VI/3	2-poligt stifthus	Kl. 30/ stum	röd/vit vit/brun	Hylshus (31) med den urtagna hylskontakten på radiokontaktdon X18126
VI/4	Hylskontakt	Kl. 30	röd/vit (1,5 mm²)	Radiokontaktdon X18126 på färddatorradion, pol 9
31	2-poligt hylshus vid omkopplings-modulens adapterkabel			Urtagen hylskontakt på radiokontaktdon X18126 från färddatorradion

Gå tillbaka till kapitel 2

source: www.ow.no

3.4 Panoramica allacciamenti modulo di commutazione

Aprire la pagina pieghevole 45!

Voce	Descrizione	Segnale	Colore cavo/ Sezione	Punto di collegamento sulla vettura
V	**Modulo di commutazione**			**Solo vetture senza HiFi-System BMW Professional DSP**
V/1	Contatto a boccola	Mrs. 30	rosso/bianco (1,5 mm^2)	**Vetture senza autoradio con monitor di bordo:** - spina di allacciamento autoradio X18126, posto d'innesto nr. 9 **Vetture con autoradio con monitor di bordo:** - scatola di presa bipolare in corredo (30), posto d'innesto nr. 1
V/2	Contatto a boccola	Mute	bianco/ marrone (0,75 mm^2)	**Vetture senza autoradio con monitor di bordo:** - spina di allacciamento autoradio X18126, posto d'innesto nr. 4 **Vetture con autoradio con monitor di bordo:** - scatola di presa bipolare in corredo (30), posto d'innesto nr. 2
V/3	Scatola a spina bipolare	Mrs. 30/ Mute	rosso/bianco bianco/ marrone	**Solo vetture senza autoradio con monitor di bordo:** - collegare scatola di presa bipolare nera (30) con contatti a boccola sfilati della spina di allacciamento autoradio X18126 **Vetture con autoradio con monitor di bordo:** - derivazione **IV/1** del cavo adattatore modulo di commutazione **VI**
V/4	Scatola a spina a 8 poli	–	–	**Vetture LHD:** spina esclusione porta X18196 su colonna A **Vetture RHD:** spina esclusione porta X18198 su colonna A
V/5	Scatola di presa a 8 poli	–	–	Scatola a spina a 8 poli sfilata della spina esclusione porta
V/6	Scatola a spina tripolare	–	–	Serve solo per i sistemi di navigazione montati a posteriori, si lega all'indietro sul pettine dei cavi della vettura
V/7	Capocorda ad anello 6 mm	Mrs. 31	marrone (0,75 mm^2)	**Vetture LHD:** - punto di appoggio massa X1108 nella zona piedi lato guida **Vetture RHD:** - punto di appoggio massa X10012 nella zona piedi lato guida
30	Scatola di presa bipolare presso modulo di commutazione	–	–	**Solo per vetture senza autoradio con monitor di bordo:** - per contatti a boccola sfilati della spina dell'autoradio X18126 **solo per vetture con autoradio con monitor di bordo:** - infilare la derivazione **V/1** e **V/2** e legare all'indietro sul pettine del cavo
VI	**Cavo adattatore modulo di commutazione**			**Solo vetture con autoradio con monitor di bordo senza HiFi-System BMW Professional DSP**
VI/1	Scatola di presa bipolare	Mrs. 30/ Mute	rosso/bianco bianco/marr.	Derivazione **V/3** sul modulo di commutazione **V**
VI/2	Contatto a boccola	Mute	bianco/marr. (0,75 mm^2)	Spina di allacciamento autoradio X18126 sull'autoradio con monitor di bordo, posto d'innesto nr. 4
VI/3	Scatola a spina bipolare	Mrs. 30/ Mute	rosso/bianco bianco/marr.	Scatola di presa (31) con contatti a boccola sfilati della spina di allacciamento autoradio X18126
VI/4	Contatto a boccola	Mrs. 30	rosso/bianco (1,5 mm^2)	Spina di allacciamento autoradio X18126 sull'autoradio con monitor di bordo, posto d'innesto nr. 9
31	Scatola di presa bipolare presso cavo adattatore mod. di commut.			Per contatti a boccola sfilati della spina di allacciamento autoradio X18126 dell'autoradio con monitor di bordo

Tornare al capitolo 2

source: www.ow.no

3.4 Visión de conjunto de las conexiones del módulo de conmutación

¡Desplegar la hoja 45 plegada!

Pos.	Descripción	Señal	Color Perfil del cable	Lugar de conexión en el vehículo
V	**Módulo de conmutación**			**Sólo vehículos sin BMW HiFi-System Professional DSP**
V/1	Conector hembra	Borne 30	rojo/blanco (1,5 mm²)	**Vehículos sin radio de monitor a bordo:** - Conexión de clavija de la radio X18126, punto de conexión nº 9 **Vehículos con radio de monitor a bordo:** - Regleta de hembrilla adjunta de 2 polos (30), punto de conexión nº 1
V/2	Conector hembra	Silenciador	blanco/marrón (0,75 mm²)	**Vehículos sin radio de monitor a bordo:** - Conexión de clavija de la radio X18126, punto de conexión nº 4 **Vehículos con radio de monitor a bordo:** - Regleta de hembrilla adjunta de 2 polos (30), punto de conexión nº 2
V/3	Cuerpo de clavija de 2 polos	Borne 30/ silenciador	rojo/blanco blanco/marrón	**Sólo vehículos sin radio de monitor a bordo:** - Unir la regleta de hembrilla de 2 polos negra (30) con los conectores hembra desconectados de la conexión de clavija de la radio X18126 **Vehículos con radio de monitor a bordo:** - Ramificación **VI/I** del cable adapt. del mód. de conmutación **VI**
V/4	Cuerpo de clavija de 8 polos	–	–	**Veh. con vol. a la izqd.:** con. de apertura de puerta X18196 en la columna A **Veh. con vol. a la dcha.:** con. de apertura de puerta X18198 en la columna A
V/5	Regleta de hembrilla de 8 polos	–	–	Cuerpo de clavija de 8 polos desconectado del conector de apertura de puerta
V/6	Cuerpo de clavija de 3 polos	–	–	Necesario solamente para el equipamiento posterior de sistema de navegación, doblar y atar al arnés de cables del vehículo
V/7	Argolla de 6 mm	Borne 31	marrón (0,75 mm²)	**Vehículo con volante a la izquierda:** - Punto de toma de masa X1108 en el hueco inferior del lado del conductor **Vehículo con volante a la derecha:** - Punto de toma de masa X10012 en el hueco inferior del lado del conductor
30	Regleta de hembrilla de 2 polos del módulo de conmutación	–	–	**Sólo en vehículos sin radio de monitor a bordo:** - Para los conectores hembra desconectados del conector de la radio X18126 **Sólo vehículos con radio de monitor a bordo:** - Conectar la ramificación **V/1** y **V/2** y doblar y atar al arnés de cables
VI	**Cable adaptador del módulo de conmutación**			**Sólo vehículos con radio de monitor a bordo sin BMW HiFi-System Professional DSP**
VI/1	Regleta de hembrilla de 2 polos	Borne 30/ silenciador	rojo/blanco blanco/marrón	Ramificación **V/3** del módulo de conmutación **V**
VI/2	Conector hembra	Silenciador	blanco/marrón (0,75 mm²)	Conexión de clavija de la radio X18126 en la radio de monitor a bordo, punto de conexión nº 4
VI/3	Cuerpo de clavija de 2 polos	Borne 30/ silenciador	rojo/blanco blanco/marrón	Regleta de hembrilla (31) con los conectores hembra des-conectados de la conexión de clavija de la radio X18126
VI/4	Conector hembra	Borne 30	rojo/blanco (1,5 mm²)	Conexión de clavija de la radio X18126 en la radio de monitor a bordo, punto de conexión nº 9
31	Regleta de hemb. de 2 polos del cable adapt. del módulo de conmutación			Para los conectores hembra desconectados de la conexión de clavija de la radio X18126 de la radio de monitor a bordo

Volver al capítulo 2

source: www.ow.no

3.4 Esquema de ligações do módulo de comutação

Abra a página desdobrável 45.

Pos.	Designação	Sinal	Cor e secção do cabo	Ponto de ligação no veículo
V	**Módulo de comutação**			**Só nos veículos sem o sistema de alta-fidelidade da BMW Professional DSP**
V/1	Contacto do conector fêmea	Borne 30	vermelho/ branco (1,5 mm²)	**Veículos sem rádio do monitor de bordo:** - Ficha de ligação do rádio X18126, posição de ligação nº 9 **Veículos com rádio do monitor de bordo:** - Caixa do conector fêmea de 2 pinos fornecida juntamente (30), posição de ligação nº 1
V/2	Contacto do conector fêmea	Silenciar	branco/ castanho (0,75 mm²)	**Veículos sem rádio do monitor de bordo:** - Ficha de ligação do rádio X18126, posição de ligação nº 4 **Veículos com rádio do monitor de bordo:** - Caixa do conector fêmea de 2 pinos fornecida juntamente (30), posição de ligação nº 2
V/3	Caixa do conector macho de 2 pinos	Borne 30/ silenciar	vermelho/ branco branco/ castanho	**Veículos sem rádio do monitor de bordo:** - Ligue a caixa do conector fêmea preta de 2 pinos fornecida juntamente (30) aos contactos do conector fêmea extraídos por pressão da ficha de ligação do rádio X18126 **Veículos com rádio do monitor de bordo:** - Derivação **IV/1** do cabo de adapt. do módulo de comutação **VI**
V/4	Caixa do conector macho de 8 pinos	–	–	**Veícs. vol. esq.ª:** Ficha seccion. da porta X18196 na coluna A **Veícs. vol. dt.ª:** Ficha seccion. da porta X18198 na coluna A
V/5	Caixa do conector fêmea de 8 pinos	–	–	Caixa do conector macho de 8 pinos extraída por pressão da ficha seccionadora da porta
V/6	Caixa do conector macho de 3 pinos	–	–	Só é necessária para os sistemas de navegação, dobre e prenda à cablagem do veículo
V/7	Olhal para cabos de 6 mm	Borne 31	castanho (0,75 mm²)	**Veículos de volante à esquerda:** - Ponto de ligação à massa X1108 na zona dos pés do lado do condutor **Veículos de volante à direita:** - Ponto de ligação à massa X10012 na zona dos pés do lado do condutor
30	Caixa do conector fêmea de 2 pinos ao pé do módulo de comutação	–	–	**Só no veículos sem rádio do monitor de bordo:** - Para o contacto do conector fêmea extraído por pressão da ficha de ligação do rádio X18126 **Só nos veículos com rádio do monitor de bordo:** - Encaixe por pressão as derivações **V/1** e **V/2**, dobre-as e prenda à cablagem
VI	**Cabo de adaptação do módulo de comutação**			**Só nos veículos com rádio do monitor de bordo sem o sistema de alta-fidelidade da BMW Professional DSP**
VI/1	Caixa do conector fêmea de 2 pinos	Borne 30/ silenciar	verm./branco branco/cast.	Derivação **V/3** do módulo de comutação **V**
VI/2	Contacto do conector fêmea	Silenciar	branco/cast. (0,75 mm²)	Ficha de ligação do rádio X18126 no rádio do monitor de bordo, posição de ligação nº 4
VI/3	Caixa do conector macho de 2 pinos	Borne 30/ silenciar	verm./branco branco/cast.	Caixa do conector fêmea (31) com os contactos do conector fêmea extraídos por pressão da ficha de ligação do rádio X18126
VI/4	Contacto do conector fêmea	Borne 30	verm./branco (1,5 mm²)	Ficha de ligação do rádio X18126 no rádio do monitor de bordo, posição de ligação nº 9
31	Caixa do con. fêmea de 2 pinos ao pé do cabo de adap. do mód. de comutação			Para os contactos do conector fêmea extraídos por pressão da ficha de ligação do rádio X18126 do rádio do monitor de bordo

Regresse ao capítulo 2

source: www.ow.no

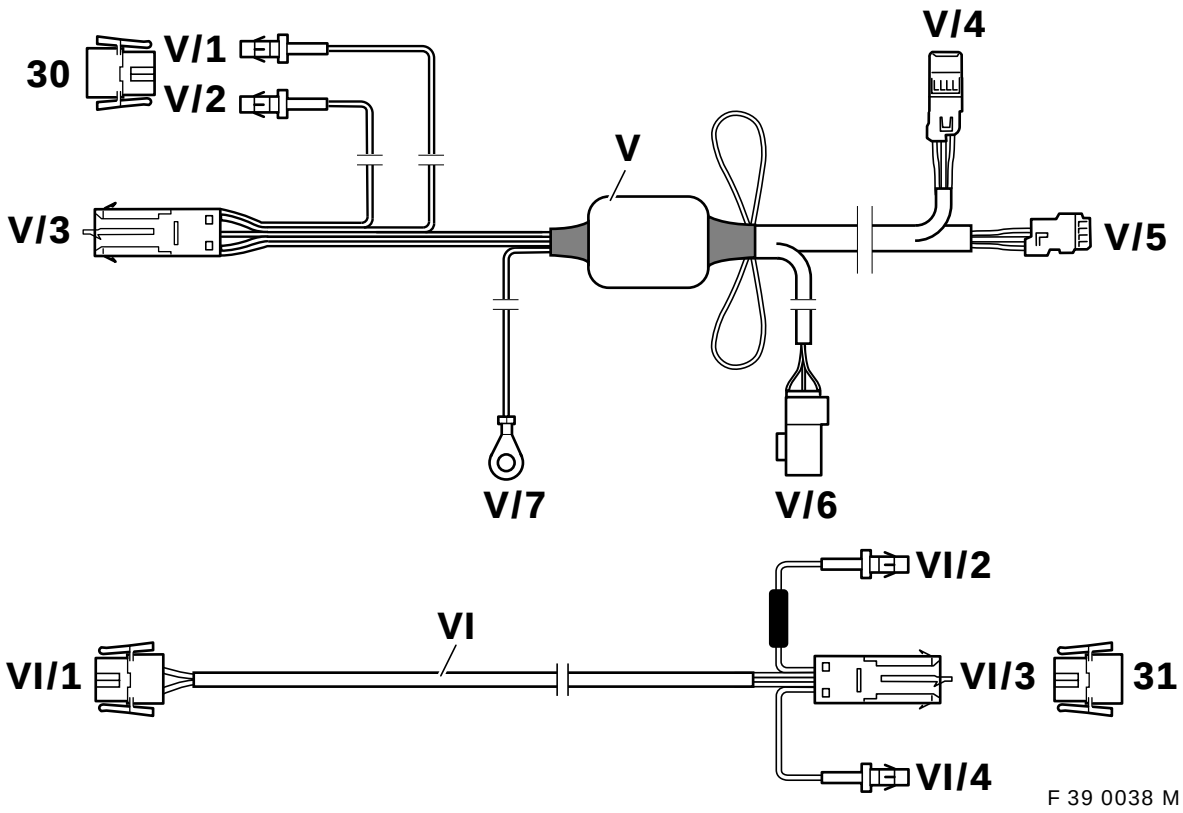

source: www.ow.no

3.5 Zusatzkabelbäume verlegen/anschließen

Klappseite 71 ausklappen!

3.51 Zusatzkabelbäume verlegen

Der Einbau des Lautsprecherkabelbaumes **IV** und des Umschaltmoduls **V** ist bei Fahrzeugen mit BMW HiFi-System Professional DSP nicht erforderlich. Der Einbau des Stromversorgungskabelbaumes **II** ist bei Fahrzeugen mit 12poligem weißem Telefon SA-Stecker X400 nicht erforderlich. Bei Fzg. mit bereits vorhandenem Lautsprecher-kabelbaum am Buchsengehäuse der Steckverbindung X322 entfällt der Einbau des Lautsprecherkabelbaumes **IV**. Bei Fzg. mit Blindstopfen in dem Buchsengehäuse der Steckverbindung X322 sind diese zu entfernen.◄

Verbindungsleitung I:
Vom SA-Stecker X400 und dem Basisinterface im Kofferraum links entlang dem Fahrzeugkabelbaum zur Armauflage in der Mittelkonsole verlegen.

Stromversorgungskabelbaum II (nur Fahrzeug ohne Telefon SA-Stecker X400):
Von weißer Steckverbindung X322 im Kofferraum links entlang dem Fahrzeugkabelbaum zum Sicherungshalter IV X10018 und zum Massestützpunkt X13075 im Kofferraum rechts verlegen.

Mikrofonkabelbaum III:

Mikrofonkabelbaum **III** so befestigen, daß bei Fzg. mit ITS-Kopfairbags die Funktion nicht beeinträchtigt wird.◄
Von dem Basisinterface im Kofferraum links entlang dem Fahrzeugkabelbaum zur linken C-Säule und unter dem Fahrzeughimmel zum Einbauort des Mikrofons bei der Innenleuchte vorn verlegen.

Lautsprecherkabelbaum IV (nur Fahrzeuge ohne BMW HiFi–System Professional DSP):

Vor Einbau des Lautsprecherkabelbaums **IV** ist am 12poligen Buchsengehäuse X322 im Kofferraum links zu prüfen, ob folgende Steckplätze belegt sind:

Kabelfarbe	Steckplatz
weiß/braun	8
schwarz/weiß	9
schwarz/braun	10

Sind die Steckplätze (8, 9, 10) belegt, wird der Lautsprecherkabelbaum nicht eingebaut. Ist der Buchsenkontakt auf Steckplatz Nr. 8 (Muteleitung) nicht vorhanden, den Abzweig **IV/3** eindrücken und den Abzweig **IV/6** zum Einbauort des Radios verlegen. Ist der Buchsenkontakt am 12poligen Buchsengehäuse vorhanden, Abzweig **IV/3** und **IV/6** isolieren und am Kabelbaum zurückbinden.◄

Linkslenkerfahrzeuge (LHD-Fzg.) ohne vorhandenen Lautsprecherkabelbaum:
Von Steckverbindung X322 entlang dem Fahrzeugkabelbaum zur A–Säule links verlegen.
Rechtslenkerfahrzeuge (RHD-Fzg.) ohne vorhandenen Lautsprecherkabelbaum:
Von Steckverbindung X322 entlang dem Fahrzeugkabelbaum zur A–Säule rechts verlegen.

Umschaltmodul V (nur Fahrzeuge ohne BMW HiFi–System Professional DSP):
Linkslenkerfahrzeuge (LHD-Fzg.):
In A–Säule links einbauen.
Rechtslenkerfahrzeuge (RHD-Fzg.):
In A–Säule rechts einbauen.

Adapterkabel Umschaltmodul VI (nur Fzg. mit Bordmonitorradio):
Linkslenkerfahrzeuge (LHD-Fzg.):
Von A–Säule links zum Einbauort des Bordmonitorradios im Kofferraum hinten links verlegen.
Rechtslenkerfahrzeuge (RHD-Fzg.):
Von A–Säule rechts zum Einbauort des Bordmonitorradios im Kofferraum hinten links verlegen.

source: www.ow.no

3.5.2 Zusatzkabelbäume anschließen

A (Lautsprecherkabelbaum IV)
Nur Fzg. ohne BMW Hifi-System Professional DSP und ohne Vorverkabelung des Lautsprechers
Türtrennstecker (32) vorn links bzw. beim RHD-Fzg. rechts ausbauen und Steckverbindung trennen.
Verriegelung (33) von Steckergehäuse (34) entfernen und 8poliges Stiftgehäuse X18196 bzw. X18198 (35) ausdrücken.

LHD–Fzg.
Abzweig **IV/4**, Kabelfarbe schwarz/weiß, in Steckplatz Nr. 6 von Stiftgehäuse X18196 (35) eindrücken.
Abzweig **IV/5**, Kabelfarbe schwarz/braun, in Steckplatz Nr. 2 von Stiftgehäuse X18196 (35) eindrücken.

RHD–Fzg.
Abzweig **IV/4**, Kabelfarbe schwarz/weiß, in Steckplatz Nr. 6 von Stiftgehäuse X18198 (35) eindrücken.
Abzweig **IV/5**, Kabelfarbe schwarz/braun, in Steckplatz Nr. 2 von Stiftgehäuse X18198 (35) eindrücken.

Lautsprecherkabelbaum **IV** entlang dem Fahrzeugkabelbaum von der A-Säule links bzw. bei Rechtslenkerfahrzeugen von der A-Säule rechts durch die Durchführungstülle (37) in den Kofferraum links verlegen.
Abzweige **IV/1-IV/3** zur 12poligen Steckverbindung X322 (36) verlegen.
Abzweig **IV/1**, Kabelfarbe schwarz/weiß, auf Steckplatz Nr. 9 der Steckverbindung X322 (36) eindrücken.
Abzweig **IV/2**, Kabelfarbe schwarz/braun, auf Steckplatz Nr. 10 der Steckverbindung X322 (36) eindrücken.
Abzweig **IV/3**, Kabelfarbe weiß/braun, auf Steckplatz Nr. 8 der Steckverbindung X322 (36) eindrücken.

Abzweig **IV/6**, Kabelfarbe weiß/braun, zum Einbauort des Radios verlegen, wenn der Abzweig **IV/3**, Kabelfarbe weiß/braun, an Steckverbindung X322 angeschlossen werden mußte. Wird der Abzweig **IV/3** nicht benötigt, muß der Abzweig **IV/6** am Kabelbaum isoliert und zurückgebunden werden.

B (Mikrofonkabelbaum III)
Alle Fzg.

Mikrofonkabelbaum **III** so befestigen, daß bei Fzg. mit ITS-Kopfairbags die Funktion nicht beeinträchtigt wird.◄
Abzweig **III/1** vom Mikrofonkabelbaum an den Abzweig **I/1** der Verbindungsleitung anschließen.
Mikrofonkabelbaum **III** durch die Durchführungtülle (37) in den Fahrzeuginnenraum legen.
Mikrofonkabelbaum **III** über die C-Säule und das Fahrzeugdach nach vorn zum Einbauort des Mikrofons B400 verlegen und mit den Kabelhaltern (38 und 39) sowie Klebeband (40) befestigen.
Abzweig **III/2** siehe 3.6 Mikrofon einbauen/anschließen.
Verbindungsleitung **I** entlang dem Fzg.-Kabelbaum zur unteren Durchführungstülle (41) verlegen und mit Kabelbindern (42) befestigen.

C (Stromversorgungskabelbaum II)
Fzg. mit SA-Stecker X400
Bei Fzg. mit weißem 12poligem Telefon SA-Stecker X400 ist der Abzweig **I/4**, 12poliges Buchsengehäuse der Verbindungsleitung **I**, dort anzuschließen.
Der Stromversorgungskabelbaum **II** muß nicht eingebaut werden.

Fzg. ohne SA-Stecker X400
12polige Steckverbindung X322 (36) auftrennen und an die Abzweige **II/1** und **II/2** anschließen.
Steckverbindungen aufeinander stecken. Abzweig **II/3** mit Abzweig **I/4** verbinden, in Halter für Steckverbindung am Basisinterface einsetzen.
Sicherungshalter (43) im Kofferraum rechts ausbauen.
Abzweig **II/5**, Kabelfarbe rot/gelb, zum Sicherungshalter (43) verlegen und an Steckplatz Nr. 4 der rechten Sicherungsleiste IV X10018 anschließen.
Sicherung (19) 10 A auf Sicherungssteckplatz F57 einstecken.
Abzweig **II/4**, Kabelfarbe braun/schwarz, an Massestützpunkt X13075 (44) bei der rechten Heckleuchte anschließen.
Stromversorgungskabelbaum **II** mit den Kabelbindern befestigen.

Abzweige **I/6** und **I/7** des Verbindungskabelbaumes **I** entlang dem Fahrzeugkabelbaum zur Mittelkonsole hinten verlegen. Mittelkonsole einbauen. Abzweig **I/6**, 18poliges Buchsengehäuse, und Abzweig **I/7**, Antennenstecker, durch die Aussparung (45) im hinteren Bereich der Mittelkonsole verlegen.
Anschluß siehe 3.7 Ejectbox einbauen/anschließen.

source: www.ow.no

D (Umschaltmodul V, nur Fahrzeuge ohne BMW HiFi–System Professional DSP):
Fzg. ohne Bordmonitorradio
Abzweig **V/1** und **V/2**, Kabelfarbe rot/weiß und weiß/braun, zum Einbauort des Radios verlegen.
Abzweige **V/4** und **V/5** zum Türtrennstecker in der A-Säule verlegen.
Abzweig **V/7**, Kabelfarbe braun, an Massestützpunkt X1108 (46) bzw. beim RHD-Fzg. an Massestützpunkt X10012 unter dem Teppich im Fußraum Fahrerseite anschließen.

Fzg. mit Bordmonitorradio
Abzweig **V/1**, Kabelfarbe rot/weiß, in Buchsengehäuse (30) auf Steckplatz Nr. 1 eindrücken.
Abzweig **V/2**, Kabelfarbe weiß/braun, in Buchsengehäuse (30) auf Steckplatz Nr. 2 eindrücken.
Buchsengehäuse (30) isolieren und am Fahrzeugkabelbaum zurückbinden.
Abzweig **V/3** mit Abzweig **VI/1** des Adapterkabels Umschaltmodul verbinden. Abzweige **V/4** und **V/5** zum Türtrennstecker in der A-Säule verlegen. Abzweig **V/7**, Kabelfarbe braun, an Massestützpunkt X1108 (46) bzw. beim RHD-Fzg. an Massestützpunkt X10012 unter dem Teppich im Fußraum Fahrerseite anschließen.

Der Abzweig **IV/6** (Muteleitung) des Lautsprecherkabelbaumes **IV** ist nur zu verwenden, wenn der Abzweig **IV/3** des Lautsprecherkabelbaumes **IV** benötigt wird.◄

Fzg. ohne Bordmonitorradio und mit vorhandener Muteleitung
Buchsenkontakt auf Steckplatz Nr. 9, Kabelfarbe rot/grün, aus dem Radioanschlußstecker X18126 (47) ausdrücken und Abzweig **V/1**, Kabelfarbe rot/weiß, eindrücken. Ausgedrückten Buchsenkontakt auf Steckplatz Nr. 1 des beigelegten 2poligen Buchsengehäuses (30) eindrücken.
Buchsenkontakt auf Steckplatz Nr. 4, Kabelfarbe weiß/braun, aus dem Radioanschlußstecker X18126 (47) ausdrücken und Abzweig **V/2**, Kabelfarbe weiß/braun, eindrücken. Ausgedrückten Buchsenkontakt auf Steckplatz Nr. 2 des beigelegten 2poligen Buchsengehäuses (30) eindrücken. Abzweig **V/3**, Kabelfarbe rot/weiß und weiß/braun, mit 2poligem Buchsengehäuse (30) verbinden. Radio einbauen.

Fzg. ohne Bordmonitorradio und ohne vorhandene Muteleitung
Buchsenkontakt auf Steckplatz Nr. 9, Kabelfarbe rot/grün, aus dem Radioanschlußstecker X18126 (47) ausdrücken und Abzweig **V/1**, Kabelfarbe rot/weiß, eindrücken. Ausgedrückten Buchsenkontakt auf Steckplatz Nr. 1 des beigelegten 2poligen Buchsengehäuses (30) eindrücken.
Abzweig **V/2**, Kabelfarbe weiß/braun, des Umschaltmoduls in den freien Steckplatz Nr. 4 des Radioanschlußsteckers X18126 (47) eindrücken. Abzweig **IV/6**, Kabelfarbe weiß/braun, des Lautsprecherkabelbaumes **IV** in das 2polige Buchsengehäuse (30) auf Steckplatz Nr. 2 eindrücken. Abzweig **V/3**, Kabelfarbe rot/weiß und weiß/braun, mit 2poligem Buchsengehäuse (30) verbinden. Radio einbauen.

Fzg. mit Bordmonitorradio
Die Abzweige **VI/2-VI/4**, Kabelfarben weiß/braun und rot/weiß, entlang dem Fahrzeugkabelbaum zum Einbauort des Bordmonitorradios verlegen. Radioanschlußstecker X18126 (48) vom Bordmonitorradio (49) abschließen.
Buchsenkontakt auf Steckplatz Nr. 9, Kabelfarbe rot/grün, aus dem Radioanschlußstecker X18126 (48) ausdrücken und Abzweig **VI/4**, Kabelfarbe rot/weiß, eindrücken. Ausgedrückten Buchsenkontakt auf Steckplatz Nr. 1 des beigelegten 2poligen Buchsengehäuses (31) eindrücken.
Buchsenkontakt auf Steckplatz Nr. 4, Kabelfarbe weiß/braun, aus dem Radioanschlußstecker X18126 (48) ausdrücken und Abzweig **VI/2**, Kabelfarbe weiß/braun, eindrücken. Ausgedrückten Buchsenkontakt auf Steckplatz Nr. 2 des beigelegten 2poligen Buchsengehäuses (31) eindrücken. Abzweig **VI/3**, Kabelfarbe rot/weiß und weiß/braun, mit 2poligem Buchsengehäuse (31) verbinden. Bordmonitorradio (49) wieder anschließen.

Alle Fzg.
8poliges Stiftgehäuse X18196 bzw. X18198 (35) aus dem Steckergehäuse (34) ausdrücken. Abzweig **V/4** in das Steckergehäuse (34) eindrücken. Ausgedrücktes 8poliges Stiftgehäuse (35) mit Abzweig **V/5** verbinden und Steckverbindung mit Isolierband sichern (Steckverbindung verrastet nicht). Türtrennstecker einbauen.
Umschaltmodul **V** mit dem nicht benötigten Abzweig **V/6** am Fahrzeugkabelbaum im Bereich der A-Säule zurückbinden.

Zurück zu Kapitel 2

source: www.ow.no

3.5 To lay and connect additional wiring harnesses

Fold out folded page 71.

3.51 To lay additional wiring harnesses

The installation of the speaker wiring harness **IV** and the switch module **V** is not necessary on cars with a BMW Professional DSP hi-fi system. The installation of the power supply wiring harness **II** is not necessary on cars with a 12-pin white telephone SA plug X400. On cars with an existing speaker wiring harness on the socket casing of plug connector X322, there is no need to install the speaker wiring harness **IV**. On cars with blind stoppers in the socket casing of plug connector X322, these must be removed.◄

Connection cable I
Lay this cable from SA plug X400 and the base interface in the boot on the left-hand side, along the vehicle wiring harness to the armrest in the centre console.

Power supply wiring harness II (cars without telephone SA plug X400 only)
Lay this from the white plug connector X322 in the boot on the left-hand side, along the vehicle wiring harness to the fuse holder IV X10018 and to the ground post X13075 in the boot on the right-hand side.

Microphone wiring harness III

Secure the microphone wiring harness **III** so that no deterioration in function occurs on cars with an ITS head airbag.◄
Lay this wiring harness from the base interface on the left-hand side of the boot along the vehicle wiring harness to the left-hand C pillar and under the roof liner to the installation site of the microphone near the front interior light.

Speaker wiring harness IV (cars without a BMW Professional DSP hi-fi system only)

Before installing the speaker wiring harness **IV**, check the 12-pin socket casing X322 in the boot on the left-hand side to find whether the following slots are occupied:

Cable colour	Slot
White/brown	8
Black/white	9
Black/brown	10

If these slots (8, 9 and 10) are occupied, the speaker wiring harness is not to be installed. If the socket contact on slot No. 8 (mute cable) does not exist, press in branch **IV/3** and lay branch **IV/6** to the installation site for the radio. If there is a socket contact on the 12-pole socket casing, insulate branches **IV/3** and **IV/6** and tie them back on the wiring harness.◄

LHD cars without existing speaker wiring harness
Lay the wiring harness from plug connector X322 along the vehicle wiring harness to the A pillar on the left-hand side.
RHD cars without existing speaker wiring harness
Lay the wiring harness from plug connector X322 along the vehicle wiring harness to the A pillar on the right-hand side.

Switch module V (cars without a BMW Professional DSP hi-fi system only)
(LHD cars)
Install the switch module in the A pillar on the left-hand side.
(RHD cars)
Install the switch module in the A pillar on the right-hand side.

Switch module VI adapter cable (cars with on-board monitor radio only)
(LHD cars)
Lay the adapter cable from the A pillar on the left-hand side to the installation site for the on-board monitor radio at the rear left-hand side of the boot.
(RHD cars)
Lay the adapter cable from the A pillar on the right-hand side to the installation site for the on-board monitor radio at the rear left-hand side of the boot.

source: www.ow.no

3.5.2 To connect additional wiring harnesses

A (Speaker wiring harness IV)
Cars without a BMW Professional DSP hi-fi system and without prepared speaker cabling only
Remove the door plug (32) at the front left or at the front right on RHD versions, and disconnect the plug connector. Remove the catch (33) on the plug casing (34) and press out the 8-pin plug casing X18196 or X18198 (35).

LHD cars
Press branch **IV/4**, cable colour black/white, into slot No. 6 of plug casing X18196 (35).
Press branch **IV/5**, cable colour black/brown, into slot No. 2 of plug casing X18196 (35).

RHD cars
Press branch **IV/4**, cable colour black/white, into slot No. 6 of plug casing X18198 (35).
Press branch **IV/5**, cable colour black/brown, into slot No. 2 of plug casing X18198 (35).

Lay the speaker wiring harness **IV** along the vehicle wiring harness from the A pillar on the left-hand side or, on RHD cars, from the A pillar on the right-hand side, through the passage grommet (37) into the boot on the left-hand side.
Lay branches **IV/1** - **IV/3** to the 12-pin plug connector X322 (36).
Press branch **IV/1**, cable colour black/white, into slot No. 9 of the plug connector X322 (36).
Press branch **IV/2**, cable colour black/brown, into slot No. 10 of the plug connector X322 (36).
Press branch **IV/3**, cable colour white/brown, into slot No. 8 of the plug connector X322 (36).

Lay branch **IV/6**, cable colour white/brown, to the installation site of the radio if branch **IV/3**, cable colour white/brown, must be connected to plug connector X322. If branch **IV/3** is not required, branch **IV/6** must be insulated and tied back on the wiring harness.

B (Microphone wiring harness III)
All cars

Secure the microphone wiring harness **III** so that no deterioration in function occurs on cars with an ITS head airbag.◄
Connect branch **III/1** from the microphone wiring harness to branch **I/1** on the connection cable.
Lay the microphone wiring harness **III** through the passage grommet (37) into the interior of the car.
Lay the microphone wiring harness **III** over the C pillar and the car roof forwards to the installation site of the microphone B400 and secure it with cable holders (38 and 39) and adhesive tape (40).
See 3.6 To install and connect the microphone for details of how to connect branch **III/2**,
Lay the connection cable **I** along the vehicle wiring harness to the bottom passage grommet (41) and secure it with cable ties (42).

C (Power supply wiring harness II)
Cars with SA plug X400
On cars with a white 12-pin telephone SA plug X400, branch **I/4**, 12-pin socket casing from connection cable **I**, is to be connected to it.
The power supply wiring harness **II** does not have to be installed.

Cars without SA plug X400
Cut the 12-pin plug connector X322 (36) and connect it to branches **II/1** and **II/2**.
Connect the plug connectors to each other. Connect branch **II/3** to branch **I/4** and insert it into the plug connector holder on the base interface.
Remove the fuse holder (43) on the right-hand side of the boot.
Lay branch **II/5**, cable colour red/yellow, to the fuse holder (43) and connect it to slot No. 4 on the right-hand fuse strip IV X10018.
Insert the 10 A fuse (19) into fuse slot F57.
Connect branch **II/4**, cable colour brown/black, to the ground post X13075 (44) at the right-hand tail light.
Secure the power supply wiring harness II using the cable ties.

Lay branches **I/6** and **I/7** from the connection wiring harness **I** along the vehicle wiring harness to the rear centre console. Install the centre console. Lay branch **I/6**, 18-pin socket casing, and branch **I/7**, aerial plug, through the recess (45) in the rear of the centre console.
See 3.7. To install and connect the eject box, for connection details.

source: www.ow.no

D (Switch module V, cars without a BMW Professional DSP hi-fi system only)
Cars without on-board monitor radio
Lay branches **V/1** and **V/2**, cable colour red/white and white/brown, to the installation site for the radio.
Lay branches **V/4** and **V/5** to the door plug in the A pillar.
Connect branch **V/7**, cable colour brown, to the ground post X1108 (46) or, on RHD cars to ground post X10012, beneath the carpet in the footwell on the driver's side.

Cars with on-board monitor radio
Press branch **V/1**, cable colour red/white, into the socket casing (30) on slot No. 1.
Press branch **V/2**, cable colour white/brown, into the socket casing (30) on slot No. 2.
Insulate the socket casing (30) and tie it back on the vehicle wiring harness.
Connect branch **V/3** to branch **IV/1** on the adapter cable for the switch module. Lay branches **V/4** and **V/5** to the door plug in the A pillar. Connect branch **V/7**, cable colour brown, to the ground post X1108 (46) or, on RHD cars to ground post X10012, beneath the carpet in the footwell on the driver's side.

Branch **IV/6** (mute cable) on speaker wiring harness **IV** is only to be used if branch **IV/3** on speaker wiring harness **IV** is required.◄

Cars without on-board monitor radio and with existing mute cable
Press the socket contact on slot No. 9, cable colour red/green, out of the radio connection plug X18126 (47) and press in branch **V/1**, cable colour red/white. Press the pressed-out socket contact into slot No. 1 on the enclosed 2-pin socket casing (30).
Press the socket contact on slot No. 4, cable colour white/brown, out of the radio connection plug X18126 (47) and press in branch **V/2**, cable colour white/brown. Press the pressed-out socket contact into slot No. 2 on the enclosed 2-pin socket casing (30). Connect branch **V/3**, cable colour red/white and white/brown, to the 2-pin socket casing (30). Install the radio.

Cars without on-board monitor radio and without existing mute cable
Press the socket contact on slot No. 9, cable colour red/green, out of the radio connection plug X18126 (47) and press in branch **V/1**, cable colour red/white. Press the pressed-out socket contact into slot No. 1 on the enclosed 2-pin socket casing (30).
Press branch **V/2**, cable colour white/brown, from the switch module into the free slot No. 4 on the radio connection plug X18126 (47). Press branch **IV/6**, cable colour white/brown, from the speaker wiring harness **IV** into the 2-pin socket casing (30) on slot No. 2. Connect branch **V/3**, cable colour red/white and white/brown, to the 2-pin socket casing (30). Install the radio.

Cars with on-board monitor radio
Lay branches **VI/2** - **VI/4**, cable colours white/brown and red/white, along the vehicle wiring harness to the installation site of the on-board monitor radio. Disconnect the radio connection plug X18126 (48) from the on-board monitor radio (49).
Press the socket contact on slot No. 9, cable colour red/green, out of the radio connection plug X18126 (48) and press in branch **VI/4**, cable colour red/white. Press the pressed-out socket contact into slot No. 1 on the enclosed 2-pin socket casing (31).
Press the socket contact on slot No. 4, cable colour white/brown, out of the radio connection plug X18126 (48) and press in branch **VI/2**, cable colour white/brown. Press the pressed-out socket contact into slot No. 2 on the enclosed 2-pin socket casing (31). Connect branch **VI/3**, cable colour red/white and white/brown, to the 2-pin socket casing (31). Reconnect the on-board monitor radio (49).

All cars
Press the 8-pin plug casing X18196 or X18198 (35) out of the plug casing (34). Press branch **V/4** into the plug casing (34). Connect the pressed-out 8-pin plug casing (35) to branch **V/5** and secure the plug connector with insulating tape (the plug connector will not lock into position). Install the door plug. Tie back the switch module **V** with branch **V/6**, which is not required, on the vehicle wiring harness near the A pillar.

Go back to section 2

source: www.ow.no

3.5 Pose et raccordement des faisceaux de câbles complémentaires

Déplier le rabat p. 71 !

3.51 Pose des faisceaux de câbles complémentaires

Le montage du faisceau de câbles de haut-parleur **IV** et du module de commutation **V** n'est pas nécessaire sur les voitures équipées du système hi-fi BMW Professional DSP. L'installation du faisceau de câbles d'alimentation électrique **II** n'est pas nécessaire sur les voitures équipées d'une fiche téléphone blanche 12 pôles SA X400. Sur les voitures déjà équipées du faisceau de câbles de haut-parleur sur le boîtier à douilles du connecteur mâle-femelle X322, l'installation du faisceau de câbles de haut-parleur **IV** n'a pas lieu d'être. Sur les voitures avec protections de boîtiers à douilles du connecteur mâle-femelle X322, celles-ci sont doivent être retirées.◄

Fil de raccordement I
A faire courir de la fiche SA X400 et de l'interface de base jusqu'à l'accoudoir de la console centrale en passant le long du faisceau de câbles de la voiture.

Faisceau de câbles de l'alimentation électrique II (uniq. sur les voitures sans fiche téléphone blanche SA X400)
A faire courir du connecteur mâle-femelle blanc X322 situé dans le coffre à bagages côté gauche jusqu'au porte-fusibles IV X10018 et au point de masse X13075 situé dans le coffre à bagages côté droit en passant le long du faisceau de câbles de la voiture.

Faisceau de câbles du micro III

Fixer le faisceau de câbles du micro **III** de manière à ne pas gêner le fonctionnement des airbags de tête ITS sur les voitures qui en sont équipées.◄
A faire courir de l'interface de base située du côté gauche du coffre à bagages jusqu'à la colonne C gauche en passant le long du faisceau de câbles de la voiture et jusqu'à l'emplacement de montage du micro près de l'éclairage intérieur à l'avant en passant sous le pavillon.

Faisceau de câbles de haut-parleur IV (uniq. sur les voitures sans système hi-fi BMW Professional DSP)

Avant d'installer le faisceau de câbles de haut-parleur **IV**, il faut vérifier si, sur le boîtier à douilles 12 pôles X322 situé dans le coffre côté gauche, les emplacements de branchement suivants sont occupés :

couleur de câble	emplacement
blanc-marron	8
noir-blanc	9
noir-marron	10

Si les emplacements (8, 9, 10) sont occupés, le faisceau de câbles de haut-parleur ne sera pas installé. Si la douille de l'emplacement n° 8 (fil de mute) n'est pas présente, insérer la dérivation **IV/3** et faire courir la dérivation **IV/6** jusqu'à l'emplacement de montage de l'autoradio. Si la douille du boîtier à douilles 12 pôles est présente, isoler les dérivations **IV/3** et **IV/6**, puis les replier sur le faisceau de câbles.◄

Sur les voitures à direction à gauche (voitures LHD) sans faisceau de câbles de haut-parleur installé
A faire courir du connecteur mâle-femelle X322 jusqu'à la colonne A côté gauche en passant le long du faisceau de câbles de la voiture.
Sur les voitures à direction à droite (voitures RHD) sans faisceau de câbles de haut-parleur installé
A faire courir du connecteur mâle-femelle X322 jusqu'à la colonne A côté droit en passant le long du faisceau de câbles de la voiture.

Module de commutation V (uniq. sur les voitures sans système hi-fi BMW Professional DSP)
Voitures à direction à gauche (voitures LHD)
A installer dans la colonne A côté gauche.
Voitures à direction à droite (voitures RHD)
A installer dans la colonne A côté droit.

Câble adaptateur du module de commutation VI
(uniq. sur les voitures avec l'autoradio couplé au moniteur de bord)
Voitures à direction à gauche (voitures LHD)
A faire courir de la colonne A côté gauche jusqu'à l'emplacement de montage de l'autoradio couplé au moniteur de bord dans le coffre à l'arrière côté gauche.
Voitures à direction à droite (voitures RHD)
A faire courir de la colonne A côté droit jusqu'à l'emplacement de montage de l'autoradio couplé au moniteur de bord dans le coffre à l'arrière côté gauche.

source: www.ow.no

3.5.2 Raccordement des faisceaux de câbles complémentaires

A (faisceau de câbles de haut-parleur IV)
Uniq. sur les voitures sans système hi-fi BMW Professional DSP et sans précâblage du haut-parleur
Déposer le déconnecteur de prise de portière (32) avant gauche, ou droit sur les voitures RHD, et ouvrir le connecteur mâle-femelle. Retirer le verrouillage (33) du connecteur (34) et dégager le porte-languettes 8 pôles X18196 ou X18198 (35).

Sur les voitures LHD
Brancher la dérivation **IV/4**, couleur noir-blanc, à l'emplacement n° 6 du porte-languettes X18196 (35).
Brancher la dérivation **IV/5**, couleur noir-marron, à l'emplacement n° 2 du porte-languettes X18196 (35).

Sur les voitures RHD
Brancher la dérivation **IV/4**, couleur noir-blanc, à l'emplacement n° 6 du porte-languettes X18198 (35).
Brancher la dérivation **IV/5**, couleur noir-marron, à l'emplacement n° 2 du porte-languettes X18198 (35).

Faire courir le faisceau de câbles du haut-parleur **IV** de la colonne A côté gauche, ou de la colonne A côté droit sur les voitures à direction à droite, jusque dans le coffre côté gauche en passant dans le passe-fils (37) et le long du faisceau de câbles de la voiture.
Faire courir les dérivations **IV/1**-**IV/3** jusqu'au connecteur mâle-femelle 12 pôles X322 (36).
Brancher la dérivation **IV/1**, couleur de câble noir-blanc, à l'emplacement n° 9 du connecteur mâle-femelle 12 pôles X322 (36).
Brancher la dérivation **IV/2**, couleur de câble noir-marron, à l'emplacement n° 10 du connecteur mâle-femelle 12 pôles X322 (36).
Brancher la dérivation **IV/3**, couleur de câble blanc-marron, à l'emplacement n° 8 du connecteur mâle-femelle 12 pôles X322 (36).

Faire courir la dérivation **IV/6**, couleur de câble blanc-marron, jusqu'à l'emplacement de montage de l'autoradio s'il faut raccorder la dérivation **IV/3**, couleur de câble blanc-marron, au connecteur mâle-femelle 12 pôles X322. Si la dérivation **IV/3** n'est pas utilisée, il faut isoler et replier la dérivation **IV/6** sur le faisceau de câbles.

B (Faisceau de câbles du micro III)
Sur l'ensemble des voitures

Fixer le faisceau de câbles du micro **III** de manière à ne pas gêner le fonctionnement des airbags de tête ITS sur les voitures qui en sont équipées.◄
Raccorder la dérivation **III/1** du faisceau de câbles du micro à la dérivation **I/1** du fil de raccordement.
Faire passer le faisceau de câbles du micro **III** dans l'habitacle à travers le passe-fils (37).
Faire courir le faisceau de câbles du micro **III** vers l'avant jusqu'à l'emplacement de montage du micro B400, puis le fixer au moyen de porte-câbles (38 et 39) et de ruban adhésif (40).
Dérivation **III/2**, voir 3.6 Installation et raccordement du micro.
Faire courir le fil de raccordement **I** jusqu'au passe-fils inférieur (41) en passant le long du faisceau de câbles de la voiture, puis le fixer avec des colliers de câblage (42).

C (Faisceau de câbles d'alimentation électrique II)
Sur les voitures avec fiche SA X400
Sur les voitures disposant d'une fiche téléphone 12 pôles blanche SA 400, il faut y raccorder la dérivation **I/4**, boîtier à douilles 12 pôles du fil de raccordement **I**.
Le faisceau de câbles d'alimentation électrique **II** ne doit pas être installé.

Sur les voitures sans fiche SA X400
Débrancher le connecteur mâle-femelle 12 pôles X322 (36), puis le raccorder aux dérivations **II/1** et **II/2**.
Brancher les connecteurs mâle-femelle l'un sur l'autre. Relier la dérivation **II/3** à la dérivation **I/4**, les insérer dans le support de connecteur mâle-femelle sur l'interface de base.
Déposer le porte-fusibles (43) situé dans le coffre côté droit.
Faire courir la dérivation **II/5**, couleur de câble rouge-jaune, jusqu'au porte-fusibles (43) et la raccorder à l'emplacement n° 4 de la barrette de fusibles IV X10018.
Insérer le fusible (19) 10 A à l'emplacement F57.
Raccorder la dérivation **II/4**, couleur de câble marron-noir, au point de masse X13075 (44) près du feu arrière droit.
Fixer le faisceau de câbles d'alimentation électrique **II** au moyen de colliers de câblage.

Faire courir les dérivations **I/6** et **I/7** du faisceau de câbles de raccordement **I** jusqu'à la console centrale arrière en passant le long du faisceau de câbles de la voiture. Installer la console centrale. Faire passer les dérivations **I/6**, boîtier à douilles 18 pôles, et **I/7**, fiche d'antenne, dans la réservation (45) située à l'arrière de la console centrale.
Raccordement, voir 3.7. Installation et raccordement de l'Ejectbox.

source: www.ow.no

D (Module de commutation V, uniq. sur les voitures non équipées du système hi-fi BMW Professional DSP)
Sur les voitures sans autoradio couplé au moniteur de bord
Faire courir les dérivations **V/1** et **V/2**, couleur de câble rouge-blanc et blanc-marron, jusqu'à l'emplacement de montage de l'autoradio.
Faire courir les dérivations **V/4** et **V/5** jusqu'au déconnecteur de prise de portière de la colonne A.
Raccorder la dérivation **V/7**, couleur de câble marron, au point de masse X1108 (46), ou sur les voitures RHD au point de masse X10012, situé sous le tapis de sol de la zone des pieds côté conducteur.

Sur les voitures avec autoradio couplé au moniteur de bord
Brancher la dérivation **V/1**, couleur de câble rouge-blanc à l'emplacement n° 1 du boîtier à douilles (30).
Brancher la dérivation **V/2**, couleur de câble blanc-marron à l'emplacement n° 2 du boîtier à douilles (30).
Isoler le boîtier à douilles (30) avant de le replier sur le faisceau de câbles de la voiture.
Relier entre elles les dérivations **V/3** et **VI/1** du câble adaptateur du module de commutation. Faire courir les dérivations **V/4** et **V/5** jusqu'au déconnecteur de prise de portière de la colonne A. Raccorder la dérivation **V/7**, couleur de câble marron, au point de masse X1108 (46), ou sur les voitures RHD au point de masse X10012, situé sous le tapis de sol de la zone des pieds côté conducteur.

La dérivation **IV/6** (file de mute) du faisceau de câbles de haut-parleur IV est à utiliser uniquement si la dérivation **IV/3** du faisceau de câbles de haut-parleur **IV** est utilisée.◄

Sur les voitures sans autoradio couplé au moniteur de bord et avec file de mute disponible
Débrancher la douille de l'emplacement n° 9, couleur de câble rouge-vert, de la fiche de raccordement de l'autoradio X18126 (47) et brancher la dérivation **V/1**, couleur de câble rouge-blanc. Brancher la douille débranchée à l'emplacement n° 1 du boîtier à douilles 2 pôles fourni (30).
Débrancher la douille de l'emplacement n° 4, couleur de câble blanc-marron, de la fiche de raccordement de l'autoradio X18126 (47) et brancher la dérivation **V/2**, couleur de câble blanc-marron. Brancher la douille débranchée à l'emplacement n° 2 du boîtier à douilles 2 pôles fourni (30). Relier la dérivation **V/3**, couleur de câble rouge-blanc et blanc-marron, au boîtier à douilles 2 pôles (30). Installer l'autoradio.

Sur les voitures sans autoradio couplé au moniteur de bord et sans file de mute disponible
Débrancher la douille de l'emplacement n° 9, couleur de câble rouge-vert, de la fiche de raccordement de l'auto-radio X18126 (47) et brancher la dérivation **V/1**, couleur de câble rouge-blanc. Brancher la douille débranchée à l'emplacement n° 1 du boîtier à douilles 2 pôles fourni (30).
Brancher la dérivation **V/2**, couleur de câble blanc-marron, du module de commutation à l'emplacement n° 4 libre de la fiche de raccordement de l'autoradio X18126 (47). Brancher la dérivation **IV/6**, couleur de câble blanc-marron, du faisceau de câbles de haut-parleur **IV** à l'emplacement n° 2 du boîtier à douilles 2 pôles fourni (30).
Relier la dérivation **V/3**, couleur de câble rouge-blanc et blanc-marron, au boîtier à douilles 2 pôles (30). Installer l'autoradio.

Sur les voitures avec autoradio couplé au moniteur de bord
Faire courir les dérivations **VI/2**-**VI/4**, couleur de câble blanc-marron et rouge-blanc, jusqu'à l'emplacement de montage de l'autoradio couplé au moniteur de bord en passant le long du faisceau de câbles de la voiture.
Séparer la fiche de raccordement de l'autoradio X18126 (48) de l'autoradio couplé au moniteur de bord (49).
Débrancher la douille de l'emplacement n° 9, couleur rouge-vert, de la fiche de raccordement de l'autoradio X18126 (48) et brancher la dérivation **VI/4**, couleur de câble rouge-blanc. Brancher la douille débranchée à l'emplacement n° 1 du boîtier à douilles 2 pôles fourni (31).
Débrancher la douille de l'emplacement n° 4, couleur blanc-marron, de la fiche de raccordement de l'autoradio X18126 (48) et brancher la dérivation **VI/2**, couleur blanc-marron. Brancher la douille débranchée à l'emplacement n° 2 du boîtier à douilles 2 pôles fourni (31). Relier la dérivation **VI/3**, couleur de câble rouge-blanc et blanc-marron, au boîtier à douilles 2 pôles (31). Rebrancher l'autoradio couplé au moniteur de bord (49).

Sur l'ensemble des voitures
Débrancher le porte-languettes 8 pôles X18196 ou X18198 (35) du connecteur (34). Brancher la dérivation **V/4** au connecteur (34). Relier le porte-languettes 8 pôles (35) débranché à la dérivation **V/5** et protéger le connecteur mâle-femelle avec du ruban adhésif isolant (le connecteur mâle-femelle ne s'enclenche pas). Installer le déconnecteur de prise de portière.
Replier le module de commutation **V** avec la dérivation **V/6** non utilisée sur le faisceau de câbles de la voiture au niveau de la colonne A.

Retour au chapitre 2

source: www.ow.no

3.5 Extra kabelbundels monteren/aansluiten

Vouwbladzijde 71 openklappen!

3.51 Extra kabelbundels monteren

Het inbouwen van de luidsprekerkabelbundel **IV** en de omschakelmodule **V** is bij auto's met BMW hifi-systeem Professional DSP niet noodzakelijk. Het inbouwen van de stroomtoevoerkabelbundel **II** is bij auto's met 12-polige witte telefoon optie-stekker X400 niet noodzakelijk. Bij auto's met reeds aanwezige luidsprekerkabel-bundel op het contrastekkerhuis van de steekverbinding X322 vervalt het inbouwen van de luidsprekerkabelbundel **IV**. Bij auto's met blinde stoppen in het contrastekkerhuis van de steekverbinding X322 moeten deze worden verwijderd.◄

Verbindingsleiding I:
Van de optie-stekker X400 en de basisinterface in de kofferruimte links langs de autokabelbundel naar de armsteun in de middenconsole monteren.

Stroomtoevoerkabelbundel II (alleen auto's zonder telefoon optie-stekker X400):
Van de witte steekverbinding X322 in de kofferruimte links langs de autokabelbundel naar de zekeringenhouder IV X10018 en naar het massasteunpunt X13075 in de kofferruimte rechts monteren.

Microfoonkabelbundel III:

Microfoonkabelbundel **III** zo bevestigen dat bij auto's met ITS-hoofdairbags de functie niet nadelig wordt beïnvloed.◄
Van de basisinterface in de kofferruimte links langs de autokabelbundel naar de linker C-stijl en onder de auto-dakhemel naar de montageplaats van de microfoon bij de interieurverlichting vóór monteren.

Luidsprekerkabelbundel IV (alleen auto's zonder BMW hifi-systeem Professional DSP):

Voor het inbouwen van de luidsprekerkabelbundel **IV** moet op het 12-polige contrastekkerhuis X322 in de kofferruimte links worden gecontroleerd of volgende aansluitingen bezet zijn:

Kabelkleur	Aansluiting
wit/bruin	8
zwart/wit	9
zwart/bruin	10

Zijn de aansluitingen (8, 9 en 10) bezet, wordt de luidsprekerkabelbundel niet ingebouwd. Is de contrastekker op de aansluiting nr. 8 (mute-leiding) niet aanwezig, de aftakking **IV/3** erindrukken en de aftakking **IV/6** naar de montageplaats van de radio monteren. Is de contrastekker op het 12-polige contrastekkerhuis aanwezig, aftakking **IV/3** en **IV/6** isoleren en op de kabelbundel wegbinden.◄

Linksgestuurde auto's zonder aanwezige luidsprekerkabelbundel:
Van de steekverbinding X322 langs de autokabelbundel naar de A-stijl links monteren.
Rechtsgestuurde auto's zonder aanwezige luidprekerkabelbundel:
Van de steekverbinding X322 langs de autokabelbundel naar de A-stijl rechts monteren.

Omschakelmodule V (alleen auto's zonder BMW hifi-systeem Professional DSP):
Linksgestuurde auto's:
In A-stijl links inbouwen.
Rechtsgestuurde auto's:
In A-stijl rechts inbouwen.

Adapterkabel omschakelmodule VI (alleen auto's met boordmonitorradio):
Linksgestuurde auto's:
Van de A-stijl links naar de montageplaats van de boordmonitorradio in de kofferruimte achter links monteren.
Rechtsgestuurde auto's:
Van de A-stijl rechts naar de montageplaats van de boordmonitorradio in de kofferruimte achter links monteren.

source: www.ow.no

3.5.2 Extra kabelbundels aansluiten

A (Luidsprekerkabelbundel IV)
Alleen auto's zonder BMW hifi-systeem Professional DSP en zonder voorverkabeling van de luidspreker
Portierscheidingsstekker (32) vóór links resp. bij rechtsgest. auto's rechts uit de auto verwijderen en de steekverbinding onderbreken.
Vergrendeling (33) van het stekkerhuis (34) verwijderen en 8-polig pinhuis X18196 resp. X18198 (35) loskoppelen.

Linksgest. auto's
Aftakking **IV/4**, kabelkleur zwart/wit, in aansluiting nr. 6 van pinhuis X18196 (35) drukken.
Aftakking **IV/5**, kabelkleur zwart/bruin, in aansluiting nr. 2 van pinhuis X18196 (35) drukken.

Rechtsgest. auto's
Aftakking **IV/4**, kabelkleur zwart/wit, in aansluiting nr. 6 van pinhuis X18198 (35) drukken.
Aftakking **IV/5**, kabelkleur zwart/bruin, in aansluiting nr. 2 van pinhuis X18198 (35) drukken.

Luidsprekerkabelbundel **IV** langs de autokabelbundel van de A-stijl links resp. bij rechtsgestuurde auto's van de A-stijl rechts door het doorvoerbuisje (37) naar de kofferruimte links monteren.
Aftakkingen **IV/1** tot **IV/3** naar de 12-polige steekverbinding X322 (36) monteren.
Aftakking **IV/1**, kabelkleur zwart/wit, in aansluiting nr. 9 van de steekverbinding X322 (36) drukken.
Aftakking **IV/2**, kabelkleur zwart/bruin, in aansluiting nr. 10 van de steekverbinding X322 (36) drukken.
Aftakking **IV/3**, kabelkleur wit/bruin, in aansluiting nr. 8 van de steekverbinding X322 (36) drukken.

Aftakking **IV/6**, kabelkleur wit/bruin, naar de montageplaats van de radio monteren, als de aftakking **IV/3**, kabelkleur wit/bruin, op de steekverbinding X322 moest worden aangesloten. Wordt de aftakking **IV/3** niet benodigd, moet de aftakking **IV/6** op de kabelbundel geïsoleerd en weggebonden worden.

B (Microfoonkabelbundel III)
Alle auto's

Microfoonkabelbundel **III** zo bevestigen dat bij auto's met ITS-hoofdairbags de functie niet nadelig wordt beïnvloed.◄
Aftakking **III/1** van de microfoonkabelbundel op de aftakking **I/1** van de verbindingsleiding aansluiten.
Microfoonkabelbundel **III** door het doorvoerbuisje (37) naar het interieur van de auto monteren.
Microfoonkabelbundel **III** via de C-stijl en het autodak naar voren naar de montageplaats van de microfoon B400 monteren en met de kabelhouders (38 en 39) en plakband (40) bevestigen.
Aftakking **III/2** zie hoofdstuk 3.6 Microfoon inbouwen/aansluiten.
Verbindingsleiding **I** langs de autokabelbundel naar het onderste doorvoerbuisje (41) monteren en met bundelbanden (42) bevestigen.

C (stroomtoevoerkabelbundel II)
Auto's met optie-stekker X400
Bij auto's met witte 12-polige telefoon optie-stekker X400 moet de aftakking **I/4**, 12-polig contrastekkerhuis van de verbindingsleiding **I**, daar worden aangesloten.
De stroomtoevoerkabelbundel **II** hoeft niet ingebouwd te worden

Auto's zonder optie-stekker X400
12-polige steekverbinding X322 (36) openmaken en op de aansluitingen **II/1** en **II/2** aansluiten.
Steekverbindingen op elkaar steken. Aftakking **II/3** met aftakking **I/4** verbinden, in de houder voor steekverbinding op de basisinterface aanbrengen.
Zekeringenhouder (43) in de kofferruimte rechts verwijderen.
Aftakking **II/5**, kabelkleur rood/geel, naar de zekeringenhouder (43) monteren en op aansluiting nr. 4 van de rechter zekeringenstrip IV X10018 aansluiten.
Zekering (19) 10 A in zekeringaansluiting F57 steken.
Aftakking **II/4**, kabelkleur bruin/zwart, op massasteunpunt X13075 (44) bij het rechter achterlicht aansluiten.
Stroomtoevoerkabelbundel **II** met bundelbanden bevestigen.

Aftakkingen **I/6** en **I/7** van de verbindingskabelbundel **I** langs de autokabelbundel naar de middenconsole achter monteren. Middenconsole inbouwen. Aftakking **I/6** 18-polig contrastekkerhuis, en aftakking **I/7**, antennestekker, door de uitsparing (45) in het achterste gedeelte van de middenconsole monteren.
Aansluiting zie 3.7 Ejectbox inbouwen/aansluiten.

source: www.ow.no

D (omschakelmodule V, alleen auto's zonder BMW hifi-systeem Professional DSP):
Auto's zonder boordmonitorradio
Aftakkingen **V/1** en **V/2**, kabelkleur rood/wit en wit/bruin, naar de plaats van montage van de radio monteren.
Aftakkingen **V/4** en **V/5** naar de portierscheidingsstekker in de A-stijl monteren.
Aftakking **V/7**, kabelkleur bruin, op massasteunpunt X1108 (46) resp. bij rechtsgest. auto's op massasteunpunt X10012 onder de vloerbedekking in de voetruimte aan bestuurderszijde aansluiten.

Auto's met boordmonitorradio
Aftakking **V/1**, kabelkleur rood/wit, in contrastekkerhuis (30) in aansluiting nr. 1 drukken.
Aftakking **V/2**, kabelkleur wit/bruin, in contrastekkerhuis (30) in aansluiting nr. 2 drukken.
Contrastekkerhuis (30) isoleren en op de autobkabelbundel wegbinden.
Aftakking **V/3** met aftakking **VI/1** van de adapterkabel omschakelmodule verbinden. Aftakkingen **V/4** en **V/5** naar de portierscheidingsstekker in de A-stijl monteren. Aftakking **V/7**, kabelkleur bruin, op massasteunpunt X1108 (46) resp. bij rechtsgest. auto's op massasteunpunt X10012 onder de vloerbedekking in de voetruimte aan bestuurderszijde aansluiten.

De aftakking **IV/6** (mute-leiding) van de luidsprekerkabelbundel **IV** mag alleen worden gebruikt, als de aftakking **IV/3** van de luidsprekerkabelbundel **IV** benodigd wordt.◄

Auto's zonder boordmonitorradio en met aanwezige mute-leiding
Contrastekker op aansluiting nr. 9, kabelkleur rood/groen, uit de radioaansluitstekker X18126 (47) loskoppelen en aftakking **V/1**, kabelkleur rood/wit, erindrukken. Losgekoppelde contrastekker in aansluiting nr. 1 van het bijgesloten 2-polige contrastekkerhuis (30) drukken.
Contrastekker op aansluiting nr. 4, kabelkleur wit/bruin, uit de radioaansluitstekker X18126 (47) loskoppelen en aftakking **V/2**, kabelkleur wit/bruin, erindrukken. Losgekoppelde contrastekker in aansluiting nr. 2 van het bijgesloten 2-polige contrastekkerhuis (30) drukken. Aftakking **V/3**, kabelkleur rood/wit en wit/bruin, met 2-polig contrastekkerhuis (30) verbinden, radio inbouwen.

Auto's zonder boordmonitorradio en zonder aanwezige mute-leiding
Contrastekker op aansluiting nr. 9, kabelkleur rood/groen, uit de radioaansluitstekker X18126 (47) loskoppelen en aftakking **V/1**, kabelkleur rood/wit, erindrukken. Losgekoppelde contrastekker in aansluiting nr. 1 van het bijgesloten 2-polige contrastekkerhuis (30) drukken.
Aftakking **V/2**, kabelkleur wit/bruin, van de omschakelmodule in de vrije aansluiting nr. 4 van de radioaansluitstekker X18126 (47) drukken. Aftakking **IV/6**, kabelkleur wit/bruin, van de luidsprekerkabelbundel **IV** in aansluiting nr. 2 van het 2-polige contrastekkerhuis (30) drukken. Aftakking **V/3**, kabelkleur rood/wit en wit/bruin, met 2-polig contrastekkerhuis (30) verbinden, radio inbouwen.

Auto's met boordmonitorradio
De aftakkingen **VI/2**-**VI/4**, kabelkleuren wit/bruin en rood/wit, langs de autokabelbundel naar de plaats van montage van de boordmonitorradio monteren. Radioaansluitstekker X18126 (48) van de boordmonitorradio (49) verwijderen.
Contrastekker op aansluiting nr. 9, kabelkleur rood/groen, uit de radioaansluitstekker X18126 (48) loskoppelen en aftakking **VI/4**, kabelkleur rood/wit, erindrukken. Losgekoppelde contrastekker in aansluiting nr. 1 van het bijgesloten 2-polige contrastekkerhuis (31) drukken.
Contrastekker op aansluiting nr. 4, kabelkleur wit/bruin, uit de radioaansluitstekker X18126 (48) loskoppelen en aftakking **VI/2**, kabelkleur wit/bruin, erindrukken. Losgekoppelde contrastekker in aansluiting nr. 2 van het bijgesloten 2-polige contrastekkerhuis (31) drukken. Aftakking **VI/3**, kabelkleur rood/wit en wit/bruin, met 2-polig contrastekkerhuis (31) verbinden. Boordmonitorradio (49) weer aansluiten.

Alle auto's
8-polig pinhuis X18196 resp. X18198 (35) uit het stekkerhuis (34) loskoppelen. Aftakking **V/4** in het stekkerhuis (34) drukken. Losgekoppeld 8-polig pinhuis (35) met aftakking **V/5** verbinden en steekverbinding met isoleerband beveiligen (steekverbinding klikt niet vast). Portierscheidingsstekker inbouwen. Omschakelmodule **V** met de niet benodigde aftakking **V/6** op de autokabelbundel in de buurt van de A-stijl wegbinden.

Terug naar hoofdstuk 2

source: www.ow.no

3.5 Dra/ansluta extrakabelstammar

Veckla ut utviksbladet 71!

3.51 Dra extrakabelstam

Montering av högtalarkabelstam **IV** och omkopplingsmodul **V** behövs inte på fordon med BMW Hifi Professional DSP. Strömförsörjningskabeln **II** behöver inte monteras på fordon med 12-poligt vitt telefon-SA-kontaktdon X400. På fordon som redan är utrustade med högtalarkabelstam vid hylshuset till kontaktdon X322 utgår monteringen av högtalarkabelstam **IV**. Eventuella blindpluggar i hylshuset på kontaktdon X322 skall tas bort.◄

Anslutningskabel I:
Skall dras från SA-kontaktdon X400 och gränssnittet på vänster sida i bagageutrymmet längs fordonets kabelstam till armstödet i mittkonsolen.

Strömförsörjningskabelstam II (endast fordon utan telefon-SA-kontaktdon X400):
Skall dras från det vita kontaktdonet X322 på vänster sida i bagageutrymmet längs fordonets kabelstam till säkringshållaren IV X10018 och stomstödpunkten X13075 i bagageutrymmet.

Mikrofonkabelstam III:

Fäst mikrofonkabelstammen **III** så att den inte inverkar på huvudairbagens funktion.◄
Dra den från gränssnittet på vänster sida i bagageutrymmet längs fordonets kabelstam till vänster C-stolpe och under innertaket i fordonet till mikrofonens monteringsplats vid innerbelysningen fram.

Högtalarkabelstam IV (endast fordon utan BMW Hifi-System Professional DSP):

Kontrollera innan högtalarkabelstammen **IV** monteras, om följande poler är belagda på det 12-poliga hylshuset X322 på vänster sida i bagageutrymmet:

Kabelfärg	Pol
vit/brun	8
svart/vit	9
svart/brun	10

Om polerna (8, 9, 10) är belagda skall högtalarkabelstammen inte monteras. Om det inte finns någon hylskontakt på pol 8 (stumkabel), skall förgrening **IV/3** anslutas och förgrening **IV/6** dras till radions monteringsplats. Om det finns en hylskontakt på det 12-poliga hylshuset, skall förgreningarna **IV/3** och **IV/6** isoleras och fästas upp på kabelstammen.◄

Vänsterstyrda modeller utan förmonterad högtalarkabelstam:
Från kontaktdon X322 längs fordonets kabelstam till vänster A-stolpe.
Högerstyrda modeller utan förmonterad högtalarkabelstam:
Från kontaktdon X322 längs fordonets kabelstam till höger A-stolpe.

Omkopplingsmodul V (endast fordon utan BMW Hifi Professional DSP):
Vänsterstyrda modeller:
Montera in i vänster A-stolpe.
Högerstyrda modeller:
Montera in i höger A-stolpe.

Adapterkabel till omkopplingsmodul VI (endast fordon med färddatorradio):
Vänsterstyrda fordon:
Dras från vänster A-stolpe till färddatorradions monteringsplats i bagageutrymmet bak på vänster sida.
Högerstyrda fordon:
Dras från höger A-stolpe till färddatorradions monteringsplats i bagageutrymmet bak på vänster sida.

source: www.ow.no

3.5.2 Ansluta extrakabelstammar

A (Högtalarkabelstam IV)
Endast fordon utan BMW Hifi-System DSP och utan förmonterad högtalarkabelstam
Demontera dörrkontakten (32) fram på vänster sida respektive på höger sida på högerstyrda modeller och ta isär kontaktdonet. Ta av spärren (33) från kontakthuset (34) och tryck ut det 8-poliga stifthuset X18196 respektive X18198 (35).

Vänsterstyrda modeller:
Anslut förgrening **IV/4**, kabelfärg svart/vit, pol 6, från stifthuset X18196 (35).
Anslut förgrening **IV/5**, kabelfärg svart/brun, pol 2, från stifthus X18196 (35).

Högerstyrda modeller:
Anslut förgrening **IV/4**, kabelfärg svart/vit, pol 6, från stifthus X18198 (35).
Anslut förgrening **IV/5**, kabelfärg svart/brun, pol 2, från stifthus X18198 (35).

Dra högtalarkabelstammen **IV** längs fordonets kabelstam från vänster A-stolpe resp. höger A-stolpe på högerstyrda fordon genom genomföringsbussningen (37) till vänster sida i bagageutrymmet.
Dra förgrening **IV/1**–**IV/3** till det 12-poliga kontaktdonet X322 (36).
Anslut förgrening **IV/1**, kabelfärg svart/vit, till pol 9 i kontaktdon X322 (36).
Anslut förgrening **IV/2**, kabelfärg svart/brun, till pol 10 i kontaktdon X322 (36).
Anslut förgrening **IV/3**, kabelfärg vit/brun, till pol 8 i kontaktdon X322 (36).

Dra förgrening **IV/6**, kabelfärg vit/brun, till radions monteringsplats, om förgrening **IV/3**, kabelfärg vit/brun skall anslutas till kontaktdon X322. Om förgrening **IV/3** inte behövs, skall förgrening **IV/6** isoleras och fästas upp på kabelstammen.

B (Mikrofonkabelstam III)
Samtliga fordon

Fäst mikrofonkabelstammen **III** så att den inte inverkar på huvudairbagens funktion.◄
Anslut förgrening **III/1** från mikrofonkabelstammen till förgrening **I/1** på anslutningskabeln.
Dra mikrofonkabelstammen **III** genom genomföringsbussningen (37) till kupén.
Dra mikrofonkabelstammen **III** framåt via C-stolpen och fordonets innertak till mikrofonens B400 monteringsplats och fäst den med kabelhållare (38 och 39) och tejp (40).
Förgrening **III/2**, se kap. 3.6. ”Montera/ansluta mikrofon”.
Dra anslutningskabeln **I** längs fordonets kabelstam till den nedre genomföringsbussningen (41) och fäst den med kabelband (42).

C (Strömförsörjningskabelstam II)
Fordon med SA-kontaktdon X400
På fordon med vitt 12-poligt telefon-SA-kontaktdon X400 skall förgrening **I/4**, 12-poligt hylshus på anslutningskabel **I**, anslutas där.
Strömförsörjningskabelstammen **II** skall inte monteras.

Fordon utan SA-kontaktdon X400
Kapa det 12-poliga kontaktdonet X322 (36) och anslut det till förgreningarna **II/1** och **II/2**.
Anslut kontaktdonen till varandra. Anslut förgrening **II/3** till förgrening **I/4** och montera dem i hållaren till kontaktdonet på gränssnittet.
Demontera säkringshållaren (43) på höger sida i bagageutrymmet.
Dra förgrening **II/5**, kabelfärg röd/gul, till säkringshållaren (43) och anslut den till pol 4 på höger säkringslist IV X10018.
Anslut säkring (19) 10 A till pol F57.
Anslut förgrening **II/4**, kabelfärg brun/svart, till stomstödpunkt X13075 (44) på höger bakljus.
Fäst strömförsörjningskabelstammen **II** med kabelband.

Dra förgreningarna **I/6** och **I/7** från anslutningskabelstammen I längs fordonets kabelstam till mittkonsolen bak.
Montera mittkonsolen. Dra förgrening **I/6**, 18-poligt hylshus och förgrening **I/7**, antennkontakt genom urtaget (45) på bakre delen av mittkonsolen.
Anslutning, se kap. 3.7 ”Montera/ansluta ejectbox”.

source: www.ow.no

D (Omkopplingsmodul V, endast fordon utan BMW Hifi-System Professional DSP):
Fordon utan färddatorradio
Dra förgrening **V/1** och **V/2**, kabelfärg röd/vit, och vit/brun, till radions monteringsplats.
Dra förgrening **V/4** och **V/5** till dörrkontakten i A-stolpen.
Anslut förgrening **V/7**, kabelfärg brun, till stomstödpunkten X1108 (46) respektive stomstödpunkt X10012 på högerstyrda modeller under mattan i fotutrymmet på förarsidan.

Fordon med färddatorradio
Anslut förgrening **V/1**, kabelfärg röd/vit till hylshuset (30), pol 1.
Anslut förgrening **V/2**, kabelfärg vit/brun till hylshuset (30), pol 2.
Isolera hylshuset (30) och fäst upp på fordonets kabelstam.
Anslut förgrening **V/3** till förgrening **VI/1** från omkopplingsmodulens adapterkabel.
Dra förgreningarna **V/4** och **V/5** till dörrkontakten i A-stolpen. Anslut förgrening **V/7**, kabelfärg brun, till stomstödpunkten X1108 (46) respektive stomstödpunkt X10012 på högerstyrda modeller under mattan i fotutrymmet på förarsidan.

Förgrening **IV/6** (stumkabel) från högtalarkabelstammen **IV** får endast användas när förgrening **IV/3** på högtalarkabelstammen **IV** används.◄

Fordon utan färddatorradio och med stumkabel
Dra ut hylskontakten på pol 9, kabelfärg röd/grön, från radiokontaktdonet X18126 (47) och anslut förgrening **V/1**, kabelfärg röd/vit. Anslut den urtagna hylskontakten till pol 1 i det bifogade 2-poliga hylshuset (30).
Dra ut hylskontakten på pol 4, kabelfärg vit/brun, ur radiokontaktdonet X18126 (47) och anslut förgrening **V/2**, kabelfärg vit/brun. Anslut den urtagna hylskontakten i pol 2 i det bifogade 2-poliga hylshuset (30). Anslut förgrening **V/3**, kabelfärg röd/vit och vit/brun med det 2-poliga hylshuset (30). Montera radion.

Fordon utan färddatorradio och utan stumkabel
Dra ut hylskontakten på pol 9, kabelfärg röd/grön, från radiokontaktdonet X18126 (47) och anslut förgrening **V/1**, kabelfärg röd/vit. Anslut den urtagna hylskontakten till pol 1 i det bifogade 2-poliga hylshuset (30).
Anslut förgrening **V/2**, kabelfärg vit/brun, från omkopplingsmodulen till den lediga polen 4 i radiokontaktdonet X18126. Anslut förgrening **IV/6**, kabelfärg vit/brun, från högtalarkabelstammen IV till det 2-poliga hylshuset (30) på pol 2. Anslut förgrening **V/3**, kabelfärg röd/vit och vit/brun till det 2-poliga hylshuset (30). Montera radion.

Fordon med färddatorradio
Dra förgreningarna **VI/2**-**VI/4**, kabelfärger vit/brun och röd/vit, längs fordonets kabelstam till färddatorradions monteringsplats. Ta isär radiokontaktdonet X18126 (48) från färddatorradion (49). Dra ut hylskontakten på pol 9, kabelfärg röd/grön, ur radiokontaktdonet X18126 (48) och anslut förgrening **IV/4**, kabelfärg röd/vit. Anslut den urtagna hylskontakten i pol 1 i det bifogade 2-poliga hylshuset (31).
Dra ut hylskontakten på pol 4, kabelfärg vit/brun, ur radiokontaktdonet X18126 (48) och anslut förgrening **VI/2**, kabelfärg vit/brun. Anslut den urtagna hylskontakten i pol 2 i det bifogade 2-poliga hylshuset (31). Anslut förgrening **VI/3**, kabelfärg röd/vit och vit/brun, till det 2-poliga hylshuset (31). Anslut åter färddatorradion (49).

Samtliga fordon:
Dra ut det 8-poliga stifthuset X18196 resp. X18198 (35) ur kontakthuset (34). Anslut förgrening **V/4** till kontakthuset (34). Anslut det urtagna 8-poliga stifthuset (35) till förgrening **V/5** och fäst kontaktdonet med isoleringsband (kontaktdonet går inte i lås). Montera dörrkontakten. Fäst upp omkopplingsmodulen **V** och förgrening **V/6**, som inte skall användas mer, på fordonets kabelstam vid A-stolpen.

Gå tillbaka till kapitel 2

source: www.ow.no

3.5 Posare/allacciare i pettini dei cavi supplementari

Aprire la pagina pieghevole 717!

3.51 Posare i pettini dei cavi supplementari

Il montaggio del pettine del cavo dell'altoparlante **IV** e del modulo di commutazione **V** nelle vetture con HiFi-System BMW Professional DSP non è necessario. Il montaggio del pettine del cavo dell'alimentazione **II** nelle vetture con spina optional a 12 poli bianca X400 per telefono non è necessario. Nelle vetture che hanno già il pettine del cavo dell'altoparlante sulla scatola di presa del collegamento a spina X322 si omette il montaggio del pettine del cavo dell'altoparlante **IV**.
Nelle vetture che hanno nella scatola di presa del collegamento a spina X322 delle viti cieche, queste vanno rimosse.◄

Cavo di collegamento I:
si posa dalla spina optional X400 e dall'interfaccia base nel bagagliaio a sinistra lungo il pettine dei cavi della vettura verso il bracciolo nella console centrale.

Pettine del cavo di alimentazione II (solo vetture senza spina optional X400 per telefono):
si posa dal collegamento a spina bianco X322 nel bagagliaio a sinistra lungo il pettine dei cavi della vettura verso il portafusibili IV X10018 e verso il punto d'appoggio massa X13075 nel bagagliaio a destra.

Pettine del cavo del microfono III:

Fissare il pettine del cavo del microfono **III**, in modo da non pregiudicare il funzionamento dell'airbag ITS per la testa.◄
Si posa dall'interfaccia base nel bagagliaio a sinistra lungo il pettine dei cavi della vettura verso la colonna C sinistra e sotto il soffitto della vettura verso la sede di montaggio del microfono presso la luce di lettura anteriore.

Pettine del cavo dell'altoparlante IV (solo vetture senza HiFi-System BMW Professional DSP):

Prima di montare il pettine del cavo dell'altoparlante **IV** controllare se la scatola di presa a 12 poli X322 nel bagagliaio a sinistra ha i seguenti posti d'innesto occupati:

Colore cavo	Posto d'innesto
bianco/marrone	8
nero/bianco	9
nero/marrone	10

Se i posti d'innesto (8, 9, 10) sono occupati, il pettine del cavo dell'altoparlante non viene montato. Se non c'è il contatto a boccola sul posto d'innesto nr. 8 (cavo Mute), infilare la derivazione **IV/3** e posare la derivazione **IV/6** verso la sede di montaggio dell'autoradio. Se il contatto a boccola è presente sulla scatola di presa a 12 poli, isolare e legare all'indietro sul pettine del cavo la derivazione **IV/3** e **IV/6**.◄

Vetture con guida a sinistra (vett. LHD) senza pettine del cavo dell'altoparlante:
si posa dal collegamento a spina X322 lungo il pettine dei cavi della vettura verso la colonna A sinistra.
Vetture con guida a destra (vett. RHD) senza pettine del cavo dell'altoparlante:
si posa dal collegamento a spina X322 lungo il pettine dei cavi della vettura verso la colonna A destra.

Modulo di commutazione V (solo vetture senza HiFi-System BMW Professional DSP):
vetture con guida a sinistra (Vett. LHD):
si monta nella colonna A sinistra;
vetture con guida a destra (Vett. RHD):
si monta nella colonna A destra.

Cavo adattatore modulo di commutazione VI (solo vetture con autoradio con monitor di bordo):
vetture con guida a sinistra (Vett. LHD):
si posa dalla colonna A sinistra verso la sede di montaggio dell'autoradio con monitor di bordo nella parte posteriore sinistra del bagagliaio;
vetture con guida a destra (Vett. RHD):
si posa dalla colonna A destra verso la sede di montaggio dell'autoradio con monitor di bordo nella parte posteriore sinistra del bagagliaio.

source: www.ow.no

3.5.2 Allacciare i pettini dei cavi supplementari

A (Pettine del cavo dell'altoparlante IV)
Solo vetture senza HiFi-System BMW Professional DSP e senza precablaggio dell'altoparlante
Smontare spina esclusione porta (32) anteriore sinistra (destra nella vetture RHD) e staccare il collegamento a spina. Rimuovere il dispositivo di bloccaggio (33) della scatola della spina (34) e sfilare la scatola a spina a 8 poli X18196 o X18198 (35).

Vetture LHD
Infilare la derivazione **IV/4**, cavo colore nero/bianco, nel posto d'innesto nr. 6 della scatola a spina X18196 (35).
Infilare la derivazione **IV/5**, cavo colore nero/marrone, nel posto d'innesto nr. 2 della scatola a spina X18196 (35).

Vetture RHD
Infilare la derivazione **IV/4**, cavo colore nero/bianco, nel posto d'innesto nr. 6 della scatola a spina X18198 (35).
Infilare la derivazione **IV/5**, cavo colore nero/marrone, nel posto d'innesto nr. 2 della scatola a spina X18198 (35).

Posare il pettine del cavo dell'altoparlante **IV** lungo il pettine dei cavi della vettura dalla colonna A sinistra e dalla colonna A destra nelle vetture con guida a destra attraverso l'isolatore passante (37) nel bagagliaio a sinistra.
Posare le derivazioni **IV/1**-**IV/3** verso il collegamento a spina a 12 poli X322 (36).
Infilare la derivazione **IV/1**, cavo colore nero/bianco, sul posto d'innesto nr. 9 del collegamento a spina X322 (36).
Infilare la derivazione **IV/2**, cavo colore nero/marrone, sul posto d'innesto nr10 del collegamento a X322 (36).
Infilare la derivazione **IV/3**, cavo colore bianco/marrone, sul posto d'innesto nr.8 del collegamento a X322 (36).

Posare la derivazione **IV/6**, cavo colore bianco/marrone, verso la sede di montaggio dell'autoradio, se la derivazione **IV/3**, cavo colore bianco/marrone, dovesse essere allacciata al collegamento a spina X322. Se la derivazione **IV/3** non serve, la derivazione **IV/6** va isolata e legata all'indietro sul pettine del cavo.

B (Pettine del cavo del microfono III)
Tutte le vetture

Fissare il pettine del cavo del microfono **III**, in modo da non pregiudicare il funzionamento dell'airbag ITS per la testa.◄
Allacciare la derivazione **III/1** del pettine del cavo del microfono alla derivazione **I/1** del cavo di collegamento.
Introdurre il pettine del cavo del microfono **III** attraverso l'isolatore passante (37) nell'abitacolo.
Posare il pettine del cavo del microfono **III** sopra la colonna C e il tetto della vettura in avanti verso la sede di montaggio del microfono B400 e fissarlo mediante i supporti per cavi (38 e 39) e il serracavi (40).
Montare/allacciare la derivazione **III/2**, vedi capitolo 3.6.
Posare il cavo di collegamento **I** lungo il pettine dei cavi della vettura verso l'isolatore passante inferiore (41) e fissarlo mediante i serracavi (42).

C (Pettine del cavo dell'alimentazione II)
Vetture con spina optional X400
Nelle vetture con spina optional a 12 poli bianca per telefono la derivazione **I/4**, scatola di presa a 12 poli del cavo di collegamento **I**, si allaccia a questa spina.
Il pettine del cavo di alimentazione **II** non va montato.

Vetture senza spina optional X400
Staccare il collegamento a spina a 12 poli X322 (36) e allacciarlo alle derivazioni **II/1** e **II/2**.
Mettere i collegamenti a spina uno sopra l'altro. Collegare la derivazione **II/3** con la derivazione **I/4**, inserirla nel supporto per il collegamento a spina sull'interfaccia base.
Smontare il portafusibili (43) nel bagagliaio a destra.
Posare la derivazione **II/5**, cavo colore rosso/giallo, verso il portafusibili (43) e allacciarla al posto d'innesto nr. 4 della striscia fusibili IV X10018.
Infilare il fusibile (19) da 10A nel posto d'innesto del fusibile F57.
Allacciare la derivazione **II/4**, cavo colore marrone/nero, al punto d'appoggio massa X13075 (44) presso il fanale posteriore destro.
Fissare il pettine del cavo di alimentazione II con i serracavi.

Posare le derivazioni **I/6** e **I/7** del pettine del cavo di collegamento **I** lungo il pettine dei cavi della vettura verso la console centrale posteriore. Montare la console centrale. Posare la derivazione **I/6**, scatola di presa a 18 poli, e la derivazione **I/7**, spina dell'antenna, attraverso il foro (45) nella parte posteriore della console centrale.
Per l'allacciamento, vedi 3.7. Montare/allacciare la eject-box.

source: www.ow.no

D (Modulo di commutazione V, solo vetture senza HiFi-System BMW Professional DSP):
Vetture <u>senza</u> autoradio con monitor di bordo
Posare la derivazione **V/I** e **V/2**, cavo colore rosso/bianco e bianco/marrone, verso la sede di montaggio dell'autoradio.
Posare le derivazioni **V/4** e **V/5** verso la spina esclusione porta nella colonna A.
Allacciare la derivazione **V/7**, cavo colore marrone, al punto di appoggio massa X1108 (46) e al punto di appoggio massa X10012 nelle vetture RHD sotto il tappeto nella zona piedi lato guida.

Vetture <u>con</u> autoradio con monitor di bordo
Infilare la derivazione **V/1**, cavo colore rosso/bianco, nella scatola di presa (30) nel posto d'innesto nr. 1.
Infilare la derivazione **V/2**, cavo colore bianco/marrone, nella scatola di presa (30) nel posto d'innesto nr. 2.
Isolare e legare all'indietro sul pettine dei cavi della vettura la scatola di presa (30).
Collegare la derivazione **V/3** con la derivazione **VI/1** del cavo adattatore modulo di commutazione. Posare le derivazioni **V/4** e **V/5** verso la spina di esclusione porta nella colonna A. Allacciare la derivazione **V/7**, cavo colore marrone, al punto d'appoggio massa X1108 (46) e al punto di appoggio massa X10012 nelle vetture con guida a destra sotto il tappeto nella zona piedi lato guida.

La derivazione **IV/6** (cavo Mute) del pettine del cavo dell'altoparlante **IV** si deve utilizzare solamente se si adopera la derivazione **IV/3** del pettine del cavo dell'altoparlante **IV**.◄

Vetture <u>senza</u> autoradio con monitor di bordo e <u>con</u> cavo Mute presente
Sfilare il contatto a boccola sul posto d'innesto nr. 9, cavo colore rosso/verde, dalla spina di allacciamento dell'autoradio X18126 (47) e infilare la derivazione **V/1**, cavo colore rosso/bianco.
Infilare il contatto a boccola sfilato sul posto d'innesto nr. 1 della scatola di presa bipolare in corredo (30).
Sfilare il contatto a boccola sul posto d'innesto nr. 4, cavo colore bianco/marrone, dalla spina di allacciamento dell'autoradio X18126 (47) e infilare la derivazione **V/2**, cavo colore bianco/marrone. Infilare il contatto a boccola sfilato sul posto d'innesto nr. 2 della scatola di presa bipolare in corredo (30). Collegare la derivazione **V/3**, cavo colore rosso/bianco e bianco/marrone, con la scatola di presa bipolare (30). Montare l'autoradio.

Vetture <u>senza</u> autoradio con monitor di bordo e <u>senza</u> cavo Mute presente
Sfilare il contatto a boccola sul posto d'innesto nr. 9, cavo colore rosso/verde, dalla spina di allacciamento dell'autoradio X18126 (47) e infilare la derivazione **V/1**, cavo colore rosso/bianco.
Infilare il contatto a boccola sfilato sul posto d'innesto nr. 1 della scatola di presa bipolare in corredo (30).
Infilare la derivazione **V/2**, cavo colore bianco/marrone, del modulo di commutazione nel posto d'innesto libero nr. 4 della spina di allacciamento dell'autoradio X18126 (47). Infilare la derivazione **IV/6**, cavo colore bianco/marrone, del pettine del cavo dell'altoparlante **IV** nella scatola di presa bipolare (30) sul posto d'innesto nr. 2.
Collegare la derivazione **V/3**, cavo colore rosso/bianco e bianco/marrone, con la scatola di presa bipolare (30).
Montare l'autoradio.

Vetture <u>con</u> autoradio con monitor di bordo
Posare le derivazioni **VI/2**-**VI/4**, cavo colore bianco/marrone e rosso/bianco, lungo il pettine dei cavi della vettura verso la sede di montaggio dell'autoradio con monitor di bordo. Staccare la spina di allacciamento dell'autoradio X18126 (48) dall'autoradio con monitor di bordo (49).
Sfilare il contatto a boccola sul posto d'innesto nr. 9, cavo colore rosso/verde, dalla spina di allacciamento dell'autoradio X18126 (48) e infilare la derivazione **VI/4**, cavo colore rosso/bianco. Infilare il contatto a boccola sfilato sul posto d'innesto nr. 1 della scatola di presa bipolare in corredo (31).
Sfilare il contatto a boccola sul posto d'innesto nr. 4, cavo colore bianco/marrone, dalla spina di allacciamento dell'autoradio X18126 (48) e infilare la derivazione **VI/2**, cavo colore bianco/marrone. Infilare il contatto a boccola sfilato sul posto d'innesto nr. 2 della scatola di presa bipolare in corredo (31). Collegare la derivazione **VI/3**, cavo colore rosso/bianco e bianco/marrone, con la scatola di presa bipolare (31). Allacciare di nuovo l'autoradio con monitor di bordo (49).

Tutte le vetture
Sfilare la scatola a spina a 8 poli X18196 o X18198 (35) dalla scatola della spina (34). Infilare la derivazione **V/4** nella scatola della spina (34). Collegare la scatola a spina a 8 poli sfilata (35) con la derivazione **V/5** e bloccare il collegamento a spina con nastro isolante (il collegamento a spina non si blocca da solo). Montare la spina esclusione porta.
Legare all'indietro il modulo di commutazione **V** con la derivazione **V/6** che non serve sul pettine dei cavi della vettura nella zona della colonna A.

Tornare al capitolo 2

source: www.ow.no

3.5 Colocación/conexión de los arneses de cables adicionales

¡Desplegar la hoja 71 plegada!

3.51 Colocación de los arneses de cables adicionales

El montaje del arnés de cables del altavoz **IV** y del módulo de conmutación **V** no es necesario en vehículos con BMW HiFi-System Professional DSP. En vehículos con conector de 12 polos blanco X400 del equipamiento especial del teléfono, no es necesario el montaje del arnés de cables de alimentación de corriente **II**. En vehículos con arnés de cables del altavoz ya disponible en la regleta de hembrilla de la conexión de clavija X322, no se realiza el montaje del arnés de cables del altavoz **IV**. En vehículos con tapones ciegos en la regleta de hembrilla de la conexión de clavija X322, hay que retirar estos tapones.◄

Cable de unión I:
Colocarlo desde el conector X400 del equipamiento especial y desde la interfaz base en el maletero a la izquierda a lo largo del arnés de cables del vehículo hasta el apoyabrazos de la consola central.

Arnés de cables de alimentación de corriente II (sólo vehículos sin conector de 12 polos X400 del equipamiento especial del teléfono):
Colocarlo desde la conexión de clavija X322 a la izquierda del maletero, a lo largo del arnés de cables del vehículo hasta la caja de fusibles IV X10018 y hasta el punto de toma de masa X13075 en el maletero a la derecha.

Arnés de cables del micrófono III:

Asegurar el arnés de cables del micrófono **III** de manera que, en vehículos con Airbag para cabeza ITS, no se perjudique el funcionamiento del mismo.◄
Colocarlo desde la interfaz base a la izquierda del maletero, a lo largo del arnés de cables del vehículo hasta la columna C izquierda y debajo del techo del vehículo hasta el lugar de montaje del micrófono en la luz interior delantera.

Arnés de cables del altavoz IV (sólo vehículos sin BMW HiFi-System Professional DSP):

VAntes del montaje del arnés de cables del altavoz **IV**, hay que comprobar si los siguientes puntos de conexión de la regleta de hembrilla de 12 polos X322 en el maletero a la izquierda están ocupados:

Color del cable	Punto de conexión
blanco/marrón	8
negro/blanco	9
negro/marrón	10

Si los puntos de conexión (8, 9 y 10) están ocupados, el arnés de cables del altavoz no se montará. Si no está disponible el conector hembra del punto de conexión nº 8 (cable silenciador), conectar la ramificación **IV/3** y colocar la ramificación **IV/6** hasta el lugar de montaje de la radio. Si está disponible el conector hembra de la regleta de hembrilla de 12 polos, aislar la ramificación **IV/3** y **IV/6** y doblarla y atarla al arnés de cables.◄

Vehículos con volante a la izquierda sin arnés de cables del altavoz disponible:
Colocarlo desde la conexión de clavija X322 a lo largo del arnés de cables del vehículo hasta la columna izquierda A.
Vehículos con volante a la derecha sin arnés de cables del altavoz disponible:
Colocarlo desde la conexión de clavija X322 a lo largo del arnés de cables del vehículo hasta la columna derecha A.

Módulo de conmutación V (sólo vehículos sin BMW HiFi-System Professional DSP):
Vehículos con volante a la izquierda:
Montarlo en la columna izquierda A.
Vehículos con volante a la derecha:
Montarlo en la columna derecha A.

Cable adaptador del módulo de conmutación VI (sólo vehículos con radio de monitor a bordo):
Vehículos con volante a la izquierda:
Colocarlo desde la columna A izquierda hasta el lugar de montaje de la radio de monitor a bordo en el maletero detrás a la izquierda.
Vehículos con volante a la derecha:
Colocarlo desde la columna A derecha hasta el lugar de montaje de la radio de monitor a bordo en el maletero detrás a la derecha.

source: www.ow.no

3.5.2 Conexión de los arneses de cables adicionales

A (Arnés de cables del altavoz IV)
Sólo vehículos sin BMW HiFi-System Professional DSP y sin precableado de altavoz
Desmontar el conector de apertura de puerta (32) delantera izquierda o, en vehículos con volante a la derecha, delantera derecha y cortar la conexión de clavija.
Retirar el bloqueo (33) de la caja de conexiones (34) y desconectar el cuerpo de clavija de 8 polos X18196 ó X18198 (35).

Vehículos con volante a la izquierda
Conectar la ramificación **IV/4**, color de cable negro/blanco, en el punto de conexión nº 6 del cuerpo de clavija X18196 (35).
Conectar la ramificación **IV/5**, color de cable negro/marrón, en el punto de conexión nº 2 del cuerpo de clavija X18196 (35).

Vehículos con volante a la derecha
Conectar la ramificación **IV/4**, color de cable negro/blanco, en el punto de conexión nº 6 del cuerpo de clavija X18198 (35).
Conectar la ramificación **IV/5**, color de cable negro/marrón, en el punto de conexión nº 2 del cuerpo de clavija X18198 (35).

Colocar el arnés de cables del altavoz **IV** a lo largo del arnés de cables del vehículo desde la columna A izquierda o, en vehículos con volante a la derecha, desde la columna A derecha a través de la junta de paso (37) hasta el maletero a la izquierda.
Colocar las ramificaciones **IV/1**-**IV/3** hasta la conexión de clavija de 12 polos X322 (36).
Conectar la ramificación **IV/1**, color de cable negro/blanco, en el punto de conexión nº 9 de la conexión de clavija X322 (36).
Conectar la ramificación **IV/2**, color de cable negro/marrón, en el punto de conexión nº 10 de la conexión de clavija X322 (36).
Conectar la ramificación **IV/3**, color de cable blanco/marrón, en el punto de conexión nº 8 de la conexión de clavija X322 (36).

Colocar la ramificación **IV/6**, color de cable blanco/marrón, hasta el lugar de montaje de la radio si la ramificación **IV/3**, color de cable blanco/marrón, ha tenido que conectarse a la conexión de clavija X322. Si la ramificación **IV/3** no fuera necesaria, hay que aislar, doblar y atar la ramificación **IV/6** al arnés de cables.

B (Arnés de cables del micrófono III)
Todos los vehículos

Asegurar el arnés de cables del micrófono **III** de manera que, en vehículos con Airbag para cabeza ITS, no se perjudique el funcionamiento del mismo.◄
Conectar la ramificación **III/1** del arnés de cables del micrófono a la ramificación **I/1** del cable de unión.
Pasar el arnés de cables del micrófono **III** a través de la junta de paso (37) hasta el habitáculo interior del vehículo.
Colocar el arnés de cables del micrófono **III** por la columna C hacia arriba y por el techo del vehículo hacia delante hasta el lugar de montaje del micrófono B400, y asegurarlo con los soportes para cable (38 y 39) así como con cinta adhesiva (40).
Ramificación **III/2**, véase 3.6 Montaje/conexión del micrófono.
Colocar el cable de unión **I** a lo largo del arnés de cables del vehículo hasta la junta de paso inferior (41) y asegurarlo con uniones para cables (42).

C (Arnés de cables de alimentación de corriente II)
Vehículos con conector X400 del equipamiento especial
En vehículos con conector de 12 polos blanco X400 del equipamiento especial del teléfono, hay que conectar en él la ramificación **I/4**, regleta de hembrilla de 12 polos del cable de unión **I**.
El arnés de cables de alimentación de corriente **II** no debe ser montado.

Vehículos sin conector X400 del equipamiento especial
Cortar la conexión de clavija de 12 polos X322 (36) y conectarla a la ramificación **II/1** y **II/2**.
Insertar las conexiones de clavija una en otra. Unir la ramificación **II/3** con la ramificación **I/4** y colocarlas en el soporte para conexión de clavija de la interfaz base.
Desmontar la caja de fusibles (43) del maletero a la derecha.
Colocar la ramificación **II/5**, color de cable rojo/amarillo, hasta la caja de fusibles (43) y conectarla al punto de conexión nº 4 de la caja de fusibles IV X100016 a la derecha.
Insertar el fusible (19) de 10 A en el punto de conexión de fusible F57.
Conectar la ramificación **II/4**, color de cable marrón/negro, al punto de toma de masa X13075 (44) en la luz posterior derecha.
Asegurar el arnés de cables de alimentación de corriente **II** con las uniones para cables.

source: www.ow.no

Colocar las ramificaciones **I/6** y **I/7** del arnés de cables de unión **I** a lo largo del arnés de cables del vehículo hasta la parte posterior de la consola central. Montar la consola central. Pasar la ramificación **I/6**, regleta de hembrilla de 18 polos, y la ramificación **I/7**, conector de antena, a través de la abertura (45) en la zona posterior de la consola central.
Conexión, véase 3.7. Montaje/conexión de la Ejectbox.

D (Módulo de conmutación V, sólo vehículos sin BMW HiFi-System Professional DSP):
Vehículos sin radio de monitor a bordo
Colocar la ramificación **V/1** y **V/2**, color de cable rojo/blanco y blanco/marrón, hasta el lugar de montaje de la radio.
Colocar las ramificaciones **V/4** y **V/5** hasta el conector de apertura de puerta en la columna A.
Conectar la ramificación **V/7**, color de cable marrón, al punto de toma de masa X1108 (46) o, en vehículos con volante a la derecha, al punto de toma de masa X10012 debajo de la moqueta del hueco inferior del lado del conductor.

Vehículos con radio de monitor a bordo
Conectar la ramificación **V/1**, color de cable rojo/blanco, en la regleta de hembrilla (30), punto de conexión nº 1.
Conectar la ramificación **V/2**, color de cable blanco/marrón, en la regleta de hembrilla (30), punto de conexión nº 2.
Aislar la regleta de hembrilla (30) y doblarla y atarla al arnés de cables del vehículo.
Unir la ramificación **V/3** con la ramificación **VI/1** del cable adaptador del módulo de conmutación.
Colocar las ramificaciones **V/4** y **V/5** hasta el conector de apertura de puerta en la columna A.
Conectar la ramificación **V/7**, color de cable marrón, al punto de toma de masa X1108 (46) o, en vehículos con volante a la derecha, al punto de toma de masa X10012 debajo de la moqueta del hueco inferior del lado del conductor.

Hay que utilizar la ramificación **IV/6** (cable silenciador) del arnés de cables del altavoz **IV** sólo cuando la ramificación **IV/3** del arnés de cables del altavoz **IV** no sea necesaria.◄

Vehículos sin radio de monitor a bordo y con cable silenciador disponible
Desconectar el conector hembra del punto de conexión nº 9, color de cable rojo/verde, de la conexión de clavija de la radio X18126 (47) y conectar la ramificación **V/1**, color de cable rojo/blanco. Conectar el conector hembra desconectado en el punto de conexión nº 1 de la regleta de hembrilla de 2 polos (30) suministrada.
Desconectar el conector hembra del punto de conexión nº 4, color de cable blanco/marrón, de la conexión de clavija de la radio X18126 (47) y conectar la ramificación **V/2**, color de cable blanco/marrón. Conectar el conector hembra desconectado en el punto de conexión nº 2 de la regleta de hembrilla de 2 polos (30) suministrada. Unir la ramificación **V/3**, color de cable rojo/blanco y blanco/marrón, con la regleta de hembrilla de 2 polos (30). Montar la radio.

Vehículos sin radio de monitor a bordo y sin cable silenciador disponible
Desconectar el conector hembra del punto de conexión nº 9, color de cable rojo/verde, de la conexión de clavija de la radio X18126 (47) y conectar la ramificación **V/1**, color de cable rojo/blanco. Conectar el conector hembra desconectado en el punto de conexión nº 1 de la regleta de hembrilla de 2 polos (30) suministrada.
Conectar la ramificación **V/2**, color de cable blanco/marrón, del módulo de conmutación en el punto de conexión libre nº 4 de la conexión de clavija de la radio X18126 (47). Conectar la ramificación **IV/6**, color de cable blanco/marrón, del arnés de cables del altavoz **IV** en la regleta de hembrilla de 2 polos (30), punto de conexión nº 2. Unir la ramificación **V/3**, color de cable rojo/blanco y blanco/marrón, con la regleta de hembrilla de 2 polos (30). Montar la radio.

Vehículos con radio de monitor a bordo
Colocar las ramificaciones **VI/2**-**VI/4**, colores de cable blanco/marrón y rojo/blanco, a lo largo del arnés de cables del vehículo hasta el lugar de montaje de la radio de monitor a bordo. Desconectar la conexión de clavija de la radio X18126 (48) de la radio de monitor a bordo (49).
Desconectar el conector hembra del punto de conexión nº 9, color de cable rojo/verde, de la conexión de clavija de la radio X18126 (48) y conectar la ramificación **VI/4**, color de cable rojo/blanco. Conectar el conector hembra desconectado en el punto de conexión nº 1 de la regleta de hembrilla de 2 polos (31) suministrada.
Desconectar el conector hembra del punto de conexión nº 4, color de cable blanco/marrón, de la conexión de clavija de la radio X18126 (48) y conectar la ramificación **VI/2**, color de cable blanco/marrón. Conectar el conector hembra desconectado en el punto de conexión nº 2 de la regleta de hembrilla de 2 polos (31) suministrada. Unir la ramificación **VI/3**, color de cable rojo/blanco y blanco/marrón, con la regleta de hembrilla de 2 polos (31).
Conectar de nuevo la radio de monitor a bordo (49).

Todos los vehículos
Desconectar el cuerpo de clavija de 8 polos X18196 ó X18198 (35) de la caja de conexiones (34). Conectar la ramificación **V/4** en la caja de conexiones (34). Unir el cuerpo de clavija de 8 polos desconectado (35) con la ramificación **V/5** y asegurar la conexión de clavija con cinta aislante (la conexión de clavija no se enclava). Montar el conector de apertura de puerta.
Doblar y atar el módulo de conmutación **V** con la ramificación no necesaria **V/6** al arnés de cables del vehículo en la zona de la columna A.

Volver al capítulo 2

source: www.ow.no

3.5 Assentamento/ligação de cablagens adicionais

Abra a página desdobrável 71.

3.51 Assentamento de cablagens adicionais

Nos veículos equipados com o sistema de alta-fidelidade da BMW Professional DSP não é necessário montar as cablagens dos altifalantes **IV** e do módulo de comutação **V**. Nos veículos com a ficha de equipamento especial do telefone de 12 pinos X400 (branca) não é necessário proceder à montagem da cablagem de alimentação de energia **II**. Nos veículos em que a cablagem dos altifalantes já esteja ligada à caixa do conector fêmea da conexão de ficha X322 não será necessário proceder à montagem da cablagem dos altifalantes **IV**. Nos veículos com bujões cegos na caixa do conector fêmea da conexão de ficha X322, deverá remover estes bujões.◄

Cabo de ligação I:
Assente este cabo desde a ficha do equipamento especial X400 e desde o interface de base, do lado esquerdo do porta-bagagens, ao longo da cablagem do veículo, até ao apoio para os braços, na consola central.

Cablagem de alimentação de energia II (só nos veículos sem a ficha de equipamento especial do telefone X400):
Assente esta cablagem desde a conexão de ficha branca X322, do lado esquerdo do porta-bagagens, ao longo da cablagem do veículo, até ao porta-fusíveis IV X10018 e até ao ponto de ligação à massa X13075, do lado direito do porta-bagagens.

Cablagem do microfone III:

Prenda a cablagem do microfone **III** de modo a que, no caso dos veículos com airbag de cabeça ITS, a função deste airbag não seja prejudicada.◄
Assente a cablagem desde a interface de base no porta-bagagens, do lado esquerdo, ao longo da cablagem do veículo, até à coluna C e, passando-a por baixo do tejadilho do veículo, até ao local de montagem do microfone, ao pé da luz interior da parte da frente.

Cablagem dos altifalantes IV (só nos veículos sem sistema de alta-fidelidade da BMW Professional DSP):

Antes de proceder à montagem da cablagem dos altifalantes **IV** deverá verificar, na caixa do conector fêmea de 12 pinos X322, do lado esquerdo do porta-bagagens, se as seguintes posições de ligação estão ocupadas:

Cor do cabo	Posição de ligação
branco/castanho	8
preto/branco	9
preto/castanho	10

Caso estas posições de ligação (8, 9 e 10) estejam ocupadas, a cablagem dos altifalantes não deverá ser montada. Se o contacto do conector fêmea não estiver disponível na posição de ligação nº 8 (cabo de silenciamento), encaixe por pressão a derivação **IV/3** e assente a derivação **IV/6** até ao local de montagem do rádio. Se o contacto do conector fêmea na caixa do conector fêmea de 12 pinos estiver disponível, isole as derivações **IV/3** e **IV/6** e prenda-as à cablagem do veículo.◄

Veículos de volante à esquerda sem cablagem de altifalantes disponível:
Assente desde a conexão de ficha X322, ao longo da cablagem do veículo, até à coluna A do lado esquerdo.
Veículos de volante à direita sem cablagem de altifalantes disponível:
Assente desde a conexão de ficha X322, ao longo da cablagem do veículo, até à coluna A do lado direito.

Módulo de comutação V (só nos veículos sem o sistema de alta-fidelidade da BMW Professional DSP):
Veículos de volante à esquerda:
Monte na coluna A do lado esquerdo.
Veículos de volante à direita:
Na coluna A do lado direito.

Cabo de adaptação do módulo de comutação VI (só nos veículos com rádio do monitor de bordo):
Veículos de volante à esquerda:
Assente desde a coluna A do lado esquerdo até ao local de montagem do rádio do monitor de bordo, do lado esquerdo do porta-bagagens.
Veículos de volante à direita:
Assente desde a coluna A do lado direito até ao local de montagem do rádio do monitor de bordo, do lado esquerdo do porta-bagagens.

source: www.ow.no

3.5.2 Ligação de cablagens adicionais

A (Cablagem dos altifalantes IV)
Só nos veículos sem sistema de alta-fidelidade da BMW Professional DSP e sem pré-instalação dos altifalantes
Desmonte a ficha seccionadora da porta (32) à frente, do lado esquerdo (nos veículos de volante, deverá desmontar a ficha que se encontra do lado direito) e desligue a conexão de ficha.
Remova o bloqueio (33) da caixa da ficha (34) e desencaixe por pressão a caixa do conector macho de 8 pinos X18196 ou X18198 (35).

Veículos de volante à esquerda
Encaixe por pressão a derivação **IV/4**, cabo preto/branco, na posição de ligação nº 6 da caixa do conector macho X18196 (35).
Encaixe por pressão a derivação **IV/5**, cabo preto/castanho, na posição de ligação nº 2 da caixa do conector macho X18196 (35).

Veículos de volante à direita
Encaixe por pressão a derivação **IV/4**, cabo preto/branco, na posição de ligação nº 6 da caixa do conector macho X18198 (35).
Encaixe por pressão a derivação **IV/5**, cabo preto/castanho, na posição de ligação nº 2 da caixa do conector macho X18198 (35).

Assente a cablagem dos altifalantes **IV** ao longo da cablagem do veículo, desde a coluna A do lado esquerdo, ou, nos veículos de volante à direita, desde a coluna A do lado direito, através do anel isolante de passagem (37), no lado esquerdo do porta-bagagens.
Assente as derivações **IV/1** a **IV/3** até à conexão de ficha de 12 pinos X322 (36).
Encaixe por pressão a derivação **IV/1**, cabo preto/branco, na posição de ligação nº 9 da conexão de ficha preta X322 (36).
Encaixe por pressão a derivação **IV/2**, cabo preto/castanho, na posição de ligação nº 10 da conexão de ficha preta X322 (36).
Encaixe por pressão a derivação **IV/3**, cabo branco/castanho, na posição de ligação nº 8 da conexão de ficha preta X322 (36).

Assente a derivação **IV/6**, cabo branco/castanho, até ao local de montagem do rádio, se a derivação **IV/3**, cabo branco/castanho, tiver tido de ser ligada à conexão de ficha X322. Caso a derivação **IV/3** não seja necessária, a derivação **IV/6** tem de ser isolada e de ser dobrada e presa à cablagem.

B (Cablagem do microfone III)
Para todos os veículos

Prenda a cablagem do microfone **III** de modo a que, nos veículos com o airbag de cabeça ITS, a função deste airbag não seja prejudicada.◀
Ligue a derivação **III/1** da cablagem do microfone à derivação **I/1** do cabo de ligação.
Assente a cablagem do microfone **III** através do anel isolante de passagem (37) no habitáculo do veículo.
Assente a cablagem do microfone **III** por cima da coluna C e através do tejadilho do veículo, para a frente, até ao local de montagem do microfone B400, e prenda-a com os suportes para cabos (38 e 39) e com fita adesiva (40).
Derivação **III/2**: consulte o capítulo 3.6, montagem/ligação do microfone,
Assente o cabo de ligação **I** ao longo da cablagem do veículo até ao anel isolante de passagem inferior (41) e prenda-o com braçadeiras para cabos (42).

C (Cablagem de alimentação de energia II)
Veículos com a ficha de equipamento especial X400
Nos veículos com a ficha de equipamento especial do telefone X400 (branca), a derivação **I/4**, caixa do conector fêmea de 12 pinos do cabo de ligação **I**, deverá ser ligada a essa ficha.
A cablagem de alimentação de energia **II** não tem de ser montada.

Veículos sem a ficha de equipamento especial X400
Abra a conexão de ficha de 12 pinos X322 (36) e ligue as derivações **II/1** e **II/2**.
Encaixe as conexões de ficha umas sobre as outras. Ligue a derivação **II/3** à derivação **I/4** e introduza-as no suporte para a conexão de ficha na interface de base.
Desmonte o porta-fusíveis (43) instalado do lado direito do porta-bagagens.
Assente a derivação **II/5**, cabo vermelho/amarelo, até ao porta-fusíveis (43) e ligue-a à posição de ligação nº 4 do porta-fusíveis IV X10018 do lado direito.
Coloque o fusível (19) de 10 A na posição de ligação de fusíveis F57.
Ligue a derivação **II/4**, cabo castanho/preto, ao ponto de ligação à massa X13075 (44), ao pé do farol traseiro do lado direito.
Prenda a cablagem de alimentação de energia **II** com as braçadeiras para cabos.

source: www.ow.no

Assente as derivações **I/6** e **I/7** da cablagem de ligação **I** ao longo da cablagem do veículo, até à parte de trás da consola central. Monte a consola central. Assente a derivação **I/6**, caixa do conector fêmea de 18 pinos, e a derivação **I/7**, ficha da antena, através da abertura (45) na parte de trás da consola central.
Ligação: consulte o capítulo 3.7, montagem/ligação da ejectbox.

D (Módulo de comutação V, só nos veículos sem o sistema de alta-fidelidade da BMW Professional DSP):
Veículos sem rádio do monitor de bordo
Assente as derivações **V/1** e **V/2**, cabos vermelho/branco e branco/castanho, até ao local de montagem do rádio.
Assente as derivações **V/4** e **V/5** até à ficha seccionadora da porta na coluna A.
Ligue a derivação **V/7**, cabo castanho, ao ponto de ligação à massa X1108 (46) ou, nos veículos de volante à direita, ao ponto de ligação à massa X10012, por baixo do tapete, na zona dos pés do condutor.

Veículos com rádio do monitor de bordo
Encaixe por pressão a derivação **V/1**, cabo vermelho/branco, na caixa do conector fêmea (30), na posição de ligação nº 1. Encaixe por pressão a derivação **V/2**, cabo branco/castanho, na caixa do conector fêmea (30), na posição de ligação nº 2. Isole a caixa do conector fêmea (30), dobre-a e prenda à cablagem do veículo.
Ligue a derivação **V/3** à derivação **IV/1** do cabo de adaptação do módulo de comutação. Assente as derivações **V/4** e **V/5** até à ficha seccionadora da porta na coluna A. Ligue a derivação **V/7**, cabo castanho, ao ponto de ligação à massa X1108 (46) ou, nos veículos de volante à direita, ao ponto de ligação à massa X10012, por baixo do tapete, na zona dos pés do condutor.

A derivação **IV/6** (cabo de silenciamento) da cablagem dos altifalantes **IV** só deverá ser utilizada se a derivação **IV/3** da cablagem dos altifalantes **IV** for necessária.◄

Veículos sem rádio do monitor de bordo e com cabo de silenciamento
Desencaixe o contacto do conector fêmea da posição de ligação nº 9, cabo vermelho/verde, da ficha de ligação do rádio X18126 (47) e encaixe por pressão a derivação **V/1**, cabo vermelho/branco. Encaixe por pressão o contacto do conector fêmea, que foi previamente desencaixado, na posição de ligação nº 1 da caixa do conector fêmea de 2 pinos (30) fornecida juntamente.
Desencaixe o contacto do conector fêmea da posição de ligação nº 4, cabo branco/castanho, da ficha de ligação do rádio X18126 (47) e encaixe por pressão a derivação **V/2**, cabo branco/castanho. Encaixe por pressão o contacto do conector fêmea, que foi previamente desencaixado, na posição de ligação nº 2 da caixa do conector fêmea de 2 pinos (30) fornecida juntamente. Ligue a derivação **V/3**, cabos vermelho/branco e branco/castanho, à caixa do conector fêmea de 2 pinos (30). Monte o rádio.

Veículos sem rádio do monitor de bordo e sem cabo de silenciamento
Desencaixe o contacto do conector fêmea da posição de ligação nº 9, cabo vermelho/verde, da ficha de ligação do rádio X18126 (47) e encaixe por pressão a derivação **V/1**, cabo vermelho/branco. Encaixe por pressão o contacto do conector fêmea, que foi previamente desencaixado, na posição de ligação nº 1 da caixa do conector fêmea de 2 pinos (30) fornecida juntamente.
Encaixe por pressão a derivação **V/2**, cabo branco/castanho, do módulo de comutação na posição de ligação nº 4 livre da ficha de ligação do rádio X18126 (47). Encaixe por pressão a derivação **IV/6**, cabo branco/castanho, da cablagem dos altifalantes **IV** na caixa do conector fêmea de 2 pinos (30), na posição de ligação nº 2. Ligue a derivação **V/3**, cabos vermelho/branco e branco/castanho, à caixa do conector fêmea de 2 pinos (30). Monte o rádio.

Veículos com rádio do monitor de bordo
Assente as derivações **VI/2** a **VI/4**, cabos branco/castanho e vermelho/branco, ao longo da cablagem do veículo, até ao local de montagem do rádio do monitor de bordo. Desligue a ficha de ligação do rádio X18126 (48) do rádio do monitor de bordo (49).
Desencaixe o contacto do conector fêmea da posição de ligação nº 9, cabo vermelho/verde, da ficha de ligação do rádio X18126 (48) e encaixe por pressão a derivação **VI/4**, cabo vermelho/branco. Encaixe por pressão o contacto do conector fêmea, que foi previamente desencaixado, na posição de ligação nº 1 da caixa do conector fêmea de 2 pinos (31) fornecida juntamente.
Desencaixe o contacto do conector fêmea da posição de ligação nº 4, cabo branco/castanho, da ficha de ligação do rádio X18126 (48) e encaixe por pressão a derivação **VI/2**, cabo branco/castanho. Encaixe por pressão o contacto do conector fêmea, que foi previamente desencaixado, na posição de ligação nº 2 da caixa do conector fêmea de 2 pinos (31) fornecida juntamente.
Ligue a derivação **VI/3**, cabos vermelho/branco e branco/castanho, à caixa do conector fêmea de 2 pinos (31). Volte a ligar o rádio do monitor de bordo (49).

Para todos os veículos
Desencaixe por pressão a caixa do conector macho de 8 pinos X18196 ou X18198 (35) da caixa da ficha (34). Encaixe por pressão a derivação **V/4** na caixa da ficha (34). Ligue a caixa do conector macho de 8 pinos (35), extraída por pressão, à derivação **V/5** e prenda a conexão de ficha com fita isoladora (neste caso a conexão de ficha não prende). Monte a ficha seccionadora da porta. O módulo de comutação **V** pode ser dobrado e prendido com a derivação **V/6**, que não é necessária, à cablagem do veículo, na zona da coluna A.

Regresse ao capítulo 2

source: www.ow.no

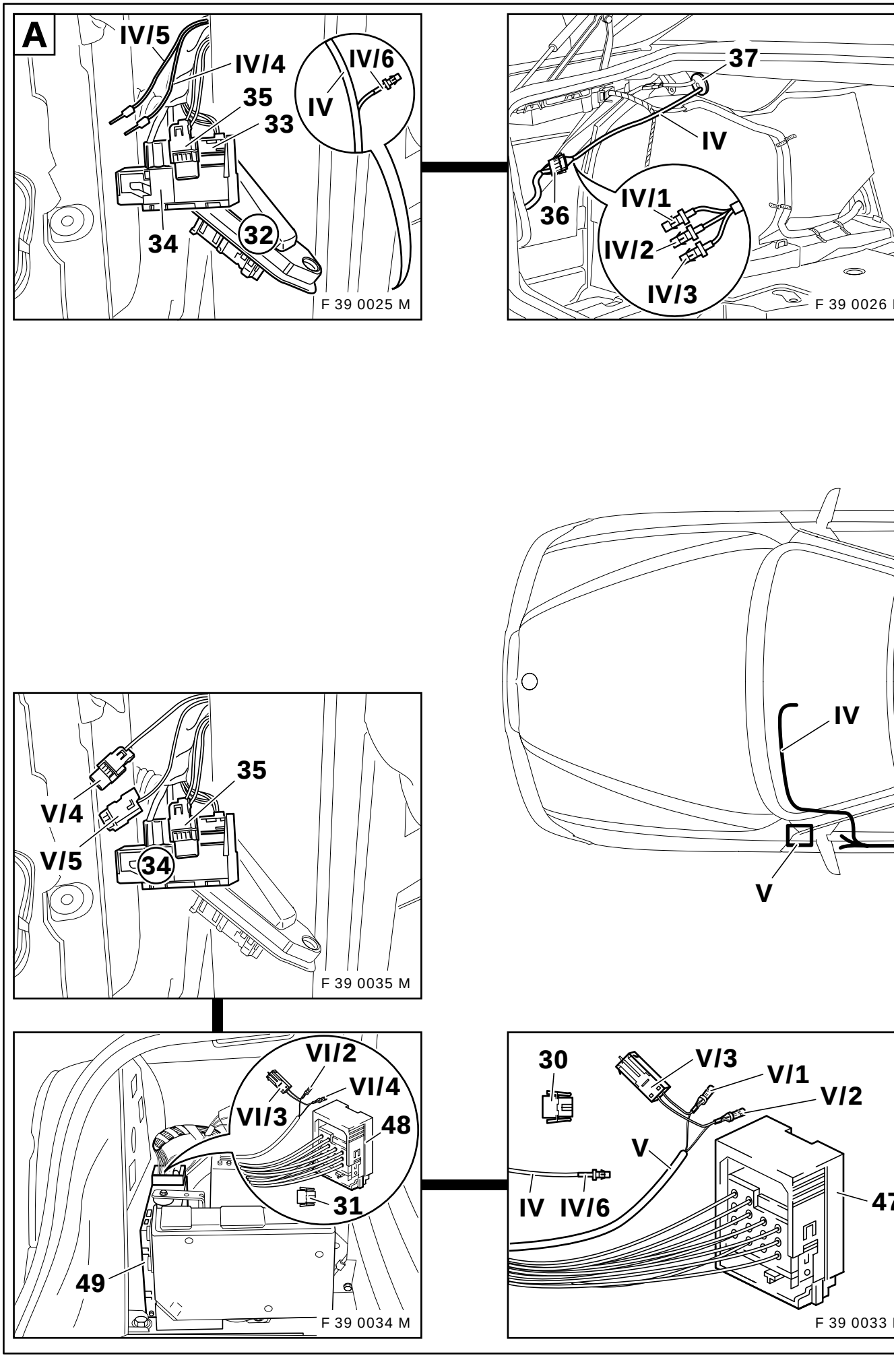

source: www.ow.no

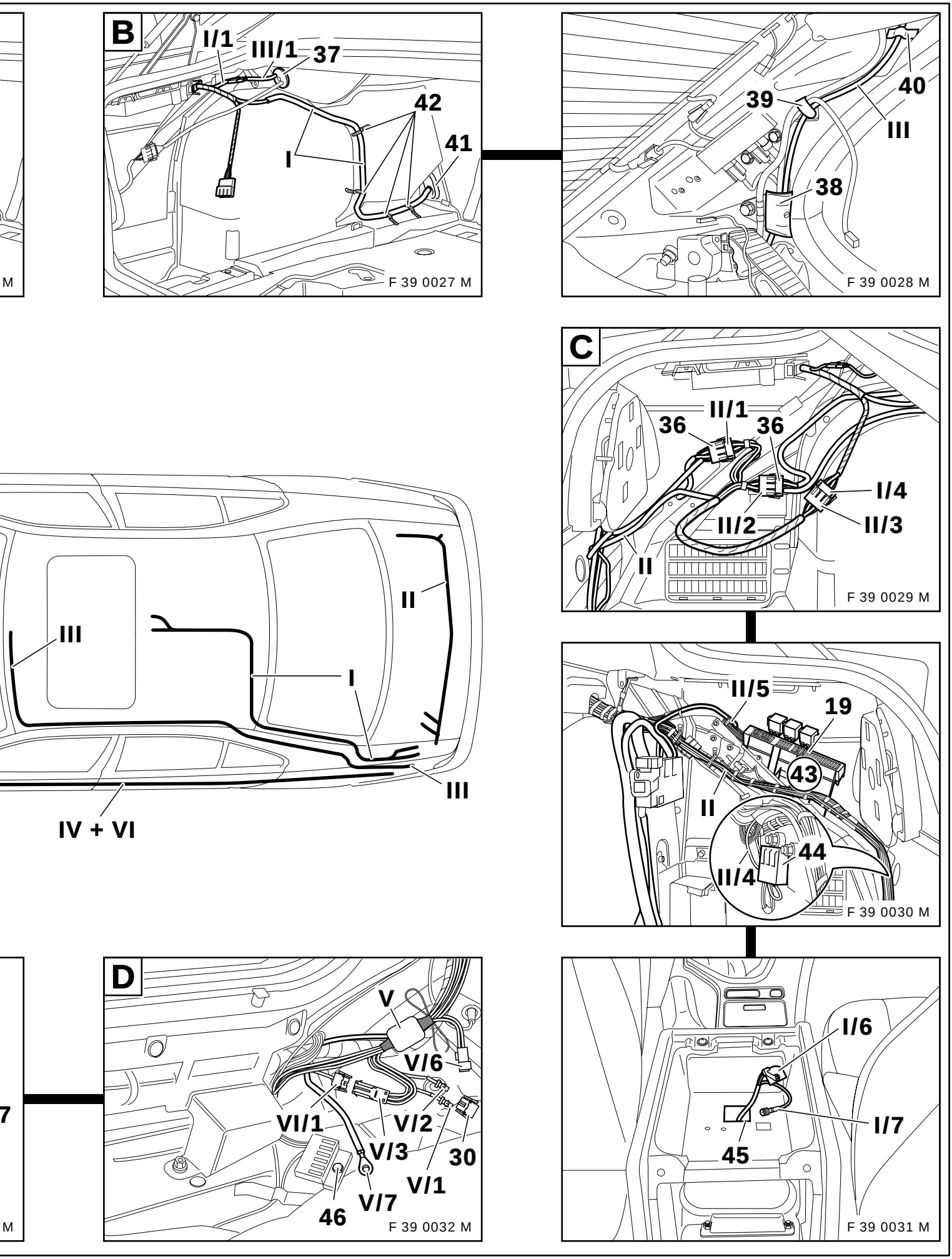

F 39 0036 M

source: www.ow.no

3.6 Mikrofon einbauen/anschließen

Klappseite 81 ausklappen!

A
Fzg. mit Schiebedach

Die Abdeckung Schiebedachmotor (13) muß je nach Ausstattungsfarbe gesondert bestellt werden (Teile-Nr. siehe ETK / MF)!◄

Abdeckung des Schiebedachmotors ausbauen.
Mikrofonabdeckung (9) und Mikrofon (10) in Abdeckung (13) eindrücken (Pfeilrichtung auf Mikrofon beachten - Pfeil muß in Fahrtrichtung zeigen). Schiebedachschalter (50) in Abdeckung (13) eindrücken. Schiebedachschalter (50) anschließen. Abzweig **III/2** vom Mikrofonkabelbaum an Mikrofon (10) bei Innenleuchte vorn anschließen.
Abdeckung (13) einbauen.

B
Nur Fzg. ohne Schiebedach
Ausschnitt (51) mittig für die Abdeckung des Mikrofons mit Abstand **a** von der Innenleuchte (52) vorsichtig ausschneiden.

a = 45 mm
b = 127 mm
c = 67 mm

Die Abdeckung Mikrofon (14) und die Blende (15) müssen je nach Ausstattungsfarbe gesondert bestellt werden (Teile-Nr. siehe ETK / MF)!◄

Halterahmen (16) durch den Ausschnitt (51) unter den Fahrzeughimmel (53) schieben.
Blende (15) in den Ausschnitt (51) eindrücken und mit dem Halterahmen (16) sichern.
Mikrofon (10) in Abdeckung (14) eindrücken (Pfeilrichtung auf Mikrofon beachten - Pfeil muß in Fahrtrichtung zeigen).
Abzweig **III/2** an Mikrofon (10) bei Innenleuchte vorn anschließen und Abdeckung (14) in Blende (15) eindrücken.

Zurück zu Kapitel 2

source: www.ow.no

3.6 To install and connect the microphone

Fold out folded page 81.

A
Cars with sunroof

The sunroof motor cover (13) must be ordered separately to match the trim colour (see ETK / MF for part number).◄

Remove the cover of the sunroof motor.
Press the microphone cover (9) and microphone (10) into the sunroof motor cover (13) (see directional arrow on the microphone - the arrow must point to the front of the car). Press the sunroof switch (50) into the sunroof motor cover (13). Connect up the sunroof switch (50). Connect branch **III/2** from the microphone wiring harness to the microphone (10) near the interior light at the front. Install the sunroof motor cover (13).

B
Cars without sunroof
Carefully cut out the cut-out (51) in the centre for the microphone cover at a distance **a** from the interior light (52).

a = 45 mm
b = 127 mm
c = 67 mm

The microphone cover (14) and the trim (15) must be ordered separately to match the trim colour (see ETK / MF for part number).◄

Push the support frame (16) through the cut-out (51) under the roof liner (53).
Press the trim (15) into the cut-out (51) and secure it with the support frame (16).
Press the microphone (10) into the microphone cover (14) (see directional arrow on the microphone - the arrow must point to the front of the car).
Connect branch **III/2** to the microphone (10) near the interior light at the front and press the microphone cover (14) into the trim (15).

Go back to section 2

source: www.ow.no

3.6 Installation et raccordement du micro

Déplier le rabat p. 81 !

A
Sur les voitures avec toit ouvrant

Le couvercle du moteur du toit ouvrant (13) est à commander séparément en fonction de la couleur des équipements (n° de réf., voir ETK / MF) !◄

Déposer le couvercle du moteur du toit ouvrant.
Enfoncer le couvercle du micro (9) et le micro (10) dans le couvercle (13) (respecter le sens de la flèche figurant sur le micro, la flèche doit indiquer le sens du déplacement). Enfoncer le commutateur du toit ouvrant (50) dans le couvercle (13). Raccorder le commutateur du toit ouvrant (50). Raccorder la dérivation **III/2** du faisceau de câbles du micro au micro (10) situé près de l'éclairage avant. Installer le couvercle (13).

B
Uniquement sur les voitures sans toit ouvrant
Procéder avec précaution à la découpe (51) au milieu pour le couvercle du micro à une distance **a** de l'éclairage intérieur (52).

a = 45 mm
b = 127 mm
c = 67 mm

Le couvercle du micro (14) et le cache (15) sont à commander séparément en fonction de la couleur des équipements (n° de réf., voir ETK / MF) !◄

Faire glisser le cadre support (16) sous le pavillon (53) en passant dans la découpe (51).
Enfoncer le cache (15) dans la découpe (51), puis le fixer avec le cadre support (16).
Insérer le micro (10) dans le couvercle (14) (respecter le sens de la flèche figurant sur le micro, la flèche doit indiquer le sens du déplacement).
Raccorder la dérivation **III/2** au micro (10) près de l'éclairage intérieur avant et insérer le couvercle (14) dans le cache (15).

Retour au chapitre 2

source: www.ow.no

3.6 Microfoon inbouwen/aansluiten

Vouwbladzijde 81 openklappen!

A
Auto's met schuifdak

De afdekking schuifdakmotor (13) moet, afhankelijk van de uitrustingskleur, afzonderlijk worden besteld (onderdeel-nr. zie EOC / MF)!◄

Afdekking van de schuifdakmotor verwijderen.
Microfoonafdekking (9) en microfoon (10) in afdekking (13) drukken (let op de richting van de pijl - pijl moet in de rijrichting wijzen). Schuifdakschakelaar (50) in afdekking (13) drukken. Schuifdakschakelaar (50) aansluiten.
Aftakking **III/2** van microfoonkabelbundel op microfoon (10) bij interieurverlichting vóór aansluiten. Afdekking (13) inbouwen.

B
Alleen auto's zonder schuifdak.
De uitsparing (51) centrisch voor de afdekking van de microfoon met afstand **a** van de interieurverlichting (52) voorzichtig uitsnijden.

a = 45 mm
b = 127 mm
c = 67 mm

De afdekking microfoon (14) en het paneel (15) moeten, afhankelijk van de uitrustingskleur, afzonderlijk worden besteld (onderdeel-nr. zie EOC / MF)!◄

Bevestigingsframe (16) door de uitsparing (51) onder de dakhemel (53) van de auto schuiven. Paneel (15) in de uitsparing (51) drukken en met het bevestigingsframe (16) vastzetten. Microfoon (10) in afdekking (14) drukken (let op de richting van de pijl - pijl moet in de rijrichting wijzen).
Aftakking **III/2** op microfoon (10) bij interieurverlichtiung vóór aansluiten en afdekking (14) in paneel (15) drukken.

Terug naar hoofdstuk 2

source: www.ow.no

3.6 Montera/ansluta mikrofon

Veckla ut utviksbladet 81!

A
Fordon med taklucka

Kåpan till takluckans motor (13) skall beställas separat beroende på utrustningens färg (art.nr, se reservdelskatalogen).◄

Demontera kåpan till takluckans motor.
Montera mikrofonkåpan (9) och mikrofonen (10) i kåpan (13) (observera att pilen på mikrofonen skall peka i färdriktningen). Tryck fast taklucksbrytaren (50) i kåpan (13). Anslut taklucksbrytaren (50). Anslut förgrening **III/2** från mikrofonens kabelstam till mikrofonen (10) vid innerbelysningen fram. Montera kåpan (13).

B
Endast fordon utan taklucka
Skär försiktigt ut urtaget (51) mitt på för mikrofonkåpan, och håll avstånd **a** till innerbelysningen (52).

a = 45 mm
b = 127 mm
c = 67 mm

Mikrofonkåpan (14) och panelen (15) skall beställas separat beroende på utrustningens färg (art.nr, se reservdelskatalogen).◄

För fästramen (16) genom urtaget (51) under fordonets innertak (53).
Montera kåpan (15) i urtaget (51) och säkra den med fästramen (16).
Montera mikrofonen (10) i kåpan (14) (observera att pilen på mikrofonen skall peka i färdriktningen).
Anslut förgrening **III/2** till mikrofonen (10) vid innerbelysningen fram och montera kåpan (14) i panelen (15).

Gå tillbaka till kapitel 2

source: www.ow.no

3.6 Montare/allacciare il microfono

Aprire la pagina pieghevole 81!

A
Vetture con tetto scorrevole

La copertura del motore del tetto scorrevole (13) deve essere ordinata a parte a seconda del colore dell'equipaggiamento (Nr. art. vedi ETK/microfilm).◄

Smontare la copertura del motore del tetto scorrevole.
Infilare la copertura del microfono (9) e il microfono (10) nella copertura (13) (tenere conto del senso della freccia - la freccia deve essere rivolta nel senso di marcia). Infilare l'interruttore del tetto scorrevole (50) nella copertura (13). Allacciare l'interruttore del tetto scorrevole (50). Allacciare la derivazione **III/2** del pettine del cavo del microfono al microfono (10) presso la luce di lettura anteriore.
Montare la copertura (13).

B
Solo vetture senza tetto scorrevole
Ritagliare centralmente, facendo molta attenzione, il foro (51) per la copertura del microfono con distanza **a** dalla luce di lettura (52).

a = 45 mm
b = 127 mm
c = 67 mm

La copertura del microfono (14) e la cornice (15) devono essere ordinate a seconda del colore dell'equipaggiamento (Nr. art. vedi ETK/microfilm).◄

Spingere il telaio di fissaggio (16) attraverso il foro (51) sotto il soffitto della vettura (53).
Infilare la cornice (15) nel foro (51) e bloccarla con il telaio di fissaggio (16).
Infilare il microfono (10) nella copertura (14) (tenere conto della freccia sul microfono - la freccia deve essere rivolta nel senso di marcia). Allacciare la derivazione **III/2** al microfono (10) vicino alla luce di lettura anteriore e infilare la copertura (14) nella cornice (15).

Tornare al capitolo 2

source: www.ow.no

3.6 Montaje/conexión del micrófono

¡Desplegar la hoja 81 plegada!

A
Vehículos con techo corredizo

El recubrimiento del motor del techo corredizo (13) debe ser pedido por separado según el color del equipamiento (nº de pieza, véase el catálogo electrónico de piezas / microficha).◄

Desmontar el recubrimiento del motor del techo corredizo.
Introducir el recubrimiento del micrófono (9) y el micrófono (10) en el recubrimiento (13) (fijarse en el sentido de la flecha del micrófono, la flecha tiene que señalar en el sentido de la marcha). Introducir el interruptor del techo corredizo (50) en el recubrimiento (13). Conectar el interruptor (50) del techo corredizo. Conectar la ramificación **III/2** del arnés de cables del micrófono al micrófono (10) en la luz interior delantera.
Montar el recubrimiento (13).

B
Sólo vehículos sin techo corredizo
Cortar cuidadosamente por el centro el recorte punzonado (51) para el recubrimiento del micrófono con la distancia **a** de la luz interior (52).

a = 45 mm
b = 127 mm
c = 67 mm

El recubrimiento del micrófono (14) y el embellecedor (15) deben ser pedidos por separado según el color del equipamiento (nº de pieza, véase el catálogo electrónico de piezas / microficha).◄

Deslizar el marco de retención (16) a través del recorte (51) bajo el techo interior del vehículo (53). Introducir el embellecedor (15) en el recorte (51) y asegurarlo con el marco de retención (16). Introducir el micrófono (10) en el recubrimiento (14) (fijarse en el sentido de la flecha del micrófono – la flecha tiene que señalar en el sentido de la marcha).
Conectar la ramificación **III/2** en el micrófono (10) en la luz interior delantera e introducir presionando el recubrimiento del micrófono (14) en el embellecedor (15).

Volver al capítulo 2

source: www.ow.no

3.6 Montagem/ligação do microfone

Abra a página desdobrável 81

A
Veículos com tecto de abrir

A cobertura do motor do tecto de abrir (13) tem de ser encomendada em separado, em função da cor do equipamento (consulte o catálogo de componentes ETK / MF).◄

Desmonte a cobertura do motor do tecto de abrir.
Encaixe por pressão a cobertura do microfone (9) e o microfone (10) na cobertura (13) (tenha em atenção a seta inscrita no microfone - ela tem de ficar apontada para a direcção de deslocação do veículo). Encaixe por pressão o interruptor do tecto de abrir (50) na cobertura (13). Ligue o interruptor (50). Ligue a derivação **III/2** da cablagem do microfone ao microfone (10), ao pé da luz interior na parte da frente.
Monte a cobertura (13).

B
Só nos veículos sem tecto de abrir
Agindo com todo o cuidado, faça o recorte (51), a meio da cobertura do microfone, de modo a ficar à distância **a** da iluminação interior (52).

a = 45 mm
b = 127 mm
c = 67 mm

A cobertura do microfone (14) e o painel (15) têm de ser encomendados em separado, em função da cor do equipamento do veículo (consulte o catálogo de componentes ETK / MF).◄

Introduza a armação de fixação (16) através do recorte (51), por baixo do tejadilho do veículo (53).
Encaixe por pressão o painel (15) no recorte (51) e prenda-o com a armação de fixação (16).
Encaixe por pressão o microfone (10) na cobertura (14) (tenha em atenção a indicação assinalada pela seta inscrita no microfone - ela tem de ficar apontada para a direcção de deslocação do veículo).
Ligue a derivação **III/2** ao microfone (10), ao pé da luz interior na parte da frente, e encaixe por pressão a cobertura (14) no painel (15).

Regresse ao capítulo 2

source: www.ow.no

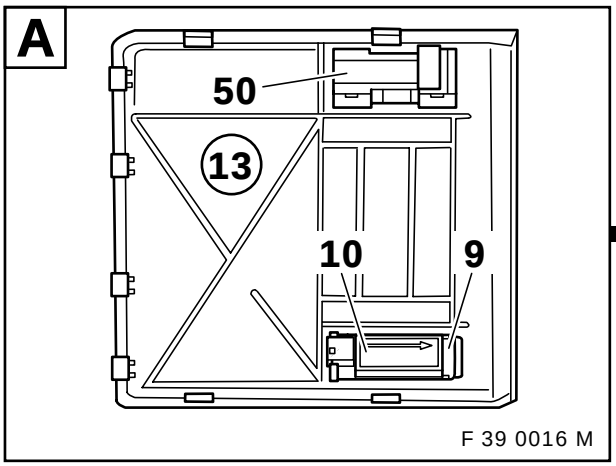

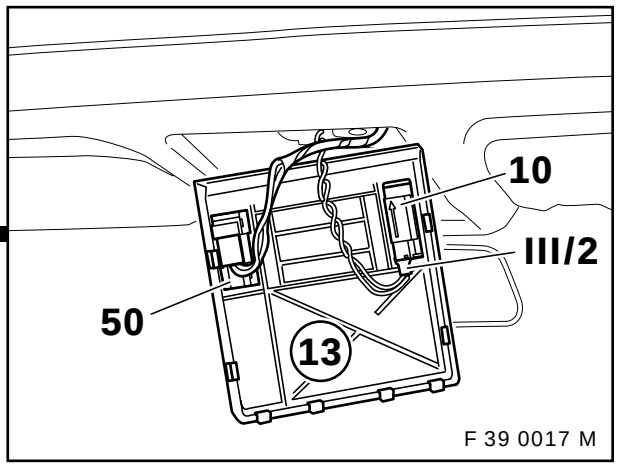

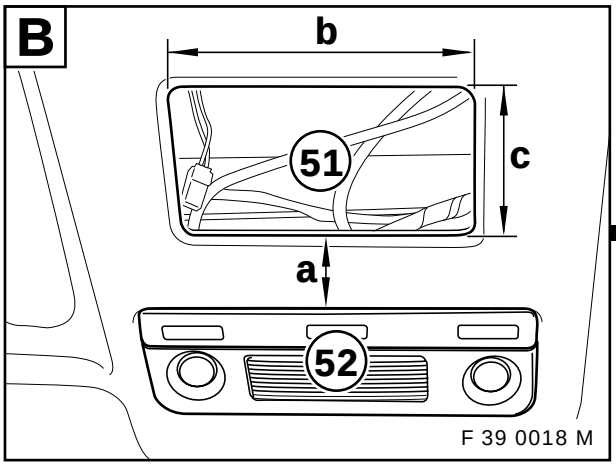

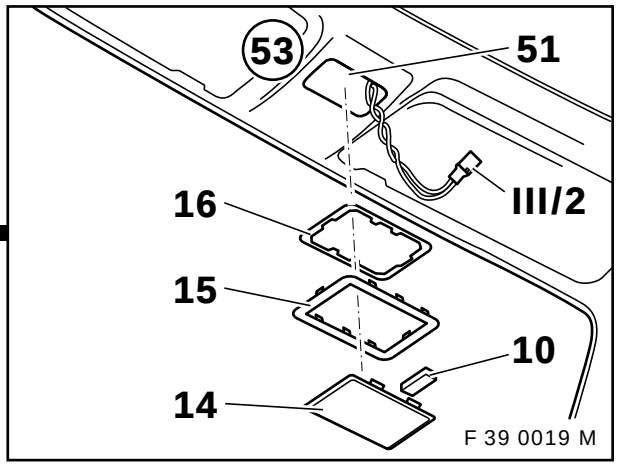

F 39 0015 M

source: www.ow.no

3.7 Ejectbox einbauen/anschließen

Klappseite 91 ausklappen!

A

Mittelarmlehne Telefon (54) muß je nach Ausstattungsfarbe gesondert bestellt werden (Teile-Nr. siehe ETK / MF)!◄

Anschlußkabel (55 und 56) der Ejectbox durch die Aussparung (57) der Verschiebeeinheit (58) führen und Verschiebeeinheit (58) gemäß Abbildung nach vorn schieben.
Verschiebeeinheit (58) in die Mittelarmlehne (54) einsetzen und mit vier Kreuzschlitzschrauben (12) St4,2x22 festschrauben.

Abzweig **I/6**, 18poliges Buchsengehäuse, mit 18poligem Stiftgehäuse (55) verbinden. Halter Steckverbindung (17) einclipsen und Steckverbindung in der Mittelkonsole befestigen. Abzweig **I/7**, Antennenstecker, mit Antennenbuchse (56) verbinden.

B

Mittelkonsole befestigen.
Mittelarmlehne (54) mit Ejectbox in Mittelkonsole einsetzen und mit Kreuzschlitzschrauben (59) befestigen.
Handy (60) in die Ejectbox einschieben und verrasten.
Belüftungsdüse und Dosenhalter einbauen.

Zurück zu Kapitel 2

source: www.ow.no

3.7 To install and connect the eject box

Fold out folded page 91.

A

The telephone centre armrest (54) must be ordered separately to match the trim colour (see ETK / MF for part number).◄

Lay the connection cables (55 and 56) for the eject box through the recess (57) in the slide unit (58) and slide the slide unit forwards as shown,
Install the slide unit (58) in the centre armrest (54) and secure it using four Philips screws (12), size 4.2x22.

Connect branch **I/6**, 18-pin socket casing, to the 18-pin plug casing (55). Clip in the bracket for the plug connector (17) and secure the plug connector to the centre console. Connect branch **I/7**, aerial plug, to the aerial socket (56).

B

Secure the centre console.
Insert the centre armrest (54) and eject box into the centre console and secure it with Philips screws (59). Push the mobile phone (60) into the eject box and lock it in position.
Install the ventilation nozzle and can holder.

Go back to section 2

source: www.ow.no

3.7 Installation et raccordement de l’Ejectbox

Déplier le rabat p. 91 !

A

L’accoudoir central pour téléphone (54) est à commander séparément en fonction de la couleur des équipements (n° de réf., voir ETK / MF) !◄

Faire passer les câbles de raccordement (55 et 56) de l’Ejectbox dans la réservation (57)de l’élément coulissant (58) et faire glisser l’élément coulissant (58) vers l’avant conformément au schéma.
Insérer l’élément coulissant (58) dans l’accoudoir central (54), puis le fixer avec quatre vis à empreinte cruciforme (12) 4,2x22.

Relier la dérivation **I/6**, boîtier à douilles 18 pôles, au porte-languettes 18 pôles (55). Clipser le support du connecteur mâle-femelle (17) et fixer celui-ci dans la console centrale. Relier la dérivation **I/7**, fiche d’antenne, à la douille d’antenne (56).

B

Fixer la console centrale.
Insérer l’accoudoir central (54) avec l’Ejectbox dans la console centrale, puis le fixer avec des vis à empreinte cruciforme (59). Faire coulisser le téléphone mobile (60) dans l’Ejectbox et l’enclencher.
Installer la buse d’aération et le compartiment range-boissons.

Retour au chapitre 2

source: www.ow.no

3.7 Ejectbox inbouwen/aansluiten

Vouwbladzijde 91 openklappen!

A

De middelste armsteun telefoon (54) moet, afhankelijk van de uitrustingskleur, afzonderlijk worden besteld (onderdeel nr. zie EOC / MF)!◄

Aansluitkabels (55 en 56) van de ejectbox door de uitsparing (57) van de schuifeenheid (58) leggen en de schuifeenheid (58) volgens de afbeelding naar voren schuiven.
Schuifeenheid (58) in de middelste armsteun (54) plaatsen en met vier kruiskopschroeven (12) St4,2x22 vastschroeven.

Aftakking **I/6**, 18-polig contrastekkerhuis, met het 18-polige pinhuis (55) verbinden. Houder steekverbinding (17) vastklikken en steekverbinding in de middenconsole bevestigen. Aftakking **I/7**, antennestekker, met antennebus (56) verbinden.

B

Middenconsole bevestigen.
Middelste armsteun (54) met ejectbox in de middenconsole plaatsen en met kruiskopschroeven (59) bevestigen.
Mobiele telefoon (60) in de ejectbox schuiven en vastklikken.
Ventilatiespleet en frisdrankhouder inbouwen.

Terug naar hoofdstuk 2

source: www.ow.no

3.7 Montera/ansluta ejectbox

Veckla ut utviksbladet 91!

A

Mittarmstöd telefon (54) skall beställas separat beroende på utrustningens färg (art. nr, se reservdelskatalog).◄

Dra ejectboxens anslutningskabel (55 och 56) genom urtaget (57) på skjutenheten (58) och för skjutenheten (58) framåt såsom visas i figuren.
Montera skjutenheten (58) i mittarmstödet (54) och fäst den med fyra krysspårskruvar (12) St4,2x22.

Anslut förgrening **I/6**, 18-poligt hylshus till det 18-poliga stifthuset (55). Fäst hållaren till kontaktdonet (17) och montera kontaktdonet i mittkonsolen. Anslut förgrening **I/7**, antennkontakt, till antennhylsan (56).

B

Montera mittkonsolen.
Montera mittarmstödet (54) med ejectboxen i mittkonsolen och fäst med krysspårskruvar (59).
För in mobiltelefonen (60) i ejectboxen och haka fast den.
Montera ventilationsmunstyckena och flaskhållaren.

Gå tillbaka till kapitel 2

source: www.ow.no

3.7 Montare/allacciare la eject-box

Aprire la pagina pieghevole 91!

A

Il bracciolo centrale per telefono (54) deve essere ordinato a parte a seconda dell'equipaggiamento della vettura (Nr. art. vedi ETK/microfilm)!◄

Posare i cavi di allacciamento (55 e 56) della eject-box attraverso il foro (57) del gruppo scorrevole (58) e spingere in avanti il gruppo scorrevole (58) come indicato in figura.
Inserire il gruppo scorrevole (58) nel bracciolo centrale (54) e fissarlo con quattro viti con testa a croce (12) 4,2x22.

Collegare la derivazione **I/6**, scatola di presa a 18 poli, con la scatola a spina a 18 poli (55). Applicare il supporto del collegamento a spina (17) e fissare il collegamento a spina nella console centrale. Collegare la derivazione **I/7**, spina dell'antenna, con la boccola dell'antenna (56).

B

Fissare la console centrale.
Inserire il bracciolo centrale (54) con eject-box nella console centrale e fissarlo con viti con testa a croce (59).
Inserire e bloccare il cellulare (60) nella eject-box.
Montare la presa d'aria e il portabibite.

Tornare al capitolo 2

source: www.ow.no

3.7 Montaje/conexión de la Ejectbox

¡Desplegar la hoja 91 plegada!

A

¡El apoyabrazos central de teléfono (54) debe ser pedido por separado según el color del equipamiento (nº de pieza, véase el catálogo electrónico de piezas/ microficha)!◄

Pasar el cable de conexión (55 y 56) de la Ejectbox a través de la abertura (57) de la unidad deslizante (58) y deslizar la unidad deslizante (58) hacia delante según la ilustración.
Colocar la unidad deslizante (58) en el apoyabrazos central (54) y asegurarla con cuatro tornillos de estrella (12) St4,2x22.

Unir la ramificación **I/6**, regleta de hembrilla de 18 polos, con el cuerpo de clavija de 18 polos (55). Enclavar el soporte de la conexión de clavija (17) y asegurar la conexión de clavija a la consola central. Unir la ramificación **I/7**, conector de antena, con la hembrilla de antena (56).

B

Asegurar la consola central.
Colocar el apoyabrazos central (54) con la Ejectbox en la consola central y asegurarlo con tornillos de estrella (59).
Deslizar el teléfono móvil (60) en la Ejectbox y enclavarlo.
Montar la tobera de ventilación y el soporte para botes de bebidas.

Volver al capítulo 2

source: www.ow.no

3.7 Montagem/ligação da ejectbox

Abra a página desdobrável 91

A

O apoio para os braços central para montagem do telefone (54) terá de ser encomendado em separado, em função da cor do equipamento do veículo (consulte o catálogo de componentes ETK / MF).◄

Assente os cabos de ligação (55 e 56) da ejectbox através da abertura (57) do elemento deslizante (58) e, seguindo as instruções da figura, empurre o elemento deslizante (58) para a frente.
Coloque o elemento deslizante (58) no apoio para os braços central para montagem do telefone (54) e prenda com os quatro parafusos Philips (12) St4,2x22, apertando-os a fundo.

Ligue a derivação **I/6**, caixa do conector fêmea de 18 pinos, à caixa do conector macho de 18 pinos (55). Encaixe o suporte da conexão de ficha (17) e prenda a conexão de ficha à consola central. Ligue a derivação **I/7**, ficha da antena, à tomada da antena (56).

B

Prenda a consola central.
Introduza o apoio para os braços (54), com a ejectbox, na consola central e prenda com os parafusos Philips (59).
Introduza o telemóvel (60) na ejectbox e prenda.
Monte a saída de ventilação e o suporte para latas.

Regresse ao capítulo 2

source: www.ow.no

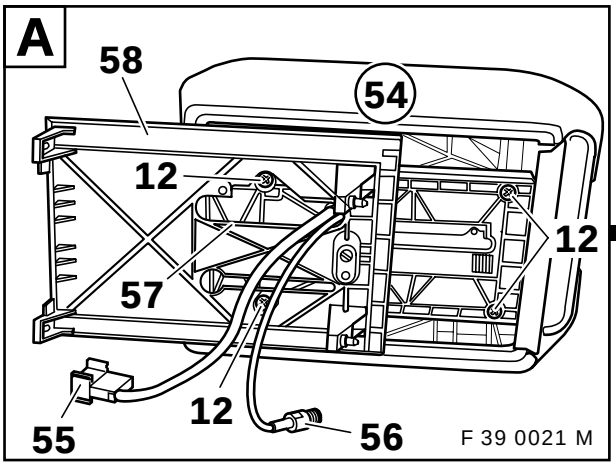

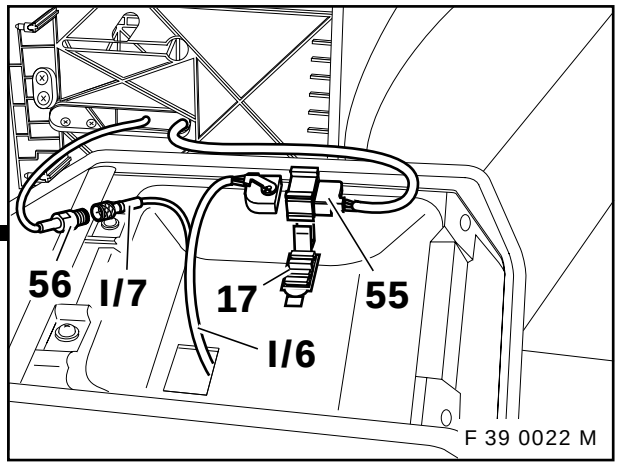

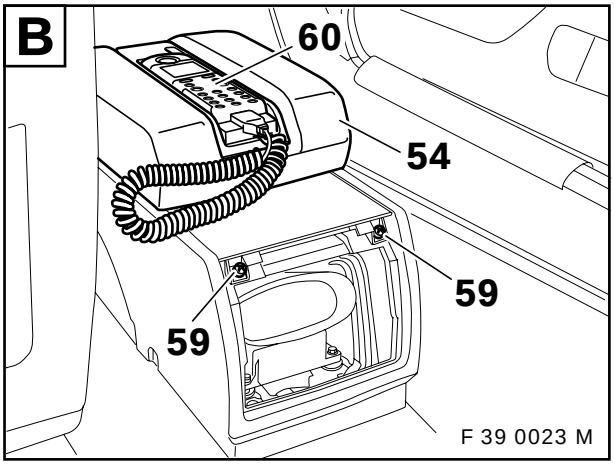

F 39 0020 M

source: www.ow.no

3.8 Codierung, abschließende Arbeiten

Dieses System ist codierrelevant.
Damit das Nachrüstsystem:
- im vollen Umfang funktionsfähig ist
- im Verbund mit den anderen elektrischen Fahrzeugsystemen Fehlfunktionen und Störungen ausschließt, muß eine Codierung dieses Systems und ggf. weiterer Fahrzeugsteuergeräte durchgeführt werden.

Zusätzlich wird sie im zentralen Codierschlüssel der IKE gespeichert.
Diese Codierung wird automatisch mit dem jeweils aktuellen Codierprogramm im Pfad „Nachrüstung“ durchgeführt.
Der Ablauf ist bedienergeführt, es sind die jeweiligen Texthinweise bei der Durchführung der einzelnen Schritte zu beachten.
Ab der Version C15 ist diese Nachrüstcodierung für dieses Produkt enthalten.
Zur Codierung ist jeweils die aktuelle Version des Codierprogrammes zu verwenden.

Codierung Basisinterface

Vorgehensweise:

- DIS/MoDiC an das Fahrzeug anschließen
- Zündung **„EIN“**
- Auswahl **„Codierung ZCS“**
- Baureihe: **„6 E39“**
- Pfad: **„2 Nachrüstung“**
- System: **„15 BIT“**
- Automatische Codierung starten (mit **„Y“** bestätigen)
- Nach Ablauf der Codierung entsprechend der Menüführung Zündung **„AUS“**, mindestens 10 Sekunden warten und anschließend wieder Zündung **„EIN“**
- Codieretikett ausdrucken lassen und im Kofferraum rechts auf dem Längsträger bei der Batterie neben das vorhandene Codieretikett aufkleben.

Codierung MID

Diese Codierung ist nur erforderlich, wenn „MID-Bedienteil“ (**M**ulti-**I**nformations-**D**isplay) mit Telefontaste eingebaut wurde.◄

Vorgehensweise:

- DIS/MoDiC an das Fahrzeug anschließen
- Zündung **„EIN“**
- Auswahl **„Codierung ZCS“**
- Baureihe: **„6 E39“**
- Pfad: **„2 Nachrüstung“**
- System: **„9 Telefon mit MID“**
- Automatische Codierung starten (mit **„Y“** bestätigen)
- Nach Ablauf der Codierung entsprechend der Menüführung Zündung **„AUS“**, mindestens 10 Sekunden warten und anschließend wieder Zündung **„EIN“**
- Codieretikett ausdrucken lassen und im Kofferraum rechts auf dem Längsträger bei der Batterie neben das vorhandene Codieretikett aufkleben.

Fehlerspeicher ausdrucken.
Funktionsprüfung durchführen.
Fahrzeug sinngemäß in umgekehrter Reihenfolge des Ausbaus zusammenbauen.

source: www.ow.no

3.9 Multi-Informations-Display (MID) einstellen
(nur Fzg. mit MFL und Low-Kombi-Instrument)

Klappseite 109 ausklappen!

Bei Fzg. mit Multi-Funktions-Lenkrad (MFL) und Low-Kombi-Instrument (kein Display im Kombi-Instrument) kann nach Einbau der Mobiltelefonanlage und der Telefontaste am MFL sowie nach Austausch des Multi-Informations-Display (MID) die Telefonanzeige im MID sichtbar gemacht werden. Die Bedienung des Mobiltelefons wird dann über die Radiowahltasten am Multi-Funktions-Lenkrad (MFL) ermöglicht.

Die Einstellung der Anzeige wird im Menü Telefon am MID vorgenommen.

<u>Einstellung des Multi-Informations-Display (MID)</u>

– Klemme R einschalten (Zündschlüssel in Stellung 1).
– Telefonkarte in Kartenleser stecken und PIN-Code eingeben.
– TEL-Taste am MID drücken.
(Achtung: TEL-Taste am MID innerhalb von 9 Sekunden nach Einschalten der Klemme R drücken)
– Warten, bis am MID Menüzeile erscheint.

A
– Menütaste (61) für dritte Telefonebene drücken und festhalten (ca. 3 Sekunden).

B
– Unmittelbar nach Betätigen der Menütaste (61) wechselt die Anzeige im MID auf die nebenstehend gezeigte Abbildung.
– Die Menütaste (61) für die dritte Telefonebene weiterhin gedrückt halten.

C
⚠ Schaltet die Anzeige nicht auf das gezeigte Bild um, ist der Zeitraum (9 Sekunden) zwischen Einschalten von Klemme R und Betätigen der TEL-Taste am MID überschritten worden.
Der Einstellvorgang muß von Anfang an neu begonnen werden.◄

– Die Anzeige im MID wechselt auf das nebenstehend gezeigte Bild.
– Durch Betätigen der Taste (62) wird das MID auf LOW-KOM umgestellt.

D
– Nach Betätigen der Taste (62) schaltet das MID auf die nebenstehend gezeigte Anzeige um, und der Einstellvorgang ist abgeschlossen.
– Das MID wechselt nun selbständig seine Anzeigen, bis es wieder die Radioanzeige erreicht hat.
(In dieser Zeit keine Tasten am MID betätigen.)
– Zur Überprüfung der Anzeige im MID muß erneut der PIN-Code am Mobiltelefon eingegeben werden.

Die Anzeige für das Mobiltelefon ist nun am Multi-Informations-Display (MID) sichtbar.
Die Suchlauftasten am Multi-Funktions-Lenkrad (MFL) haben im Telefonmodus die gleichen Funktionen wie die Suchlauftasten am Multi-Informations-Display (MID).

source: www.ow.no

3.8 Coding, concluding work

This system is coding relevant.
To ensure that the retrofit system
- is fully functional
- does not suffer malfunctions and faults in conjunction with the other electrical systems in the vehicle, this system and, if necessary, other vehicle control units must be coded.

In addition it is stored in the central code of the IKE.
This coding is completed automatically using the current coding program in the "Retrofit" path. The procedure is user-guided and the text instructions for completing the various steps are to be followed.
As from version C15, this retrofit coding is included for this product.
The latest version of the coding program is to be used for the coding process.

Base interface coding

Procedure:

- Connect the DIS/MoDiC to the car
- Ignition **"ON"**
- Selection **"Coding ZCS"**
- Series **"6 E39"**
- Path **"2 Retrofit"**
- System **"15 BIT"**
- Start automatic coding (confirm with **"Y"**)
- After completing the coding, switch the ignition **"OFF"** when you are told to do so by the menu instructions, wait for at least 10 seconds and then switch the ignition **"ON"** again.
- Print out a coding label and affix it to the inside of the electric box cover.

MID coding

This coding is only necessary if the "MID controller" (**m**ulti-**i**nformation **d**isplay) with a telephone key has been installed.◄

Procedure:

- Connect the DIS/MoDiC to the car
- Ignition **"ON"**
- Selection **"Coding ZCS"**
- Series **"6 E39"**
- Path **"2 Retrofit"**
- System **"9 Telephone with MID"**
- Start automatic coding (confirm with **"Y"**)
- After completing the coding, switch the ignition **"OFF"** when you are told to do so by the menu instructions, wait for at least 10 seconds and then switch the ignition **"ON"** again.
- Print out a coding label and affix it to the side member in the boot near the battery next to the existing coding label.

Print out the error memory.
Conduct a function test.
Re-assemble the car by installing the components you removed in reverse order.

source: www.ow.no

3.9 To adjust the multi-information display (MID)
(Cars with multi-functional steering wheel and low-combination instrument only)

Fold out folded page 109.

On cars with a multi-functional steering wheel and low-combination instrument (no display on the combination instrument), after installing the mobile telephone system and the telephone key on the multi-functional steering wheel and replacing the multi-information display (MID), the telephone display can be activated on the MID. This allows the mobile telephone to be used using the radio selection key on the multi-functional steering wheel.

The display is adjusted in the telephone menu on the MID.

To adjust the multi-information display (MID)

- Switch on terminal R (turn ignition key to position 1).
- Insert the telephone card into the card reader and enter the PIN code.
- Press the TEL key on the MID.
  (Important: Press the TEL key on the MID within 9 seconds of switching on terminal R).
- Wait until the menu line appears on the MID.

A
- Press the menu key (61) for the third telephone level and hold it (for approx. 3 seconds).

B
- Immediately after pressing the menu key (61) the display on the MID will switch to that shown in the illustration.
- Continue to hold the menu key (61) for the third telephone level.

C

If the display does not switch to the display shown in the illustration, the period (9 seconds) between switching on terminal R and pressing the TEL key on the MID has been exceeded.
The adjustment procedure must be restarted.◄

- The display on the MID switches to that shown in the illustration.
- Switch the MID to LOW-KOM by pressing the key (62).

D
- After pressing the key (62) the MID will switch to the display shown in the illustration and the adjustment procedure has been completed.
- The MID will now switch automatically until it returns to the radio display.
  (Do not press any keys on the MID during this process.)
- To check the display on the MID, you must re-enter the PIN code on the mobile telephone.

The display for the mobile telephone is not visible on the multi-information display (MID).
The search keys on the multi-functional steering wheel have the same function in telephone mode as the search keys on the multi-information display (MID).

source: www.ow.no

3.8 Codage, travaux de finition

Ce système doit être codé.
Pour que le système de deuxième monte
- soit entièrement en position de fonctionner
- exclut les dysfonctionnements et les défaillances dus aux interférences avec les autres systèmes électriques de la voiture, il faut procéder au codage de ce système, le cas échéant, à celui d'autres appareils présents dans la voiture.

Par ailleurs, le codage sera enregistré dans la clé de codage centrale de l'IKE (système électronique intégré).
Ce codage effectué sera automatiquement avec le programme de codage dernière version avec le chemin d'accès «deuxième monte». La procédure est commandée par l'opérateur ; il faut respecter les indications écrites lors du déroulement des différentes phases.
A partir de la version C15, le codage de deuxième monte pour ce produit est inclus.
Pour le codage, utiliser le programme de codage dernière version.

Codage de l'interface de base

Procédure :

- Brancher le DIS ou le MoDiC sur la voiture
- Contact **«MARCHE»**
- Sélection : **«Codage ZCS»**
- Série : **«6 E39»**
- Chemin : **«2 Deuxième monte»**
- Système : **«15 BIT»**
- Démarrer le codage automatique (valider avec **«Y»**)
- A la fin du codage, conformément au guidage par le menu mettre le contact sur **«ARRET»**, attendre au moins 10 secondes, puis remettre le contact sur **«MARCHE»**
- Imprimer l'étiquette de code et coller celle-ci sur le couvercle de l'Ejectbox

Codage du MID

Ce codage n'est indispensable que si le bloc de commande du MID (**M**ulti-**I**nformations-**D**isplay) avec touche téléphone a été installé.◄

Procédure :

- Brancher le DIS ou le MoDiC sur la voiture
- Contact **«MARCHE»**
- Sélection : **«Codage ZCS»**
- Série : **«6 E39»**
- Chemin : **«2 Deuxième monte»**
- Système : **«9 Téléphone avec MID»**
- Démarrer le codage automatique (valider avec **«Y»**)
- A la fin du codage, conformément au guidage par le menu mettre le contact sur **«ARRET»**, attendre au moins 10 secondes, puis remettre le contact sur **«MARCHE»**
- Imprimer l'étiquette de code et coller celle-ci sur le couvercle de l'Ejectbox

Imprimer la mémoire d'anomalies.
Effectuer un test de fonctionnement.
Remonter les pièces sur la voiture dans l'ordre inverse des opérations de dépose.

source: www.ow.no

3.9 Réglage de l'écran multi-informations (MID)
(uniq. sur les voitures avec MFL et combiné d'instruments Low)

Déplier le rabat p. 109 !

Sur les voitures avec volant multifonctions (MFL) et combiné d'instruments «low» (pas d'afficheur sur le combiné d'instruments), il est possible, après montage de l'installation de téléphone mobile et de la touche téléphone sur le MFL et après le remplacement de l'écran multi-informations (MID), de faire apparaître l'affichage du téléphone sur le MID. La commande du téléphone mobile par l'intermédiaire des touches de sélection de l'autoradio du volant multifonctions (MFL) est alors possible.

Le réglage de l'affichage s'effectue dans le menu «téléphone» du MID.

Réglage de l'écran multi-informations (MID)

- Activer la borne R (clé de contact sur la position 1).
- Insérer la carte téléphone dans le lecteur de carte et entrer le code PIN.
- Appuyer sur la touche TEL du MID.
  (Attention : appuyer sur la touche TEL du MID dans un délai de 9 secondes après activation de la borne R)
- Attendre que la barre de menu apparaisse sur le MID.

A
- Appuyer sur la touche menu (61) du troisième niveau de téléphone et maintenir la position (env. 3 secondes).

B
- Immédiatement après avoir appuyé sur la touche menu (61), l'affichage du MID présente l'image ci-contre.
- Maintenir enfoncée la touche menu (61) du troisième niveau de téléphone.

C

Si l'affichage ne présente pas l'image indiquée, c'est que le délai (9 secondes) entre l'activation de la borne R et l'activation de la touche TEL du MID a été dépassé.
Il faut recommencer la procédure de réglage depuis le début.◄

- L'affichage du MID présente l'image ci-contre.
- Appuyer sur la touche (62) entraîne le passage du MID en LOW-KOM.

D
- Après avoir appuyé sur la touche (62), le MID présente l'image ci-contre et la procédure de réglage est terminée.
- Le MID modifie lui-même son affichage jusqu'à revenir à l'affichage de l'autoradio.
  (N'appuyer sur aucune touche pendant ce temps-là).
- Pour vérifier l'affichage du MID, il faut entrer à nouveau le code PIN sur le téléphone mobile.

L'affichage du téléphone mobile est maintenant visible sur l'écran multi-informations (MID).
Les touches de recherche du volant multifonctions (MFL) ont en mode téléphone les mêmes fonctions que les touches de recherche de l'écran multi-informations (MID).

source: www.ow.no

3.8 Codering, werkzaamheden ter beëindiging

Dit systeem is codeerrelevant.
Om ervoor te zorgen dat het naderhand in te bouwen systeem:
- in volledige omvang in werking gesteld kan worden
- in samenwerking met de overige elektrische autosystemen storingen en foutieve functies uitsluit, moet een codering van dit systeem en eventueel van andere auto-regelapparaten worden uitgevoerd.

Bovendien wordt de codering in de centrale codeersleutel van de geïntegreerde combi-elektronica opgeslagen.
Deze codering wordt automatisch met het actuele codeerprogramma in het pad "Naderhand inbouwen" uitgevoerd. Het verloop wordt begeleid door bedieningsvoorschriften, de betreffende tekstaanwijzingen moeten bij de uitvoering van de afzonderlijke stappen worden aangehouden.
Vanaf de versie C15 maakt deze codering voor het naderhand inbouwen van dit product deel uit van het programma.
Voor de codering moet steeds de actuele versie van het codeerprogramma worden gebruikt.

Codering basisinterface

Werkwijze:

- DIS/MoDiC op de auto aansluiten
- Ontsteking **"AAN"**
- Keuze **"ZCS coderen"**
- Modelserie: **"6 E39"**
- Pad: **"2 Naderhand inbouwen"**
- Systeem: **"15 BIT"**
- Automatische codering starten (met **"Y"** bevestigen)
- Na afloop van de codering in overeenstemming met de menubegeleiding ontsteking **"UIT"**, minstens 10 seconden wachten en vervolgens ontsteking weer **"AAN"**
- Codeeretiket laten uitdraaien en in de kofferruimte rechts op de langsligger bij de accu naast het aanwezige codeeretiket plakken.

Codering MID

Deze codering is alleen noodzakelijk, als "MID-bedieningselement" (Multi-Informatie-Display) met telefoontoets werd ingebouwd.◄

Werkwijze:

- DIS/MoDiC op de auto aansluiten
- Ontsteking **"AAN"**
- Keuze **"ZCS coderen"**
- Modelserie: **"6 E39"**
- Pad: **"2 Naderhand inbouwen"**
- Systeem: **"9 Telefoon met MID"**
- Automatische codering starten (met **"Y"** bevestigen)
- Na afloop van de codering in overeenstemming met de menubegeleiding ontsteking **"UIT"**, minstens 10 seconden wachten en vervolgens ontsteking weer **"AAN"**
- Codeeretiket laten uitdraaien en in de kofferruimte rechts op de langsligger bij de accu naast het aanwezige codeeretiket plakken.

Foutengeheugen uitdraaien.
Functietest uitvoeren.
Auto op overeenkomstige wijze in omgekeerde volgorde weer in elkaar zetten.

source: www.ow.no

3.9 Multi-Informatie-Display (MID) instellen
(alleen auto's met MFS en low-combi-instrument)

Vouwbladzijde 109 openklappen!

Bij auto's met Multi-Functioneel-Stuurwiel (MFS) en low-combi-instrument (geen display in het combi-instrument) kan na het inbouwen van het mobiele telefoonsysteem en de telefoontoets op het MFS alsmede na het uitwisselen van het Multi-Infoprmatie-Display (MID) de telefoonindicatie op het MID zichtbaar worden gemaakt.
De bediening van de mobiele telefoon wordt dan met behulp van de radiokeuzetoetsen op het MFS mogelijk gemaakt.

De instelling van de indicatie vindt in het menu "Telefoon" op het MID plaats.

Instelling van het Multi-Informatie-Display (MID)

- Klem R inschakelen (contactsleuteltje in stand 1).
- Telefoonkaart in kaartlezer steken en PIN-code invoeren.
- TEL-toets op het MID indrukken.
  (Opgelet: TEL-toets op het MID binnen 9 seconden na inschakelen van de klem R indrukken).
- Wachten tot op het MID de menuregel verschijnt.

A
- Menutoets (61) voor derde telefoonniveau indrukken en ingedrukt houden (ca. 3 seconden).

B
- Onmiddelijk na het bedienen van de menutoets (61) wisselt de indicatie op het MID naar de hiernaast aangegeven afbeelding.
- De menutoets (61) voor het derde telefoonniveau ingedrukt blijven houden.

C

⚠ Schakelt de indicatie niet over naar de aangegeven afbeelding, werd de tijd (9 seconden) tussen het inschakelen van klem R en het bedienen van de TEL-toets op het MID overschreden.
Met het instellen moet van het begin af aan opnieuw worden begonnen.◄

- De indicatie op het MID wisselt naar de hiernaast aangegeven afbeelding.
- Door bedienen van de toets (62) wordt het MID naar LOW-KOM omgeschakeld.

D
- Na het bedienen van de toets (62) schakelt het MID om naar de hiernaast aangegeven indicatie en het instellen is beëindigd.
- Het MID wisselt nu zelfstandig zijn indicaties tot het weer de radio-indicatie heeft bereikt.
  (Gedurende deze tijd geen toetsen op het MID bedienen.)
- Ter controle van de indicatie op het MID moet opnieuw de PIN-code op de mobiele telefoon worden ingevoerd.

De indicatie op de mobiele telefoon is nu op het Multi-Informatie-Display (MID) zichtbaar.
De zoeklooptoetsen op het Multi-Functionele-Stuurwiel (MFS) hebben in de telefoonmodus dezelfde functies als de zoeklooptoetsen op het Multi-Informatie-Display (MID).

source: www.ow.no

3.8 Kodning, avslutande arbeten

Detta system skall kodas.
För att eftermonteringssystemet
- skall vara helt funktionsdugligt
- inte skall ge upphov till felfunktioner eller störningar när det används tillsammans med andra elsystem i fordonet, skall denna och eventuellt ytterligare styrenheter i fordonet kodas.

Det sparas dessutom i IKE:s centrala kodnyckel.
Kodningen genomförs automatiskt med aktuellt kodningsprogram i sökvägen ”Eftermontering”. Förloppet styrs av användaren som skall följa textanvisningarna steg för steg.
Från och med version C15 ingår eftermonteringskodningen för denna produkt.
Använd alltid den aktuella versionen av kodningsprogrammet vid kodning.

Kodning gränssnitt

Gör så här:

- Anslut DIS/MoDiC till fordonet
- Tändning **”TILL”**
- Välj **”Kodning ZCS”**
- Modellserie: **”6 E39”**
- Sökväg: **”2 Eftermontering”**
- System: **”15 BIT”**
- Starta automatisk kodning (bekräfta med **”Y”**)
- Tändning **”FRÅN”**, vänta minst 10 sekunder och därefter åter tändning **”TILL”**
- Skriv ut kodningsetiketten och fäst den på höger sida i bagageutrymmet på rambalken vid batteriet bredvid den befintliga kodningsetiketten.

Kodning MID

Denna kodning behövs endast om en MID-manöverdel (**m**ulti**i**nformations**d**isplay) med telefonknapp har monterats.◄

Gör så här:

- Anslut DIS/MoDiC till fordonet
- Tändning **”TILL”**
- Välj **”Kodning ZCS”**
- Modellserie: **”6 E39”**
- Sökväg: **”2 Eftermontering”**
- System: **”9 telefon med MID”**
- Starta automatisk kodning (bekräfta med **”Y”**)
- Tändning **”FRÅN”**, vänta minst 10 sekunder och därefter åter tändning **”TILL”**
- Skriv ut kodningsetiketten och fäst den på höger sida i bagageutrymmet på rambalken vid batteriet bredvid den befintliga kodningsetiketten.

Skriv ut felminnet.
Gör en funktionskontroll.
Montera samman fordonet i omvänd ordningsföljd.

source: www.ow.no

3.9 Ställa in multiinformationsdisplay (MID)
(endast fordon med multifunktionsratt och low-kombi-instrument)

Veckla ut utviksbladet 109!

På fordon med multifunktionsratt och low-kombi-instrument (ingen display på kombiinstrumentet) kan man visa telefonindikeringen på MID efter montering av mobiltelefonanläggningen och telefonknappen på multifunktionsratten samt när multiinformationsdisplayen (MID) har bytts ut. Mobiltelefonen kan då manövreras via radioknapparna på multifunktionsratten.

Indikeringen ställs in på telefonmenyn på MID.

Ställa in multiinformationsdisplayen (MID)

- Anslut klämma R (tändnyckeln i läge 1).
- Sätt in telefonkortet i kortläsaren och ange PIN-koden.
- Tryck på TEL-knappen på MID.
  (OBS: Tryck på TEL-knappen på MID inom 9 sekunder efter att klämma R har anslutits)
- Vänta tills MID menyrader visas.

A
- Tryck in och håll kvar menyknappen (61) (ca 3 sekunder) för den tredje telefonnivån.

B
- När du trycker på menyknappen (61) växlar indikeringen på MID till nästa bild.
- Håll åter menyknappen (61) intryckt för den tredje telefonnivån.

C

Om indikeringen inte växlar över till nästa bild, har tiden (9 sekunder) från det att klämma R anslutits tills TEL-knappen tryckts in överskridits.
Inställningen skall tas om från början.◄

- Indikeringen på MID växlar till nästa bild.
- Tryck på knappen (62) så växlar MID över till LOW-KOM.

D
- Efter att du har tryckt på knappen (62) växlar MID över till nästa bild och inställningen har avslutats.
- MID växlar nu indikeringar automatiskt och visar åter radioindikeringen.
  (Du får nu inte trycka på några knappar på MID.)
- För att kontrollera indikeringen på MID skall PIN-koden matas in på nytt på mobiltelefonen.

Indikeringen på mobiltelefonen visas nu på multiinformationsdisplayen (MID).
Sökknapparna på multifunktionsratten har samma funktioner vid telefonanvändning som sökknapparna på multiinformationsdisplayen.

source: www.ow.no

3.8 Codificazione, lavori conclusivi

Questo sistema è rilevante ai fini della codificazione.
Affinché il sistema montato a posteriori:
- possa funzionare alla perfezione
- abbinato agli altri sistemi elettrici della vettura, escluda anomalie di funzionamento e guasti, è necessario eseguire una codificazione del presente sistema ed eventualmente delle altre centraline della vettura.

Inoltre si deve memorizzare nella chiave di codificazione centrale della IKE.
Questa codificazione viene eseguita automaticamente con il programma di codificazione attuale nel percorso "Postmontaggio". La codificazione si svolge con l'aiuto di una guida in linea. Per eseguire le singole operazioni, basta seguire di volta in volta le indicazioni visualizzate.
La versione del dischetto di codificazione C15 e seguenti comprende la codificazione per il postmontaggio del presente prodotto.
Per la codificazione si deve utilizzare di volta in volta la versione attuale del programma di codificazione.

Codificazione interfaccia base

Come si procede:

- Collegare il DIS/MoDiC alla vettura
- Inserire l'accensione
- Selezionare **"Codificazione ZCS"**
- Serie: **"5 E39"**
- Percorso: **"2 Postmontaggio"**
- Sistema: **"15 BIT"**
- Avviare la codificazione automatica (confermare con **"Y"**)
- Eseguita la codificazione secondo la guida del menu, disinserire l'accensione, aspettare almeno 10 secondi, quindi inserire di nuovo l'accensione
- Stampare l'etichetta della codificazione e applicarla accanto all'etichetta già presente nel bagagliaio a destra sul longherone presso la batteria.

Codificazione MID

Questa codificazione è necessaria solo nel caso sia installato "l'elemento di comando MID" (display multi-informativo) con pulsante telefono.◄

Come si procede:

- Collegare il DIS/MoDiC alla vettura
- Inserire l'accensione
- Selezionare **"Codificazione ZCS"**
- Serie : **"6 E39"**
- Percorso: **"2 Postmontaggio"**
- Sistema: **"9 Telefono con MID"**
- Avviare la codificazione automatica (confermare con **"Y"**)
- Eseguita la codificazione secondo la guida del menu, disinserire l'accensione, aspettare almeno 10 secondi, quindi inserire di nuovo l'accensione
- Stampare l'etichetta della codificazione e applicarla accanto all'etichetta già presente nel bagagliaio a destra sul longherone presso la batteria.

Stampare memoria errori.
Eseguire la prova di funzionamento.
Riassemblare la vettura nell'ordine inverso dello smontaggio.

source: www.ow.no

3.9 Impostazione del display multi-informativo (MID)
(solo vetture con MFL e pannello strumenti Low)

Aprire la pagina pieghevole 109!

Nelle vetture con volante multifunzionale (MFL) e pannello strumenti Low (senza display nel pannello strumenti), dopo il montaggio del telefono mobile e del pulsante telefono nel volante multifunzionale e dopo la sostituzione del display multi-informativo (MID) è possibile far apparire sul MID l'indicazione telefono. A quel punto si potrà usare il telefono mobile tramite i pulsanti di selezione dell'autoradio presenti sul volante multifunzionale (MFL).

L'impostazione dell'indicazione si esegue nel menu Telefono sul MID.

Impostazione del display multi-informativo (MID)

- Inserire il morsetto R (chiave dell'accensione in posizione 1).
- Inserire la scheda telefonica nel lettore di schede e digitare il codice PIN.
- Premere il pulsante TEL sul MID.
  (Attenzione: premere il pulsante TEL sul MID entro 9 secondi dall'inserimento del morsetto R)
- Attendere finché compare la riga di menu sul MID.

A
- Premere il pulsante del menu (61) per il terzo livello telefono e tenerlo premuto (ca. 3 secondi).

B
- Subito dopo aver azionato il pulsante del menu (61) l'indicazione sul MID muta nella figura presentata a lato.
- Tenere ancora premuto il pulsante del menu (61) per il terzo livello telefono.

C

Se l'indicazione non si commuta nella figura presentata a lato, significa che il periodo (9 secondi) fra l'inserimento del morsetto R e l'azionamento del pulsante TEL sul MID è stato superato.
Il procedimento di impostazione deve essere ripreso dall'inizio.◄

- L'indicazione sul MID muta nella figura presentata a lato.
- Azionando il pulsante (62) il MID viene reimpostato su LOW-KOM.

D
- Dopo l'azionamento del pulsante (62) il MID si commuta nella figura presentata a lato e il procedimento di impostazione è concluso.
- Il MID a questo punto muta automaticamente le sue indicazioni fino a ritornare all'indicazione autoradio.
  (In questo lasso di tempo non azionare alcun pulsante del MID).
- Per verificare l'indicazione sul MID è necessario digitare di nuovo il codice PIN sul telefono mobile.

L'indicazione per il telefono mobile a questo punto è visibile sul display multi-informativo (MID).
I tasti ricerca sul volante multifunzionale (MFL) nella modalità telefono hanno le stesse funzioni dei tasti ricerca sul display multi-informativo (MID).

source: www.ow.no

3.8 Codificación, trabajos finales

Este sistema es relevante para la codificación.
Para que el sistema de reequipamiento:
- funcione en su totalidad
- no produzca interferencias ni tenga fallos en el funcionamiento al estar en conexión con los demás sistemas eléctricos del vehículo, se debe llevar a cabo una codificación de este sistema y, en caso necesario, de otros aparatos de control del vehículo.

Además, se graba en la llave codificada central del IKE.
Esta codificación se lleva a cabo automáticamente con el correspondiente programa de codificación actual en el tramo "Reequipamiento". El proceso lo dirige el usuario, hay que fijarse en las indicaciones del texto correspondientes al llevar a cabo cada uno de los pasos.
A partir de la versión C15 ya está contenida esta codificación de reequipamiento para este producto.
Para la codificación hay que utilizar, en cada caso, la versión actual del programa de codificación.

Codificación de la interfaz base

Procedimiento:

- Conectar el DIS/MoDiC al vehículo
- Contacto **"ENCENDIDO"**
- Selección **"Codificación ZCS"**
- Serie: **"6 E39"**
- Tramo: **"2 Reequipamiento"**
- Sistema: **"15 BIT"**
- Comenzar la codificación automática (aceptar con **"Y"**)
- Tras el proceso de codificación según el menú guía, contacto **"APAGADO",** esperar al menos 10 segundos y a continuación poner el contacto de nuevo en **"ENCENDIDO"**
- Imprimir la etiqueta de codificación y pegarla en el maletero a la derecha sobre la barra longitudinal de la batería, al lado de la etiqueta de codificación ya existente.

Codificación del MID

Esta codificación sólo es necesaria cuando se monta la "unidad de mando del MID" (pantalla de información múltiple) con tecla de teléfono.◄

Procedimiento:

- Conectar el DIS/MoDiC al vehículo
- Contacto **"ENCENDIDO"**
- Selección **"Codificación ZCS"**
- Serie: **"6 E39"**
- Tramo: **"2 Reequipamiento"**
- Sistema: **"9 teléfono con MID"**
- Comenzar la codificación automática (aceptar con **"Y"**)
- Tras el proceso de codificación según el menú guía, contacto **"APAGADO",** esperar al menos 10 segundos y a continuación poner el contacto de nuevo en **"ENCENDIDO"**
- Imprimir la etiqueta de codificación y pegarla en el maletero a la derecha sobre la barra longitudinal de la batería, al lado de la etiqueta de codificación ya existente.

Imprimir la memoria de errores.
Llevar a cabo la prueba funcional.
Montar el vehículo en el orden inverso al seguido en el desmontaje.

source: www.ow.no

3.9 Ajuste de la pantalla de información múltiple (MID)
(sólo vehículos con volante multifunción e instrumento Low-Kombi)

¡Desplegar la hoja 109 plegada!

En vehículos con volante multifunción (MFL) e instrumento Low-Kombi (sin pantalla en el instrumento Kombi) puede visualizarse la indicación de teléfono en el MID, tras el montaje del equipo de teléfono móvil y la tecla de teléfono en el MFL así como la sustitución de la pantalla de información múltiple (MID). De esta manera, se posibilitará el manejo del teléfono móvil a través de los botones de la radio en el volante multifunción (MFL).

El ajuste de la indicación se realiza en el menú teléfono del MID.

Ajuste de la pantalla de información múltiple (MID)

- Conectar el borne R (llave de contacto en posición 1).
- Introducir la tarjeta de teléfono en el lector de tarjeta e introducir el código PIN.
- Presionar el botón TEL del MID.
  (Atención: presionar el botón TEL del MID dentro de los 9 segundos siguientes a la conexión del borne R)
- Esperar hasta que se ilumine la línea de menú en el MID.

A
- Pulsar el botón menú (61) para el tercer nivel de teléfono y mantenerla pulsada (aprox. 3 segundos).

B
- Inmediatamente después de pulsar el botón menú (61) cambia la indicación del MID a la ilustración que se adjunta.
- Mantener pulsado el botón menú (61) para el tercer nivel de teléfono.

C

⚠ Si la indicación no cambiara a la ilustración mostrada, es porque se ha sobrepasado el tiempo (9 segundos) entre la conexión del borne R y el accionamiento del botón TEL en el MID.
Se debe comenzar el proceso de ajuste de nuevo desde el principio.◄

- La indicación del MID cambia a la ilustración que se adjunta.
- Accionando el botón (62) se cambia el MID a LOW-KOM.

D
- Tras accionar el botón (62) el MID cambia a la indicación que se adjunta y el proceso de ajuste está terminado.
- Ahora el MID cambia por sí solo su indicación hasta que llega de nuevo a la indicación de la radio.
  (No pulsar ningún botón del MID en este periodo).
- Para comprobar la indicación del MID se debe introducir nuevamente el código PIN en el teléfono móvil.

La indicación del teléfono móvil es ahora visible en la pantalla de información múltiple (MID).
Los botones de búsqueda automática del volante multifunción (MFL) tienen, en el modo teléfono, las mismas funciones que las teclas de búsqueda automática de la pantalla de información múltiple (MID).

source: www.ow.no

3.8 Codificação e trabalhos finais

Este sistema é relevante em termos de codificação.
Para que o sistema de montagem posterior:
- fique totalmente apto a funcionar
- quando associado aos outros sistemas eléctricos do veículo, não provoque erros de funcionamento nem avarias, este sistema terá de ser codificado, podendo ser eventualmente necessário codificar também outros equipamentos do veículo.

A codificação é adicionalmente armazenada na chave de codificação central do equipamento electrónico da combinação de instrumentos.
Esta codificação é automaticamente efectuada com o programa de codificação mais recente em cada momento, no atalho "Nachrüstung" (equipamento posterior). São dadas instruções sequenciais de operação ao utilizador, que as deverá seguir.
Esta codificação do equipamento de montagem posterior está incluída a partir da versão C15.
Para proceder à codificação utilize sempre a versão mais recente do programa de codificação.

Codificação da interface de base

Procedimento a seguir:

- Ligue o DIS/MoDiC ao veículo
- Ligue a ignição
- Seleccione a codificação **"Codierung ZCS"** (codificação da chave de codificação central)
- Série **"6 E39"**
- Atalho **"2 Nachrüstung"** (2 Equipamento posterior)
- Sistema **"15 BIT"**
- Inicie a codificação automática (confirme com **"Y"**)
- Uma vez executadas as operações de codificação, e de acordo com as instruções recebidas, desligue a ignição, espere pelo menos 10 segundos e volte a ligar a ignição.
- Imprima a etiqueta de codificação e cole-a do lado direito do porta-bagagens, na longarina, ao pé da bateria, junto da etiqueta de codificação já existente.

Codificação do mostrador de informações múltiplas (MID)

Esta codificação só é necessária se tiver sido montado o painel de comandos do MID com tecla de comando do telefone.◄

Procedimento a seguir:

- Ligue o DIS/MoDiC ao veículo
- Ligue a ignição
- Seleccione a codificação **"Codierung ZCS"** (codificação da chave de codificação central)
- Série **"6 E39"**
- Atalho **"2 Nachrüstung"** (2 Equipamento posterior)
- Sistema "**9 Telefon mit MID"** (7 telefone com MID)
- Inicie a codificação automática (confirme com **"Y"**)
- Uma vez executadas as operações de codificação, e de acordo com as instruções recebidas, desligue a ignição, espere pelo menos 10 segundos e volte a ligar a ignição.
- Imprima a etiqueta de codificação e cole-a do lado direito do porta-bagagens, na longarina, ao pé da bateria, junto da etiqueta de codificação já existente.

Imprima a memória de erros.
Execute o ensaio funcional.
Monte os diversos componentes no veículo, seguindo a ordem inversa da respectiva desmontagem.

source: www.ow.no

3.9 Ajuste do mostrador de informações múltiplas (MID)
(só nos veículos com volante multifuncional e combinação de instrumentos mais simples)

Abra a página desdobrável 109.

Nos veículos com volante multifuncional e combinação de instrumentos mais simples (ou seja, a combinação de instrumentos não inclui qualquer mostrador), depois da instalação do telefone móvel ser efectuada e da tecla de comando do telefone ser instalada no volante multifuncional, bem como a seguir à substituição do MID, as indicações relativas ao telefone podem ser visualizadas no MID. Neste caso, o telefone móvel pode ser comandado através das teclas de estação do rádio, no volante multifuncional.

O ajuste da apresentação desta indicação é levado a cabo no MID, no menu "Telefone".

Ajuste do MID

- Ligue o borne R (chave da ignição na posição 1).
- Introduza o cartão do telefone no leitor de cartões e introduza o PIN.
- Prima a tecla TEL no MID.
  (Atenção: a tecla TEL no MID tem de ser premida nos 9 segundos imediatamente a seguir à ligação do borne R)
- Espere até a linha de menu ser apresentada no MID.

A
- Prima a tecla do menu (61) para o terceiro nível do telefone, mantendo-a premida durante cerca de 3 segundos.

B
- Imediatamente a seguir a premir a tecla do menu (61), as indicações apresentadas no MID mudam para a imagem apresentada ao lado.
- Continue a manter premida a tecla do menu (61) para o terceiro nível do telefone.

C

Se a indicação não mudar para a imagem apresentada, isso significa que o período de 9 segundos entre a ligação do borne R e a operação da tecla TEL no MID foi ultrapassado.
O processo de ajuste terá de ser repetido desde o princípio.◄

- As indicações apresentadas no MID mudam para a imagem apresentada ao lado.
- Prima a tecla (62) para comutar o MID para LOW-KOM (combinação de instrumentos mais simples).

D
- Depois da tecla (62) ser premida, o MID muda para a indicação que é apresentada ao lado, e o processo de ajuste fica concluído.
- O MID altera então automaticamente as indicações apresentadas, até voltar a ser apresentada a indicação do rádio.
  (Não prima nenhuma tecla do MID durante este período.)
- Para verificar as indicações apresentadas pelo MID terá de voltar a introduzir o PIN no telefone móvel.

Poderá então ver no MID a indicação relativa ao telefone móvel.
No modo de operação de telefone, as teclas de busca do volante multifuncional têm as mesmas funções que as teclas de busca do MID.

source: www.ow.no



F 39 0059 M

source: www.ow.no

4 Schaltplan

Klappseite 9 ausklappen!

A4*	Umschaltmodul
A49	Sicherungsleiste IV
B400	Mikrofon
H41/H44	Lautsprecher Fahrertür
N9	Radio
U407	Basisinterface
X1*	2polige Steckverbindung am Umschaltmodul (bei Fzg. mit Bordmonitorradio wird zusätzlich ein Adapterkabel verbaut)
X322	12polige Steckverbindung im Kofferraum links
X400	12polige Steckverbindung Telefon
X1108/X10012	Kabelöse Masseanschluß Umschaltmodul im Fußraum Fahrerseite
X1765	3poliges Buchsengehäuse Leitungskompensator
X2759	3polige Steckverbindung Mikrofon
X4038	54poliges Buchsengehäuse Basisinterface
X4039	18poliges Buchsengehäuse Ejectbox
X13075	Kabelöse Massestützpunkt an der Heckleuchte rechts
X18126	17poliges Buchsengehäuse Radio
X18196/X18198	8polige Steckverbindung Türtrennstecker Fahrerseite
X10018	Sicherungsleiste IV, A49 im Kofferraum rechts

[1] Codierschleife (Kabelfarbe blau): für Fzg. mit BMW Hifi-System Professional DSP und Navigation

[2] Codierschleife (Kabelfarbe weiß): für Fzg. mit Navigation

[3] 3poliges Stiftgehäuse SZ Navigation

[4] zum Radio bzw. Hifi-System

[5] Die Steckverbindung wird aufgetrennt und mit dem Telefonkabelbaum verbunden.

Die mit * gekennzeichneten Bauteile und X-Bezeichnungen sind nur für diesen Schaltplan gültig. Alle anderen Bauteile und X-Bezeichnungen entsprechen den BMW KD-Schaltplänen.

Kabelfarben:

bl = blau
br = braun
ge = gelb
gn = grün
gr = grau
or = orange
rt = rot
sw = schwarz
vi = violett
ws = weiß

source: www.ow.no

4 Circuit diagram

Fold out folded page 9.

A4*	Switch module
A49	Fuse strip IV
B400	Microphone
H41/H44	Driver's door speaker
N9	Radio
U407	Base interface
X1*	2-pin plug connector on switch module (on cars with an on-board monitor, the adapter cable for switch module IV is also connected)
X322	12-pin plug connector in the boot, left-hand side
X400	12-pin plug connector for telephone
X1108/X10012	Ground post cable eyelet for switch module in footwell on the driver's side
X1765	3-pin socket casing for cable compensator
X2759	3-pin plug connector for microphone
X4038	54-pin socket casing for base interface
X4039	18-pin socket casing for eject box
X13075	Cable eyelet on ground post at the right tail-light
X18126	17-pin socket casing for radio
X18196/X18198	8-pin plug connector for door plug on the driver's side
X10018	Fuse strip IV, A49, in the boot, left-hand side

1) Coding loop (cable colour blue): for cars with a BMW Professional DSP hi-fi system and navigation system
2) Coding loop (cable colour white): for cars with a navigation system
3) 3-pin plug casing for navigation system (special accessory)
4) To radio or hi-fi system
5) The plug connector is to be cut and connected to the telephone wiring harness

The components marked * and X designations are only applicable for this circuit diagram. All other components and X designations comply with the BMW After-Sales circuit diagrams.

Cable colours

bl = blue
br = brown
ge = yellow
gn = green
gr = grey
or = orange
rt = red
sw = black
vi = violet
ws = white

source: www.ow.no

4 Schéma des connexions

Déplier le rabat p. 9 !

A4*	Module de commutation
A49	Barrette de fusibles IV
B400	Micro
H41/H44	Haut-parleur de la portière conducteur
N9	Autoradio
U407	Interface de base
X1*	Connecteur mâle-femelle 2 pôles du module de commutation (sur les voitures avec moniteur de bord, un câble adaptateur est également installé)
X322	Connecteur mâle-femelle 12 pôles dans le coffre à bagages côté gauche
X400	Connecteur mâle-femelle 12 pôles pour téléphone
X1108/X10012	Cosse de câble du raccordement à la masse du module de commutation de la zone des pieds côté conducteur
X1765	Boîtier à douilles 3 pôles du compensateur de ligne
X2759	Connecteur mâle-femelle 3 pôles du micro
X4038	Boîtier à douilles 54 pôles de l'interface de base
X4039	Boîtier à douilles 18 pôles de l'Ejectbox
X13075	Cosse de câble du raccordement à la masse sur le feu arrière droit
X18126	Boîtier à douilles 17 pôles de l'autoradio
X18196/X18198	Connecteur mâle-femelle 8 pôles du déconnecteur de prise de portière côté conducteur.
X10018	Barrette de fusibles IV, A49 dans le coffre à bagages côté droit

[1] Boucle de codage (câble de couleur bleue) : sur les voitures avec système hi-fi BMW Professional DSP et navigation

[2] Boucle de codage (câble de couleur blanche) : sur les voitures avec navigation

[3] Porte-languettes 3 pôles pour navigation (SZ)

[4] En direction de l'autoradio ou du système hi-fi

[5] Le connecteur mâle-femelle est à séparer et à relier au faisceau de câbles du téléphone

Les composants suivis d'un * et le dénominations en X ne sont valables que pour ce schéma des connexions. Tous les autres composants et dénominations en X correspondent aux schémas des connexions BMW habituels.

Couleurs de câbles :

bl = bleu
br = marron
ge = jaune
gn = vert
gr = gris
or = orange
rt = rouge
sw = noir
vi = violet
ws = blanc

source: www.ow.no

4 Schakelschema

Vouwbladzijde 9 openklappen!

A4*	Omschakelmodule
A49	Zekeringenstrip IV
B400	Microfoon
H41/H44	Luidspreker bestuurdersportier
N9	Radio
U407	Basisinterface
X1*	2-polige steekverbinding op omschakelmodule (bij auto's met boordmonitorradio wordt bovendien een adapterkabel ingebouwd)
X322	12-polige steekverbinding in de kofferruimte links
X400	12-polige steekverbinding telefoon
X1108/X10012	Kabelring massa-aansluiting omschakelmodule in voetruimte aan bestuurderszijde
X1765	3-polig contrastekkerhuis leidingcompensator
X2759	3-polige steekverbinding microfoon
X4038	54-polig contrastekkerhuis basisinterface
X4039	18-polig contrastekkerhuis ejectbox
X13075	kabelring massasteunpunt op het achterlicht rechts
X18126	17-polig contrastekkerhuis radio
X18196/X18198	8-polige steekverbinding portierscheidingsstekker bestuurderszijde
X10018	Zekeringenstrip IV, A49, kofferruimte rechts

[1] Codeerlus (kabelkleur blauw): voor auto's met BMW hifi-systeem Professional DSP en navigatie
[2] Codeerlus (kabelkleur wit): voor auto's met navigatie
[3] 3-polig pinhuis SZ navigatie
[4] Naar radio resp. hifi-systeem
[5] De steekverbinding wordt opengesneden en met de telefoonkabelbundel verbonden

De met * gekenmerkte bouwdelen en X-namen zijn alleen voor dit schakelschema geldig. Alle andere bouwdelen en X-namen stemmen met de BMW KD-schakelschema's overeen.

Kabelkleuren:

bl = blauw
br = bruin
ge = geel
gn = groen
gr = grijs
or = oranje
rd = rood
zw = zwart
vi = violet
wt = wit

source: www.ow.no

4 Kopplingsschema

Veckla ut utviksbladet 9!

A4*	Omkopplingsmodul
A49	Säkringslist IV
B400	Mikrofon
H41/H44	Högtalare, förardörr
N9	Radio
U407	Gränssnitt
X1*	2-poligt kontaktdon på omkopplingsmodulen (på fordon med färddator skall även en adapterkabel anslutas)
X322	12-poligt kontaktdon på vänster sida i bagageutrymmet
X400	12-poligt kontaktdon, telefon
X1108/X10012	Ringkabelsko för stomanslutning för omkopplingsmodul i fotutrymmet på förarsidan
X1765	3-poligt hylshus, ledningskompensator
X2759	3-poligt kontaktdon, mikrofon
X4038	54-poligt hylshus, gränssnitt
X4039	18-poligt hylshus, ejectbox
X13075	Ringkabelsko stomstödpunkt på höger bakljus
X18126	17-poligt hylshus, radio
X18196/X18198	8-poligt kontaktdon, dörrkontakt på förarsidan
X10018	Säkringslist IV, A49 på höger sida i bagageutrymmet

1) Kodningsslinga (kabelfärg blå): för fordon med BMW Hifi Professional DSP och navigationssystem
2) Kodningsslinga (kabelfärg vit): för fordon med navigationssystem
3) 3-poligt stifthus navigationssystem (specialutrustning)
4) Till radio resp. Hifi-system
5) Kontaktdonet tas isär och ansluts på telefonkabelstammen

Komponenter markerade med * och X-beteckningar gäller endast detta kopplingsschema. Alla andra komponenter och X-beteckningar motsvarar kopplingsscheman från BMW kundtjänst.

Kabelfärger:

bl = blå
br = brun
gl = gul
gn = grön
gr = grå
or = orange
rd = röd
sv = svart
vi = violett
vt = vit

source: www.ow.no

4 Schema elettrico

Aprire la pagina pieghevole 9!

A4*	Modulo di commutazione
A49	Portafusibili IV
B400	Microfono
H41/H44	Altoparlante porta guidatore
N9	Autoradio
U407	Interfaccia base
X1*	Collegamento a spina bipolare sul modulo di commutazione (nelle vett. con autoradio con monitor di bordo viene inoltre allacciato un cavo adattatore)
X322	Collegamento a spina a 12 poli nel bagagliaio a sinistra
X400	Collegamento a spina a 12 poli telefono
X1108/X10012	Capocorda ad anello allacciamento di massa modulo di commutazione nella zona piedi lato guida
X1765	Scatola di presa tripolare compensatore di linea
X2759	Collegamento a spina tripolare microfono
X4038	Scatola di presa a 54 poli interfaccia base
X4039	Scatola di presa a 18 poli eject-box
X13075	Capocorda ad anello punto di appoggio massa sul fanale posteriore destro
X18126	Scatola di presa a 17 poli autoradio
X18196/X18198	Collegamento a spina a 8 poli spina esclusione porta lato guida
X10018	Striscia fusibili IV, A49 nel bagagliaio a destra

1) doppino di codificazione (cavo colore blu): per vett. con HiFi-System BMW Professional DSP e navigazione
2) doppino di codificazione (cavo colore bianco): per vett. con navigazione
3) scatola a spina tripolare SZ (= accessorio speciale montato a posteriori) navigazione
4) verso l'autoradio o l'HiFi-System
5) Il collegamento a spina viene staccato e collegato al pettine del cavo del telefono

I componenti contrassegnati con * e le denominazioni X sono validi solo per il presente schema elettrico. Tutti gli altri componenti e denominazioni X corrispondono agli schemi elettrici del servizio clienti BMW.

Colore dei cavi:

bl = blu
br = marrone
ge = giallo
gn = verde
gr = grigio
or = arancione
rt = rosso
sw = nero
vi = viola
ws = bianco

source: www.ow.no

4 Plano de conexiones

¡Desplegar la hoja 9 plegada!

A4*	módulo de conmutación
A49	caja de fusibles IV
B400	micrófono
H41/H44	altavoz puerta lado conductor
N9	radio
U407	interfaz base
X1*	conexión de clavija de 2 polos en el módulo de conmutación (en vehículos con radio de monitor a bordo se monta adicionalmente un cable adaptador)
X322	conexión de clavija de 12 polos en el maletero a la izquierda
X400	conexión de clavija de 12 polos del teléfono
X1108/X10012	argolla de conexión a masa del módulo de conmutación en el hueco inferior del lado del conductor
X1765	regleta de hembrilla de 3 polos del amplificador
X2759	conexión de clavija de 3 polos del micrófono
X4038	regleta de hembrilla de 54 polos de la interfaz base
X4039	regleta de hembrilla de 18 polos de la Ejectbox
X13075	argolla del punto de toma de masa en la luz posterior derecha
X18126	regleta de hembrilla de 17 polos de la radio
X18196/X18198	conexión de clavija de 8 polos del conector de apertura de puerta del lado del conductor
X10018	caja de fusibles IV, A49 en el maletero a la derecha

1) lazo codificado (color del cable azul): para vehículos con BMW HiFi-System Professional DSP y navegación
2) lazo codificado (color del cable blanco): para vehículos con navegación
3) cuerpo de clavija de 3 polos del accesorio especial de navegación
4) a la radio o HiFi-System
5) la conexión de clavija se separa y se conecta con el arnés de cables del teléfono

Las piezas de montaje marcadas con * y las descripciones con X son válidas solamente para este plano de conexiones. Todas las demás piezas de montaje y descripciones con X corresponden a los planos de conexiones del servicio de atención al cliente BMW.

Colores de cable:

bl = azul
br = marrón
ge = amarillo
gn = verde
gr = gris
or = naranja
rt = rojo
sw = negro
vi = violeta
ws = blanco

source: www.ow.no

4 Esquema de ligações

Abra a página desdobrável 9.

A4*	Módulo de comutação
A49	Porta-fusíveis IV
B400	Microfone
H41/H44	Altifalante na porta do condutor
N9	Rádio
U407	Interface de base
X1*	Conexão de ficha de 2 pinos no módulo de comutação (nos veículos com monitor de bordo é necessário ligar adicionalmente o cabo de adaptação)
X322	Conexão de ficha de 12 pinos do lado esquerdo do porta-bagagens
X400	Conexão de ficha de 12 pinos do telefone
X1108/X10012	Olhal para cabos de ligação à massa do módulo de comutação, situado na zona dos pés do lado do condutor
X1765	Caixa do conector fêmea de 3 pinos do compensador de linha
X2759	Conexão de ficha de 3 pinos do microfone
X4038	Caixa do conector fêmea de 54 pinos da interface de base
X4039	Caixa do conector fêmea de 18 pinos da ejectbox
X13075	Olhal para cabo do ponto de ligação à massa ao pé do farol traseiro do lado direito
X18126	Caixa do conector fêmea de 17 pinos do rádio
X18196/X18198	Conexão de ficha de 8 pinos da ficha seccionadora da porta do lado do condutor
X10018	Porta-fusíveis IV, A49, do lado direito do porta-bagagens

1) Circuito fechado de codificação (cabo azul): para veículos com o sistema de alta-fidelidade da BMW Professional DSP e sistema de navegação
2) Circuito fechado de codificação (cabo branco): para veículos com sistema de navegação
3) Caixa do conector macho de 3 pinos do SZ de navegação
4) Para o rádio ou sistema de alta-fidelidade
5) A conexão de ficha é aberta e ligada à cablagem do telefone

Os componentes assinalados com * e com referências numéricas só são válidos para este esquema de ligações. Todos os outros componentes e referências numéricas correspondem aos esquemas de ligação dos serviços de assistência técnica da BMW.

Cores dos cabos:

bl = azul
br = castanho
ge = amarelo
gn = verde
gr = cinzento
or = cor-de-laranja
rt = vermelho
sw = preto
vi = violeta
ws = branco

source: www.ow.no

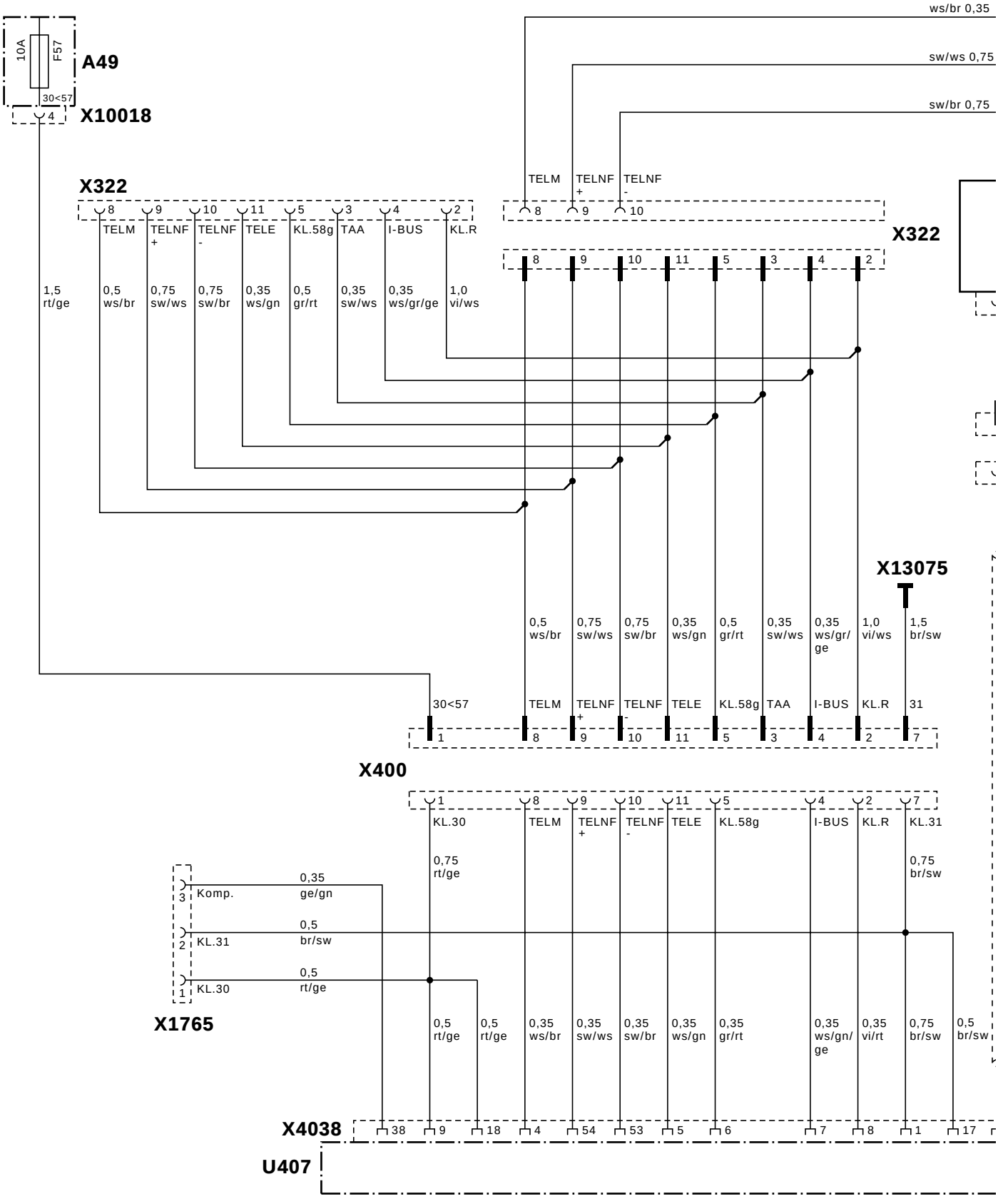

source: www.ow.no

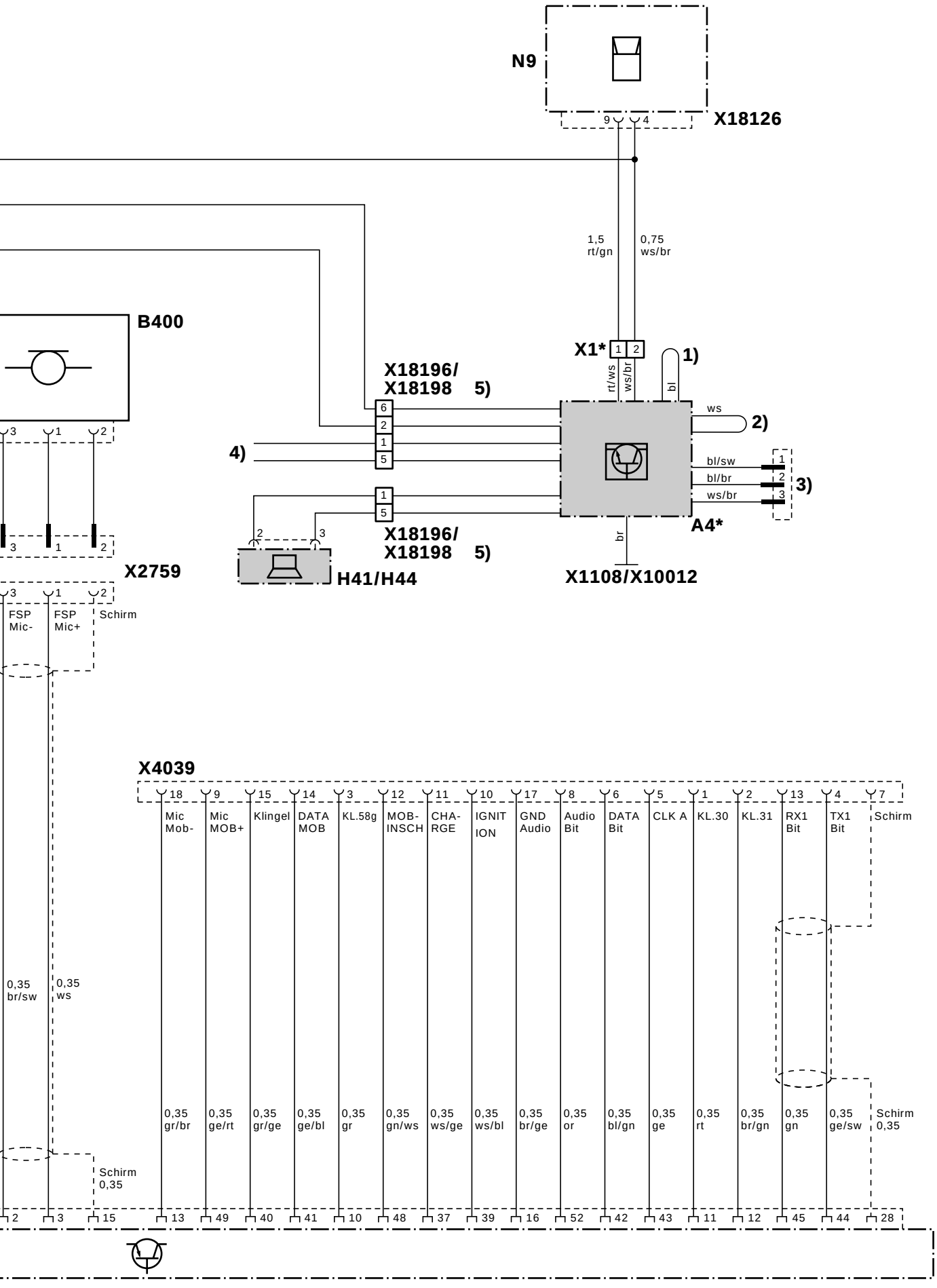

F 39 0037 M

source: www.ow.no