Teile und Zubehör - Einbauanleitung

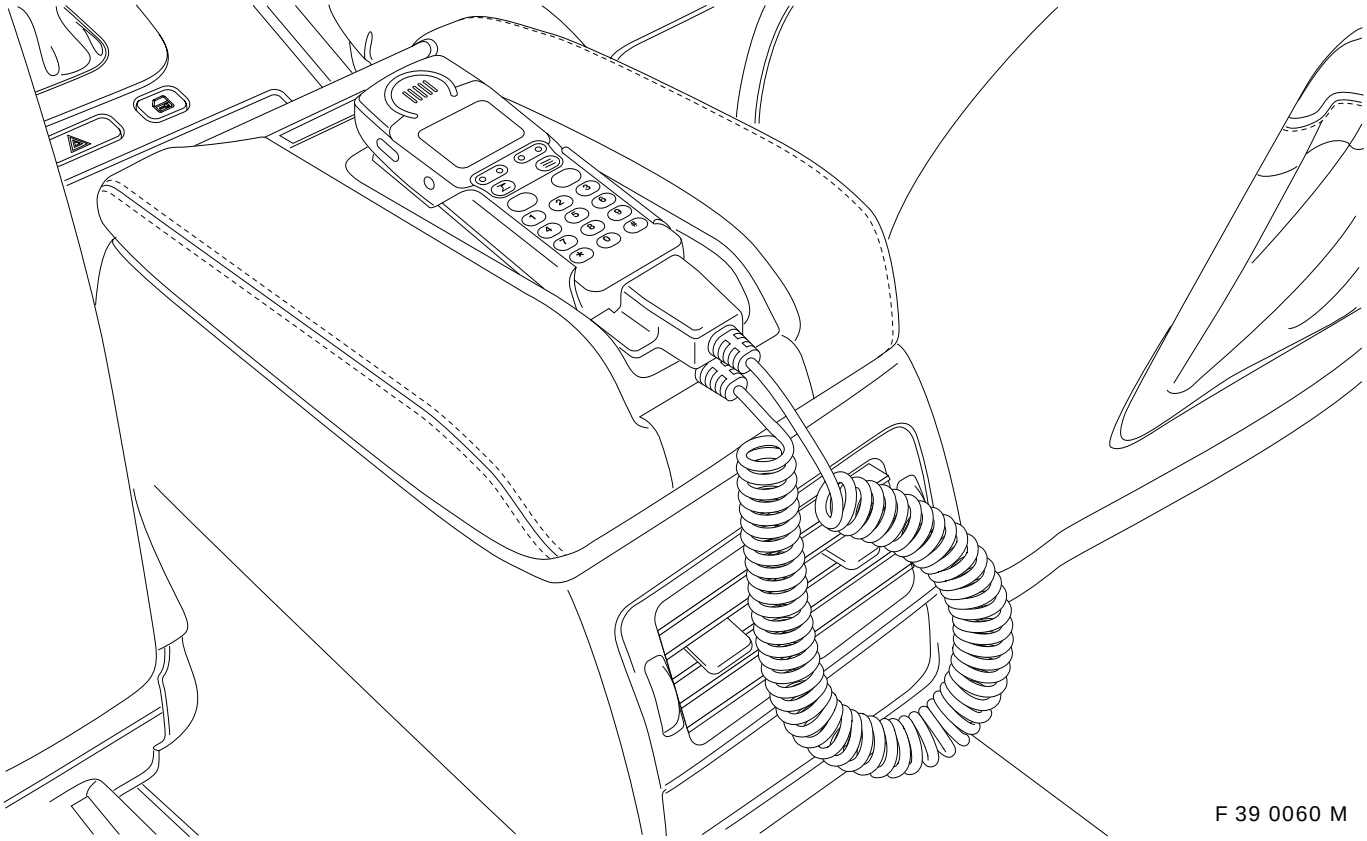

F 39 0060 M

BMW-Mobiltelefon GSM-Netz für BMW 7er Reihe (E38)

(nur Fzg. ohne Telefonvorbereitung SA 640)

Fachkenntnisse sind Voraussetzung.

BMW Parts and Accessories – Installation Instruction
BMW GSM network mobile phone for the BMW 7 Series (E38)
(cars without SA 640 telephone preparation)

Instructions de montage des pièces et des accessoires BMW
Téléphone mobile GSM BMW pour la BMW Série 7 (E38)
(uniquement pour les voitures sans pré-installation pour téléphone SA 640)

BMW Onderdelen en accessoires – Montagehandleiding
BMW-mobiele telefoon GSM-net voor BMW 7-serie (E38)
(alleen auto's zonder telefoonvoorbereiding optie 640)

BMW Delar och tillbehör – Monteringsanvisning
BMW GSM-telefon till BMW 7-serien (E38)
(endast fordon utan telefonförberedelse SA 640)

Ricambi e accessori BMW – Istruzioni di montaggio
Telefono mobile GSM BMW per BMW Serie 7 (E38)
(solo vetture senza predisposizione telefono optional 640)

BMW piezas y accesorios – instrucciones de montaje
Teléfono móvil BMW red GSM para BMW Serie 7 (E38)
(sólo vehículos sin preinstalación de teléfono SA 640)

Peças e Acessórios BMW – Instruções de Montagem
Telemóvel BMW para a rede GSM para os modelos BMW, Série 7 (E38)
(exclusivamente para veículos sem pré-instalação para telefone SA 640)

Best.-Nr. 01 29 9 416 689 XI/98 Printed in Germany

source: www.ow.no

	Inhalt	**Seite**
1	Wichtige Hinweise	1-1
2	Einbau	2-1
3	Einbauhinweise	3-1
4	Schaltplan	4-1

	Contents	**Page**
1	Important notes	1-2
2	Installation	2-3
3	Installation notes	3-1
4	Circuit diagrams	4-2

	Sommaire	**Page**
1	Recommandations importantes	1-3
2	Montage	2-5
3	Recommandations concernant le montage	3-1
4	Schémas des connexions	4-3

	Inhoudsopgave	**Bladzijde**
1	Belangrijke aanwijzingen	1-4
2	Montage	2-7
3	Montageaanwijzingen	3-1
4	Schakelschema's	4-4

	Innehåll	**Sida**
1	Viktig information	1-5
2	Montering	2-9
3	Monteringsinstruktioner	3-2
4	Kopplingsscheman	4-5

	Sommario	**Pagina**
1	Avvertenze importanti	1-6
2	Montaggio	2-11
3	Istruzioni per il montaggio	3-2
4	Schemi elettrici	4-6

	Índice	**Página**
1	Indicaciones importantes	1-7
2	Instalación	2-13
3	Indicación para la instalación	3-2
4	Plano de conexiones	4-7

	Índice	**Página**
1	Informações importantes	1-8
2	Montagem	2-15
3	Instruções de montagem	3-2
4	Esquema de ligações	4-8

source: www.ow.no

1 Wichtige Hinweise

(Nur zum Gebrauch in der BMW HO bestimmt).
Einbauzeit ca. 4-6 Stunden.
Die Einbauzeiten können je nach Zustand und Ausstattung des Fahrzeuges abweichen.

Zielgruppe
Zielgruppe dieser Einbauanleitung ist an BMW-Personenwagen ausgebildetes Fachpersonal.

Aufgaben
Alle Wartungs-, Reparatur-, Einbau- und Nachstellarbeiten an Personenkraftwagen eigenverantwortlich ausführen.
Alle Arbeiten sind mit Hilfe von gültigen BMW
– Reparaturanleitungen,
– Schaltplänen,
– Wartungshandbüchern,
– Arbeitsanleitungen,
– Diagnosehandbüchern
in rationeller Reihenfolge mit den vorgeschriebenen Werkzeugen (Sonderwerkzeugen) und unter Berücksichtigung der geltenden Gesundheits- und Sicherheitsvorschriften durchzuführen.

Sicherheitshinweise
Vor dem Einbau beachten Sie bitte folgende Hinweise:

Falls angegebene Pinkammern belegt sind, müssen Brücken, Doppelcrimpungen oder Parallelanschläge durchgeführt werden. Alle Arbeiten sind am Linkslenker-Fzg. dargestellt. Beim Rechtslenker-Fzg. müssen verschiedene Arbeiten spiegelbildlich durchgeführt werden.
Die Halter für Basisinterface und Leitungskompensator im Kofferraum müssen je nach Ausstattung des Fzg. gesondert bestellt werden (siehe ETK).
Der Einbausatz enthält keine farbabhängigen Ausstattungsteile!

**Alle Kabelbäume sind so zu verlegen, daß ein Knicken, Scheuern oder Quetschen ausgeschlossen ist.◂**

source: www.ow.no

Specialist knowledge required.

1 Important notes

(Only for use within the BMW dealer organisation).
Installation time approx. 4-6 hours.
The installation times may vary depending on the condition of the car and the equipment in it.

Target group
The target group for these installation instructions is staff who have been trained on BMW cars.

Work
All servicing, repair, installation and adjustment work on cars is completed at your own risk
All work is to be completed using the latest BMW
– Repair instructions,
– Circuit diagrams,
– Service manuals,
– Work instructions,
– Diagnostics manuals
in a rational sequence using the prescribed tools (special tools) and pursuant to the relevant health and safety regulations.

Safety notes
Please read the following before starting the installation work:

If the specified PIN slots are already in use, bridges, double crimps or parallel end stops are to be used. All work is shown for a left-hand drive model. On right-hand drive models the work must be completed the opposite way round. The holders for the base interface and cable compensator in the boot may have to be ordered separately depending on the equipment in the car (see ETK).
The installation kit does not contain any colour-dependent parts.

**All wiring harnesses are to be laid such that they cannot be kinked, chafed or crushed.◄**

source: www.ow.no

Connaissances techniques indispensables.

1 Recommandations importantes

(A utiliser uniquement au sein du réseau commercial BMW)
Temps de montage: env. 4 à 6 heures.
Les temps de montage sont susceptibles de varier en fonction de l'état et de l'équipement de la voiture.

Groupe-cible
Le groupe-cible pour ces instructions de montage est le personnel spécialisé dans les voitures particulières BMW.

Consignes
L'ensemble des travaux de maintenance, de réparation, de montage et d'ajustage sur le voitures particulières est sous votre propre responsabilité.
L'ensemble des travaux doit être effectué à l'aide des
– instructions de réparation,
– schémas de câblage,
– manuels d'entretien,
– instructions de travail,
– manuels de diagnostic
BMW en cours de validité, dans un ordre rationnel, avec l'outillage prescrit (outils spéciaux) ainsi que dans le respect des consignes de sécurité et des recommandations sanitaires.

Recommandations concernant la sécurité
Avant le montage, tenez compte des recommandations suivantes :

Dans le cas où les chambres Pin sont déjà occupées, il faut mettre en place des ponts, des doubles crimps ou des cavaliers en parallèle. L'ensemble des opérations est indiqué sur un modèle avec direction à gauche. Sur un modèle avec direction à droite, le montage doit être réalisé de manière symétrique. Le support de l'interface de base et le compensateur de ligne situés dans le coffre sont à commander séparément en fonction de l'équipement de la voilure (voir catalogue ETK).
Le kit de montage ne contient pas d'éléments dont la couleur à une importance.

**Les faisceaux de câbles doivent être posés de manière à ce qu'ils ne soient ni coudés, ni coincés et qu'ils ne soient pas soumis à des frottements.◄**

source: www.ow.no

Vakkennis is vereist.

1 Belangrijke aanwijzingen

(Alleen bestemd voor gebruik binnen de BMW handelsorganisatie).
Montagetijd ca. 4-6 uur.
De montagetijden kunnen, afhankelijk van de toestand en de uitrusting van de auto, variëren.

Doelgroep
Doelgroep van deze montagehandleiding is het op BMW personenauto's opgeleide vakkundige personeel.

Taken
Alle onderhouds-, reparatie-, inbouw- en afstellingswerkzaamheden aan personenauto's in eigen verantwoordelijkheid uitvoeren. Alle werkzaamheden moeten met behulp van geldige BMW
– reparatiehandeleidingen,
– schakelschema's,
– onderhoudshandboeken,
– montagehandleidingen,
– diagnosehandboeken
in rationele volgorde met het voorgeschreven gereedschap (speciale gereedschap) en met inachtneming van de geldende gezondheids- en veiligheidsvoorschriften worden uitgevoerd.

Veiligheidsaanwijzingen
Let voor het inbouwen a.u.b. op volgende aanwijzingen:

Indien aangegeven PIN-kamers bezet zijn, moeten bruggen, dubbele krimpingen of parallele aansluitingen worden uitgevoerd.
Alle werkzaamheden worden aan de hand van een links gestuurd model getoond. Bij rechtsgestuurde modellen moeten verschillende werkzaamheden in spiegelbeeld worden uitgevoerd.
De houders voor basisinterface en leidingcompensator in de bagageruimte moeten, afhankelijk van de uitrusting van de auto, afzonderlijk worden besteld (zie EOC).
De montageset bevat geen kleurafhankelijke uitrustingsdelen!

⚠ Alle kabelbundels moeten zo worden gemonteerd dat knikken, schuren of platdrukken uitgesloten is.◂

source: www.ow.no

Fackkunskaper förutsätts.

1 Viktig information

(Endast avsedd för internt bruk inom BMW).
Monteringstid ca 4-6 timmar.
Monteringstiden kan variera beroende på fordonets kondition och utrustning.

Målgrupp
Denna monteringsanvisning riktar sig till fackpersonal som är utbildad för BMW personbilar.

Arbeten
Alla underhålls-, reparations-, monterings- och justeringsarbeten på personbilar utförs på eget ansvar.
Alla arbeten skall utföras med hjälp av gällande BMW
– reparationsanvisningar,
– kopplingsscheman,
– servicehandböcker,
– arbetsanvisningar,
– diagnoshandböcker
i rationell ordningsföljd med de angivna verktygen (specialverktyg) och med hänsyn tagen till gällande arbetsmiljö- och säkerhetsföreskrifter.

Säkerhetsinstruktioner
Läs följande instruktioner före monteringen:

Om angivna poler är belagda måste bryggor, dubbla pressförbindningar eller parallella anslag användas. Alla arbeten visas på vänsterstyrda fordon. På högerstyrda fordon skall vissa arbeten utföras spegelvänt.
Hållaren för gränssnittet och ledningskompensatorn i bagageutrymmet måste beställas separat beroende på fordonets utrustning (art.nr se reservdelskatalogen).
Denna monteringssats innehåller inga delar som skall färgmatchas.

**Dra alla kabelstammar så att de inte bockas, skaver mot något eller kommer i kläm.◂**

source: www.ow.no

Si presuppongono conoscenze tecniche.

1 Avvertenze importanti

(Solo per uso interno dell'organizzazione commerciale BMW).
Tempo di montaggio ca. 4-6 ore.
I tempi di montaggio possono variare a seconda dello stato e dell'equipaggiamento della vettura.

Target group
Il target group di queste istruzioni di montaggio è il personale tecnico specializzato in automobili BMW.

Compiti
Eseguire sotto la propria responsabilità tutti i lavori di manutenzione, riparazione, montaggio e regolazione di autovetture. Tutti i lavori vanno eseguiti con l'ausilio di
– istruzioni di riparazione,
– schemi elettrici,
– manuali di manutenzione,
– istruzioni di lavoro,
– manuali di diagnosi
validi della BMW nella successione logica prevista con gli attrezzi (attrezzi speciali) prescritti e tenendo conto delle norme di sicurezza e delle norme sanitarie in vigore.

Avvertenze di sicurezza
Prima di procedere al montaggio prendere nota delle seguenti avvertenze:

Nel caso le camere dei piedini indicate siano occupate, si dovranno eseguire ponti, crimpaggi doppi e terminali paralleli. Tutti i lavori sono descritti sul modello con guida a sinistra. Nei modelli con guida a destra diversi lavori vanno eseguiti specularmente.
I supporti per interfaccia base e il compensatore di linea nel bagagliaio devono essere ordinati a parte a seconda dell'equipaggiamento della vettura (vedi ETK = catalogo elettronico dei ricambi).
Il kit di montaggio non è comprensivo dei pezzi di equipaggiamento dipendenti dal colore!

**Tutti i pettini dei cavi vanno posati in modo da evitare piegamenti, sfregamenti o schiacciamenti.◄**

source: www.ow.no

Se precisan conocimientos especializados.

1 Indicaciones importantes

(Para uso exclusivo de la organización comercial BMW).
Tiempo de montaje aprox. 4-6 horas.
Los tiempos de montaje pueden variar dependiendo del estado y equipamiento del vehículo.

Destinatarios
Los destinatarios de estas instrucciones de montaje son el personal especializado en automóviles BMW.

Tareas
Llevar a cabo con responsabilidad propia los trabajos de mantenimiento, reparación, montaje y reajuste en los vehículos.
Todos los trabajos tienen que ser realizados con ayuda de los
– manuales de reparaciones,
– planos de conexiones eléctricas,
– manuales de mantenimiento,
– manuales de trabajo,
– manuales de diagnóstico
de BMW, en orden conveniente, y con las herramientas indicadas (herramientas especiales), teniendo en cuenta las prescripciones de salud y seguridad vigentes.

Indicaciones de seguridad
Antes de la instalación, tenga en cuenta, por favor, las siguientes indicaciones:

En el caso de que las cámaras de PIN indicadas estén ocupadas, habrá que instalar puentes, empalmes dobles o conexiones paralelas. Todos los trabajos se explican en el vehículo con el volante a la izquierda. En el vehículo con el volante a la derecha, diferentes trabajos tienen que realizarse de forma simétrica.
Los soportes para la interfaz base y el amplificador en el maletero deben ser pedidos aparte según el equipamiento del vehículo (véase el catálogo electrónico de piezas).
¡El equipo de montaje no contiene piezas de equipamiento a juego con el color!

**Hay que instalar todos los arneses de cables evitando toda posibilidad de que se doblen, rocen o se aplasten.◄**

source: www.ow.no

São indispensáveis conhecimentos técnicos.

1 Informações importantes

(Para utilização exclusiva nas oficinas BMW.)
Tempo de montagem: cerca de 4 a 6 horas, podendo variar em função do estado e do equipamento do veículo.

Grupo destinatário
Estas instruções de montagem destinam-se ao pessoal técnico que tenha recebido formação relativa aos veículos ligeiros de passageiros BMW.

Tarefas
Execução, sob sua total responsabilidade, de todos os trabalhos de manutenção, reparação, montagem e de ajuste em veículos ligeiros de passageiros.
Todos os trabalhos deverão ser levados a cabo, de acordo com uma sequência lógica de operações, com as ferramentas (ferramentas especiais) indicadas para o efeito, tendo em consideração não só os regulamentos de segurança e sanitários em vigor aplicáveis mas também as indicações
– das instruções de reparação,
– dos esquemas de circuitos,
– dos manuais de manutenção,
– das instruções de trabalho e
– dos manuais de diagnóstico
da BMW em vigor.

Indicações de segurança
Antes de proceder à montagem deverá ter as seguintes indicações em atenção:

Caso as câmaras ou os pinos indicados já estejam ocupados, deverão ser efectuadas ligações em ponte, ligações com encosto duplo ou em paralelo. Estas instruções descrevem as operações a executar em veículos de volante à esquerda. No caso de veículos de volante à direita terá de efectuar diversas operações do lado oposto do veículo, de forma correspondentemente simétrica.
Os suportes para a interface de base e para o compensador de linha no porta-bagagens terão de ser encomendados em separado, em função do equipamento do veículo (vide o catálogo de componentes ETK).
O conjunto de montagem não inclui quaisquer componentes dependentes de cores.

**Ao assentar as cablagens, certifique-se de que não fiquem dobradas, esmagadas ou se possam desgastar por causa do atrito.◂**

source: www.ow.no

11 Einbausatz Telefon/Freisprecheinrichtung

Klappseite 17 ausklappen!

Der Schalter mit Telefontaste für das Multi-Funktions-Lenkrad (MFL) sowie das MID sind nicht im Einbausatz enthalten und müssen gesondert bestellt werden.

Pos.	Bezeichnung	Menge
1	Zusatzkabelbäume	
I	- Verbindungsleitung Handy	1
II	- Mikrofonkabelbaum	1
III	- Lautsprecherkabelbaum*	1
IV	- Adapterkabel Umschaltmodul (nur bei BM-Radio)[1)]	1
V	- Umschaltmodul[1)]	1
2	Grundplatte (nur Fzg. ohne Grundträger Audio)*	1
3	Basisinterface	1
4	Leitungskompensator	1
5	Haltewinkel (nur Fzg. mit Grundträger Audio)*	1
6	Mikrofonabdeckung (nur Fzg. mit Schiebedach)	1
7	Mikrofon	1
8	Abdeckung Schiebedachmotor (nur Fzg. mit Schiebedach)*	1
9	Abdeckung Mikrofon (nur Fzg. ohne Schiebedach)*	1
10	Blende (nur Fzg. ohne Schiebedach)*	1
11	Halterahmen (nur Fzg. ohne Schiebedach)	1
12	Ejectbox	1
13	Kreuzschlitzschraube St4,2x22	4
14	Blindnietmutter	3
15	Steckmutter M5	6
16	Kabelbinder	10
17	Sechskantschraube M5x14	7
18	Halteklammer	1
19	Halter Steckverbindung	1
20	Sicherung 10 A	1

Die mit * gekennzeichneten Teile sind je nach Ausstattung gesondert zu bestellen.

[1)] Teile sind nicht im Einbausatz enthalten und müssen bei Fzg. ohne BMW Hifi-System Professional DSP gesondert bestellt werden.

source: www.ow.no

11 Telephone/Hands-free facility installation kit

Fold out the folded page 17.

The switch with the telephone key for the multi-functional steering wheel and the MID are not supplied in the installation kit and must be ordered separately.

Items	Description	Quantity
1	Additional wiring harnesses	
I	- Mobile phone connection cable	1
II	- Microphone wiring harness	1
III	- Speaker wiring harness*	1
IV	- Adapter cable for switch module (with BM radio only)[1)]	1
V	- Switch module[1)]	1
2	Base plate (cars without audio base support only)*	1
3	Base interface	1
4	Cable compensator	1
5	Support bracket (cars with audio base support only)*	1
6	Microphone cover (cars with sunroof only)	1
7	Microphone	1
8	Cover for sunroof motor (cars with sunroof only)*	1
9	Microphone cover (cars without sunroof only)*	1
10	Trim (cars without sunroof only)*	1
11	Support frame (cars without sunroof only)	1
12	Eject box	1
13	Philips screw St 4.2x22	4
14	Blind rivet nut	3
15	Slot-in nut M5	6
16	Cable ties	10
17	Hexagonal screw M5x14	7
18	Retaining clip	1
19	Plug connector holder	1
20	10 A fuse	1

The parts marked * may have to be ordered separately depending on the equipment in the car.

[1)] Parts are not included in the installation kit and must be ordered separately for cars without a BMW Professional DSP hi-fi system.

source: www.ow.no

11 Kit de montage «téléphone-dispositif mains libres»

Déplier le rabat 17 !

Le commutateur avec touche téléphone pour volant multifonctions (MFL) ainsi que le MID ne font pas partie du kit de montage et doivent faire l'objet d'une commande séparée.

Repère	Dénomination	Quantité
1	Faisceaux de câbles complémentaires	
I	- Fil de raccordement du téléphone mobile	1
II	- Faisceau de câbles du micro	1
III	- Faisceau de câbles du haut-parleur*	1
IV	- Câble adaptateur du module de commutation (uniq. pour l'autoradio couplé au moniteur de bord)[1)]	1
V	- Module de commutation[1)]	1
2	Plaque de montage (uniq. sur les voitures avec support audio de base)*	1
3	Interface de base	1
4	Compensateur de ligne	1
5	Equerre-support (uniq. sur les voitures avec support audio de base)*	1
6	Couvercle du micro (uniq. sur les voitures avec toit ouvrant)	1
7	Micro	1
8	Couvercle du moteur du toit ouvrant (uniq. sur les voitures avec toit ouvrant)*	1
9	Couvercle du micro (uniq. sur les voitures sans toit ouvrant)*	1
10	Cache (uniq. sur les voitures sans toit ouvrant)*	1
11	Cadre support (uniq. sur les voitures sans toit ouvrant)	1
12	Ejectbox	1
13	Vis à empreinte cruciforme 4,2x22	4
14	Ecrou à river borgne	3
15	Ecrou à insérer M5	6
16	Collier de câblage	10
17	Vis à tête hexagonale M5x14	7
18	Etrier de retenue	1
19	Support de connecteur à fiches	1
20	Fusible 10 A	1

Les pièces munies d'un * sont à commander séparément en fonction de l'équipement.

[1)] Ces pièces ne font pas partie du kit de montage et sont à commander séparément pour les voitures non équipées du système hi-fi BMW Professional DSP.

source: www.ow.no

11 Montageset telefoon/hands-free-systeem

Vouwbladzijde 17 openklappen!

De schakelaar met telefoontoets voor het multifunctionele stuurwiel (MFS) alsmede het MID behoren niet tot de montageset en moeten afzonderlijk worden besteld.

Pos.	Naam	Hoeveel-heid
1	Extra kabelbundels	
I	- Verbindingsleiding mobiele telefoon	1
II	- Microfoonkabelbundel	1
III	- Luidsprekerkabelbundel*	1
IV	- Adapterkabel omschakelmodule (alleen bij BM radio)[1)]	1
V	- Omschakelmodule[1)]	1
2	Basisplaat (alleen auto's zonder basishouder audio)*	1
3	Basisinterface	1
4	Leidingcompensator	1
5	Hoekhouder (alleen auto's met basishouder audio)*	1
6	Microfoonafdekking (alleen auto's met schuifdak)	1
7	Microfoon	1
8	Afdekking schuifdakmotor (alleen auto's met schuifdak)*	1
9	Afdekking microfoon (alleen auto's zonder schuifdak)*	1
10	Paneel (alleen auto's zonder schuifdak)*	1
11	Bevestigingsframe (alleen auto's zonder schuifdak)	1
12	Ejectbox	1
13	Kruiskopschroef St4,2x22	4
14	Blindklinknagelmoer	3
15	Steekmoer M5	6
16	Bundelband	10
17	Zeskantschroef M5x14	7
18	Fixeerklem	1
19	Houder steekverbinding	1
20	Zekering 10A	1

De met * gekenmerkte onderdelen moeten, afhankelijk van de uitrusting, afzonderlijk worden besteld.

[1)] Onderdelen bevinden zich niet in de montageset en moeten bij auto's zonder BMW hifi-systeem Professional DSP afzonderlijk worden besteld.

source: www.ow.no

11 Monteringssats telefon/handsfreeset

Veckla ut utviksbladet 17!

Brytaren med telefonknappen för multifunktionsratten samt multiinformationsdisplayen (MID) ingår inte i monteringssatsen och måste beställas separat.

Pos.	Beteckning	Antal
1	Extrakabelstammar	
I	- Anslutningskabel, mobiltelefon	1
II	- Mikrofonkabelstam	1
III	- Högtalarkabelstam*	1
IV	- Adapterkabel till omkopplingsmodul (endast med färddatorradio)[1)]	1
V	- Omkopplingsmodul[1)]	1
2	Grundplatta (endast fordon utan grundhållare ”audio”)*	1
3	Gränssnitt	1
4	Ledningskompensator	1
5	Vinkelhållare (endast fordon med grundhållare ”audio”)*	1
6	Mikrofonkåpa (endast fordon med skjutbar taklucka)	1
7	Mikrofon	1
8	Kåpa till takluckans motor (endast fordon med skjutbar taklucka)*	1
9	Mikrofonkåpa (endast fordon utan skjutbar taklucka)*	1
10	Panel (endast fordon med skjutbar taklucka)*	1
11	Fästramar (endast fordon med skjutbar taklucka)	1
12	Ejectbox	1
13	Krysspårskruvar St4, 2x22	4
14	Blindnitmutter	3
15	Mutter M5	6
16	Kabelband	10
17	Sexkantskruv M5x14	7
18	Fästklammer	1
19	Hållare till kontaktdon	1
20	Säkring 10A	1

Komponenter markerade med * måste beställas separat beroende på fordonets utrustning.

[1)] Komponenterna ingår ej i monteringssatsen och måste beställas separat för fordon utan BMW Hifi Professional DSP.

source: www.ow.no

11 Kit di montaggio telefono/kit viva voce

Aprire la pagina pieghevole 17!

L'interruttore con pulsante telefono per il volante multifunzionale (MFL) e il MID non sono compresi nel kit di montaggio e devono essere ordinati a parte.

Voce	Descrizione	Quantità
1	Pettini dei cavi supplementari	
I	- Cavo di collegamento cellulare	1
II	- Pettine del cavo del microfono	1
III	- Pettine del cavo dell'altoparlante*	1
IV	- Cavo adattatore modulo di commutazione (solo per autoradio con monitor di bordo)[1)]	1
V	- Modulo di commutazione[1)]	1
2	Piastra base (solo vetture senza supporto sistema audio)*	1
3	Interfaccia base	1
4	Compensatore di linea	1
5	Squadra di fissaggio (solo per vetture con supporto base sistema audio)*	1
6	Copertura microfono (solo vetture con tetto scorrevole)	1
7	Microfono	1
8	Copertura motore tetto scorrevole (solo vetture con tetto scorrevole)*	1
9	Copertura microfono (colo vetture senza tetto scorrevole)*	1
10	Cornice (solo vetture senza tetto scorrevole)*	1
11	Telaio di fissaggio (solo vetture senza tetto scorrevole)	1
12	Eject-box	1
13	Vite con testa a croce 4,2x22	4
14	Dado cieco	3
15	Dado autobloccante M5	6
16	Serracavi	10
17	Vite a testa esagonale M5x14	7
18	Graffa di fissaggio	1
19	Supporto collegamento a spina	1
20	Fusibile 10A	1

I pezzi contrassegnati con * vanno ordinati a parte a seconda dell'equipaggiamento.

[1)] I pezzi non sono compresi nel kit di montaggio e devono essere ordinati a parte per le vetture HiFi-System BMW Professional DSP.

source: www.ow.no

11 Conjunto de montaje de teléfono/dispositivo de manos libres

¡Desplegar la hoja 17 plegada!

El interruptor con tecla de teléfono para el volante multifunción (MFL) así como la pantalla de información múltiple (MID) no están incluidos en el conjunto de montaje y deben ser pedidos por separado.

Pos.	Descripción	Cantidad
1	Arneses de cables adicionales	
I	- Cable de unión del teléfono móvil	1
II	- Arnés de cables del micrófono	1
III	- Arnés de cables del altavoz*	1
IV	- Cable adaptador del módulo de conmutación (sólo con radio de monitor a bordo)[1)]	1
V	- Módulo de conmutación[1)]	1
2	Placa de base (sólo vehículos sin soporte principal de audio)*	1
3	Interfaz base	1
4	Amplificador	1
5	Ángulo de retención (sólo vehículos con soporte principal de audio)*	1
6	Recubrimiento del micrófono (sólo vehículos con techo corredizo)	1
7	Micrófono	1
8	Recubrimiento del motor del techo corredizo (sólo vehículos con techo corredizo)*	1
9	Recubrimiento del micrófono (sólo vehículos sin techo corredizo)*	1
10	Embellecedor (sólo vehículos sin techo corredizo)*	1
11	Marco de sujeción (sólo vehículos sin techo corredizo)	1
12	Ejectbox	1
13	Tornillo de estrella St4,2x22	4
14	Remache ciego	3
15	Tuerca M5	6
16	Unión para cables	10
17	Tornillo hexagonal M5x14	7
18	Grapa de retención	1
19	Soporte de conexión de clavija	1
20	Fusible 10 A	1

Las piezas marcadas con * hay que pedirlas por separado en función del equipamiento del vehículo.

[1)] El conjunto de montaje no contiene las piezas y hay que pedirlas por separado para vehículos sin BMW HiFi-System Professional DSP.

source: www.ow.no

11 Conjunto de montagem do telefone/do equipamento de mãos livres

Abra a página desdobrável 17!

Nem o interruptor com a tecla de comando do telefone do volante multifuncional, nem o mostrador de informações múltiplas estão incluídos no conjunto de montagem, tendo de ser encomendados em separado.

Pos.	Designação	Qtde.
1	Cablagens adicionais	
I	- Cabo de ligação do telemóvel	1
II	- Cablagem do microfone	1
III	- Cablagem dos altifalantes*	1
IV	- Cabo de adaptação do módulo de comutação (só no caso do rádio do monitor de bordo)[1)]	1
V	- Módulo de comutação[1)]	1
2	Placa de base (só nos veículos sem suporte básico de áudio)*	1
3	Interface de base	1
4	Compensador de linha	1
5	Cantoneira de fixação (só nos veículos com suporte básico de áudio)*	1
6	Cobertura do microfone (só nos veículos com tecto de abrir)	1
7	Microfone	1
8	Cobertura do motor do tecto de abrir (só nos veículos com tecto de abrir)*	1
9	Cobertura do microfone (só nos veículos sem tecto de abrir)*	1
10	Painel (só nos veículos sem tecto de abrir)*	1
11	Armação de fixação (só nos veículos sem tecto de abrir)	1
12	Ejectbox	1
13	Parafuso Philips St4,2x22	4
14	Porca para rebites cegos	3
15	Porca de encaixe M5	6
16	Braçadeira para cabos	10
17	Parafuso de cabeça sextavada M5x14	7
18	Grampo de retenção	1
19	Suporte da conexão de ficha	1
20	Fusível de 10 A	1

Os componentes assinalados com * deverão ser encomendados em separado, em função do equipamento do veículo.

[1)] Estas peças não estão incluídas no conjunto de montagem e, no caso dos veículos sem o sistema de alta-fidelidade da BMW Professional DSP, terão de ser encomendadas em separado.

source: www.ow.no

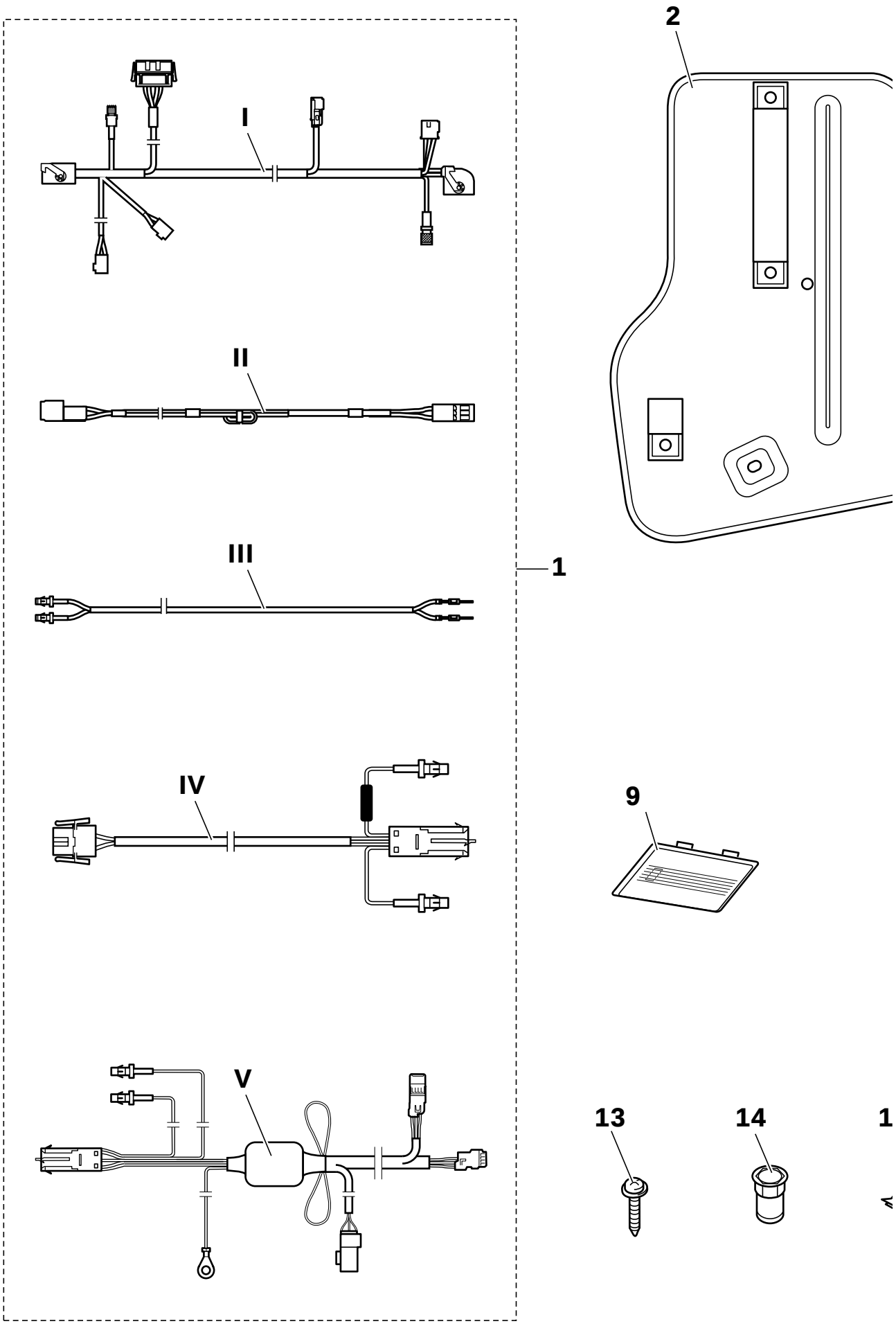

source: www.ow.no

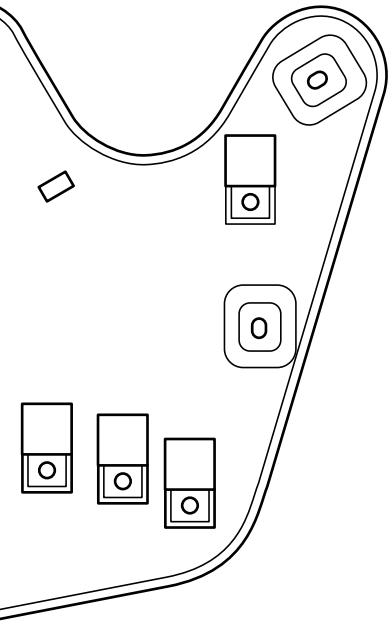

3

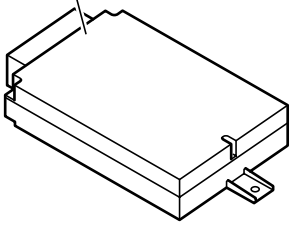

4

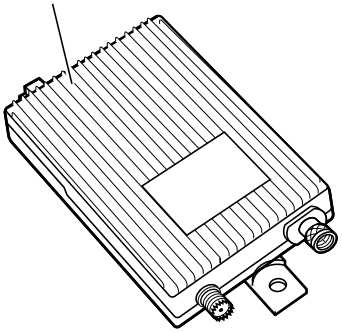

5

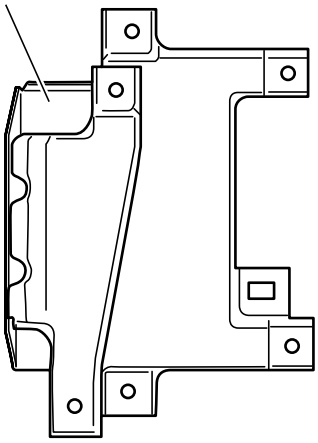

6



7

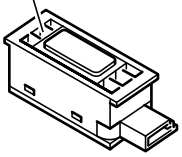

8

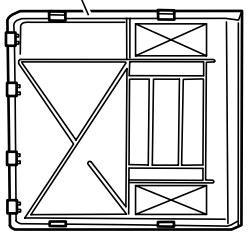

10

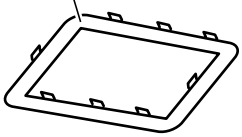

11

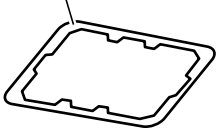

12

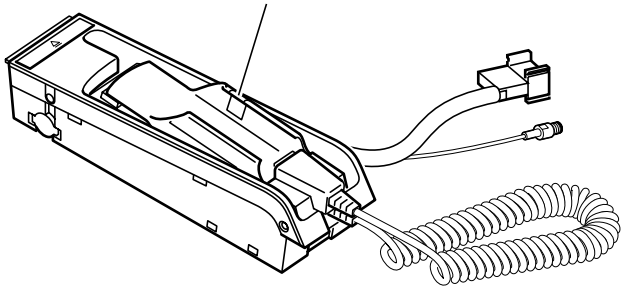

5



16

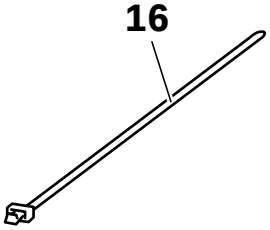

17



18



19



20



F 38 0084 M

source: www.ow.no

2 Einbau

Hinweise
Sicherheitshinweise in Kapitel 1 beachten.
Für den Zubehöreinbau liegen die bekannten Werkstattinformationen zugrunde. Die davon abweichenden Arbeitsschritte werden in Kapitel 2 und 3 ausführlich beschrieben.

Vorarbeiten ..... siehe Kapitel 31.

Klappseite 17 ausklappen!

A

1 Zusatzkabelbäume (I-V)..... verlegen/anschließen, siehe Kapitel 3.4.
Anschlußübersicht:
- Verbindungsleitung/Mikrofonkabelbaum/Lautsprecherkabelbaum siehe Kapitel 3.2.
- Umschaltmodul siehe Kapitel 3.3.

B

Nur Fzg. ohne Grundträger Audio.◄

2 Grundplatte (2)..... mit Basisinterface (3) und Leitungskompensator (4) im Kofferraum links einbauen, siehe Kapitel 3.5.

3 Basisinterface (3)
4 Leitungskompensator (4)

C

Nur Fzg. mit Grundträger Audio.◄

5 Haltewinkel (5)..... mit Basisinterface (3) und Leitungskompensator (4) im Kofferraum links an den Grundträger Audio (21) anbauen, siehe Kapitel 3.6.

D

Nur Fzg. mit Schiebedach.◄

6 Mikrofonabdeckung (6)..... und Mikrofon (7) in Abdeckung Schiebedachmotor (8) eindrücken (Pfeilrichtung auf Mikrofon beachten - Pfeil muß in Fahrtrichtung zeigen). Schiebedachschalter (22) in Abdeckung Schiebedachmotor (8) eindrücken. Schiebedachschalter (22) anschließen. Abzweig **II/2** vom Mikrofonkabelbaum an Mikrofon (7) bei Innenleuchte vorn anschließen. Abdeckung Schiebedachmotor (8) einbauen.

Die Abdeckung Schiebedachmotor (8) muß je nach Ausstattungsfarbe gesondert bestellt werden (Teile-Nr. siehe ETK / MF)!◄

7 Mikrofon (7)
8 Abdeckung Schiebedachmotor (8)

source: www.ow.no

E

Nur Fzg. <u>ohne</u> Schiebedach.◄

9 Abdeckung Mikrofon (9) ..... am Fahrzeughimmel einbauen. Dazu den Ausschnitt (23) mittig für die Abdeckung Mikrofon (9) mit Abstand **a** von der Innenleuchte (24) vorsichtig ausschneiden.

a = 45 mm
b = 127 mm
c = 67 mm

10 Blende (10)

11 Halterahmen (11)..... durch den Ausschnitt (23) unter den Fahrzeughimmel schieben. Blende (10) in den Ausschnitt (23) eindrücken und mit dem Halterahmen (11) sichern. Mikrofon (7) in Abdeckung Mikrofon (9) eindrücken (Pfeilrichtung auf Mikrofon beachten - Pfeil muß in Fahrtrichtung zeigen). Abzweig **II/2** an Mikrofon (7) bei Innenleuchte vorn anschließen und Abdeckung Mikrofon (9) in Blende (10) eindrücken.

F

12 Ejectbox (12) ..... in Mittelarmlehne Telefon (25) einsetzen und nach unten drücken, bis Rastnasen einrasten.
Einbauen/anschließen:
- Fzg. mit Automatikgetriebe siehe Kapitel 3.7.
- Fzg. mit Schaltgetriebe siehe Kapitel 3.8.

Mittelarmlehne Telefon muß je nach Ausstattungsfarbe gesondert bestellt werden (Teile-Nr. siehe ETK / MF)!◄

G

13 Bedienschalter (26) ..... durch Bedienschalter mit Telefontaste ersetzen.

Nur Fzg. mit Multi-Funktions-Lenkrad.◄

H

14 Halteklammer (27)..... nach unten drücken.

15 MID (28) ..... nach vorn herausdrücken und durch Multi-Informations-Display mit Telefonbedientaste ersetzen.

Das Multi-Informations-Display mit Telefonbedientaste muß gesondert bestellt werden!◄

source: www.ow.no

2 Installation

Notes
Refer to the safety instructions in section 1.
The installation work is based on the general workshop information. Any work which differs from this is described in detail in sections 2 and 3.

Preparatory work ..... See section 31.

Fold out folded page 17.

A

1 Additional wiring harnesses (I - V)..... Lay and connect, see section 3.4.
Connection overview
- Connection cable/Microphone wiring harness/ Speaker wiring harness, see section 3.2.
- Switch module, see section 3.3.

B

Cars without audio base support only.◄

2 Base plate (2)..... Install with base interface (3) and cable compensator (4) on the left-hand side of the boot, see section 3.5.

3 Base interface (3)
4 Cable compensator (4)

C

Cars with audio base support only.◄

5 Support bracket (5) ..... Install with base interface (3) and cable compensator (4) on the left-hand side of the boot on the audio base support (21), see section 3.6.

D

Cars with a sunroof only.◄

6 Microphone cover (6)..... Press the microphone cover (6) and microphone (7) into the sunroof motor cover (8) (see directional arrow on the microphone - the arrow must point to the front of the car). Press the sunroof switch (22) into the sunroof motor cover (8). Connect up the sunroof switch (22). Connect branch **II/2** from the microphone wiring harness to the microphone (7) near the interior light at the front. Install the sunroof motor cover (8).

The sunroof motor cover (8) must be ordered separately to match the trim colour (see ETK / MF for part number).◄

7 Microphone (7)
8 Sunroof motor cover (8)

source: www.ow.no

E

Cars <u>without</u> a sunroof only.◄

9 Microphone cover (9)..... Fit microphone cover (9) in the roof liner. To do so carefully cut out the cut-out (23) in the centre for the microphone cover (9) at a distance **a** from the interior light (24).

a = 45 mm
b = 127 mm
c = 67 mm

10 Trim (10)

11 Support frame (11)..... Push the support frame (11) through the cut-out (23) under the roof liner. Press the trim (10) into the cut-out (23) and secure it with the support frame (11). Press the microphone (7) into the microphone cover (9) (see directional arrow on the microphone - the arrow must point to the front of the car). Connect branch **II/2** to the microphone (7) near the interior light at the front and press the microphone cover (9) into the trim (10).

F

12 Eject box (12) ..... Insert the eject box (12) into the telephone centre armrest (25) and press it downwards until the engagement pins click into position.
Installation/Connection
- Cars with automatic transmission, see section 3.7.
- Cars with manual transmission, see section 3.8.

The telephone centre armrest must be ordered separately to match the trim colour (see ETK / MF for part number)!◄

G

13 Control switch (26) ..... Replace the control switch with the telephone key.

Cars with multi-functional steering wheel only.◄

H

14 Retaining clip (27)..... Press the retaining clip (27) downwards.

15 MID (28) ..... Press the MID (28) out at the front and replace it with the multi-information display with a telephone key.

The multi-information display with a telephone key must be ordered separately.◄

source: www.ow.no

2 Montage

Recommandations
Respecter les recommandations concernant la sécurité du chapitre 1.
Pour le montage des accessoires, se référer aux informations d'atelier traditionnelles. Les opérations qui sont différentes sont décrites en détail aux chapitres 2 et 3.

Travaux préliminaires ..... voir chapitre 31.

Déplier le rabat 17 !

A

1 Faisceaux de câbles complémentaires (I-V)..... à poser / à raccorder, voir chapitre 3.4.
Tableau des raccordements :
- fil de raccordement - faisceau de câbles du micro - faisceau de câbles du haut-parleur, voir chapitre 3.2.
- module de commutation, voir chapitre 3.3.

B

Uniquement sur les voitures sans support audio de base.◄

2 Plaque-support (2)..... à installer avec l'interface de base (3) et le compensateur de ligne (4) dans le coffre côté gauche, voir chapitre 3.5.

3 Interface de base (3)

4 Compensateur de ligne (4)

C

Uniquement sur les voitures avec support audio de base.◄

5 Equerre-support (5)..... à installer sur le support audio de base (21) avec l'interface de base (3) et le compensateur de ligne (4) dans le coffre côté gauche, voir chapitre 3.6.

D

Uniquement sur les voitures avec toit ouvrant.◄

6 Couvercle du micro (6)..... et micro (7), à enfoncer dans le couvercle du moteur du toit ouvrant (8) (respecter le sens de la flèche figurant sur le micro, la flèche doit indiquer le sens du déplacement). Enfoncer le commutateur du toit ouvrant (22) dans le couvercle du moteur du toit ouvrant (8). Raccorder le commutateur du toit ouvrant (22). Raccorder la dérivation **II/2** du faisceau de câbles du micro au micro (7) situé près de l'éclairage avant. Installer le couvercle du moteur du toit ouvrant (8).

Le couvercle du moteur du toit ouvrant (8) est à commander séparément en fonction de la couleur des équipements (n° de réf., voir ETK / MF) !◄

7 Micro (7)

8 Couvercle du moteur du toit ouvrant (8)

source: www.ow.no

E

Uniquement sur les voitures <u>sans</u> toit ouvrant.◄

9 Couvercle du micro (9) ..... à installer sur le pavillon. Pour cela, procéder avec précaution à la découpe (23) au milieu pour le couvercle du micro (9) à une distance **a** de l'éclairage intérieur (24).

a = 45 mm
b = 127 mm
c = 67 mm

10 Cache (10)

11 Cadre support (11)..... à faire glisser sous le pavillon en passant dans la découpe (23). Enfoncer le cache (10) dans la découpe (23), puis le fixer avec le cadre support (11). Insérer le micro (7) dans le couvercle du micro (9) (respecter le sens de la flèche figurant sur le micro, la flèche doit indiquer le sens du déplacement). Raccorder la dérivation **II/2** au micro (7) près de l'éclairage avant et insérer le couvercle du micro (9) dans le cache (10).

F

12 Ejectbox (12) ..... à installer dans l'accoudoir central pour téléphone (25) et à enfoncer jusqu'à ce qu'un déclic indique que les ergots sont bien enclenchés.
Montage/raccordement :
- voitures à boîte automatique, voir chapitre 3.7.
- voitures à boîte manuelle, voir chapitre 3.8.

L'accoudoir central pour téléphone est à commander séparément en fonction de la couleur des équipements (n° de réf., voir ETK / MF) !◄

G

13 Commutateur de commande (26) ..... à remplacer par le commutateur de commande avec touche téléphone.

Uniquement sur les voitures avec volant multifonctions.◄

H

14 Etrier de retenue (27)..... à enfoncer.

15 MID (28) ..... à dégager par l'avant et à remplacer par l'écran multi-informations (MID) avec touche téléphone.

L'écran multi-informations (MID) avec touche téléphone est à commander séparément !◄

source: www.ow.no

2 Montage

Aanwijzingen
Let op de veiligheidsaanwijzingen in hoofdstuk 1.
Aan het inbouwen van de accessoires liggen de bekende werkplaatsinformaties ten grondslag. Die hiervan afwijkende montagestappen worden in hoofdstuk 2 en 3 uitvoerig beschreven.

Werkzaamheden vooraf ..... zie hoofdstuk 31.

Vouwbladzijde 17 openklappen!

A

1 Extra kabelbundels (I-V)..... monteren/aansluiten, zie hoofdstuk 3.4.
Aansluitingsoverzicht:
- Verbindingsleiding/microfoonkabelbundel/ luidsprekerkabelbundel zie hoofdstuk 3.2.
- Omschakelmodule zie hoofdstuk 3.3.

B

Alleen auto's zonder basishouder audio.◄

2 Basisplaat (2)..... met basisinterface (3) en leidingcompensator (4) in de kofferruimte links inbouwen, zie hoofdstuk 3.5.

3 Basisinterface (3)
4 Leidingcompensator (4)

C

Alleen auto's met basishouder audio.◄

5 Hoekhouder (5)..... met basisinterface (3) en leidingcompensator (4) in de kofferruimte links op de basishouder audio (21) bevestigen, zie hoofdstuk 3.6.

D

Alleen auto's met schuifdak.◄

6 Microfoonafdekking (6) ..... en microfoon (7) in afdekking schuifdakmotor (8) drukken (let op de richting van de pijl - pijl moet in de rijrichting wijzen). Schuifdakschakelaar (22) in afdekking schuifdakmotor (8) drukken. Schuifdakschakelaar (22) aansluiten. Aftakking **II/2** van microfoonkabelbundel op microfoon (7) bij interieurverlichting vóór aansluiten. Afdekking schuifdakmotor (8) inbouwen.

De afdekking schuifdakmotor (8) moet, afhankelijk van de uitrustingskleur, afzonderlijk worden besteld (onderdeel-nr. zie EOC / MF)!◄

7 Microfoon (7)
8 Afdekking schuifdakmotor (8)

source: www.ow.no

E

Alleen auto's <u>zonder</u> schuifdak.◄

9 Afdekking microfoon (9) ..... in de dakhemel van de auto inbouwen. Hiervoor de uitsparing (23) centrisch voor de afdekking microfoon (9) met afstand **a** van de interieurverlichting (24) voorzichtig uitsnijden.

a = 45 mm
b = 127 mm
c = 67 mm

10 Paneel (10)
11 Bevestigingsframe (11)..... door de uitsparing 823) onder de dakhemel van de auto schuiven. Paneel (10) in de uitsparing (23) drukken en met het bevestigingsframe (11) vastzetten. Microfoon (7) in afdekking microfoon (9) drukken (let op de richting van de pijl - pijl moet in de rijrichting wijzen).
Aftakking **II/2** op microfoon (7) bij interieurverlichtiung vóór aansluiten en afdekking microfoon (9) in paneel (10) drukken.

F

12 Ejectbox (12) ..... in middelste armsteun telefoon (25) aanbrengen en naar beneden drukken tot de klik-in-neuzen vastklikken.
Inbouwen/aansluiten:
- auto's met automatische versnelling zie hoofdstuk 3.7.
- auto's met versnellingsbak zie hoofdstuk 3.8.

De middelste armsteun telefoon moet, afhankelijk van de uitrustingskleur, afzonderlijk worden besteld (onderdeel-nr. zie EOC / MF)!◄

G

13 Bedieningsschakelaar (26) ..... door bedieningsschakelaar met telefoontoets vervangen.

Alleen auto's met multifunctioneel stuurwiel.◄

H

14 Fixeerklem (27)..... naar beneden drukken.
15 MID (28) ..... er naar voren uitdrukken en door multi-informatie-display met telefoonbedieningstoets vervangen.

Het multi-informatie- display met telefoonbedieningstoets moet afzonderlijk worden besteld!◄

source: www.ow.no

2 Montering

Viktigt
Läs igenom säkerhetsinstruktionerna i kapitel 1.
Den befintliga verkstadsinformationen ligger till grund för tillbehörsmonteringen. De arbetsmoment som avviker från denna beskrivs utförligt i kapitel 2 och 3.

Förarbeten ..... se kapitel 31.

Veckla ut utviksbladet 17!

A

1 Dra/anslut extrakabelstammen (I-V)..... se kapitel 3.4.
Anslutningsöversikt:
- Anslutningskabel/mikrofon-kabelstam/ högtalarkabelstam, se kapitel 3.2.
- Omkopplingsmodul, se kapitel 3.3.

B

Endast fordon utan grundhållare ”audio”.◄

2 Montera grundplattan (2)..... med gränssnitt (3) och ledningskompensator (4) på vänster sida i bagageutrymmet, se kapitel 3.5.

3 Gränssnitt (3)
4 Ledningskompensator (4)

C

Endast fordon med grundhållare ”audio”.◄

5 Montera vinkelhållaren (5)..... med gränssnitt (3) och ledningskompensator (4) på vänster sida i bagageutrymmet på grundhållare ”audio” (21), se kapitel 3.6.

D

Endast fordon med elektrisk taklucka.◄

6 Montera mikrofonkåpan (6)..... med mikrofonen (7) i takluckans motorkåpa (8) (se pilriktningen på mikrofonen – pilen skall peka i fär driktningen).Montera takluckans brytare (22) i takluck ans motorkåpa (8). Anslut takluckans brytare (22). Anslut förgrening **II/2** från mikrofonkabelstammen till mikrofonen (7) vid innerbelysningen fram. Montera takluckans motorkåpa (8).

Takluckans motorkåpa (8) måste beställas separat beroende på färgen på fordonets utrustning (art.nr, se reservdelskatalog).◄

7 Mikrofon (7)
8 Takluckans motorkåpa (8)

source: www.ow.no

E

Endast fordon <u>utan</u> elektrisk taklucka.◄

9 Montera mikrofonkåpan (9)..... i takhimmeln. Skär försiktigt ut öppningen (23) i mitten för mikrofonkåpan (9) med avstånd **a** från innerbelysningen (24).

a = 45 mm
b = 127 mm
c = 67 mm

10 Panel (10)

11 För in fästramarna (11) ..... genom öppningen (23) under takhimmeln. Tryck in panelen (10) i öppningen (23) och säkra med fästramar (11). Tryck in mikrofonen (7) i mikrofonkåpan (9) (se pilriktningen på mikrofonen – pilen skall peka i färdriktningen). Anslut förgrening **II/2** till mikrofonen (7) vid innerbelysningen fram, och tryck in mikrofonkåpan (9) i panelen (10).

F

12 Montera ejectboxen (12)..... i mittarmstödet till telefonen (25) och tryck den nedåt, tills spärrarna hakar fast.
Montera/ansluta:
- Fordon med automatväxellåda, se kapitel 3.7.
- Fordon med växellåda, se kapitel 3.8.

Mittarmstöd med telefon måste beställas separat beroende på utrustningens färg (reservdelsnr, se reservdelskatalog).◄

G

13 Ersätt manöverbrytaren (26) ..... med manöverbrytaren med telefonknapp.

Gäller endast fordon med multifunktionsratt.◄

H

14 Tryck fästklamren (27) ..... nedåt.

15 Demontera multiinformationsdisplayen (MID) (28)..... demontera genom att dra ut den, och ersätt den med MID med telefonknapp.

MID med telefonknapp måste beställas separat!◄

source: www.ow.no

2 Montaggio

Avvertenze
Tenere conto delle norme di sicurezza di cui al capitolo 1.
Per il montaggio degli accessori ci si deve basare sulle informazioni di officina note. Le fasi di lavoro divergenti da queste sono dettagliatamente descritte nel capitolo 2 e 3.

Lavori preliminari ..... vedi capitolo 31.

Aprire la pagina pieghevole 17!

A

1 Pettini dei cavi supplementari (I-V)..... posarli/allacciarli, vedi capitolo 3.4.
Panoramica allacciamenti:
- cavo di collegamento/pettine del cavo microfono/ pettine del cavo altoparlante vedi capitolo 3.2.
- modulo di commutazione vedi capitolo 3.3.

B

Solo vetture senza supporto base sistema audio.◄

2 Piastra base (2) ..... montarla con l'interfaccia base (3) e il compensatore di linea (4) nel bagagliaio a sinistra, vedi capitolo 3.5.

3 Interfaccia base (3)

4 Compensatore di linea (4)

C

Solo vetture con supporto base sistema audio.◄

5 Squadra di fissaggio (5),..... applicarla con l'interfaccia base (3) e il compensatore di linea (4) sul supporto base sistema audio (21) nel bagagliaio a sinistra, vedi capitolo 3.6.

D

Solo vetture con tetto scorrevole.◄

6 Copertura del microfono (6),..... infilarla insieme al microfono (7) nella copertura del motore del tetto scorrevole (8) (tenere conto del senso della freccia sul microfono - la freccia deve essere rivolta nel senso di marcia). Infilare l'interruttore del tetto scorrevole (22) nella copertura del motore del tetto scorrevole (8). Allacciare l'interruttore del tetto scorrevole (22). Allacciare la derivazione **II/2** del pettine del cavo del microfono al microfono (7) vicino alla luce di lettura anteriore. Montare la copertura del motore del tetto scorrevole (8).

La copertura del motore del tetto scorrevole (8) deve essere ordinata a parte a seconda del colore dell'equipaggiamento (Nr. art. vedi ETK/microfilm).◄

7 Microfono (7)

8 Copertura motore tetto scorrevole (8)

source: www.ow.no

E

Solo vetture <u>senza</u> tetto scorrevole.◄

9 Copertura microfono (9) ..... montarla sul soffitto della vettura. Per fare questo ritagliare centralmente, facendo molta attenzione, il settore (23) per la copertura del microfono (9) con distanza **a** dalla luce di lettura (24).

a = 45 mm
b = 127 mm
c = 67 mm

10 Cornice (10)

11 Telaio di fissaggio (11)..... spingerlo attraverso il foro (23) sotto il soffitto della vettura. Infilare la cornice (10) nel foro (23) e bloccarla con il telaio di fissaggio (11). Infilare il microfono (7) nella copertura del microfono (9) (tenere conto della freccia sul microfono - la freccia deve essere rivolta nel senso di marcia). Allacciare la derivazione **II/2** al microfono (7) vicino alla luce di lettura anteriore e infilare la copertura del microfono (9) nella cornice (10).

F

12 Eject-box (12) ..... inserirla nel bracciolo per telefono (25) e spingerla in giù finché i naselli di arresto si innestano.
Montare/allacciare:
- vetture con cambio automatico vedi capitolo 3.7.
- vetture con cambio manuale vedi capitolo 3.8.

Il bracciolo per telefono deve essere ordinato a parte a seconda del colore dell'equipaggiamento (Nr. art. vedi ETK/microfilm).◄

G

13 Interruttore di servizio (26) sostituirlo con l'interruttore di servizio con pulsante telefono.

Solo vetture con volante multifunzionale.◄

H

14 Graffa di fissaggio (27) ..... spingerla in giù.

15 MID (28) ..... spingerlo fuori in avanti e sostituirlo con il display multi-informativo con pulsante di servizio telefono.

Il display multi-informativo con pulsante di servizio telefono deve essere ordinato a parte!◄

Source: www.ow.no

2 Instalación

Indicaciones
Tener en cuenta las indicaciones de seguridad del capítulo 1.
La instalación de accesorios se basa en las conocidas informaciones del taller. En los capítulos 2 y 3 se describen detalladamente los pasos de trabajo que cambian.

Trabajos previos ..... véase capítulo 31.

¡Desplegar la hoja 17 plegada!

A

1 Arneses de cables adicionales (I-V) ..... colocación/conexión, véase capítulo 3.4.
Visión de conjunto de las conexiones:
- del cable de unión/arnés de cables del micrófono/ arnés de cables del altavoz, véase el capítulo 3.2.
- del módulo de conmutación, véase el capítulo 3.3.

B

Sólo vehículos sin soporte principal de audio.◄

2 Placa de base (2) ..... montarla con la interfaz base (3) y el amplificador (4) en el maletero a la izquierda, véase capítulo 3.5.

3 Interfaz base (3)
4 Amplificador (4)

C

Sólo vehículos con soporte principal de audio.◄

5 Ángulo de retención (5) ..... montarlo con la interfaz base (3) y el amplificador (4) en el maletero a la izquierda en el soporte principal de audio (21), véase capítulo 3.6.

D

Sólo vehículos con techo corredizo.◄

6 Recubrimiento del micrófono (6) ..... y micrófono (7), introducirlos en el recubrimiento del motor del techo corredizo (8) (fijarse en el sentido de la flecha del micrófono, la flecha tiene que señalar en el sentido de la marcha). Introducir el interruptor del techo corredizo (22) en el recubrimiento del motor del techo corredizo (8). Conectar el interruptor (22) del techo corredizo. Conectar la ramificación **II/2** del arnés de cables del micrófono al micrófono (7) en la luz interior delantera. Montar el recubrimiento del motor del techo corredizo (8).

El recubrimiento del motor del techo corredizo (8) debe ser pedido por separado según el color del equipamiento (nº de pieza, véase el catálogo electrónico de piezas / microficha).◄

7 Micrófono (7)
8 Recubrimiento del motor del techo corredizo (8)

source: www.ow.no

E

Sólo vehículos sin techo corredizo.◄

9 Recubrimiento del micrófono (9) ..... montarlo en el techo interior del vehículo. Para ello, cortar cuidadosamente por el centro el recorte punzonado (23) para el recubrimiento del micrófono (9) con la distancia **a** de la luz interior (24).

a = 45 mm
b = 127 mm
c = 67 mm

10 Embellecedor (10)

11 Marco de retención (11)..... deslizarlo a través del recorte (23) bajo el techo interior del vehículo. Introducir el embellecedor (10) en el recorte (23) y asegurarlo con el marco de retención (11). Introducir el micrófono (7) en el recubrimiento del micrófono (9) (fijarse en el sentido de la flecha del micrófono – la flecha tiene que señalar en el sentido de la marcha). Conectar la ramificación **II/2** en el micrófono (7) en la luz interior delantera e introducir presionando el recubrimiento del micrófono (9) en el embellecedor (10).

F

12 Ejectbox (12) ..... colocarlo en el apoyabrazos central de teléfono y presionarlo hacia abajo hasta que las pestañas de sujeción queden enclavadas.
Montaje/conexión:
- vehículos con cambio de marchas automático, véase capítulo 3.7.
- vehículos con cambio de marchas manual, véase capítulo 3.8.

¡El apoyabrazos central de teléfono (25) debe ser pedido por separado según el color del equipamiento (nº de pieza, véase el catálogo electrónico de piezas/ microficha)!◄

G

13 Interruptor de mando (26) ..... sustituirlo por el interruptor de mando con tecla de teléfono.

Sólo vehículos con volante multifunción.◄

H

14 Grapa de retención (27) ..... presionarla hacia abajo.

15 MID (28) ..... extraerla presionando hacia delante y sustituirla por la pantalla de informaci–n mœltiple con tecla de mando para teléfono.

¡La pantalla de información múltiple con tecla de mando para teléfono debe ser pedida por separado!◄

source: www.ow.no

2 Montagem

Observações
Respeite as indicações de segurança do capítulo 1.
A montagem de acessórios deverá ser levada a cabo de acordo com as instruções das já conhecidas informações para as oficinas. As operações que devem ser levadas a cabo de forma diferente da indicada na documentação acima referida encontram-se exaustivamente descritas nos capítulos 2 e 3.

Trabalhos de preparação necessários ..... consulte o capítulo 31.

Abra a página desdobrável 17.

A

1 Assente e ligue as cablagens adicionais (I-V)..... consulte o capítulo 3.4.
Assentamento/ligação de cablagens adicionais:
- Cabos de ligação / cablagem do microfone / cablagem dos altifalantes, consulte o capítulo 3.2.
- Módulo de comutação consulte o capítulo 3.3.

B

Só nos veículos sem suporte básico de áudio.◄

2 Monte a placa de base (2)..... com a interface de base (3) e o compensador de linha (4), no porta-bagagens do veículo, do lado esquerdo, consulte o capítulo 3.5.

3 Interface de base (3)
4 Compensador de linha (4)

C

Só nos veículos com suporte básico de áudio.◄

5 Monte a cantoneira de fixação (5) ..... com a interface básica (3) e o compensador de linha (4) no porta-bagagens, do lado esquerdo, no suporte básico de áudio (21), consulte o capítulo 3.6.

D

Só nos veículos com tecto de abrir.◄

6 Encaixe por pressão a cobertura do microfone (6)... e o microfone (7) na cobertura do motor do tecto de abrir (8) (tenha em atenção a seta inscrita no microfone - a seta tem de apontar para a direcção de deslocação). Encaixe por pressão o interruptor do tecto de abrir (22) na cobertura do motor do tecto de abrir (8). Ligue o interruptor do tecto de abrir (22). Ligue a derivação **II/2** da cablagem do microfone ao microfone, ao pé da luz interior na parte da frente. Monte a cobertura no motor do tecto de abrir (8).

A cobertura do motor do tecto de abrir (8) tem de ser encomendada em separado, em função da cor do equipamento do veículo (consulte o catálogo de componentes ETK / MF).◄

7 Microfone (7)
8 Cobertura do motor do tecto de abrir (8)

source: www.ow.no

E

Só nos veículos <u>sem</u> tecto de abrir.◄

9 Monte a cobertura do microfone (9) ..... no tejadilho do veículo. Para tal deverá abrir a meio, com todo o cuidado, o recorte (23) para a cobertura do microfone (9), a qual deverá ficar à distância **a** da luz interior (24).

a = 45 mm
b = 127 mm
c = 67 mm

10 Painel (10)

11 Introduza a armação de fixação (11) ..... através da abertura (23) por baixo do tejadilho do veículo. Encaixe por pressão o painel (10) na abertura (23) e prenda-a com a armação de fixação (11). Encaixe por pressão o microfone (7) na cobertura do microfone (9) (tenha em atenção a seta inscrita no microfone - a seta tem de ficar a apontar para a direcção de deslocação). Ligue a derivação **II/2** ao microfone (7), ao pé da luz interior da parte da frente, e encaixe por pressão a cobertura do microfone (9) no painel (10).

F

12 Coloque a ejectbox (12) ..... no apoio para os braços central para montagem do telefone (25) e pressione para baixo, até as patilhas de fixação ficarem presas.
Montagem / ligação:
- veículo com caixa de velocidades automática, consulte o capítulo 3.7.
- veículos com caixa de velocidades manual, consulte o capítulo 3.8.

O apoio para os braços central para montagem do telefone tem de ser encomendado em separado, em função da cor do interior do veículo (consulte o catálogo de componentes ETK / MF).◄

G

13 Substitua o interruptor de comando (26) ..... pelo interruptor de comando com tecla de comando do telefone.

Só para os veículos com volante multifuncional.◄

H

14 Pressione o grampo de retenção (27) ..... para baixo.

15 Desencaixe o MID, ... empurrando-o para a frente, e substitua-o pelo MID com tecla de comando do telefone.

O MID com tecla de comando do telefone terá de ser encomendado em separado.◄

Source: www.ow.no

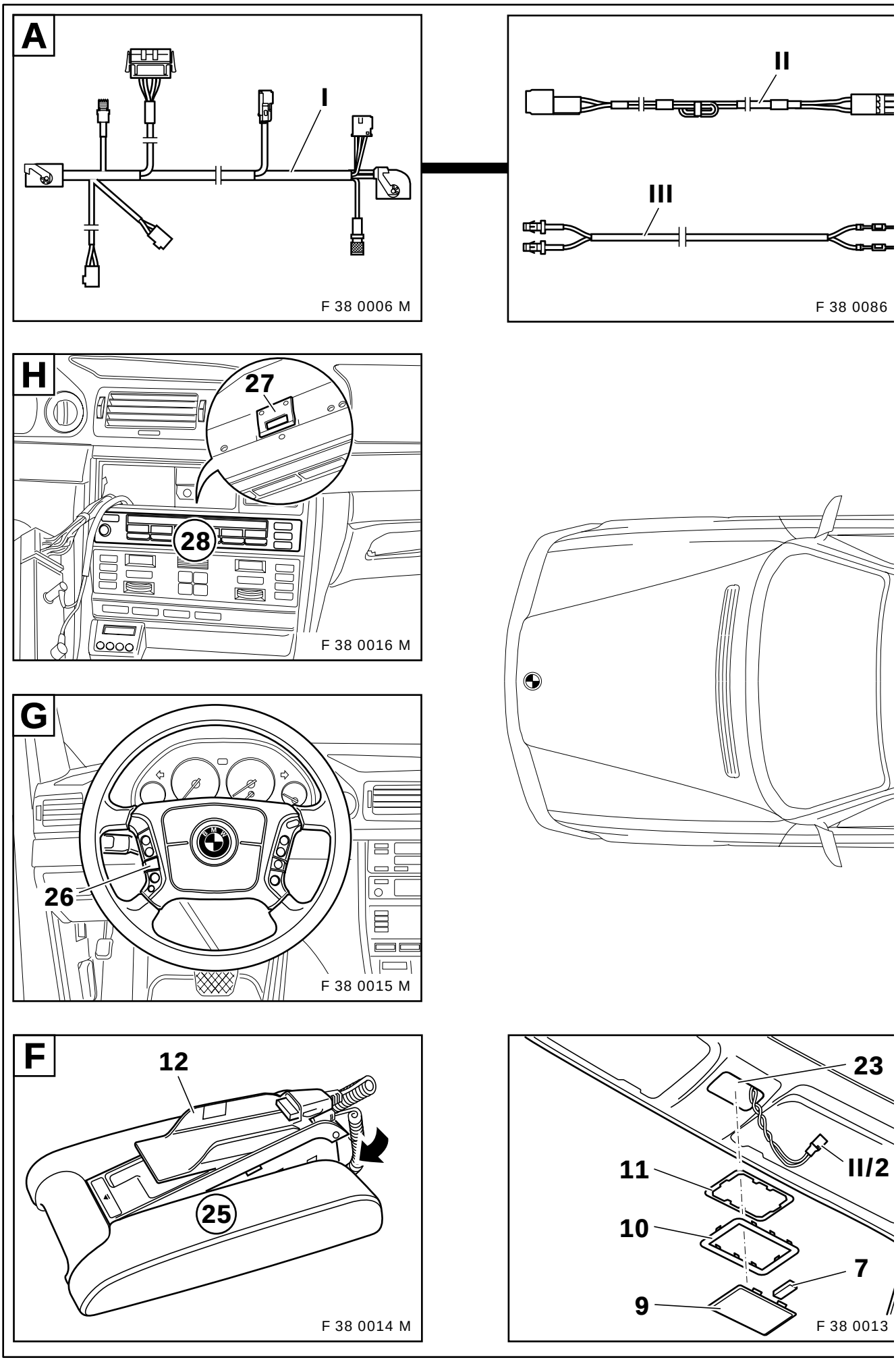

source: www.ow.no

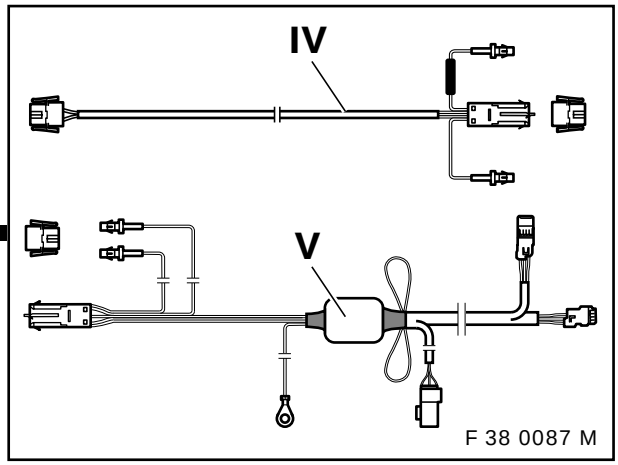

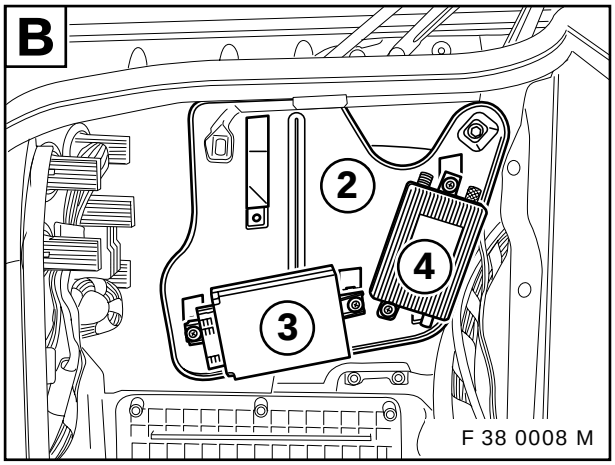

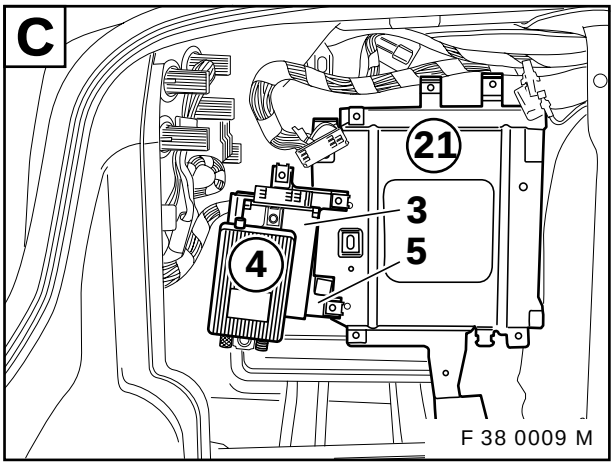

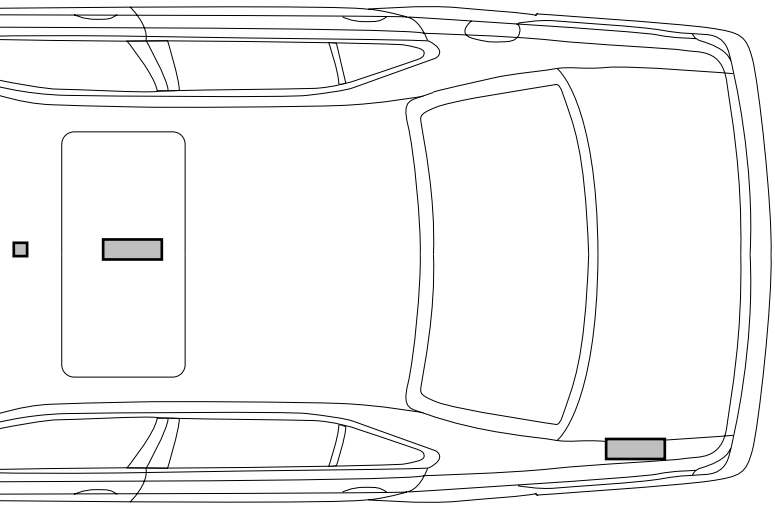

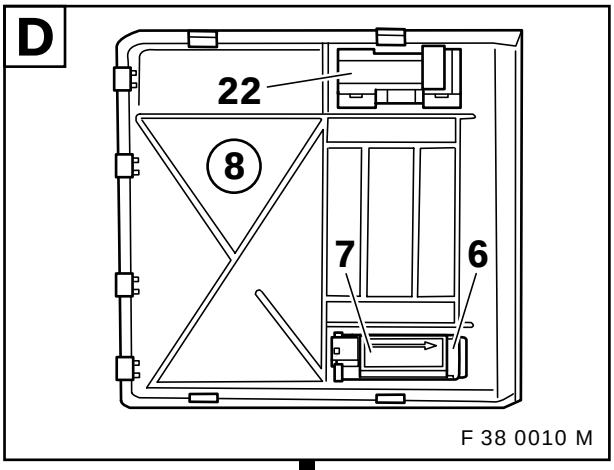

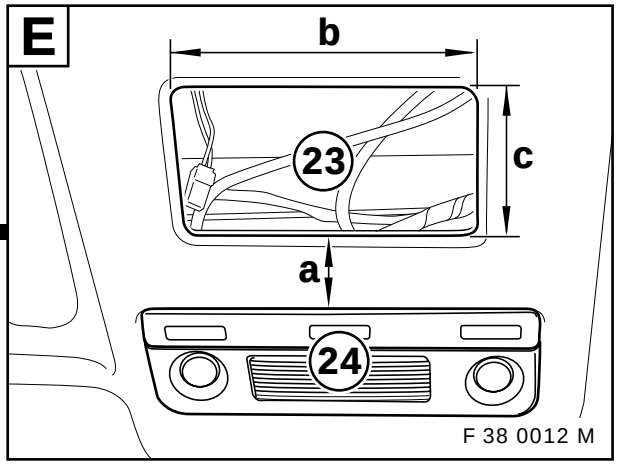

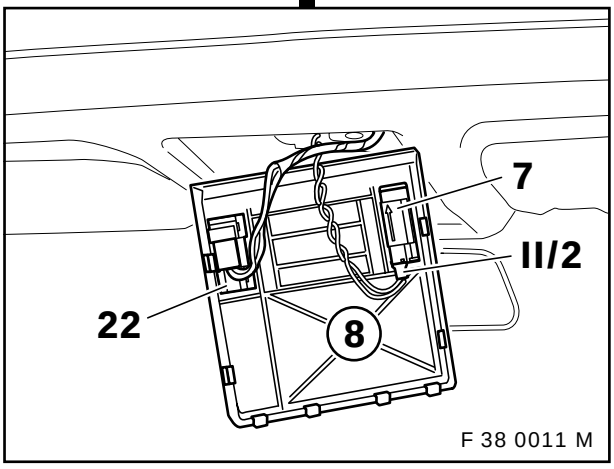

F 38 0085 M

source: www.ow.no

3 Einbauhinweise

	Inhalt	Seite
31	Vorarbeiten	3-3
3.2	Anschlußübersicht Verbindungsleitung/Mikrofonkabelbaum/Lautsprecherkabelbaum	3-4
3.3	Anschlußübersicht Umschaltmodul	3-21
3.4	Zusatzkabelbäume verlegen/anschließen	3-31
3.41	Zusatzkabelbäume verlegen	3-31
3.4.2	Zusatzkabelbäume anschließen	3-41
3.5	Grundplatte einbauen (Fzg. ohne Grundträger Audio)	3-59
3.6	Haltewinkel einbauen (Fzg. mit Grundträger Audio)	3-69
3.7	Ejectbox einbauen/anschließen (Fzg. mit Automatikgetriebe)	3-79
3.8	Ejectbox einbauen/anschließen (Fzg. mit Schaltgetriebe)	3-89
3.9	Codierung, abschließende Arbeiten	3-99

3 Installation notes

	Contents	Page
31	Preparatory work	3-5
3.2	Connection overview of connection cable/microphone wiring harness/speaker wiring harness	3-6
3.3	Connection overview of switch module	3-22
3.4	To lay and connect additional wiring harnesses	3-32
3.41	To lay additional wiring harnesses	3-32
3.4.2	To and connect additional wiring harnesses	3-43
3.5	To install the base plate (cars without audio base support)	3-60
3.6	To install the support bracket (cars with audio base support)	3-70
3.7	To install/connect eject box (cars with automatic transmission)	3-80
3.8	To install/connect eject box (cars with manual transmission)	3-90
3.9	Coding, concluding workn	3-100

3 Recommandations concernant le montage

	Sommaire	Page
31	Travaux préliminaires	3-7
3.2	Tableau des raccordements fil de raccordement - faisceau de câbles du micro - faisceau de câbles du haut-parleur	3-8
3.3	Tableau des raccordements du module de commutation	3-23
3.4	Pose et raccordement des faisceaux de câbles complémentairesen	3-33
3.41	Pose des faisceaux de câbles complémentaires	3-33
3.4.2	Raccordement des faisceaux de câbles complémentaires	3-45
3.5	Installation de la plaque de montage (sur les voitures sans support audio de base)	3-61
3.6	Installation de l'équerre-support (sur les voitures avec support audio de base)	3-71
3.7	Installation et raccordement de l'Ejectbox (voitures à boîte automatique)	3-81
3.8	Installation et raccordement de l'Ejectbox (voitures à boîte manuelle)	3-91
3.9	Codage, travaux de finition	3-101

3 Montageaanwijzingen

	Inhoud	Bladzijde
31	Werkzaamheden vooraf	3-9
3.2	Aansluitingsoverzicht verbindingsleiding/microfoonkabelbundel/luidsprekerkabelbundel	3-10
3.3	Aansluitingsoverzicht omschakelmodule	3-24
3.4	Extra kabelbundels monteren/aansluiten	3-34
3.41	Extra kabelbundels monteren	3-34
3.4.2	Extra kabelbundels aansluiten	3-47
3.5	Basisplaat inbouwen (auto's zonder basishouder audio)	3-62
3.6	Hoekhouder inbouwen (auto's met basisdrager audio)	3-72
3.7	Ejectbox inbouwen/aansluiten (auto's met automatische versnelling)	3-82
3.8	Ejectbox inbouwen/aansluiten (auto's met versnellingsbak)	3-92
3.9	Codering, werkzaamheden ter beëindiging	3-102

source: www.ow.no

3 Monteringsinstruktioner

	Innehåll	Sida
31	Förarbeten	3-11
3.2	Kopplingsöversikt anslutningskabel/mikrofonkabelstam/högtalarkabelstam	3-12
3.3	Kopplingsöversikt omkopplingsmodul	3-25
3.4	Dra/ansluta extrakabelstammar	3-35
3.41	Dra extrakabelstammar	3-35
3.4.2	Ansluta extrakabelstammar	3-49
3.5	Montera grundplatta (fordon utan grundhållare ”audio”)	3-64
3.6	Montera vinkelhållare (fordon med grundhållare ”audio”)	3-73
3.7	Montera/ansluta ejectbox (fordon med automatväxellåda)	3-83
3.8	Montera/ansluta ejectbox (fordon med växellåda)	3-93
3.9	Kodning, avslutande arbeten	3-103

3 Avvertenze per il montaggio

	Indice	Pagina
31	Lavori preliminari	3-13
3.2	Panoramica allacciamenti cavo di collegamento/pettine del cavo microfono/pettine del cavo altoparlante	3-14
3.3	Panoramica allacciamenti modulo di commutazione	3-26
3.4	Posare/allacciare i pettini dei cavi supplementari	3-36
3.41	Posare i pettini dei cavi supplementari	3-36
3.4.2	Allacciare i pettini dei cavi supplementari	3-51
3.5	Montare la piastra base (vetture senza supporto base sistema audio)	3-65
3.6	Montare squadra di fissaggio (vetture con supporto base sistema audio)	3-74
3.7	Montare/allacciare la eject-box (vetture con cambio automatico)	3-84
3.8	Montare/allacciare eject-box (vetture con cambio manuale)	3-94
3.9	Codificazione, lavori conclusivi	3-104

3 Indicación para la instalación

	Contenido	Página
31	Trabajos previos	3-15
3.2	Visión de conjunto de las conexiones del cable de unión/arnés de cables del micrófono/arnés de cables del altavoz	3-16
3.3	Visión de conjunto de las conexiones del módulo de conmutación	3-27
3.4	Colocación/conexión de los arneses de cables adicionales	3-37
3.41	Colocación de los arneses de cables adicionales	3-37
3.4.2	Conexión de los arneses de cables adicionales	3-53
3.5	Montaje de la placa de base (vehículos sin soporte principal de audio)	3-66
3.6	Montaje del ángulo de retención (vehículos con soporte principal de audio)	3-75
3.7	Montaje/conexión de la Ejectbox (vehículos con cambio de marchas automático)	3-85
3.8	Montaje/conexión de la Ejectbox (vehículos con cambio de marchas manual)	3-95
3.9	Codificación, trabajos finales	3-105

3 Instruções de montagem

	Índice	Página
31	Trabalhos de preparação necessários	3-17
3.2	Esquema de ligações dos cabos de ligação/da cablagem do microfone/da cablagem do altifalante	3-18
3.3	Esquema de ligações do módulo de comutação	3-28
3.4	Assentamento/ligação de cablagens adicionais	3-38
3.41	Assentamento de cablagens adicionais	3-38
3.4.2	Ligação de cablagens adicionais	3-55
3.5	Montagem da placa de base (veículos sem suporte básico de áudio)	3-67
3.6	Montagem da cantoneira de fixação	3-76
3.7	Montagem/ligação da ejectbox (veículos com caixa de velocidades automática)	3-86
3.8	Montagem/ligação da ejectbox (veículos com caixa de velocidades manual)	3-96
3.9	Codificação e trabalhos finais	3-106

source: www.ow.no

31 Vorarbeiten

Fehlerspeicher ausdrucken.
Batterie abklemmen.
Kofferraumverkleidung Fahrerseite ausbauen.
Rücksitzbank komplett ausbauen.
C-Säulenverkleidungen ausbauen.
Hutablage ausbauen.
Haltegriffe Fahrerseite ausbauen.
Innenleuchte vorn ausbauen.
Sonnenblenden ausbauen.
Einstiegsleisten Fahrerseite ausbauen.
Türtrennstecker Fahrerseite ausbauen (nur Fzg. ohne BMW Hifi-System Professional DSP).
B-Säulenverkleidungen ausbauen.
A-Säulenverkleidung im Fußraum Fahrerseite ausbauen (nur Fzg. ohne BMW Hifi-System Professional DSP).
Instrumentenverkleidung im Fußraum Fahrerseite ausbauen (nur Fzg. ohne BMW Hifi-System Professional DSP).
Fahrersitz ausbauen.
Radio ausbauen (nur Fzg. ohne Bordmonitorradio).
Mittelkonsole ausbauen.
Airbag ausbauen (nur Fzg. mit Multi-Funktions-Lenkrad).

Zurück zu Kapitel 2

source: www.ow.no

3.2 Anschlußübersicht Verbindungsleitung/Mikrofonkabelbaum/ Lautsprecherkabelbaum

Klappseite 19 ausklappen!

Pos.	Bezeichnung	Signal	Kabelfarbe Querschnitt	Anschlußort im Fahrzeug
I	**Verbindungsleitung**	–	–	
I/1	Schwarz/weißes 3poliges Buchsengehäuse X2759	–	–	Abzweig **II/1** vom Mikrofonkabelbaum **II** im Kofferraum links
I/2	54poliges Buchsengehäuse X4038	–	–	Basisinterface im Kofferraum links
I/3	Antennenbuchse Mini UHF	–	–	Leitungskompensator im Kofferraum links
I/4	12poliges Buchsengehäuse	–	–	12poliger weißer Telefon SA-Stecker X400 bei der linken Heckleuchte
I/5	6poliges Buchsengehäuse X3495 (zweireihig)	–	–	an der Verbindungsleitung zurückbinden
I/6	6poliges Buchsengehäuse X4484	–	–	an der Verbindungsleitung zurückbinden
I/7	18poliges Buchsengehäuse	–	–	18poliges Stiftgehäuse X4039 an der Ejectbox
I/8	Antennenstecker Mini UHF	–	–	Antennenbuchse an der Ejectbox
I/9	Schwarzes 3poliges Buchsen-gehäuse X1765	–	–	3poliges Stiftgehäuse am Leitungskompensator im Kofferraum links
II	**Mikrofonkabelbaum**	–	–	
II/1	3poliges Stiftgehäuse	–	–	Abzweig **I/1** von Verbindungsleitung **I**
II/2	3poliges Buchsengehäuse	–	–	Mikrofon B400 bei Innenleuchte vorn
III	**Lautsprecherkabelbaum**		(0,75 mm^2)	**nur Fzg. ohne BMW Hifi-System Professional DSP und ohne Vorverkabelung des Lautsprechers**
III/1	Buchsenkontakt	TELNF+	schwarz/weiß	Schwarzes 12poliges Buchsengehäuse X322, Steckplatz Nr. 9
III/2	Buchsenkontakt	TELNF-	schwarz/braun	Schwarzes 12poliges Buchsengehäuse X322, Steckplatz Nr. 10
III/3	Stiftkontakt	TELNF+	schwarz/weiß	**LHD-Fzg.:** Türtrennstecker X18196, Steckplatz Nr. 6 **RHD-Fzg.:** Türtrennstecker X18198, Steckplatz Nr. 6
III/4	Stiftkontakt	TELNF-	schwarz/braun	**LHD-Fzg.:** Türtrennstecker X18196, Steckplatz Nr. 2 **RHD-Fzg.:** Türtrennstecker X18198, Steckplatz Nr. 2

Zurück zu Kapitel 2

source: www.ow.no

31 Preparatory work

Print out the error memory.
Disconnect the battery.
Remove boot trim on the driver's side.
Remove the complete rear seat bench.
Remove C pillar trims.
Remove the rear window shelf.
Remove the grab handles on driver's side.
Remove the front interior light.
Remove the sun visors.
Remove the door sill strips on driver's side.
Remove the door plug on the driver's side (cars without a BMW Professional DSP hi-fi system only).
Remove the B pillar trims.
Remove the A pillar trim in footwell on the driver's side (cars without a BMW Professional DSP hi-fi system only).
Remove the instrument trim in the footwell on the driver's side (cars without a BMW Professional DSP hi-fi system only).
Remove the driver's seat.
Remove the radio (cars without on-board monitor radio only).
Remove the centre console.
Remove the airbag (cars with multi-functional steering wheel only).

Go back to section 2

source: www.ow.no

3.2 Connection overview of connection cable/microphone wiring harness/ speaker wiring harness

Fold out folded page 19.

Item	Description	Signal	Cable colour Cross-section	Connection location in car
I	**Connection cable**	–	–	
I/1	Black/white 3-pin socket casing X2759	–	–	Branch **II/1** from microphone **II** in the boot, left-hand side
I/2	54-pin socket casing X4038	–	–	Base interface in the boot, left-hand side
I/3	Mini UHF aerial socket	–	–	Cable compensator in the boot, left-hand side
I/4	12-pin socket casing	–	–	12-pin white telephone SA plug X400 at the left-hand tail light
I/5	6-pin socket casing X3495 (dual-row)	–	–	Tie back at the connection cable
I/6	6-pin socket casing X4484	–	–	Tie back at the connection cable
I/7	18-pin socket casing	–	–	18-pin plug casing X4039 at the eject box
I/8	Mini UHF aerial socket	–	–	aerial socket at the eject box
I/9	Black 3-pin socket casing X1765	–	–	3-pin plug casing on cable compensator in the boot, left-hand side
II	**Microphone wiring harness**	–	–	
II/1	3-pin plug casing	–	–	Branch **I/1** from connection cable **I**
II/2	3-pin socket casing	–	–	Microphone B400 at interior light, front
III	**Speaker wiring harness**		(0.75 mm^2)	**Cars without a BMW Professional DSP hi-fi system and without prepared speaker cabling**
III/1	Socket contact	TELNF+	black/white	Black 12-pin socket casing X322, slot No. 9
III/2	Socket contact	TELNF-	black/brown	Black 12-pin socket casing X322, slot No. 10
III/3	Pin contact	TELNF+	black/white	**LHD car:** Door plug X18196, slot No. 6 **RHD car:** Door plug X18198, slot No. 6
III/4	Pin contact	TELNF-	black/brown	**LHD car:** Door plug X18196, slot No. 2 **RHD car:** Door plug X18198, slot No. 2

Go back to section 2

source: www.ow.no

31 Travaux préliminaires

Imprimer la mémoire d’anomalies.
Débrancher la batterie.
Déposer l’habillage du coffre à bagages côté conducteur.
Déposer entièrement la banquette arrière.
Déposer les habillages de la colonne C.
Déposer la plage arrière.
Déposer les poignées de maintien côté conducteur.
Déposer l’éclairage intérieur à l’avant.
Déposer les pare-soleils.
Déposer les barres de seuil côté conducteur.
Déposer le déconnecteur de prise de portière
(uniq. sur les voitures non équipées du système hi-fi BMW Professional DSP).
Déposer les habillages de la colonne B.
Déposer les habillages de la colonne A
(uniq. sur les voitures non équipées du système hi-fi BMW Professional DSP).
Déposer l’habillage du tableau d’instruments de la zone des pieds côté conducteur
(uniq. sur les voitures non équipées du système hi-fi BMW Professional DSP).
Déposer le siège conducteur.
Déposer l’autoradio (uniq. sur les voitures sans autoradio couplé au moniteur de bord).
Déposer la console centrale.
Déposer l’airbag (uniq. sur les voitures avec volant multifonctions).

Retour au chapitre 2

source: www.ow.no

3.2 Tableau des raccordements «fil de raccordement - faisceau de câbles du micro - faisceau de câbles du haut-parleur»

Déplier le rabat 19 !

Rep.	Dénomination	Signal	Couleur de câble Section	Emplacement du branchement sur la voiture
I	**Fil de raccordement**	–	–	
I/1	Boîtier à douilles noir-blanc 3 pôles X2759	–	–	dérivation **II/1** du faisceau de câbles du micro **II** dans le coffre côté gauche
I/2	Boîtier à douilles 54 pôles X4038	–	–	interface de base dans le coffre côté gauche
I/3	Douille d'antenne mini UHF	–	–	compensateur de ligne dans le coffre côté gauche
I/4	Boîtier à douilles 12 pôles	–	–	fiche téléphone SA 12 pôles blanches X400 près du feu arrière gauche
I/5	Boîtier à douilles 6 pôles X3495 (à double rangée)	–	–	replier sur le fil de raccordement
I/6	Boîtier à douilles 6 pôles X4484	–	–	replier sur le fil de raccordement
I/7	Boîtier à douilles 18 pôles	–	–	porte-languettes 18 pôles X4039 sur l'Ejectbox
I/8	Douille d'antenne mini UHF	–	–	douille d'antenne sur l'Ejectbox
I/9	Boîtier à douilles 3 pôles noir X1765	–	–	porte-languettes 3 pôles sur le compensateur de ligne dans le coffre côté gauche
II	**Faisceau de câbles du micro**	–	–	
II/1	Porte-languettes 3 pôles	–	–	dérivation **I/1** du fil de raccordement **I**
II/2	Boîtier à douilles 3 pôles	–	–	micro B400 près de l'éclairage intérieur avant
III	**Faisceau de câbles du haut-parleur**		(0,75 mm^2)	**uniq. sur les voitures non équipées du système hi-fi BMW Professional DSP et sans précâblage du haut-parleur**
III/1	Douille	TELNF+	noir/blanc	boîtier à douilles 12 pôles noir X322, emplacement n° 9
III/2	Douille	TELNF-	noir/marron	boîtier à douilles 12 pôles noir X322, emplacement n° 10
III/3	Languette	TELNF+	noir/blanc	**voit. à dir. à g. :** déconnect. de prise de port. X18196, empl. n° 6 **voit. à dir. à dr. :** déconnect. de prise de port. X18198, empl. n° 6
III/4	Languette	TELNF-	noir/marron	**voit. à dir. à g. :** déconnect. de prise de port. X18196, empl. n° 2 **voit. à dir. à dr. :** déconnect. de prise de port. X18198, empl. n° 2

Retour au chapitre 2

source: www.ow.no

31 Werkzaamheden vooraf

Foutengeheugen uitdraaien.
Accu afklemmen.
Kofferruimtebekleding aan bestuurderszijde verwijderen.
Achterbank compleet uit de auto nemen.
C-stijlbekledingen verwijderen.
Hoedenplank wegnemen.
Handgrepen bestuurderszijde verwijderen.
Interieurverlichting vóór verwijderen.
Zonnekleppen uit de auto nemen.
Instaplijsten bestuurderszijde verwijderen.
Portierscheidingsstekker bestuurderszijde verwijderen (alleen auto's zonder BMW hifi-syteem Professional DSP).
B-stijlbekledingen verwijderen.
A-stijlbekleding in de voetruimte aan bestuurderszijde verwijderen
(alleen auto's zonder BMW hifi-syteem Professional DSP).
Instrumentenafdekking in voetruimte aan bestuurderszijde verwijderen
(alleen auto's zonder BMW hifi-syteem Professional DSP).
Bestuurdersstoel uit de auto nemen.
Radio verwijderen (alleen auto's zonder boordmonitorradio).
Middenconsole verwijderen.
Airbag uit de auto nemen (alleen auto's met multifunctioneel stuurwiel).

Terug naar hoofdstuk 2

source: www.ow.no

3.2 Aansluitingsoverzicht verbindingsleiding/microfoonkabelbundel/ luidsprekerkabelbundel

Vouwbladzijde 19 openklappen!

Pos.	Naam	Signaal	Kabelkleur Doorsnede	Plaats van aansluiting in de auto
I	**Verbindingsleiding**	–	–	
I/1	Zwart/wit 3-polig contrastekker-huis X2759	–	–	Aftakking **II/1** van microfoonkabelbundel **II** in kofferruimte links
I/2	54-polig contrastekkerhuis X4038	–	–	Basisinterface in kofferruimte links
I/3	Antennebus Mini UHF	–	–	Leidingcompensator in kofferruimte links
I/4	12-polig contrastekkerhuis	–	–	12-polige witte telefoon optie-stekker X400 bij het linker achterlicht
I/5	6-polig contrastekkerhuis X3495 (twee rijen)	–	–	Op de verbindingsleiding wegbinden
I/6	6-polig contrastekkerhuis X4484	–	–	Op de verbindingsleiding wegbinden
I/7	18-polig contrastekkerhuis	–	–	18-polig pinhuis X4039 op de ejectbox
I/8	Antennebus Mini UHF	–	–	Antennebus op de ejectbox
I/9	Zwart 3-polig contrastekkerhuis X1765	–	–	3-polig pinhuis op de leidingcompensator in kofferruimte links
II	**Microfoonkabelbundel**	–	–	
II/1	3-polig pinhuis	–	–	Aftakking **I/1** van verbindingsleiding **I**
II/2	3-polig contrastekkerhuis	–	–	Microfoon B400 bij interieurverlichting vóór
III	**Luidsprekerkabelbundel**		(0,75 mm^2)	**Alleen auto's zonder BMW hifi-systeem Professional DSP en zonder voorverkabeling van de luidspreker**
III/1	Contrastekker	TELNF+	zwart/wit	Zwart 12-polig contrastekkerhuis X322, aansluiting nr. 9
III/2	Contrastekker	TELNF-	zwart/bruin	Zwart 12-polig contrastekkerhuis X322, aansluiting nr. 10
III/3	Pincontact	TELNF+	zwart/wit	**LHD auto's:** portierscheidingsstekker X18196, aansluiting nr. 6 **RHD auto's:** portierscheidingsstekker X18198, aansluiting nr. 6
III/4	Pincontact	TELNF-	zwart/bruin	**LHD auto's:** portierscheidingsstekker X18196, aansluiting nr. 2 **RHD auto's:** portierscheidingsstekker X18198, aansluiting nr. 2

Terug naar hoofdstuk 2

source: www.ow.no

31 Förarbeten

Skriv ut felminnet.
Koppla från batteriet.
Demontera panelen i bagageutrymmet på förarsidan.
Demontera baksätet.
Demontera panelen på C-stolpen.
Demontera hatthyllan.
Demontera handtaget på förarsidan.
Demontera innerbelysningen fram.
Demontera solskärmarna.
Demontera tröskellisten på förarsidan.
Demontera dörrkontakten på förarsidan (endast fordon utan BMW Hifi Professional DSP).
Demontera panelen på B-stolpen.
Demontera panelen på A-stolpen i fotutrymmet på förarsidan (endast fordon utan BMW Hifi Professional DSP).
Demontera instrumentpanelen i fotutrymmet på förarsidan (endast fordon utan BMW Hifi-System Professional DSP).
Demontera förarsätet.
Demontera radion (fordon utan färddatorradio).
Demontera mittkonsolen.
Demontera airbagen (endast fordon med multifunktionsratt).

Gå tillbaka till kapitel 2

source: www.ow.no

3.2 Kopplingsöversikt anslutningskabel/mikrofonkabelstam/ högtalarkabelstam

Veckla ut utviksbladet 19!

Pos.	Beteckning	Signal	Kabelfärg/ kabelarea	Anslutningsplats på fordonet
I	**Anslutningskabel**	–	–	
I/1	Svart/vitt 3-poligt hylshus X2759	–	–	Förgrening **II/1** från mikrofonkabelstam **II** på vänster sida i bagageutrymmet
I/2	54-poligt hylshus X4038	–	–	Gränssnitt på vänster sida i bagageutrymmet
I/3	Antennhylsa mini UHF	–	–	Ledningskompensator på vänster sida i bagageutrymmet
I/4	12-poligt hylshus	–	–	12-polig vitt telefon-SA-kontaktdon X400 vid vänster baklykta
I/5	6-poligt hylshus X3495 (tvåradigt)	–	–	Fästs upp vid anslutningskabeln
I/6	6-poligt hylshus X4484	–	–	Fästs upp vid anslutningskabeln
I/7	18-poligt hylshus	–	–	18-poligt stifthus X4039 vid ejectboxen
I/8	Antennhylsa mini UHF	–	–	Antennhylsan vid ejectboxen
I/9	Svart 3-poligt hylshus X1765	–	–	3-poligt stifthus vid ledningskompensatorn på vänster sida i bagageutrymmet
II	**Mikrofonkabelstam**	–	–	
II/1	3-poligt stifthus	–	–	Förgrening **I/1** från anslutningskabel **I**
II/2	3-poligt hylshus	–	–	Mikrofon B400 vid innerbelysningen fram
III	**Högtalarkabelstam**		(0,75 mm^2)	**Endast fordon utan BMW Hifi Professional DSP och utan förmonterad högtalarkabelstam**
III/1	Kontakthylsa	TELNF+	svart/vit	Svart, 12-poligt hylshus X322, pol 9
III/2	Kontakthylsa	TELNF-	svart/brun	Svart, 12-poligt hylshus X322, pol 10
III/3	Kontaktstift	TELNF+	svart/vit	**Vänsterstyrda fordon:** Dörrkontakt X18196, pol 6 **Högerstyrda fordon:** Dörrkontakt X18198, pol 6
III/4	Kontaktstift	TELNF-	svart/brun	**Vänsterstyrda fordon:** Dörrkontakt X18196, pol 2 **Högerstyrda fordon:** Dörrkontakt X18198, pol 2

Gå tillbaka till kapitel 2

source: www.ow.no

31 Lavori preliminari

Stampare memoria errori.
Scollegare batteria.
Smontare rivestimento bagagliaio lato guida.
Smontare sedile posteriore completo.
Smontare rivestimenti colonna C.
Smontare cappelliera.
Smontare maniglie di sostegno lato guida.
Smontare luce di lettura anteriore.
Smontare schermi parasole.
Smontare batticalcagni lato guida.
Smontare spina esclusione porta (solo vetture senza HiFi-System BMW Professional DSP).
Smontare rivestimenti colonna B.
Smontare rivestimento colonna A nella zona piedi lato guida
(solo vetture senza HiFi-System BMW Professional DSP).
Smontare rivestimento strumenti nella zona piedi lato guida
(solo vetture senza HiFi-System BMW Professional DSP).
Smontare sedile di guida.
Smontare autoradio (solo vetture senza autoradio con monitor di bordo).
Smontare console centrale.
Smontare airbag (solo vetture con volante multifunzionale).

Tornare al capitolo 2

source: www.ow.no

3.2 Panoramica allacciamenti cavo di collegamento/pettine del cavo microfono/pettine del cavo altoparlante

Aprire la pagina pieghevole 19!

Voce	Descrizione	Segnale	Colore del cavo / Sezione	Punto di collegamento sulla vettura
I	**Cavo di collegamento**	–	–	
I/1	Scatola di presa tripolare nera/bianca X2759	–	–	derivazione **II/1** del pettine del cavo del microfono **II** nel bagagliaio a sinistra
I/2	Scatola di presa a 54 poli X4038	–	–	interfaccia base nel bagagliaio a sinistra
I/3	Boccola antenna Mini UHF	–	–	compensatore di linea nel bagagliaio a sinistra
I/4	Scatola di presa a 12 poli	–	–	spina optional a 12 poli bianca X400 per telefono presso il fanale posteriore sinistro
I/5	Scatola di presa a 6 poli X3495 (a due file)	–	–	legare all'indietro sul cavo di collegamento
I/6	Scatola di presa a 6 poli X4484	–	–	legare all'indietro sul cavo di collegamento
I/7	Scatola di presa a 18 poli	–	–	scatola a spina a 18 poli X4039 sulla eject-box
I/8	Spina antenna Mini UHF	–	–	boccola antenna sulla eject-box
I/9	Scatola di presa tripolare nera X1765	–	–	scatola a spina tripolare sul compensatore di linea nel bagagliaio a sinistra
II	**Pettine del cavo del microfono**	–	–	
II/1	Scatola a spina tripolare	–	–	derivazione **I/1** del cavo di collegamento **I**
II/2	Scatola di presa tripolare	–	–	microfono B400 presso la luce di lettura anteriore
III	**Pettine del cavo dell'altoparlante**		(0,75 mm^2)	**solo vetture senza HiFi-System BMW Professional DSP e senza precablaggio dell'altoparlante**
III/1	Contatto a boccola	TELNF+	nero/bianco	scatola di presa a 12 poli nera X322, posto d'innesto nr. 9
III/2	Contatto a boccola	TELNF-	nero/marrone	scatola di presa a 12 poli nera X322, posto d'innesto nr. 10
III/3	Contatto a spina	TELNF+	nero/bianco	**vetture LHD:** spina esclusione porta X18196, posto d'innesto Nr. 6 **vetture RHD:** spina esclusione porta X18198, posto d'innesto Nr. 6
III/4	Contatto a spina	TELNF-	nero/marrone	**vetture LHD:** spina esclusione porta X18196, posto d'innesto Nr. 2 **vetture RHD:** spina esclusione porta X18198, posto d'innesto Nr. 2

Tornare al capitolo 2

source: www.ow.no

31 Trabajos previos

Imprimir la memoria de errores.
Desembornar la batería.
Desmontar el carenado del maletero del lado del conductor.
Desmontar el banco del asiento posterior completo.
Desmontar los carenados de la columna C.
Desmontar la bandeja posterior.
Desmontar las empuñaduras de sujeción del lado del conductor.
Desmontar la luz interior delantera.
Desmontar los parasoles.
Desmontar los listones de puerta del lado del conductor.
Desmontar el conector de apertura de puerta del lado del conductor
(sólo vehículos sin BMW HiFi-System Professional DSP).
Desmontar los carenados de la columna B.
Desmontar los carenados de la columna A del hueco inferior del lado del conductor
(sólo vehículos sin BMW HiFi-System Professional DSP).
Desmontar el carenado del cuadro de instrumentos del hueco inferior del lado del conductor
(sólo vehículos sin BMW HiFi-System Professional DSP).
Desmontar el asiento del conductor.
Desmontar la radio (sólo vehículos sin radio de monitor a bordo).
Desmontar la consola central.
Desmontar el Airbag (sólo vehículos con volante multifunción).

Volver al capítulo 2

source: www.ow.no

3.2 Visión de conjunto de las conexiones del cable de unión/arnés de cables del micrófono/arnés de cables del altavoz

¡Desplegar la hoja 19 plegada!

Pos.	Descripción	Señal	Color/ perfil del cable	Lugar de conexión en el vehículo
I	**Cable de unión**	–	–	
I/1	Regleta de hembrilla de 3 polos negra/blanca X2759	–	–	Ramificación **II/1** del arnés de cables del micrófono **II** en el maletero a la izquierda
I/2	Regleta de hembrilla de 54 polos X4038	–	–	Interfaz base en el maletero a la izquierda
I/3	Hembrilla de antena mini UHF	–	–	Amplificador en el maletero a la izquierda
I/4	Regleta de hembrilla de 12 polos	–	–	Conector de 12 polos blanco X400 del equipamiento especial del teléfono en la luz posterior izquierda
I/5	Regleta de hembrilla de 6 polos X3495 (en dos filas)	–	–	Doblar y atar al cable de unión
I/6	Regleta de hembrilla de 6 polos X4484	–	–	Doblar y atar al cable de unión
I/7	Regleta de hembrilla de 18 polos	–	–	Cuerpo de clavija de 18 polos X4039 en la Ejectbox
I/8	Conector de antena mini UHF	–	–	Hembrilla de antena en la Ejectbox
I/9	Regleta de hembrilla de 3 polos negra X1765	–	–	Cuerpo de clavija de 3 polos del amplificador en el maletero a la izquierda
II	**Arnés de cables del micrófono**	–	–	
II/1	Cuerpo de clavija de 3 polos	–	–	Ramificación **I/1** del cable de unión **I**
II/2	Regleta de hembrilla de 3 polos	–	–	Micrófono B400 en la luz interior delantera
III	**Arnés de cables del altavoz**		(0,75 mm^2)	**Sólo vehículos sin BMW HiFi-System Professional DSP y sin precableado de altavoz**
III/1	Conector hembra	TELNF+	negro/blanco	Regleta de hembrilla de 12 polos negra X322, punto de conexión nº 9
III/2	Conector hembra	TELNF-	negro/marrón	Regleta de hembrilla de 12 polos negra X322, punto de conexión nº 10
III/3	Conector de clavija	TELNF+	negro/blanco	**Veh. vol. izda.:** conector apert. puerta X18196, pto. de conex. nº 6 **Veh. vol. dcha.:** conector apert. puerta X18198, pto. de conex. nº 6
III/4	Conector de clavija	TELNF-	negro/marrón	**Veh. vol. izda.:** conector apert. puerta X18196, pto. de conex. nº 2 **Veh. vol. dcha.:** conector apert. puerta X18198, pto. de conex. nº 2

Volver al capítulo 2

source: www.ow.no

31 Trabalhos de preparação necessários

Imprima a memória de erros.
Desligue a bateria.
Remova o revestimento do porta-bagagens do lado do condutor.
Desmonte completamente o banco traseiro.
Remova o revestimento da coluna C.
Desmonte a chapeleira.
Desmonte as pegas do lado do condutor.
Desmonte a luz interior da parte da frente.
Desmonte as palas.
Desmonte os estribos do lado do condutor.
Desmonte as fichas seccionadoras das portas do lado do condutor
(só nos veículos sem o sistema de alta-fidelidade da BMW Professional DSP).
Remova o revestimento da coluna B.
Remova o revestimento da coluna A na zona dos pés do lado do condutor
(só nos veículos sem o sistema de alta-fidelidade da BMW Professional DSP).
Remova o revestimento do painel de instrumentos na zona dos pés do lado do condutor
(só nos veículos sem o sistema de alta-fidelidade da BMW Professional DSP).
Desmonte o banco do condutor.
Desmonte o rádio (só nos veículos sem rádio do monitor de bordo).
Desmonte a consola central.
Desmonte o airbag (só nos veículos com volante multifuncional).

Regresse ao capítulo 2

source: www.ow.no

3.2 Esquema de ligações dos cabos de ligação/da cablagem do microfone/ da cablagem dos altifalantes

Abra a página desdobrável 19!

Pos.	Designação	Sinal	Cor e secção do cabo	Ponto de ligação no veículo
I	**Cabo de ligação**	–	–	
I/1	Caixa do conector fêmea de 3 pinos branca/preta X2759	–	–	Derivação **II/1** da cablagem do microfone **II** no lado esquerdo do porta-bagagens
I/2	Caixa do conector fêmea de 54 pinos X4038	–	–	Interface de base do lado esquerdo do porta-bagagens
I/3	Tomada da antena mini UHF	–	–	Compensador de linha do lado esquerdo do porta-bagagens
I/4	Caixa do conector fêmea de 12 pinos	–	–	Ficha branca do equipamento especial do telefone, de 12 pinos, X400 ao pé do farol traseiro esquerdo
I/5	Caixa do conector fêmea de 6 pinos X3495 (de duas filas)	–	–	dobre e prenda ao cabo de ligação
I/6	Caixa do conector fêmea de 6 pinos X4484	–	–	dobre e prenda ao cabo de ligação
I/7	Caixa do conector fêmea de 18 pinos	–	–	à caixa do conector macho de 18 pinos X4039 da ejectbox
I/8	Ficha da antena mini UHF	–	–	Tomada da antena da ejectbox
I/9	Caixa do conector fêmea de 3 pinos preta X1765	–	–	Caixa do conector macho de 3 pinos do compensador de linha no lado esquerdo do porta-bagagens
II	**Cablagem do microfone**	–	–	
II/1	Caixa do conector macho de 3 pinos	–	–	Derivação **I/1** do cabo de ligação **I**
II/2	Caixa do conector fêmea de 3 pinos	–	–	Microfone B400 ao pé das luzes interiores, à frente
III	**Cablagem dos altifalantes**		(0,75 mm^2)	**Só nos veículos sem o sistema de alta-fidelidade da BMW Professional DSP e sem pré-instalação dos altifalantes**
III/1	Contacto do conector fêmea	TELNF+	preto/branco	Caixa preta do conector fêmea de 12 pinos X322, posição de ligação nº 9
III/2	Contacto do conector fêmea	TELNF-	preto/castanho	Caixa preta do conector fêmea de 12 pinos X322, posição de ligação nº 10
III/3	Contacto do conector macho	TELNF+	preto/branco	**Veícs. vol. esq.ª:** ficha seccion. porta X18196, pos. lig. nº 6 **Veícs. vol. dt.ª:** ficha seccion. porta X18198, pos. lig. nº 6
III/4	Contacto do conector macho	TELNF-	preto/castanho	**Veícs. vol. esq.ª:** ficha seccion. porta X18196, pos. lig. nº 2 **Veícs. vol. dt.ª:** ficha seccion. porta X18198, pos. lig. nº 2

Regresse ao capítulo 2

source: www.ow.no

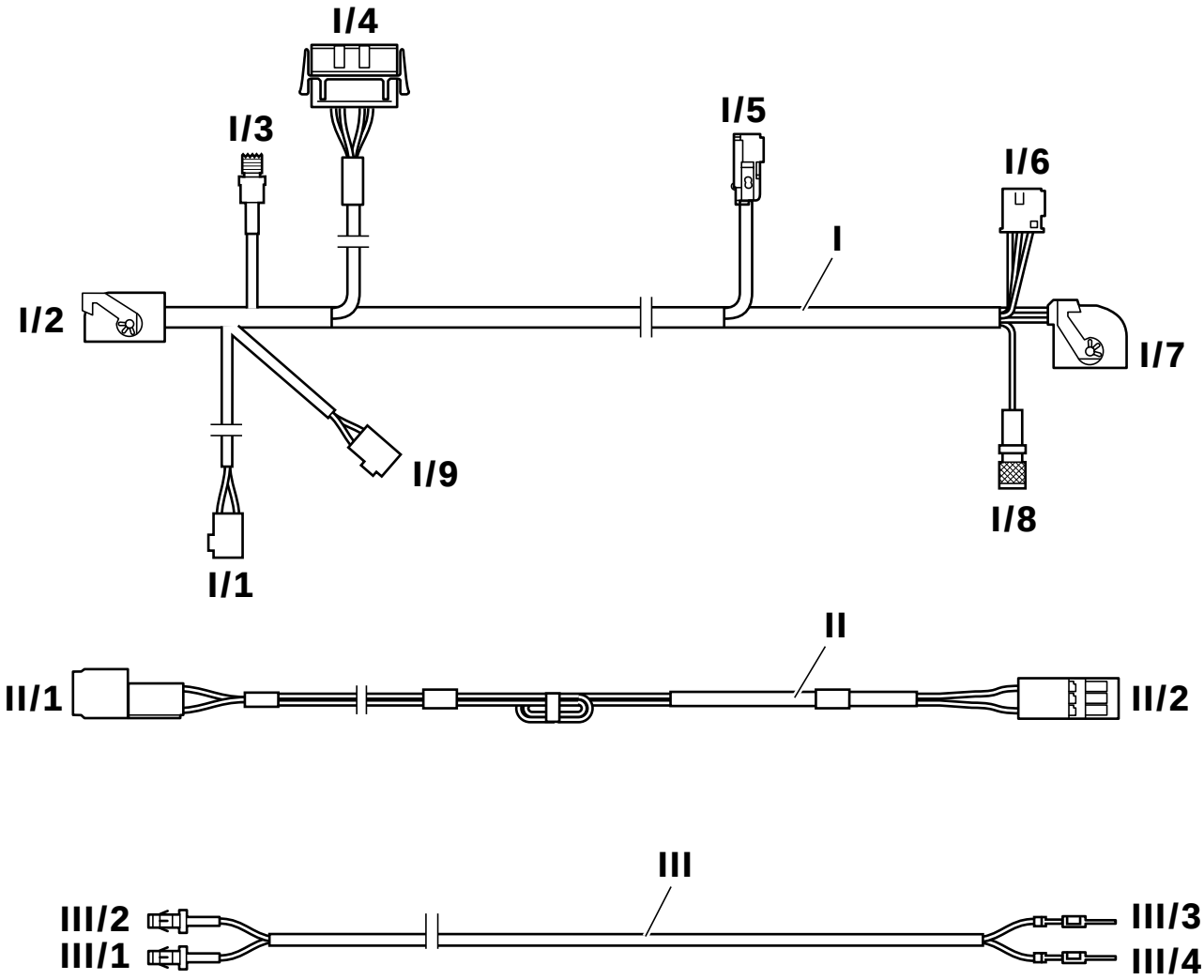

F 38 0083 M

source: www.ow.no

3.3 Anschlußübersicht Umschaltmodul

Klappseite 29 ausklappen!

Pos.	Bezeichnung	Signal	Kabelfarbe Querschnitt	Anschlußort im Fahrzeug
IV	**Adapterkabel Umschaltmodul**			**nur Fzg. mit Bordmonitorradio ohne BMW Hifi-System Professional DSP**
IV/1	2poliges Buchsengehäuse	Kl. 30/ Mute	rot/weiß weiß/braun (0,75 mm²)	Abzweig **V/3** am Umschaltmodul
IV/2	Buchsenkontakt	Mute	weiß/braun (0,75 mm²)	Radioanschlußstecker X18126 am Bordmonitorradio, Steckplatz Nr. 4
IV/3	2poliges Stiftgehäuse	Kl. 30/ Mute	rot/weiß weiß/braun	Buchsengehäuse (29) mit ausgedrückten Buchsenkontakten des Radioanschlußsteckers X18126
IV/4	Buchsenkontakt	Kl. 30	rot/weiß (1,5 mm²)	Radioanschlußstecker X18126 am Bordmonitorradio, Steckplatz Nr. 9
29	2poliges Buchsengehäuse bei Adapterkabel Umschaltmodul	–	–	für ausgedrückte Buchsenkontakte des Radioanschluß-steckers X18126 vom Bordmonitorradio
V	**Umschaltmodul**			**nur Fzg. ohne BMW Hifi-System Professional DSP**
V/1	Buchsenkontakt	Kl. 30	rot/weiß (1,5 mm²)	**Fzg. ohne Bordmonitorradio:** - Radioanschlußstecker X18126, Steckplatz Nr. 9 **Fzg. mit Bordmonitorradio:** - beiliegendes 2poliges Buchsengehäuse (30), Steckplatz Nr. 1
V/2	Buchsenkontakt	Mute	weiß/braun (0,75 mm²)	**Fzg. ohne Bordmonitorradio:** - Radioanschlußstecker X18126, Steckplatz Nr. 4 **Fzg. mit Bordmonitorradio:** - beiliegendes 2poliges Buchsengehäuse (30), Steckplatz Nr. 2
V/3	2poliges Stiftgehäuse	Kl. 30/ Mute	rot/weiß weiß/braun	**nur Fzg. ohne Bordmonitorradio:** - 2poliges Buchsengehäuse (30) mit ausgedrückten Buchsenkontakten des Radioanschlußsteckers X18126 verbinden **Fzg. mit Bordmonitorradio:** - Abzweig **IV/1** vom Adapterkabel Umschaltmodul **IV**
V/4	8poliges Stiftgehäuse	–	–	**LHD-Fzg.:** Türtrennstecker X18196 an A-Säule **RHD-Fzg.:** Türtrennstecker X18198 an A-Säule
V/5	8poliges Buchsengehäuse	–	–	ausgedrücktes 8poliges Stiftgehäuse des Türtrennsteckers
V/6	3poliges Stiftgehäuse	–	–	nur für Navigationsnachrüstsysteme benötigt, am Fzg.-Kabelbaum zurückbinden
V/7	Kabelöse 6 mm	Kl. 31	braun (0,75 mm²)	**LHD-Fzg.:** - Massestützpunkt X1108 im Fußraum Fahrerseite **RHD-Fzg.:** - Massestützpunkt X10012 im Fußraum Fahrerseite
30	2poliges Buchsengehäuse bei Umschaltmodul	–	–	**nur bei Fzg. ohne Bordmonitorradio:** - für ausgedrückte Buchsenkontakte des Radio-steckers X18126 **nur bei Fzg. mit Bordmonitorradio:** - Abzweig **V/1** und **V/2** eindrücken und am Kabelbaum zurückbinden

Zurück zu Kapitel 2

source: www.ow.no

3.3 Connection overview of switch module

Fold out folded page 29.

Item	Description	Signal	Cable colour Cross-section	Connection location in car
IV	**Adapter cable for switch module**			**Cars with on-board monitor radio without a BMW Professional DSP hi-fi system only**
IV/1	2-pin socket casing	Terminal 30/ Mute	red/white white/brown (0.75 mm²)	Branch **V/3** on switch module
IV/2	Socket contact	Mute	white/brown (0.75 mm²)	Radio connection plug X18126 on on-board monitor radio, slot No. 4
IV/3	2-pin plug casing	Terminal 30/ Mute	red/white white/brown	Socket casing (29) with pressed-out socket contacts on radio connection plug X18126
IV/4	Socket contact	Terminal 30	red/white (1.5 mm²)	Radio connection plug X18126 on on-board monitor radio, slot No. 9
29	2-pin socket casing on adapter cable for switch module	–	–	For pressed-out socket contact on radio connection plug X18126 from the on-board monitor radio
V	**Switch module**			**Cars without a BMW Professional DSP hi-fi system only**
V/1	Socket contact	Terminal 30	red/white (1.5 mm²)	**Cars without on-board monitor radio:** - Radio connection plug X18126, slot No. 9 **Cars with on-board monitor radio:** - Radio Enclosed 2-pin socket casing (30), slot No. 1
V/2	Socket contact	Mute	white/brown (0.75 mm²)	**Cars without on-board monitor radio:** - Radio connection plug X18126, slot No. 4 **Cars with on-board monitor radio:** - Radio Enclosed 2-pin socket casing (30), slot No. 2
V/3	2-pin plug casing	Terminal 30/ Mute	red/white white/brown	**Cars without on-board monitor radio:** - Connect 2-pin socket casing (30) to the pressed-out socket contacts on radio connection plug X18126 **Cars with on-board monitor radio:** - Branch **IV/1** from switch module **IV** adapter cable
V/4	8-pin plug casing	–	–	**LHD car:** Door plug X18196 at A pillar **RHD car:** Door plug X18198 at A pillar
V/5	8-pin socket casing	–	–	Pressed-out 8-pin plug casing on door plug
V/6	3-pin plug casing	–	–	Only required for navigation retrofit systems, tie back on vehicle wiring harness
V/7	Cable eyelet, 6 mm	Terminal 31	brown (0.75 mm²)	**LHD car:** - Ground post X1108 in footwell on the driver's side **RHD car:** - Ground post X10012 in footwell on the driver's side
30	2-pin socket casing on switch module	–	–	**Cars without on-board monitor radio only** - For pressed-out socket contact on radio connection plug X18126 **Cars with on-board monitor radio only** - Press in branches **V/1** and **V/2** and tie back on the wiring harness

Go back to section 2

source: www.ow.no

3.3 Tableau des raccordements du module de commutation

Déplier le rabat 29 !

Rep.	Dénomination	Signal	Couleur de câble Section	Emplacement du branchement sur la voiture
IV	**Câble adaptateur du module de commutation**			**uniq. sur les voitures avec autoradio couplé au moniteur de bord, sans système hi-fi BMW Professional DSP**
IV/1	Boîtier à douilles 2 pôles	borne 30 / mute	rouge/blanc blanc/marron (0,75 mm²)	dérivation **V/3** sur le module de commutation
IV/2	Douille	mute	blanc/marron (0,75 mm²)	fiche de raccordement autoradio X18126 sur l'autoradio couplé au moniteur de bord, emplac. n° 4
IV/3	Porte-languettes 2 pôles	borne 30 / mute	rouge/blanc blanc/marron	boîtier à douilles (29) avec douilles de la fiche de raccordement autoradio X18126 retirées
IV/4	Douille	borne 30	rouge/blanc (1,5 mm²)	fiche de raccordement autoradio X18126 sur l'autoradio couplé au moniteur de bord, emplac. n° 9
29	Boîtier à douilles 2 pôles près du câble adaptateur du module de commutation	–	–	pour douilles de la fiche de raccordement autoradio X18126 retirées de l'autoradio couplé au moniteur de bord
V	**Module de commutation**			**uniq. sur les voit. sans système hi-fi BMW Professional DSP**
V/1	Douille	borne 30	rouge/blanc (1,5 mm²)	**sur les voitures sans autoradio couplé au moniteur de bord :** - fiche de raccordement autoradio X18126, emplac. n° 9 **sur les voitures avec autoradio couplé au moniteur de bord :** - boîtier à douilles 2 pôles fourni (30), emplac. n° 1
V/2	Douille	mute	blanc/marron (0,75 mm²)	**sur les voitures sans autoradio couplé au moniteur de bord :** - fiche de raccordement autoradio X18126, emplac. n° 4 **sur les voitures avec autoradio couplé au moniteur de bord :** - boîtier à douilles 2 pôles fourni (30), emplac. n° 2
V/3	Porte-languettes 2 pôles	borne 30 / mute	rouge/blanc blanc/marron	**uniq. sur les voitures sans autoradio couplé au moniteur de bord :** - relier le boîtier à douilles 2 pôles (30) aux douilles de la fiche de raccordement autoradio X18126 retirées **sur les voitures avec autoradio couplé au moniteur de bord :** - dérivation **IV/1** du câble adaptateur du module de commutation **IV**
V/4	Porte-languettes 8 pôles	–	–	**voit. à dir. à g. :** déconnect. de prise de port. X18196 sur la colonne A **voit. à dir. à dr. :** déconnecteur de prise de portière X18198 sur la colonne A
V/5	Boîtier à douilles 8 pôles	–	–	porte-languettes 8 pôles retiré du déconnecteur de prise de portière
V/6	Porte-languettes 3 pôles	–	–	nécessaire uniquement pour système de navigation de deuxième monte, à replier sur le faisceau de câbles de la voiture
V/7	Cosse de câble 6 mm	borne 31	marron (0,75 mm²)	**sur les voitures à direct. à gauche :** - point de masse X1108 dans la zone des pieds côté conducteur **sur les voitures à direct. à droite :** - point de masse X10012 dans la zone des pieds côté conducteur
30	Boîtier à douilles 2 pôles près du module de commutation	–	–	**uniq. sur les voitures sans autoradio couplé au moniteur de bord :** - pour douilles de la fiche de raccordement autoradio X18126 retirées **uniq. sur les voitures avec autoradio couplé au moniteur de bord :** - insérer les dérivations **V/1** et **V/2** et les replier sur le faisceau de câbles

Retour au chapitre 2

source: www.ow.no

3.3 Aansluitingsoverzicht omschakelmodule

Vouwbladzijde 29 openklappen!

Pos.	Naam	Signaal	Kabelkleur Doorsnede	Plaats van aansluiting in de auto
IV	**Adapterkabel omschakelmodule**			**Alleen auto's met boordmonitorradio zonder BMW hifi-systeem Professional DSP**
IV/1	2-polig contrastekkerhuis	kl. 30/ mute	rood/wit wit/bruin (0,75 mm²)	Aftakking **V/3** op de omschakelmodule
IV/2	Contrastekker	mute	wit/bruin (0,75 mm²)	Radioaansluitstekker X18126 op de boordmonitorradio, aansluiting nr. 4
IV/3	2-polig pinhuis	kl.30/ mute	rood/wit wit/bruin	Contrastekkerhuis (29) met losgekoppelde contrastekkers van de radioaansluitstekker X18126
IV/4	Contrastekker	kl.30	rood/wit (1,5 mm²)	Radioaansluitstekker X18126 op de boordmonitorradio, aansluiting nr. 9
29	2-polig contrastekkerhuis bij adapterkabel omschakelmodule	–	–	Voor losgekoppelde contrastekkers van de radioaansluitstekker X18126 van de boordmonitorradio
V	**Omschakelmodule**			**Alleen auto's zonder BMW hifi-systeem Professional DSP**
V/1	Contrastekker	kl.30	rood/wit (1,5 mm²)	**Auto's zonder boordmonitorradio:** - Radioaansluitstekker X18126, aansluiting nr. 9 **Auto's met boordmonitorradio:** - Bijgesloten 2-polig contrastekkerhuis (30), aansluiting nr. 1
V/2	Contrastekker	mute	wit/bruin (0,75 mm²)	**Auto's zonder boordmonitorradio:** - Radioaansluitstekker X18126, aansluiting nr. 4 **Auto's met boordmonitorradio:** - Bijgesloten 2-polig contrastekkerhuis (30), aansluiting nr. 2
V/3	2-polig pinhuis	kl.30/ mute	rood/wit wit/bruin	**Alleen auto's zonder boordmonitorradio:** - 2-polig contrastekkerhuis (30) met losgekoppelde contrastekkers van de radioaansluitstekker X18126 verbinden **Auto's met boordmonitorradio:** - Aftakking **IV/1** van de adapterkabel omschakelmodule **IV**
V/4	8-polig pinhuis	–	–	**Linksgest. auto's:** portierscheidingsstekker X18196 op A-stijl **Rechtsgest. auto's:** portierscheidingsstekker X18198 op A-stijl
V/5	8-polig contrastekkerhuis	–	–	Losgekoppeld 8-polig pinhuis van de portierscheidingsstekker
V/6	3-polig pinhuis	–	–	Wordt alleen voor naderhand in te bouwen navigatiesystemen benodigd, op de autokabelbundel wegbinden
V/7	Kabelring 6 mm	kl.31	bruin (0,75 mm²)	**Linksgest. auto's:** - Massasteunpunt X1108 in de voetruimte aan bestuurderszijde **Rechtsgest. auto's:** - Massasteunpunt X10012 in de voetruimte aan bestuurderszijde
30	2-polig contrastekkerhuis bij omschakelmodule	–	–	**Alleen bij auto's zonder boordmonitorradio:** - Voor losgekoppelde contrastekkers van de radiostekker X18126 **Alleen bij auto's met boordmonitorradio:** - Aftakking **V/1** en **V/2** erindrukken en op de kabelbundel wegbinden

Terug naar hoofdstuk 2

source: www.ow.no

3.3 Kopplingsöversikt omkopplingsmodul

Veckla ut utviksbladet 29!

Pos.	Beteckning	Signal	Kabelfärg/ kabelarea	Anslutningsplats på fordonet
IV	**Adapterkabel, omkopplingsmodul**			**Endast fordon med färddatorradio utan BMW Hifi Professional DSP**
IV/1	2-poligt hylshus	Kl. 30/ stum	röd/vit vit/brun (0,75 mm²)	Förgrening **V/3** på omkopplingsmodulen
IV/2	Kontakthylsa	stum	vit/brun (0,75 mm²)	Radiokontaktdon X18126 på färddatorradion, pol 4
IV/3	2-poligt stifthus	Kl. 30/ stum	röd/vit vit/brun	Hylshus (29) med den urtagna kontakthylsan på radiokontaktdon X18126
IV/4	Kontakthylsa	Kl. 30	röd/vit (1,5 mm²)	Radiokontaktdon X18126 på färddatorradion, pol 9
29	2-poligt hylshus vid omkopplingsmodulens adapterkabel	–	–	Urtagen kontakthylsa på radiokontaktdon X18126 från färddatorradion
V	**Omkopplingsmodul**			**Endast fordon utan BMW Hifi Professional DSP**
V/1	Kontakthylsa	Kl. 30	röd/vit (1,5 mm²)	**Fordon utan färddatorradio:** - Radiokontaktdon X18126, pol 9 **Fordon med färddatorradio:** - Medföljande 2-poligt hylshus (30), pol 1
V/2	Kontakthylsa	stum	vit/brun (0,75 mm²)	**Fordon utan färddatorradio:** - Radiokontaktdon X18126, pol 4 **Fordon med färddatorradio:** - Medföljande 2-poligt hylshus (30), pol 2
V/3	2-poligt stifthus	Kl. 30/ stum	röd/vit vit/brun	**Fordon utan färddatorradio:** - Anslut det 2-poliga hylshuset (30) med den urtagna kontakthylsan till radiokontaktdon X18126 **Fordon med färddatorradio:** - Förgrening **IV/1** från omkopplingsmodulens adapterkabel **IV**
V/4	8-poligt stifthus	–	–	**Vänsterstyrda fordon:** Dörrkontakt X18196 till A-stolpen **Högerstyrda fordon:** Dörrkontakt X18198 till A-stolpen
V/5	8-poligt hylshus	–	–	Dörrkontaktens urtagna 8-poliga stifthus
V/6	3-poligt stifthus	–	–	Behövs endast för fordon med eftermonterade navigationssystem, fästs upp på fordonets kabelstam
V/7	Kabelögla 6 mm	Kl. 31	brun (0,75 mm²)	**Vänsterstyrda fordon:** - Stomstödpunkt X1108 i fotutrymmet på förarsidan **Högerstyrda fordon:** - Stomstödpunkten X10012 i fotutrymmet på förarsidan
30	2-poligt hylshus vid omkopplingsmodulen	–	–	**Fordon utan färddatorradio:** - Den urtagna kontakthylsan till radiokontaktdon X18126. **Fordon med färddatorradio:** - Tryck in förgrening **V/1** och **V/2** och fäst upp på kabelstammen

Gå tillbaka till kapitel 2

source: www.ow.no

3.3 Panoramica allacciamenti modulo di commutazione

Aprire la pagina pieghevole 29!

Voce	Descrizione	Segnale	Colore cavo/ Sezione	Punto di collegamento sulla vettura
IV	**Cavo adattatore modulo di commutazione**			**solo vetture con autoradio con monitor di bordo senza HiFi-System BMW Professional DSP**
IV/1	Scatola di presa bipolare	Mrs. 30/ Mute	rosso/bianco bianco/marrone (0,75 mm²)	derivazione **V/3** sul modulo di commutazione
IV/2	Contatto a boccola	Mute	bianco/marrone (0,75 mm²)	spina di allacciamento autoradio X18126 sull'autoradio con monitor di bordo, posto d'innesto nr. 4
IV/3	Scatola a spina bipolare	Mrs. 30/ Mute	rosso/bianco bianco/marrone	scatola di presa (29) con contatti a boccola sfilati della spina di allacciamento autoradio X18126
IV/4	Contatto a boccola	Mrs. 30	rosso/bianco (1,5 mm²)	spina di allacciamento autoradio X18126 sull'autoradio con monitor di bordo, posto d'innesto nr. 9
29	Scatola di presa bipolare per cavo adattatore modulo di commutazione	–	–	per contatti a boccola sfilati della spina di allacciamento autoradio X18126 dell'autoradio con monitor di bordo
V	**Modulo di commutazione**			**solo vetture senza HiFi-System BMW Professional DSP**
V/1	Contatto a boccola	Mrs. 30	rosso/bianco (1,5 mm²)	**vetture senza autoradio con monitor di bordo:** - spina di allacciamento autoradio X18126, posto d'innesto nr. 9 **vetture con autoradio con monitor di bordo:** - scatola di presa bipolare in corredo (30), posto d'innesto nr. 1
V/2	Contatto a boccola	Mute	bianco/marrone (0,75 mm²)	**vetture senza autoradio con monitor di bordo:** - spina di allacciamento autoradio X18126, posto d'innesto nr. 4 **vetture con autoradio con monitor di bordo:** - scatola di presa bipolare in corredo (30), posto d'innesto nr. 2
V/3	Scatola a spina bipolare	Mrs. 30/ Mute	rosso/bianco bianco/marrone	**vetture senza autoradio con monitor di bordo:** - collegare scatola di presa bipolare (30) con contatti a boccola sfilati della spina di allacciamento autoradio X18126 **vetture con autoradio con monitor di bordo:** - derivazione **IV/1** del cavo adattatore modulo di commutazione **IV**
V/4	Scatola a spina a 8 poli	–	–	**vetture LHD:** spina esclusione porta X18196 su colonna A **vetture RHD:** spina esclusione porta X18198 su colonna A
V/5	Scatola di presa a 8 poli	–	–	scatola a spina a 8 poli sfilata della spina esclusione porta
V/6	Scatola a spina tripolare	–	–	serve solo per i sistemi di navigazione montati a posteriori, si lega all'indietro sul pettine dei cavi della vettura
V/7	Capocorda ad anello 6 mm	Mrs. 31	marrone (0,75 mm²)	**vetture LHD:** - punto di appoggio massa X1108 nella zona piedi lato guida **vetture RHD:** - punto di appoggio massa X10012 nella zona piedi lato guida
30	Scatola di presa bipolare presso modulo di commutazione	–	–	**solo per vetture senza autoradio con monitor di bordo:** - per contatti a boccola sfilati della spina dell'autoradio X18126 **solo per vetture con autoradio con monitor di bordo:** - spingere dentro derivazione **V/1** e **V/2** e legare all'indietro sul pettine del cavo

Tornare al capitolo 2

source: www.ow.no

3.3 Visión de conjunto de las conexiones del módulo de conmutación

¡Desplegar la hoja 29 plegada!

Pos.	Descripción	Señal	Color/ perfil del cable	Lugar de conexión en el vehículo
IV	**Cable adaptador del módulo de conmutación**			**Sólo vehículos con radio de monitor a bordo sin BMW HiFi-System Professional DSP**
IV/1	Regleta de hembrilla de 2 polos	Borne 30/ silenciador	rojo/blanco blanco/marrón (0,75 mm²)	Ramificación **V/3** del módulo de conmutación
IV/2	Conector hembra	Silenciador	blanco/marrón (0,75 mm²)	Clavija de conexión de la radio X18126 en la radio de monitor a bordo, punto de conexión nº 4
IV/3	Cuerpo de clavija de 2 polos	Borne 30/ silenciador	rojo/blanco blanco/marrón	Regleta de hembrilla (29) con los conectores hembra desconectados de la clavija de conexión de la radio X18126
IV/4	Conector hembra	Borne 30	rojo/blanco (1,5 mm²)	Clavija de conexión de la radio X18126 en la radio de monitor a bordo, punto de conexión nº 9
29	Regleta de hembrilla de 2 polos del cable adaptador del módulo de conmutación	–	–	Para los conectores hembra desconectados de la clavija de conexión de la radio X18126 de la radio de monitor a bordo
V	**Módulo de conmutación**			**Sólo vehículos sin BMW HiFi-System Professional DSP**
V/1	Conector hembra	Borne 30	rojo/blanco (1,5 mm²)	**Vehículos sin radio de monitor a bordo:** - Clavija de conexión de la radio X18126, punto de conexión nº 9 **Vehículos con radio de monitor a bordo:** - Regleta de hembrilla adjunta de 2 polos (30), punto de conexión nº 1
V/2	Conector hembra	Silenciador	blanco/marrón (0,75 mm²)	**Vehículos sin radio de monitor a bordo:** - Clavija de conexión de la radio X18126, punto de conexión nº 4 **Vehículos con radio de monitor a bordo:** - Regleta de hembrilla adjunta de 2 polos (30), punto de conexión nº 2
V/3	Cuerpo de clavija de 2 polos	Borne 30/ silenciador	rojo/blanco blanco/marrón	**Sólo vehículos sin radio de monitor a bordo:** - Unir la regleta de hembrilla de 2 polos (30) con los conectores hembra desconectados de la clavija de conexión de la radio X18126 **Vehículos con radio de monitor a bordo:** - Ramificación **IV/1** del cable adaptador del módulo de conmutación **IV**
V/4	Cuerpo de clavija de 8 polos	–	–	**Veh. vol. izda.:** conector de apertura de puerta X18196 en la columna A **Veh. vol. dcha.:** conector de apertura de puerta X18198 en la columna A
V/5	Regleta de hembrilla de 8 polos	–	–	Cuerpo de clavija de 8 polos desconectado del conector de apertura de puerta
V/6	Cuerpo de clavija de 3 polos	–	–	Necesario solamente para el equipamiento posterior de sistema de navegación, doblar y atar al arnés de cables del vehículo
V/7	Argolla de 6 mm	Borne 31	marrón (0,75 mm²)	**Vehículo con volante a la izquierda:** - Punto de toma de masa X1108 en el hueco inferior del lado del conductor **Vehículo con volante a la derecha:** - Punto de toma de masa X10012 en el hueco inferior del lado del conductor
30	Regleta de hembrilla de 2 polos del módulo de conmutación	–	–	**Sólo en vehículos sin radio de monitor a bordo:** - Para los conectores hembra desconectados del conector de la radio X18126 **Sólo vehículos con radio de monitor a bordo:** - Conectar la ramificación **V/1** y **V/2** y doblar y atar al arnés de cables

Volver al capítulo 2

source: www.ow.no

3.3 Esquema de ligações do módulo de comutação

Abra a página desdobrável 29!

Pos.	Designação	Sinal	Cor e secção do cabo	Ponto de ligação no veículo
IV	**Cabo de adaptação do módulo de comutação**			**Só nos veículos com rádio do monitor de bordo sem o sistema de alta-fidelidade da BMW Professional DSP**
IV/1	Caixa do conector fêmea de 2 pinos	Borne 30/ silenciar	vermelho/branco branco/castanho (0,75 mm²)	Derivação **V/3** do módulo de comutação
IV/2	Contacto do conector fêmea	Silenciar	branco/castanho (0,75 mm²)	Ficha de ligação do rádio X18126 no rádio do monitor de bordo, posição de ligação nº 4
IV/3	Caixa do conector macho de 2 pinos	Borne 30/ silenciar	vermelho/branco branco/castanho	Caixa do conector fêmea (29) com contacto do conector fêmea extraído por pressão da ficha de ligação do rádio X18126
IV/4	Contacto do conector fêmea	Borne 30	vermelho/branco (1,5 mm²)	Ficha de ligação do rádio X18126 no rádio do monitor de bordo, posição de ligação nº 9
29	Caixa do conector fêmea de 2 pinos ao pé do cabo de adaptação do módulo de comutação	–	–	Para o contacto do conector fêmea extraído por pressão da ficha de ligação do rádio X18126 do rádio do monitor de bordo
V	**Módulo de comutação**			**Só nos veículos sem o sistema de alta-fidelidade da BMW Professional DSP**
V/1	Contacto do conector fêmea	Borne 30	vermelho/branco (1,5 mm²)	**Veículos sem rádio do monitor de bordo:** - Ficha de ligação do rádio, posição de ligação nº 9 **Veículos com rádio do monitor de bordo:** - Caixa do conector fêmea de 2 pinos fornecida juntamente (30), posição de ligação nº 1
V/2	Contacto do conector fêmea	Silenciar	branco/castanho (0,75 mm²)	**Veículos sem rádio do monitor de bordo:** - Ficha de ligação do rádio X18126, posição de ligação nº 4 **Veículos com rádio do monitor de bordo:** - Caixa do conector fêmea de 2 pinos fornecida juntamente (30), posição de ligação nº 2
V/3	Caixa do conector macho de 2 pinos	Borne 30/ silenciar	vermelho/branco branco/castanho	**Veículos sem rádio do monitor de bordo:** - Ligue caixa do conector fêmea de 2 pinos fornecida juntamente (30), com contacto do conector fêmea extraído por pressão, à ficha de ligação do rádio X18126 **Veículos com rádio do monitor de bordo:** - Derivação **IV/1** do cabo de adaptação do módulo de comutação **V**
V/4	Caixa do conector macho de 8 pinos	–	–	**Veícs. vol. esq.ª:** Ficha seccionadora da porta X18196 na coluna A **Veícs. vol. dt.ª:** Ficha seccionadora da porta X18198 na coluna A
V/5	Caixa do conector fêmea de 8 pinos	–	–	Caixa do conector macho de 8 pinos extraída por pressão da ficha seccionadora da porta
V/6	Caixa do conector macho de 3 pinos	–	–	Só é necessária para os sistemas de navegação, dobre e prenda à cablagem do veículo
V/7	Olhal para cabos de 6 mm	Borne 31	castanho (0,75 mm²)	**Veículos de volante à esquerda:** - Ponto de ligação à massa X1108 na zona dos pés do lado do condutor **Veículos de volante à direita:** - Ponto de ligação à massa X10012 na zona dos pés do lado do condutor
30	Contacto do conector fêmea Caixa do conector fêmea de 2 pinos ao pé do módulo de comutação	–	–	**Só no veículos sem rádio do monitor de bordo:** - Para o contacto do conector fêmea extraído por pressão da ficha de ligação do rádio X18126 **Só nos veículos com rádio do monitor de bordo:** - Encaixe por pressão as derivações **V/1** e **V/2** e dobre e prenda à cablagem

Regresse ao capítulo 2

source: www.ow.no

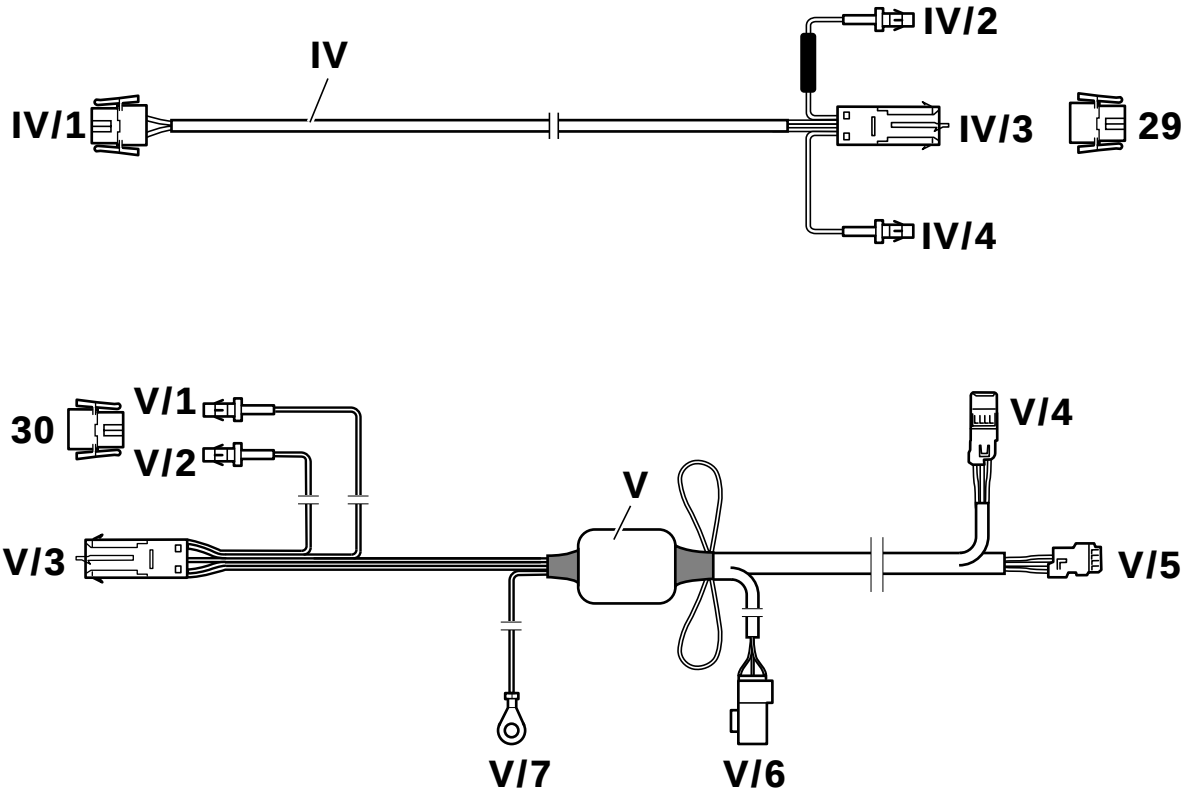

F 38 0003 M

source: www.ow.no

3.4 Zusatzkabelbäume verlegen/anschließen

3.41 Zusatzkabelbäume verlegen

Klappseite 39 ausklappen!

Der Einbau des Lautsprecherkabelbaumes **III** und des Umschaltmoduls **V** ist bei Fahrzeugen mit BMW HiFi-System Professional DSP nicht erforderlich.

Bei Fzg. mit bereits vorhandenem Lautsprecherkabelbaum am Buchsengehäuse der Steckverbindung X322 entfällt der Einbau des Lautsprecherkabelbaumes **III**.

Die Verbindungsleitung **I**, der Mikrofonkabelbaum **II** und ggf. der Lautsprecherkabelbaum **III** sind durch die Durchführungstülle (33) unter der Hutablage links in den Fahrzeuginnenraum zu legen.
Bei Fzg. mit Bordmonitorradio ohne BMW HiFi-System Professional DSP ist das Adapterkabel Umschaltmodul **IV** ebenfalls durch die Durchführungstülle (33) zum Einbauort des Umschaltmodules an der A-Säule zu verlegen.◄

Verbindungsleitung I:
Vom SA-Stecker X400 am Heckblech bei der linken Heckleuchte und dem Basisinterface entlang dem Fahrzeugkabelbaum zur Armauflage in der Mittelkonsole verlegen.

Mikrofonkabelbaum II:

Mikrofonkabelbaum **II** so befestigen, daß bei Fzg. mit ITS-Kopfairbags die Funktion nicht beeinträchtigt wird.◄

Vom Basisinterface im Kofferraum links durch die Durchführungstülle (33) entlang dem Fahrzeugkabelbaum zur linken C-Säule verlegen.
Torxschrauben (31) entfernen und Abdeckung (32) abnehmen. Mikrofonkabelbaum **II** wie abgebildet über die C-Säule und das Fahrzeugdach nach vorn zur Innenraumleuchte verlegen.

Lautsprecherkabelbaum III (nur Fahrzeuge ohne BMW HiFi–System Professional DSP):

Vor Einbau des Lautsprecherkabelbaums **III** ist am schwarzen 12poligen Buchsengehäuse X322 an der linken Heckleuchte zu prüfen, ob folgende Steckplätze belegt sind:

Kabelfarbe	**Steckplatz**
schwarz/weiß	9
schwarz/braun	10

Sind die Steckplätze (9 und 10) belegt, wird der Lautsprecherkabelbaum nicht eingebaut.◄

Linkslenkerfahrzeuge (LHD-Fzg.) ohne vorhandenen Lautsprecherkabelbaum:
Von Steckverbindung X322 entlang dem Fahrzeugkabelbaum zur A–Säule links verlegen.
Rechtslenkerfahrzeuge (RHD-Fzg.) ohne vorhandenen Lautsprecherkabelbaum:
Von Steckverbindung X322 entlang dem Fahrzeugkabelbaum zur A–Säule rechts verlegen.

Adapterkabel Umschaltmodul IV
(nur Fzg. mit Bordmonitorradio ohne BMW HiFi–System Professional DSP):
Vom Bordmonitorradio im Kofferraum links durch die Durchführungstülle (33) zum Einbauort des Umschaltmodules an der A-Säule verlegen.

Umschaltmodul V (nur Fahrzeuge ohne BMW HiFi–System Professional DSP):
Linkslenkerfahrzeuge (LHD-Fzg.):
In A–Säule links einbauen.
Rechtslenkerfahrzeuge (RHD-Fzg.):
In A–Säule rechts einbauen.

source: www.ow.no

3.4 To lay and connect additional wiring harnesses

3.41 To lay additional wiring harnesses

Fold out folded page 39.

The installation of the speaker wiring harness **III** and the switch module **V** is not necessary on cars with a BMW Professional DSP hi-fi system.

On cars with an existing speaker wiring harness on the socket casing of plug connector X322, there is no need to install the speaker wiring harness **III**.

The connection cable **I**, The microphone wiring harness **II** and, if necessary, the speaker wiring harness **III** are to be laid into the interior of the car through the passage grommet (33) below the rear window shelf on the left-hand side.
On cars with an on-board monitor radio without a BMW Professional DSP hi-fi system., the switch module **IV** adapter cable is also to be laid through the passage grommet (33) to the installation site of the switch module on the A pillar.◄

Connection cable I:
Lay this cable from SA plug X400 at the rear plate near the left tail light and the base interface along the vehicle wiring harness to the armrest in the centre console.

Microphone wiring harness II:
Secure the microphone wiring harness **II** so that no deterioration in function occurs on cars with an ITS head airbag.◄

Lay this wiring harness from the base interface on the left-hand side of the boot through the passage grommet (33) along the vehicle wiring harness to the left-hand C pillar.
Remove the Torx screws (31) and take off the cover (32). Lay the microphone wiring harness **II** as shown over the C pillar and the car roof forwards to the interior light.

Speaker wiring harness III (cars without a BMW Professional DSP hi-fi system only)

Before installing the speaker wiring harness **III**, check the black 12-pin socket casing X322 at the left-hand tail light to find whether the following slots are occupied:

Cable colour	Slot
black/white	9
black/brown	10

If these slots (9 and 10) are occupied, the speaker wiring harness is not to be installed.◄

LHD cars without existing speaker wiring harness:
Lay the wiring harness from plug connector X322 along the vehicle wiring harness to the A pillar on the left-hand side.
RHD cars without existing speaker wiring harness:
Lay the wiring harness from plug connector X322 along the vehicle wiring harness to the A pillar on the right-hand side.

Switch module IV adapter cable
(cars with on-board monitor radio without a BMW Professional DSP hi-fi system only):
Lay the adapter cable from the on-board monitor radio on the left-hand side of the boot through the passage grommet (33) to the installation site of the switch module at the A pillar.

Switch module V adapter cable (cars without a BMW Professional DSP hi-fi system only):
LHD cars:
Install the adapter cable in the left-hand A pillar.
RHD cars:
Install the adapter cable in the right-hand A pillar.

source: www.ow.no

3.4 Pose et raccordement des faisceaux de câbles complémentaires

3.41 Pose des faisceaux de câbles complémentaires

Déplier le rabat 39 !

Le montage du faisceau de câbles de haut-parleur **III** et du module de commutation **V** n'est pas nécessaire sur les voitures équipées du système hi-fi BMW Professional DSP.

Sur les voitures possédant déjà le faisceau de câbles de haut-parleur sur le boîtier à douilles du connecteur à fiches X322, l'installation du faisceau de câbles de haut-parleur **III** est inutile.

Le fil de raccordement **I**, le faisceau de câbles du micro **II** et, le cas échéant, le faisceau de câbles de haut-parleur **III**, sont à faire passer dans l'habitacle à travers le passe-fils (33) situé sous la plage arrière côté gauche.
Sur les voitures avec l'autoradio couplé au moniteur de bord non équipées du système hi-fi BMW Professional DSP, le câble adaptateur du module de commutation **IV** est également à faire passer jusqu'à l'emplacement d'installation du module de commutation sur la colonne A à travers le passe-fils (33).◄

Fil de raccordement I :
A faire courir de la fiche SA X400 située sur le panneau arrière près du feu arrière et de l'interface de base jusqu'à l'accoudoir de la console centrale en passant le long du faisceau de câbles de la voiture.

Faisceau de câbles du micro II :

Fixer le faisceau de câbles du micro **II** de manière à ne pas gêner le fonctionnement de l'airbag de tête ITS sur les voitures qui en sont équipées.◄

A faire courir de l'interface de base située du côté gauche du coffre à bagages jusqu'à la colonne C gauche en passant dans le passe-fils (33) et le long du faisceau de câbles de la voiture.
Retirer les vis Torx (31) et ôter le cache (32). Comme indiqué sur le schéma, faire courir le faisceau de câbles du micro **II** vers l'avant jusqu'à l'éclairage intérieur en passant par la colonne C et le pavillon.

Faisceau de câbles de haut-parleur III (uniq. sur les voitures sans système hi-fi BMW Professional DSP) :

Avant d'installer le faisceau de câbles de haut-parleur **III**, il faut vérifier si, sur le boîtier à douilles 12 pôles noir X322 situé sur le feu arrière gauche, les emplacements de branchement suivants sont occupés :

couleur de câble	**emplacement**
noir-blanc	9
noir-marron	10

Si les emplacements (9 et 10) sont occupés, le faisceau de câbles de haut-parleur III ne sera pas installé.◄

Sur les voitures à direction à gauche (voitures LHD) sans faisceau de câbles de haut-parleur installé :
A faire courir du connecteur à fiches X322 jusqu'à la colonne A côté gauche en passant le long du faisceau de câbles de la voiture.
Sur les voitures à direction à droite (voitures RHD) sans faisceau de câbles de haut-parleur installé :
A faire courir du connecteur à fiches X322 jusqu'à la colonne A côté droit en passant le long du faisceau de câbles de la voiture.

Câble adaptateur du module de commutation IV
(uniq. sur les voitures avec l'autoradio couplé au moniteur de bord sans système hi-fi BMW Professional DSP) :
A faire courir de l'autoradio couplé au moniteur de bord situé dans le coffre côté gauche jusqu'à l'emplacement d'installation du module de commutation sur la colonne A en passant dans le passe-fils (33).

Module de commutation V (uniq. sur les voitures sans système hi-fi BMW Professional DSP) :
Voitures à direction à gauche (voitures LHD) :
A installer dans la colonne A côté gauche.
Voitures à direction à droite (voitures RHD) :
A installer dans la colonne A côté droit.

source: www.ow.no

3.4 Extra kabelbundels monteren/aansluiten

3.41 Extra kabelbundels monteren

Vouwbladzijde 39 openklappen!

Het inbouwen van de luidsprekerkabelbundel **III** en de omschakelmodule **V** is bij auto's met BMW hifi-systeem Professional DSP niet noodzakelijk.

Bij auto's met reeds aanwezige luidsprekerkabelbundel op het contrastekkerhuis van de steekverbinding X322 vervalt het inbouwen van de luidsprekerkabelbundel **III**.

De verbindingsleiding **I**, de microfoonkabelbundel **II** en eventueel de luidsprekerkabelbundel **III** moeten door het doorvoerbuisje (33) onder de hoedenplank links naar het interieur van de auto worden gemonteerd.
Bij auto's met boordmonitorradio zonder BMW hifi-systeem Professional DSP moet de adapterkabel omschakelmodule **IV** eveneens door het doorvoerbuisje (33) naar de plaats van montage van de omschakelmodule op de A-stijl gemonteerd worden.◄

Verbindingsleiding I:
Van de optie-stekker X400 op de achterplaat bij het linker achterlicht en de basisinterface langs de autokabelbundel naar de armsteun in de middenconsole monteren.

Microfoonkabelbundel II:

Microfoonkabelbundel **II** zo bevestigen dat bij auto's met ITS-hoofdairbags de functie niet nadelig wordt beïnvloed.◄

Van de basisinterface in de kofferruimte links door het doorvoerbuisje (33) langs de autokabelbundel naar de linker C-stijl monteren.
Torxschroeven (31) verwijderen en afdekking (32) wegnemen. Microfoonkabelbundel **II** zoals afgebeeld via de C-stijl en het autodak naar voren naar de interieurverlichting monteren.

Luidsprekerkabelbundel III (alleen auto's zonder BMW hifi-systeem Professional DSP):

Voor het inbouwen van de luidsprekerkabelbundel **III** moet op het zwarte 12-polige contrastekkerhuis X322 bij het linker achterlicht worden gecontroleerd of volgende aansluitingen bezet zijn:

Kabelkleur	**Aansluiting**
zwart/wit	9
zwart/bruin	10

Zijn de aansluitingen (9 en 10) bezet, wordt de luidsprekerkabelbundel niet ingebouwd.◄

Linksgestuurde auto's zonder aanwezige luidsprekerkabelbundel:
Van de steekverbinding X322 langs de autokabelbundel naar de A-stijl links monteren.
Rechtsgestuurde auto's zonder aanwezige luidprekerkabelbundel:
Van de steekverbinding X322 langs de autokabelbundel naar de A-stijl rechts monteren.

Adapterkabel omschakelmodule IV
(alleen auto's met boordmonitorradio zonder BMW hifi-systeem Professional DSP):
Van de boormonitorradio in de kofferruimte links door het doorvoerbuisje (33) naar de plaats van montage van de omschakelmodule bij de A-stijl monteren.

Omschakelmodule V (alleen auto's zonder BMW hifi-systeem Professional DSP):
Linksgestuurde auto's:
In A-stijl links inbouwen.
Rechtsgestuurde auto's:
In A-stijl rechts inbouwen.

source: www.ow.no

3.4 Dra/ansluta extrakabelstam

3.41 Dra extrakabelstam

Veckla ut utviksbladet 39!

Montering av högtalarkabelstam **III** och omkopplingsmodul **V** behövs inte på fordon med BMW Hifi Professional DSP.

På fordon som redan är utrustade med högtalarkabelstam vid hylshuset till kontaktdon X322 utgår monteringen av högtalarkabelstam **III**.

Dra anslutningskabel **I**, mikrofonkabelstam **II** och eventuellt högtalarkabelstam **III** genom genomföringshylsan (33) under hatthyllan på vänster sida i kupén.
På fordon med färddatorradio utan BMW Hifi Professional DSP skall även omkopplingsmodulens adapterkabel **IV** dras genom genomföringshylsan (33) till omkopplingsmodulens monteringsplats på A-stolpen.◄

Anslutningskabel I:
Skall dras från telefon-SA-kontaktdon X400 på bakplåten vid vänster baklykta och gränssnittet längs fordonets kabelstam, till armstödet i mittkonsolen.

Mikrofonkabelstam II:

Fäst mikrofonkabelstam **II** så att den inte inverkar på huvudairbagens funktion, på fordon som är utrustade med sådana.◄

Dra mikrofonkabelstammen **II** från gränssnittet i bagageutrymmet på vänster sida, genom genomföringshylsan (33), längs fordonets kabelstam till vänster C-stolpe.
Ta bort torxskruvarna (31) och ta av kåpan (32). Dra mikrofonkabelstam **II** som figuren visar över C-stolpen och bilens tak fram till innerbelysningen.

Högtalarkabelstam III (endast fordon utan BMW Hifi Professional DSP):

Kontrollera före monteringen av högtalarkabelstam **III**, om följande poler är belagda på det svarta 12-poliga hylshuset X322 vid vänster baklykta:

Kabelfärg	**Pol**
svart/vit	9
svart/brun	10

Om polerna (9 och 10) är belagda skall högtalarkabelstammen inte monteras.◄

Vänsterstyrda modeller utan förmonterad högtalarkabelstam:
Från kontaktdon X322 längs fordonets kabelstam till vänster A-stolpe.
Högerstyrda modeller utan förmonterad högtalarkabelstam:
Från kontaktdon X322 längs fordonets kabelstam till höger A-stolpe.

Adapterkabel till omkopplingsmodul IV
(endast fordon med färddatorradio utan BMW Hifi Professional DSP):
Från färddatorradion i bagageutrymmet på vänster sida genom genomföringshylsan (33) till omkopplingsmodulens monteringsplats på A-stolpen.

Omkopplingsmodul V (endast fordon utan BMW Hifi Professional DSP):
Vänsterstyrda modeller:
Montera in i vänster A-stolpe.
Högerstyrda modeller:
Montera in i höger A-stolpe.

source: www.ow.no

3.4 Posare/allacciare pettini dei cavi supplementari

3.41 Posare pettini dei cavi supplementari

Aprire la pagina pieghevole 39!

Il montaggio del pettine del cavo dell'altoparlante **III** e del modulo di commutazione **V** nelle vetture con HiFi-System BMW Professional DSP non è necessario.

Nelle vetture che hanno già il pettine del cavo dell'altoparlante sulla scatola di presa del collegamento a spina X322 si omette il montaggio del pettine del cavo dell'altoparlante **III**.

Il cavo di collegamento **I**, il pettine del cavo del microfono **II** ed eventualmente il pettine del cavo dell'altoparlante **III** vanno posati attraverso l'isolatore passante (33) sotto la cappelliera a sinistra nell'abitacolo della vettura.
Nelle vetture con autoradio con monitor di bordo senza HiFi-System BMW Professional DSP anche il cavo adattatore modulo di commutazione **IV** va posato attraverso l'isolatore passante (33) verso la sede di montaggio del modulo di commutazione sulla colonna A.◄

Cavo di collegamento I:
si posa dalla spina optional X400 sulla lamiera posteriore presso il fanale posteriore sinistro e l'interfaccia base lungo il pettine dei cavi della vettura verso il bracciolo nella console centrale.

Pettine del cavo del microfono II:

Fissare il pettine del cavo del microfono **II**, in modo da non pregiudicare il funzionamento dell'airbag ITS per la testa.◄

Si posa dall'interfaccia base nel bagagliaio a sinistra attraverso l'isolatore passante (33) lungo il pettine dei cavi della vettura verso la colonna C sinistra.
Rimuovere le viti con cava poligonale (31) e togliere la copertura (32). Posare il pettine del cavo del microfono **II** come illustrato sopra la colonna C e il tetto della vettura in avanti verso la luce di lettura.

Pettine del cavo dell'altoparlante III (solo vetture senza HiFi-System BMW Professional DSP):

Prima di montare il pettine del cavo dell'altoparlante **III** controllare se la scatola di presa a 12 poli nera X322 sul fanale posteriore sinistro ha i seguenti posti d'innesto occupati:

Colore cavo	**Posto d'innesto**
nero/bianco	9
nero/marrone	10

Se i posti d'innesto (9 e 10) sono occupati, il pettine del cavo dell'altoparlante non viene montato.◄

Vetture con guida a sinistra (vett. LHD) senza pettine del cavo dell'altoparlante:
Si posa dal collegamento a spina X322 lungo il pettine dei cavi della vettura verso la colonna A sinistra.
Vetture con guida a destra (vett. RHD) senza pettine del cavo dell'altoparlante:
Si posa dal collegamento a spina X322 lungo il pettine dei cavi della vettura verso la colonna A destra.

Cavo adattatore modulo di commutazione IV
(solo vetture con autoradio con monitor di bordo senza HiFi-System BMW Professional DSP):
Si posa dall'autoradio con monitor di bordo nel bagagliaio a sinistra attraverso l'isolatore passante (33) verso la sede di montaggio del modulo di commutazione sulla colonna A.

Modulo di commutazione V (solo vetture senza HiFi-System BMW Professional DSP):
vetture con guida a sinistra (Vett. LHD):
montare nella colonna A sinistra;
vetture con guida a destra (Vett. RHD):
montare nella colonna A destra.

source: www.ow.no

3.4 Colocación/conexión de los arneses de cables adicionales

3.41 Colocación de los arneses de cables adicionales

¡Desplegar la hoja 39 plegada!

El montaje del arnés de cables del altavoz **III** y del módulo de conmutación **V** no es necesario en vehículos con BMW HiFi-System Professional DSP.

En vehículos con arnés de cables ya disponible en la regleta de hembrilla de la conexión de clavija X322 no se realiza el montaje del arnés de cables del altavoz **III**.

El cable de unión **I**, el arnés de cables del micrófono **II** y, en caso necesario, el arnés de cables del altavoz **III** hay que pasarlos a través de la junta de paso (33) debajo de la bandeja posterior a la izquierda hasta el habitáculo interior del vehículo.
En vehículos con radio de monitor a bordo sin BMW HiFi-System Professional DSP hay que pasar también el cable adaptador del módulo de conmutación **IV** a través de la junta de paso (33) hasta el lugar de montaje del módulo de conmutación en la columna A.◄

Cable de unión I:
Colocarlo desde el conector X400 del equipamiento especial en la chapa posterior de la luz posterior izquierda y desde la interfaz base a lo largo del arnés de cables del vehículo hasta el apoyabrazos de la consola central.

Arnés de cables del micrófono II:

Asegurar el arnés de cables del micrófono **II** de manera que, en vehículos con Airbag para cabeza ITS, no se perjudique el funcionamiento del mismo.◄

Colocarlo desde la interfaz base a la izquierda del maletero a través de la junta de paso de goma (33) a lo largo del arnés de cables del vehículo hasta la columna izquierda C.
Retirar los tornillos de torque (31) y quitar el recubrimiento (32). Colocar el arnés de cables del micrófono **II**, como se muestra en la ilustración, por la columna C y el techo del vehículo hacia delante hasta la luz interior.

Arnés de cables del altavoz III (sólo vehículos sin BMW HiFi-System Professional DSP):

Antes del montaje del arnés de cables del altavoz **III**, hay que comprobar si los siguientes puntos de conexión de la regleta de hembrilla de 12 polos negra X322 de la luz posterior izquierda están ocupados:

Color del cable	**Punto de conexión**
negro/blanco	9
negro/marrón	10

Si los puntos de conexión (9 y 10) están ocupados, el arnés de cables del altavoz no se montará.◄

Vehículos con volante a la izquierda sin arnés de cables del altavoz disponible:
Colocarlo desde la conexión de clavija X322 a lo largo del arnés de cables del vehículo hasta la columna izquierda A.
Vehículos con volante a la derecha sin arnés de cables del altavoz disponible:
Colocarlo desde la conexión de clavija X322 a lo largo del arnés de cables del vehículo hasta la columna derecha A.

Cable adaptador del módulo de conmutación IV
(sólo vehículos con radio de monitor a bordo sin BMW HiFi-System Professional DSP):
Colocarlo desde la radio de monitor a bordo a la izquierda en el maletero a través de la junta de paso (33) hasta el lugar de montaje del módulo de conmutación en la columna A.

Módulo de conmutación V (sólo vehículos sin BMW HiFi-System Professional DSP):
Vehículos con volante a la izquierda:
Montarlo en la columna izquierda A.
Vehículos con volante a la derecha:
Montarlo en la columna derecha A.

source: www.ow.no

3.4 Assentamento/ligação de cablagens adicionais

3.41 Assentamento de cablagens adicionais

Abra a página desdobrável 39!

Nos veículos equipados com o sistema de alta-fidelidade da BMW Professional DSP não é necessário montar as cablagens dos altifalantes **III** e do módulo de comutação **V**.

Nos veículos em que a cablagem dos altifalantes já esteja ligada à caixa do conector fêmea da conexão de ficha X322 não será necessário proceder à montagem da cablagem dos altifalantes **III**.

O cabo de ligação **I**, a cablagem do microfone **II** e, eventualmente, a cablagem dos altifalantes **III** deverão ser assentes através do anel isolante de passagem (33) por baixo da chapeleira, do lado esquerdo, no interior do veículo. Nos veículos com rádio do monitor de bordo e que não estejam equipados com o sistema de altafidelidade da BMW Professional DSP, o cabo de adaptação do módulo de comutação **IV** também deve ser assente através do anel isolante de passagem (33) até ao local de montagem do módulo de comutação, na coluna A.◄

Cabo de ligação I:
Assente este cabo desde a ficha do equipamento especial X400, na placa terminal da traseira ao pé do farol traseiro do lado esquerdo, e desde o interface de base ao longo da cablagem do veículo, até ao apoio para os braços, na consola central.

Cablagem do microfone II:

Prenda a cablagem do microfone **II** de modo a que, no caso dos veículos com airbag de cabeça ITS, a função deste airbag não seja prejudicada.◄

Assente a cablagem desde a interface de base no porta-bagagens, do lado esquerdo, através do anel isolante de passagem (33), ao longo da cablagem do veículo, até à coluna C.
Remova os parafusos Torx (31) e a cobertura (32). Seguindo as instruções da figura, assente a cablagem do microfone **II** por cima da coluna C e através do tejadilho do veículo, para a parte da frente, até à luz interior.

Cablagem dos altifalantes III (só nos veículos sem sistema de alta-fidelidade da BMW Professional DSP):

Antes de proceder à montagem da cablagem dos altifalantes **III** deverá verificar, na caixa do conector fêmea de 12 pinos X322, junto do farol traseiro do lado esquerdo, se as seguintes posições de ligação estão ocupadas:

Cor do cabo	**Posição de ligação**
preto/branco	9
preto/castanho	10

Caso estas posições de ligação (9 e 10) estejam ocupadas, a cablagem dos altifalantes não deverá ser montada.◄

Veículos de volante à esquerda sem cablagem de altifalantes disponível:
Assente da conexão de ficha X322 ao longo da cablagem do veículo, até à coluna A do lado esquerdo.
Veículos de volante à direita sem cablagem de altifalantes disponível:
Assente da conexão de ficha X322 ao longo da cablagem do veículo, até à coluna A do lado direito.

Cabo de adaptação do módulo de comutação IV
(só nos veículos com rádio do monitor de bordo sem o sistema de alta-fidelidade da BMW Professional DSP):
Assente este cabo desde o rádio do monitor de bordo, do lado esquerdo do porta-bagagens, através do anel isolante de passagem (33), até ao local de montagem do módulo de comutação na coluna A.

Módulo de comutação V (só nos veículos sem o sistema de alta-fidelidade da BMW Professional DSP):
Veículos de volante à esquerda:
Monte na coluna A do lado esquerdo.
Veículos de volante à direita:
Na coluna A do lado direito.

source: www.ow.no

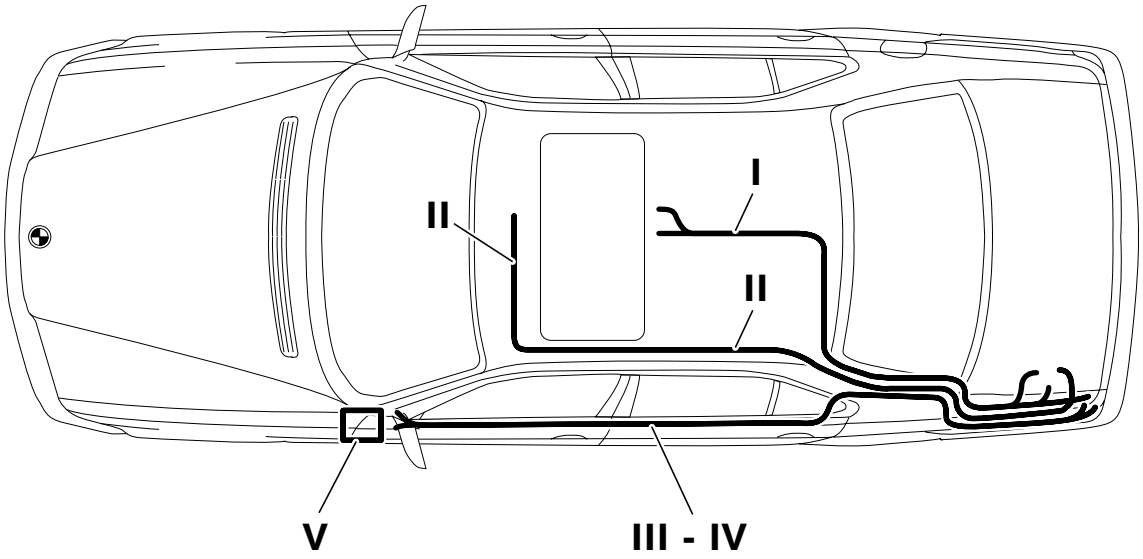

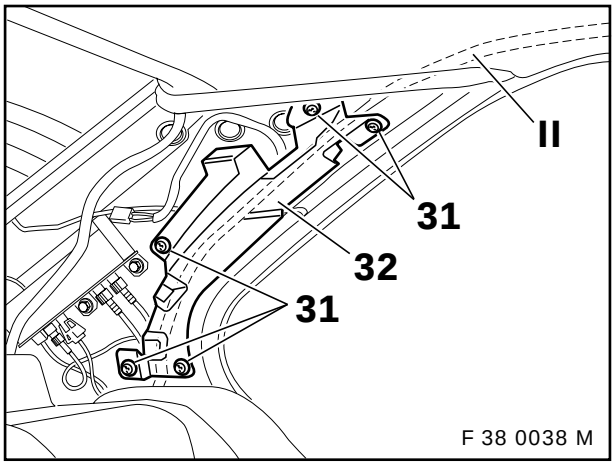

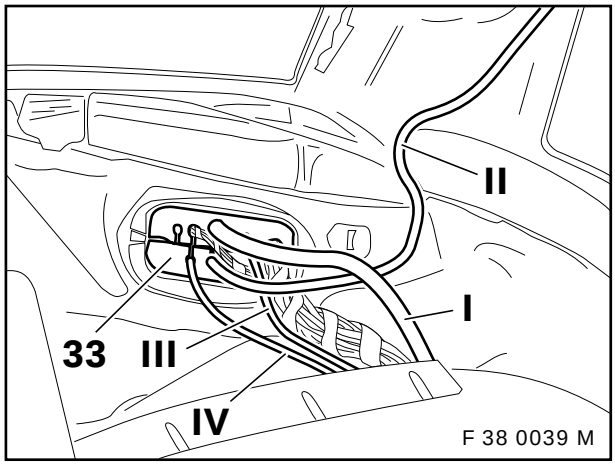

F 38 0037 M

source: www.ow.no

3.4.2 Zusatzkabelbäume anschließen

Klappseite 57 ausklappen!

A (Lautsprecherkabelbaum III)
Nur Fzg. ohne Vorverkabelung des Lautsprechers
Türtrennstecker (37) vorn links bzw. beim RHD-Fzg. rechts ausbauen und Steckverbindung trennen.
Verriegelung (34) von Steckergehäuse (36) entfernen und 8poliges Stiftgehäuse X18196 bzw. X18198 (35) ausdrücken.

LHD–Fzg.
Abzweig **III/3**, Kabelfarbe schwarz/weiß, in Steckplatz Nr. 6 von Stiftgehäuse X18196 (35) eindrücken.
Abzweig **III/4**, Kabelfarbe schwarz/braun, in Steckplatz Nr. 2 von Stiftgehäuse X18196 (35) eindrücken.

RHD–Fzg.
Abzweig **III/3**, Kabelfarbe schwarz/weiß, in Steckplatz Nr. 6 von Stiftgehäuse X18198 (35) eindrücken.
Abzweig **III/4**, Kabelfarbe schwarz/braun, in Steckplatz Nr. 2 von Stiftgehäuse X18198 (35) eindrücken.

Abzweige **III/1** und **III/2** zur schwarzen 12poligen Steckverbindung X322 (38) verlegen.
Abzweig **III/1**, Kabelfarbe schwarz/weiß, auf Steckplatz Nr. 9 der schwarzen Steckverbindung X322 (38) eindrücken.
Abzweig **III/2**, Kabelfarbe schwarz/braun, auf Steckplatz Nr. 10 der schwarzen Steckverbindung X322 (38) eindrücken.

B (Umschaltmodul V)
Fzg. ohne Bordmonitorradio
Abzweig **V/1** und **V/2**, Kabelfarbe rot/weiß und weiß/braun, zum Einbauort des Radios verlegen.
Abzweige **V/4** und **V/5** zum Türtrennstecker in der A-Säule verlegen.
Abzweig **V/7**, Kabelfarbe braun, an Massestützpunkt X1108 (39) bzw. beim RHD-Fzg. an Massestützpunkt X10012 unter dem Teppich im Fußraum Fahrerseite anschließen.
Buchsenkontakt auf Steckplatz Nr. 9, Kabelfarbe rot/grün, aus dem Radioanschlußstecker X18126 (40) ausdrücken und Abzweig **V/1**, Kabelfarbe rot/weiß, eindrücken. Ausgedrückten Buchsenkontakt auf Steckplatz Nr. 1 des beigelegten 2poligen Buchsengehäuses (30) eindrücken.
Buchsenkontakt auf Steckplatz Nr. 4, Kabelfarbe weiß/braun, aus dem Radioanschlußstecker X18126 (40) ausdrücken und Abzweig **V/2**, Kabelfarbe weiß/braun, eindrücken. Ausgedrückten Buchsenkontakt auf Steckplatz Nr. 2 des beigelegten 2poligen Buchsengehäuses (30) eindrücken. Abzweig **V/3** mit 2poligem Buchsengehäuse (30) verbinden. Radio einbauen.

Fzg. mit Bordmonitorradio
Abzweig **V/1**, Kabelfarbe rot/weiß, in Buchsengehäuse (30) auf Steckplatz Nr. 1 eindrücken.
Abzweig **V/2**, Kabelfarbe weiß/braun, in Buchsengehäuse (30) auf Steckplatz Nr. 2 eindrücken.
Buchsengehäuse (30) isolieren und am Fahrzeugkabelbaum zurückbinden.
Abzweig **V/3** mit Abzweig **IV/1** des Adapterkabels Umschaltmodul **IV** verbinden.
Abzweige **V/4** und **V/5** zum Türtrennstecker in der A-Säule verlegen.
Abzweig **V/7**, Kabelfarbe braun, an Massestützpunkt X1108 (39) bzw. beim RHD-Fzg. an Massestützpunkt X10012 unter dem Teppich im Fußraum Fahrerseite anschließen.
Die Abzweige **IV/2-IV/4**, Kabelfarben weiß/braun und rot/weiß, des Adapterkabels Umschaltmodul **IV** entlang dem Fahrzeugkabelbaum zum Einbauort des Bordmonitorradios (41) verlegen. Radioanschlußstecker X18126 (42) vom Bordmonitorradio (41) abschließen.
Buchsenkontakt auf Steckplatz Nr. 9, Kabelfarbe rot/grün, aus dem Radioanschlußstecker X18126 (42) ausdrücken und Abzweig **IV/4**, Kabelfarbe rot/weiß, eindrücken. Ausgedrückten Buchsenkontakt auf Steckplatz Nr. 1 des beigelegten 2poligen Buchsengehäuses (29) eindrücken.
Buchsenkontakt auf Steckplatz Nr. 4, Kabelfarbe weiß/braun, aus dem Radioanschlußstecker X18126 (42) ausdrücken und Abzweig **IV/2**, Kabelfarbe weiß/braun, eindrücken. Ausgedrückten Buchsenkontakt auf Steckplatz Nr. 2 des beigelegten 2poligen Buchsengehäuses (29) eindrücken. Abzweig **IV/3**, Kabelfarbe rot/weiß und weiß/braun, mit 2poligem Buchsengehäuse (29) verbinden. Radioanschlußstecker (42) an Bordmonitorradio (41) anschließen.

Alle Fzg.
8poliges Stiftgehäuse X18196 bzw. X18198 (35) aus dem Steckergehäuse (36) ausdrücken. Abzweig **V/4** in das Steckergehäuse (36) eindrücken. Ausgedrücktes 8poliges Stiftgehäuse (35) mit Abzweig **V/5** verbinden und Steckverbindung mit Isolierband sichern (Steckverbindung verrastet nicht). Türtrennstecker einbauen.
Umschaltmodul **V** mit dem nicht benötigten Abzweig **V/6** am Fahrzeugkabelbaum im Bereich der A-Säule zurückbinden.

source: www.ow.no

C (Mikrofonkabelbaum II)

Die Abbildung zeigt den Anschluß des Mikrofonkabelbaumes bei Fahrzeugen mit Grundträger Audio. Bei Einbauten mit Grundplatte (2) sinngemäß vorgehen. Grundplatte (2) siehe Kapitel 11 Einbausatz Telefon/Freisprecheinrichtung.◄

Abzweig **I/1**, 3poliges Buchsengehäuse X2759 von Verbindungsleitung **I**, mit Abzweig **II/1**, 3poligem Stiftgehäuse vom Mikrofonkabelbaum **II**, verbinden und in Halteklammer (18) eindrücken.
Abzweig **II/2** siehe Kapitel 2 Einbau, Abbildung **D** (Fzg. mit Schiebedach) oder Abbildung **E** (Fzg. ohne Schiebedach).
Mikrofonkabelbaum **II** am Fzg.-Kabelbaum mit Kabelbindern befestigen.

D (Verbindungsleitung I)
Abzweig **I/4**, 12poliges Buchsengehäuse, zum weißen 12poligen Telefon SA-Stecker X400 (43) im Bereich der linken Heckleuchte verlegen und anschließen.

Sicherung (20) 10 A in Sicherungshalter (44) X10018 auf freien Steckplatz F70 einstecken.

Abzweig **I/5**, 6poliges Buchsengehäuse X3495 (zweireihig), an der Verbindungsleitung **I** zurückbinden.
Mittelkonsole einbauen. Abzweig **I/6**, 6poliges Buchsengehäuse X4484, Abzweig **I/7**, 18poliges Buchsengehäuse X4039, und Abzweig **I/8**, Antennenstecker, durch die Aussparung (46) im hinteren Bereich der Mittelkonsole (45) verlegen.
Anschluß siehe
3.7 Ejectbox einbauen/anschließen (Fzg. mit Automatikgetriebe),
3.8 Ejectbox einbauen/anschließen (Fzg. mit Schaltgetriebe).

Zurück zu Kapitel 2

source: www.ow.no

3.4.2 To and connect additional wiring harnesses

Fold out folded page 57.

A (Speaker wiring harness III)
Cars without prepared speaker cabling only
remove the door plug (37) at the front left or at the front right on RHD versions, and disconnect the plug connector. Remove the catch (34) on the plug casing (36) and press out the 8-pin plug casing X18196 or X18198 (35).

LHD cars
Press branch **III/3**, cable colour black/white, into slot No. 6 of plug casing C18196 (35).
Press branch **III/4**, cable colour black/brown, into slot No. 2 of plug casing C18196 (35).

RHD cars
Press branch **III/3**, cable colour black/white, into slot No. 6 of plug casing C18198 (35).
Press branch **III/4**, cable colour black/brown, into slot No. 2 of plug casing C18198 (35).

Lay branches **III/1** and **III/2** to the black 12-pin plug connector X322 (38).
Press branch **III/1**, cable colour black/white, into slot No. 9 of the black plug connector X322 (38).
Press branch **III/2**, cable colour black/brown, into slot No. 10 of the black plug connector X322 (38).

B (Switch module V)
Cars without on-board monitor radio
Lay branches **V/1** and **V/2**, cable colour red/white and white/brown, to the installation site for the radio.
Lay branches **V/4** and **V/5** to the door plug in the A pillar.
Connect branch **V/7**, cable colour brown, to the ground post X1108 (39) or, on RHD cars to ground post X10012, beneath the carpet in the footwell on the driver's side.
Press the socket contact on slot No. 9, cable colour red/green, out of the radio connection plug X18126 (40) and press in branch **V/1**, cable colour red/white. Press the pressed-out socket contact into slot No. 1 on the enclosed 2-pin socket casing (30).
Press the socket contact on slot No. 4, cable colour white/brown, out of the radio connection plug X18126 (40) and press in branch **V/2**, cable colour white/brown. Press the pressed-out socket contact into slot No. 2 on the enclosed 2-pin socket casing (30). Connect branch **V/3**, cable colour red/white and white/brown, to the 2-pin socket casing (30). Install the radio.

Cars with on-board monitor radio
Press branch **V/1**, cable colour red/white, into the socket casing (30) on slot No. 1.
Press branch **V/2**, cable colour white/brown, into the socket casing (30) on slot No. 2.
Insulate the socket casing (30) and tie it back on the vehicle wiring harness.
Connect branch **V/3** to branch **IV/1** on the adapter cable for the switch module **IV**.
Lay branches **V/4** and **V/5** to the door plug in the A pillar.
Connect branch **V/7**, cable colour brown, to the ground post X1108 (39) or, on RHD cars to ground post X10012, beneath the carpet in the footwell on the driver's side.
Lay branches **IV/2-IV/4**, cable colours white/brown and red/white, on the adapter cable for the switch module **IV** along the vehicle wiring harness to the installation site of the on-board monitor radio (41). Disconnect the radio connection plug X18126 (42) from the on-board monitor radio (41).
Press the socket contact on slot No. 9, cable colour red/green, out of the radio connection plug X18126 (42) and press in branch **IV/4**, cable colour red/white. Press the pressed-out socket contact into slot No. 1 on the enclosed 2-pin socket casing (29).
Press the socket contact on slot No. 4, cable colour white/brown, out of the radio connection plug X18126 (42) and press in branch **IV/2**, cable colour white/brown. Press the pressed-out socket contact into slot No. 2 on the enclosed 2-pin socket casing (29). Connect branch **IV/3**, cable colour red/white and white/brown, to the 2-pin socket casing (29). Connect the radio connection plug (42) to the on-board monitor radio.

All cars
Press the 8-pin plug casing X18196 or X18198 (35) out of the plug casing (36). Press branch **V/4** into the plug casing (36). Connect the pressed-out 8-pin plug casing (35) to branch **V/5** and secure the plug connector with insulating tape (the plug connector will not lock into position). Install the door plug. Tie back the switch module **V** with branch **V/6**, which is not required, on the vehicle wiring harness near the A pillar.

source: www.ow.no

C (Microphone wiring harness II)

The illustration shows the connection of the microphone wiring harness on cars with an audio base support. Proceed accordingly for installations with a base plate (2). See section 11 Telephone/Hands-free facility installation kit for details of the base plate (2).◄

Connect branch **I/1**, 3-pin socket casing X2759 on connection cable **I**, to branch **II/1**, 3-pin plug casing for microphone wiring harness **II**, and press it into the retaining clip (18).
Branch **II/2** see section 2 Installation, Figure **D** (cars with sunroof) or Figure **E** (cars without sunroof).
Secure the microphone wiring harness **II** to the vehicle wiring harness with cable ties.

D (Connection cable I)
Lay branch **I/4**, 12-pin socket casing, to the white 12-pin telephone SA plug X400 (43) near the rear left tail light and connect it.

Insert the 10 A fuse (20) into the fuse holder (44) X10018 on free slot F70.

Tie back branch **I/5**, 6-pin socket casing X3495 (dual row) on the connection cable **I**.
Install the centre console. Lay branch **I/6**, 6-pin socket casing X4484, branch **I/7**, 18-pin socket casing X4039, and branch **I/8**, aerial plug, through the recess (46) in the rear section of the centre console (45).
For details of connection see
3.7 To install/connect eject box (cars with automatic transmission),
3.8 To install/connect eject box (cars with manual transmission).

Go back to section 2

source: www.ow.no

3.4.2 Raccordement des faisceaux de câbles complémentaires

Déplier le rabat 57 !

A (faisceau de câbles de haut-parleur III)
Uniq. sur les voitures sans précâblage du haut-parleur
Déposer le déconnecteur de prise de portière (37) avant gauche, ou droit sur les voitures RHD, et ouvrir le connecteur à fiches.
Retirer le verrouillage (34) du connecteur (36) et dégager le porte-languettes 8 pôles X18196 ou X18198 (35).

Sur les voitures LHD
Brancher la dérivation **III/3**, couleur noir-blanc, à l'emplacement n° 6 du porte-languettes X18196 (35).
Brancher la dérivation **III/4**, couleur noir-marron, à l'emplacement n° 2 du porte-languettes X18196 (35).

Sur les voitures RHD
Brancher la dérivation **III/3**, couleur noir-blanc, à l'emplacement n° 6 du porte-languettes X18198 (35).
Brancher la dérivation **III/4**, couleur noir-marron, à l'emplacement n° 2 du porte-languettes X18198 (35).

Faire courir les dérivations **III/1** et **III/2** jusqu'au connecteur à fiches 12 pôles X322 (38).
Brancher la dérivation **III/1**, couleur noir-blanc, à l'emplacement n° 9 du connecteur à fiches noir X322 (38).
Brancher la dérivation **III/2**, couleur noir-marron, à l'emplacement n° 10 du connecteur à fiches noir X322 (38).

B (Module de commutation V)
Sur les voitures sans autoradio couplé au moniteur de bord
Faire courir les dérivations **V/1** et **V/2**, couleur de câble rouge-blanc et blanc-marron, jusqu'à l'emplacement de montage de l'autoradio.
Faire courir les dérivations **V/4** et **V/5** jusqu'au déconnecteur de prise de portière de la colonne A.
Raccorder la dérivation **V/7**, couleur marron, au point de masse X1108 (39), ou sur les voitures RHD au point de masse X10012, situé sous le tapis de sol de la zone des pieds côté conducteur.
Débrancher la douille de l'emplacement n° 9, couleur rouge-vert, de la fiche de raccordement de l'autoradio X18126 (40) et brancher la dérivation **V/1**, couleur rouge-blanc. Brancher la douille débranchée à l'emplacement n° 1 du boîtier à douilles 2 pôles fourni (30).
Débrancher la douille de l'emplacement n° 4, couleur blanc-marron, de la fiche de raccordement de l'autoradio X18126 (40) et brancher la dérivation **V/2**, couleur blanc-marron. Brancher la douille débranchée à l'emplacement n° 2 du boîtier à douilles 2 pôles fourni (30). Relier la dérivation **V/3** au boîtier à douilles 2 pôles (30). Installer l'autoradio.

Sur les voitures avec autoradio couplé au moniteur de bord
Brancher la dérivation **V/1**, couleur rouge-blanc à l'emplacement n° 1 du boîtier à douilles (30).
Brancher la dérivation **V/2**, couleur blanc-marron à l'emplacement n° 2 du boîtier à douilles (30).
Isoler le boîtier à douilles (30) avant de le replier sur le faisceau de câbles de la voiture.
Relier entre elles les dérivations **V/3** et **IV/1** du câble adaptateur du module de commutation **IV**.
Faire courir les dérivations **V/4** et **V/5** jusqu'au déconnecteur de prise de portière de la colonne A.
Raccorder la dérivation **V/7**, couleur marron, au point de masse X1108 (39), ou sur les voitures RHD au point de masse X10012, situé sous le tapis de sol de la zone des pieds côté conducteur.
Faire courir les dérivations **IV/2-IV/4**, couleur de câble blanc-marron et rouge-blanc, du câble adaptateur du module de commutation **IV** jusqu'à l'emplacement de montage de l'autoradio couplé au moniteur de bord (41) en passant le long du faisceau de câbles de la voiture. Séparer la fiche de raccordement de l'autoradio X18126 (42) de l'autoradio couplé au moniteur de bord (41).
Débrancher la douille de l'emplacement n° 9, couleur rouge-vert, de la fiche de raccordement de l'autoradio X18126 (42) et brancher la dérivation **IV/4**, couleur rouge-blanc. Brancher la douille débranchée à l'emplacement n° 1 du boîtier à douilles 2 pôles fourni (29).
Débrancher la douille de l'emplacement n° 4, couleur blanc-marron, de la fiche de raccordement de l'autoradio X18126 (42) et brancher la dérivation **IV/2**, couleur blanc-marron. Brancher la douille débranchée à l'emplacement n° 2 du boîtier à douilles 2 pôles fourni (29). Relier la dérivation **IV/3**, couleurs rouge-blanc et blanc-marron, au boîtier à douilles 2 pôles (29). Raccorder la fiche de raccordement de l'autoradio (42) à l'autoradio couplé au moniteur de bord (41).

Sur l'ensemble des voitures
Débrancher le porte-languettes 8 pôles X18196 ou X18198 (35) du connecteur (36). Brancher la dérivation **V/4** au connecteur (36). Relier le porte-languettes 8 pôles (35) débranché à la dérivation **V/5** et protéger le connecteur à fiches avec du ruban adhésif isolant (le connecteur à fiches ne s'enclenche pas). Installer le déconnecteur de prise de portière.
Replier le module de commutation **V** avec la dérivation **V/6** non utilisée sur le faisceau de câbles de la voiture au niveau de la colonne A.

source: www.ow.no

C (Faisceau de câbles du micro II)

Le schéma montre le raccordement du faisceau de câbles du micro sur les voitures équipées du support audio de base. Procéder de manière appropriée pour les installations avec plaque de montage (2). Pour la plaque de montage (2), voir le chapitre 11 «Kit de montage téléphone-dispositif mains libres».◄

Relier la dérivation **I/1**, boîtier à douilles 3 pôles X2759 du fil de raccordement **I**, à la dérivation **II/1**, porte-languettes 3 pôles du faisceau de câbles du micro **II**, et le brancher sur l'étrier de retenue (18).
Pour la dérivation **II/2**, voir le chapitre 2 «Montage», schéma **D** (voitures avec toit ouvrant) ou schéma **E** (voitures sans toit ouvrant).
Fixer le faisceau de câbles du micro **II** au faisceau de câbles de la voiture au moyen de colliers de câblage.

D (Fil de raccordement I)
Faire courir la dérivation **I/4**, boîtier à douilles 12 pôles, jusqu'à la fiche téléphone SA X400, 12 pôles (43), située au niveau du feu arrière gauche, puis la raccorder.

Insérer le fusible (20) 10 A dans le porte-fusibles (44) X10018 à l'emplacement libre F70.

Replier la dérivation **I/5**, boîtier à douilles 6 pôles X3495 (à double rangée), au fil de raccordement **I**.
Installer la console centrale. Faire courir la dérivation **I/6**, boîtier à douilles 6 pôles X4484, la dérivation **I/7**, boîtier à douilles 18 pôles X4039, et la dérivation **I/8**, fiche d'antenne, jusqu'à l'arrière de la console centrale (45) en passant dans la réservation (46).
Pour le raccordement, voir :
3.7 Installation et raccordement de l'Ejectbox (voitures à boîte automatique).
3.8 Installation et raccordement de l'Ejectbox (voitures à boîte manuelle).

Retour au chapitre 2

source: www.ow.no

3.4.2 Extra kabelbundels aansluiten

Vouwbladzijde 57 openklappen!

A (Luidsprekerkabelbundel III)
Alleen auto's zonder voorverkabeling van de luidspreker
Portierscheidingsstekker (37) vóór links resp. bij rechtsgest. auto's rechts uit de auto verwijderen en de steekverbinding onderbreken.
Vergrendeling (34) van het stekkerhuis (36) verwijderen en 8-polig pinhuis X18196 resp. X18198 (35) loskoppelen.

Linksgest. auto's
Aftakking **III/3**, kabelkleur zwart/wit, in aansluiting nr. 6 van pinhuis X18196 (35) drukken.
Aftakking **III/4**, kabelkleur zwart/bruin, in aansluiting nr. 2 van pinhuis X18196 (35) drukken.

Rechtsgest. auto's
Aftakking **III/3**, kabelkleur zwart/wit, in aansluiting nr. 6 van pinhuis X18198 (35) drukken.
Aftakking **III/4**, kabelkleur zwart/bruin, in aansluiting nr. 2 van pinhuis X18198 (35) drukken.

Aftakkingen **III/1** en **III/2** naar de zwarte 12-polige steekverbinding X322 (38) monteren.
Aftakking **III/1**, kabelkleur zwart/wit, in aansluiting nr. 9 van de zwarte steekverbinding X322 (38) drukken.
Aftakking **III/2**, kabelkleur zwart/bruin, in aansluiting nr. 10 van de zwarte steekverbinding X322 (38) drukken.

B (omschakelmodule V)
Auto's <u>zonder</u> boordmonitorradio
Aftakkingen **V/1** en **V/2**, kabelkleur rood/wit en wit/bruin, naar de plaats van montage van de radio monteren.
Aftakkingen **V/4** en **V/5** naar de portierscheidingsstekker in de A-stijl monteren.
Aftakking **V/7**, kabelkleur bruin, op massasteunpunt X1108 (39) resp. bij rechtsgest. auto's op massasteunpunt X10012 onder de vloerbedekking in de voetruimte aan bestuurderszijde aansluiten.
Contrastekker op aansluiting nr. 9, kabelkleur rood/groen, uit de radioaansluitstekker X18126 (40) loskoppelen en aftakking **V/1**, kabelkleur rood/wit, erindrukken. Losgekoppelde contrastekker in aansluiting nr. 1 van het bijgesloten 2-polige contrastekkerhuis (30) drukken.
Contrastekker op aansluiting nr. 4, kabelkleur wit/bruin, uit de radioaansluitstekker X18126 (40) loskoppelen en aftakking **V/2**, kabelkleur wit/bruin, erindrukken. Losgekoppelde contrastekker in aansluiting nr. 2 van het bijgesloten 2-polige contrastekkerhuis (30) drukken. Aftakking **V/3** met 2-polig contrastekkerhuis (30) verbinden, radio inbouwen.

Auto's <u>met</u> boordmonitorradio
Aftakking **V/1**, kabelkleur rood/wit, in contrastekkerhuis (30) in aansluiting nr. 1 drukken.
Aftakking **V/2**, kabelkleur wit/bruin, in contrastekkerhuis (30) in aansluiting nr. 2 drukken.
Contrastekkerhuis (30) isoleren en op de autobkabelbundel wegbinden.
Aftakking **V/3** met aftakking **IV/1** van de adapterkabel omschakelmodule **IV** verbinden.
Aftakkingen **V/4** en **V/5** naar de portierscheidingsstekker in de A-stijl monteren.
Aftakking **V/7**, kabelkleur bruin, op massasteunpunt X1108 (39) resp. bij rechtsgest. auto's op massasteunpunt X10012 onder de vloerbedekking in de voetruimte aan bestuurderszijde aansluiten.
De aftakkingen **IV/2-IV/4**, kabelkleuren wit/bruin en rood/wit, van de adapterkabel omschakelmodule **IV** langs de autokabelbundel naar de plaats van montage van de boordmonitorradio (41) monteren. Radioaansluitstekker X18126 (42) van de boordmonitorradio (41) aansluiten.
Contrastekker op aansluiting nr. 9, kabelkleur rood/groen, uit de radioaansluitstekker X18126 (42) loskoppelen en aftakking **IV/4**, kabelkleur rood/wit, erindrukken. Losgekoppelde contrastekker in aansluiting nr. 1 van het bijgesloten 2-polige contrastekkerhuis (29) drukken.
Contrastekker op aansluiting nr. 4, kabelkleur wit/bruin, uit de radioaansluitstekker X18126 (42) loskoppelen en aftakking **IV/2**, kabelkleur wit/bruin, erindrukken. Losgekoppelde contrastekker in aansluiting nr. 2 van het bijgesloten 2-polige contrastekkerhuis (29) drukken. Aftakking **IV/3**, kabelkleur rood/wit en wit/bruin, met 2-polig contrastekkerhuis (29) verbinden. Radioaansluitstekker (42) op boordmonitorradio (41) aansluiten.

Alle auto's
8-polig pinhuis X18196 resp. X18198 (35) uit het stekkerhuis (36) loskoppelen. Aftakking **V/4** in het stekkerhuis (36) drukken. Losgekoppeld 8-polig pinhuis (35) met aftakking **V/5** verbinden en steekverbinding met isoleerband beveiligen (steekverbinding klikt niet vast). Portierscheidingsstekker inbouwen. Omschakelmodule **V** met de niet benodigde aftakking **V/6** op de autokabelbundel in de buurt van de A-stijl wegbinden.

source: www.ow.no

C (Microfoonkabelbundel II)

De afbeelding toont de aansluiting van de microfoonkabelbundel bij auto's met basishouder audio. Bij het inbouwen met basisplaat (2) op overeenkomstige wijze te werk gaan. Basisplaat (2) zie hoofdstuk 11 Montageset telefoon-hands-free-systeem.◄

Aftakking **I/1**, 3-polig contrastekkerhuis X2759 van verbindingsleiding **I**, met aftakking **II/1**, 3-polig pinhuis van microfoonkabelbundel **II**, verbinden en in fixeerklem (18) drukken.
Aftakking **II/2** zie hoofdstuk 2 Montage, afbeelding **D** (auto's met schuifdak) of afbeelding **E** (auto's zonder schuifdak).
Microfoonkabelbundel **II** op de autokabelbundel met bundelbanden bevestigen.

D (Verbindingsleiding I)
Aftakking **I/4**, 12-polig contrastekkerhuis, naar de witte 12-polige telefoon optie-stekker X400 (43) in de buurt van het linker achterlicht monteren en aansluiten.

Zekering (20) 10 A in zekeringenhouder (44) X10018 in de vrije aansluiting F70 steken.

Aftakking **I/5**, 6-polig contrastekkerhuis X3495 (twee rijen) op de verbindingsleiding **I** wegbinden.
Middenconsole inbouwen. Aftakking **I/6**, 6-polig contrastekkerhuis X4484, aftakking **I/7**, 18-polig contrastekkerhuis X4039, en aftakking **I/8**, antennestekker, door de uitsparing (46) in het achterste gedeelte van de middenconsole (45) monteren.
Aansluiting zie
3.7 Ejectbox inbouwen/aansluiten (auto's met automatische versnelling),
3.8 Ejectbox inbouwen/aansluiten (auto's met versnellingsbak).

Terug naar hoofdstuk 2

source: www.ow.no

3.4.2 Ansluta extrakabelstam

Veckla ut utviksbladet 57!

A (Högtalarkabelstam III)
Endast fordon utan förmonterad högtalarkabelstam
Demontera dörrkontakten (37) fram på vänster sida respektive på höger sida på högerstyrda modeller och ta isär kontaktdonet. Ta av spärren (34) från kontakthuset (36) och tryck ut det 8-poliga stifthuset X18196 respektive X18198 (35).

Vänsterstyrda modeller:
Anslut förgrening **III/3**, kabelfärg svart/vit, pol 6, från stifthuset X18196 (35).
Anslut förgrening **III/4**, kabelfärg svart/brun, pol 2, från stifthus X18196 (35).

Högerstyrda modeller:
Anslut förgrening **III/3**, kabelfärg svart/vit, pol 6, från stifthus X18198 (35).
Anslut förgrening **III/4**, kabelfärg svart/brun, pol 2, från stifthus X18198 (35).

Dra förgrening **III/1** och **III/2** till det svarta 12-poliga kontaktdonet X322 (38).
Anslut förgrening **III/1**, kabelfärg svart/vit, till pol 9 i det svarta kontaktdonet X322 (38).
Anslut förgrening **III/2**, kabelfärg svart/brun, till pol 10 i det svarta kontaktdonet X322 (38).

B (Omkopplingsmodul V)
Fordon utan färddator
Dra förgrening **V/1** och **V/2**, kabelfärg röd/vit, och vit/brun, till radions monteringsplats.
Dra förgrening **V/4** och **V/5** till dörrkontakten i A-stolpen.
Anslut förgrening **V/7**, kabelfärg brun, till stomstödpunkten X1108 (39) respektive på högerstyrda modeller stomstödpunkt X10012 under mattan i fotutrymmet på förarsidan.
Dra ut kontakthylsan på pol 9, kabelfärg röd/grön, i radiokontaktdonet X18126 (40) och anslut förgrening **V/1**, kabelfärg röd/vit. Anslut den urtagna kontakthylsan till pol 1 i det bifogade 2-poliga hylshuset (30).
Dra ut kontakthylsan på pol 4, kabelfärg vit/brun, ur radiokontaktdonet X18126 (40) och anslut förgrening **V/2**, kabelfärg vit/brun. Anslut den urtagna kontakthylsan i pol 2 i det bifogade 2-poliga hylshuset (30). Anslut förgrening **V/3** med det 2-poliga hylshuset (30). Montera radion.

Fordon med färddatorradio
Anslut förgrening **V/1**, kabelfärg röd/vit till hylshuset (30), pol 1.
Anslut förgrening **V/2**, kabelfärg vit/brun till hylshuset (30), pol 2.
Isolera hylshuset (30) och fäst upp på fordonets kabelstam.
Anslut förgrening **V/3** med förgrening **IV/1** från omkopplingsmodulens adapterkabel **IV**.
Dra förgreningarna **V/4** och **V/5** till dörrkontakten i A-stolpen.
Anslut förgrening **V/7**, kabelfärg brun, till stomstödpunkten X1108 (39) respektive på högerstyrda modeller stomstödpunkt X10012 under mattan i fotutrymmet på förarsidan.
Dra förgreningarna **IV/2-IV/4**, kabelfärger vit/brun och röd/vit, från omkopplingsmodulens adapterkabel **IV** längs bilens kabelstam till monteringsplatsen för färddatorradion (41). Ta isär radiokontaktdonet X18126 (42) från färddatorradion (41).
Dra ut kontakthylsan på pol 9, kabelfärg röd/grön, ur radiokontaktdonet X18126 (42) och anslut förgrening **IV/4**, kabelfärg röd/vit. Anslut den urtagna kontakthylsan i pol 1 i det bifogade 2-poliga hylshuset (29).
Dra ut kontakthylsan på pol 4, kabelfärg vit/brun, ur radiokontaktdonet X18126 (42) och anslut förgrening **IV/2**, kabelfärg vit/brun. Anslut den urtagna kontakthylsan i pol 2 i det bifogade 2-poliga hylshuset (29). Anslut förgrening **IV/3**, kabelfärg röd/vit och vit/brun, med det 2-poliga hylshuset (29). Anslut radiokontaktdonet X18126 (42) till färddatorradion (41).

Alla fordon:
Dra ut det 8-poliga stifthuset X18196 resp. X18198 (35) ur kontakthuset (36). Anslut förgrening **V/4** till kontakthuset (36). Anslut det urtagna 8-poliga stifthuset (35) med förgrening **V/5** och fäst kontaktdonet med isoleringsband (kontaktdonet går inte i lås). Montera dörrkontakten. Fäst upp omkopplingsmodulen **V** och förgrening **V/6**, som inte skall användas mer, på fordonets kabelstam vid A-stolpen.

source: www.ow.no

C (Mikrofonkabelstam II)

Figuren visar anslutning av mikrofonkabelstammen på fordon med grundhållare ”audio”. Gör på samma sätt vid montering av grundplattan (2). Grundplatta (2), se kapitel 11 Monteringssats telefon, handsfreeset.◄

Anslut förgrening **I/1**, 3-poligt hylshus X2759 från anslutningskabel **I**, med förgrening **II/1**, 3-poligt stifthus från mikrofonkabelstam **II**, och fäst den i fästklammer (18).
Förgrening **II/2**, se kapitel 2 Montering, bild **D** (fordon med skjutbar taklucka) eller bild **E** (fordon utan skjutbar taklucka).
Fäst mikrofonkabelstam **II** vid bilens kabelstam med kabelband.

D (Anslutningskabel I)
Dra förgrening **I/4**, 12-poligt hylshus, till det vita 12-poliga telefon-SA-kontaktdonet X400 (43) i området vid vänster baklykta och anslut den där.

Sätt in säkring (20) 10A i säkringshållaren (44) X10018 i den lediga säkringsplatsen F70.

Fäst upp förgrening **I/5**, 8-poligt hylshus X3495 (tvåradigt) vid anslutningskabeln **I**. Montera mittkonsolen. Dra förgrening **I/6**, 8-poligt hylshus X4484, förgrening **I/7**, 18-poligt hylshus X4039, och förgrening **I/8** antennkontakt, genom öppningen (46) i området längst bak på mittkonsolen (45).
Anslutning, se
3.7 Montera/ansluta ejectbox (fordon med automatväxellåda).
3.8 Montera/ansluta ejectbox (fordon med växellåda).

Gå tillbaka till kapitel 2

source: www.ow.no

3.4.2 Allacciare i pettini dei cavi supplementari

Aprire la pagina pieghevole 57!

A (Pettine del cavo dell'altoparlante III)
Solo vetture senza precablaggio dell'altoparlante
Smontare spina esclusione porta (37) anteriore sinistra (destra nella vetture RHD) e staccare il collegamento a spina. Rimuovere il dispositivo di bloccaggio (34) della scatola della spina (36) e sfilare la scatola a spina a 8 poli X18196 o X18198 (35).

Vetture LHD
Infilare la derivazione **III/3**, cavo colore nero/bianco, nel posto d'innesto nr. 6 della scatola a spina X16196 (35).
Infilare la derivazione **III/4**, cavo colore nero/marrone, nel posto d'innesto nr. 2 della scatola a spina X18196 (35).

Vetture RHD
Infilare la derivazione **III/3**, cavo colore nero/bianco, nel posto d'innesto nr. 6 della scatola a spina X18198 (35).
Infilare la derivazione **III/4**, cavo colore nero/marrone, nel posto d'innesto nr. 2 della scatola a spina X18198 (35).

Posare le derivazioni **III/1** e **III/2** verso il collegamento a spina a 12 poli nero X322 (38).
Infilare la derivazione **III/1**, cavo colore nero/bianco, sul posto d'innesto nr. 9 del collegamento spina nero X322 (38).
Infilare la derivazione **III/2**, cavo colore nero/marrone, sul posto d'innesto nr10 del collegamento a nero X322 (38).

B (Modulo di commutazione V)
Vetture <u>senza</u> autoradio con monitor di bordo
Posare la derivazione **V/1** e **V/2**, cavo colore rosso/bianco e bianco/marrone, verso la sede di montaggio dell'autoradio.
Posare le derivazioni **V/4** e **V/5** verso la spina esclusione porta nella colonna A.
Allacciare la derivazione **V/7**, cavo colore marrone, al punto di appoggio massa X1108 (39) e nelle vetture RHD al punto di appoggio massa X10012 sotto il tappeto nella zona piedi lato guida.
Sfilare il contatto a boccola sul posto d'innesto nr. 9, cavo colore rosso/verde, dalla spina di allacciamento dell'autoradio X18126 (40) e infilare la derivazione **V/1**, cavo colore rosso/bianco.
Infilare il contatto a boccola sfilato sul posto d'innesto nr. 1 della scatola di presa bipolare in corredo (30).
Sfilare il contatto a boccola sul posto d'innesto nr. 4, cavo colore bianco/marrone, dalla spina di allacciamento dell'autoradio X18126 (40) e infilare la derivazione **V/2**, cavo colore bianco/marrone. Infilare il contatto a boccola sul posto d'innesto nr. 2 della scatola di presa bipolare in corredo (30). Collegare la derivazione **V/3** con la scatola di presa bipolare (30). Montare l'autoradio.

Vetture con autoradio <u>con</u> monitor di bordo
Infilare la derivazione **V/1**, cavo colore rosso/bianco, nella scatola di presa (30) sul posto d'innesto nr. 1.
Infilare la derivazione **V/2**, cavo colore bianco/marrone, nella scatola di presa (30) sul posto d'innesto nr. 2.
Isolare la scatola di presa (30) e legarla all'indietro sul pettine dei cavi della vettura.
Collegare la derivazione **V/3** con la derivazione **IV/1** del cavo adattatore modulo di commutazione **IV**.
Posare le derivazioni **V/4** e **V/5** verso la spina esclusione porta nella colonna A.
Allacciare la derivazione **V/7**, cavo colore marrone, al punto di appoggio massa X1108 (39) e nelle vetture RHD al punto di appoggio massa X10012 sotto il tappeto nella zona piedi lato guida.
Posare le derivazioni **IV/2-IV/4**, cavo colore bianco/marrone e rosso/bianco, del cavo adattatore modulo di commutazione **IV** lungo il pettine dei cavi della vettura verso la sede di montaggio dell'autoradio con monitor di bordo (41). Staccare la spina di allacciamento dell'autoradio X18126 (42) dall'autoradio con monitor di bordo (41).
Sfilare il contatto a boccola sul posto d'innesto nr. 9, cavo colore rosso/verde, dalla spina di allacciamento dell'autoradio X18126 (42) e infilare la derivazione **IV/4**, cavo colore rosso/bianco. Infilare il contatto a boccola sfilato sul posto d'innesto nr. 1 della scatola di presa bipolare in corredo (29).
Sfilare il contatto a boccola sul posto d'innesto nr. 4, cavo colore bianco/marrone, dalla spina di allacciamento dell'autoradio X18126 (42) e infilare la derivazione **IV/2**, cavo colore bianco/marrone. Infilare il contatto a boccola sfilato sul posto d'innesto nr. 2 della scatola di presa bipolare in corredo (29). Collegare la derivazione **IV/3**, cavo colore rosso/bianco e bianco/marrone, con la scatola di presa bipolare (29). Allacciare la spina di allacciamento dell'autoradio (42) all'autoradio con monitor di bordo (41).

Tutte le vetture
Sfilare la scatola a spina a 8 poli X18196 o X18198 (35) dalla scatola della spina (36). Infilare la derivazione **V/4** nella scatola della spina (36). Collegare la scatola a spina a 8 poli sfilata (35) con la derivazione **V/5** e bloccare il collegamento a spina con nastro isolante (il collegamento a spina non si blocca da solo). Montare la spina esclusione porta.
Legare all'indietro il modulo di commutazione **V** con la derivazione **V/6** che non serve al pettine dei cavi della vettura nella zona della colonna A.

source: www.ow.no

C (Pettine del cavo del microfono II)

La figura presenta l'allacciamento del pettine del cavo del microfono nelle vetture con supporto base per sistema audio. Nelle installazioni con piastra base (2) procedere di conseguenza. Per la piastra base (2) si veda il capitolo 11 Kit di montaggio telefono/kit viva voce.◄

Collegare la derivazione **I/1**, scatola di presa tripolare X2759 del cavo di collegamento **I**, con la derivazione **II/1**, scatola a spina tripolare del pettine del cavo del microfono **II**, e infilarla nella graffa di fissaggio (18).
Per la derivazione **II/2** vedere capitolo 2 Montaggio, figura **D** (vetture con tetto scorrevole) o figura **E** (vetture senza tetto scorrevole).
Fissare il pettine del cavo del microfono **II** al pettine dei cavi della vettura mediante serracavi.

D (cavo di collegamento I)
Posare e allacciare la derivazione **I/4**, scatola di presa a 12 poli, verso la spina optional a 12 poli bianca X400 del telefono (43) nella zona del fanale posteriore sinistro.

Infilare il fusibile (20) da 10A nel portafusibili (44) X10018 nel posto d'innesto libero F70.

Legare all'indietro la derivazione **I/5**, scatola di presa a 6 poli X3495 (a due file) sul cavo di collegamento **I**.
Montare la console centrale. Posare la derivazione **I/6**, scatola di presa a 6 poli X4484, la derivazione **I/7**, scatola di presa a 18 poli X4039, e la derivazione **I/8**, spina dell'antenna, attraverso il foro (46) nella zona posteriore della console centrale (45).
Per l'allacciamento vedere
3.7 Montare/allacciare eject-box (vetture con cambio automatico).
3.8 Montare/allacciare eject-box (vetture con cambio manuale).

Tornare al capitolo 2

source: www.ow.no

3.4.2 Conexión de los arneses de cables adicionales

¡Desplegar la hoja 57 plegada!

A (Arnés de cables del altavoz III)
Sólo vehículos sin precableado de altavoz
Desmontar el conector de apertura de puerta (37) delantera izquierda o, en vehículos con volante a la derecha, delantera derecha y cortar la conexión de clavija.
Retirar el bloqueo (34) de la caja de conexiones (36) y desconectar el cuerpo de clavija de 8 polos X18196 ó X18198 (35).

Vehículos con volante a la izquierda
Conectar la ramificación **III/3**, color de cable negro/blanco, en el punto de conexión nº 6 del cuerpo de clavija X18196 (35).
Conectar la ramificación **III/4**, color de cable negro/marrón, en el punto de conexión nº 2 del cuerpo de clavija X18196 (35).

Vehículos con volante a la derecha
Conectar la ramificación **III/3**, color de cable negro/blanco, en el punto de conexión nº 6 del cuerpo de clavija X18198 (35).
Conectar la ramificación **III/4**, color de cable negro/marrón, en el punto de conexión nº 2 del cuerpo de clavija X18198 (35).

Colocar las ramificaciones **III/1** y **III/2** hasta la conexión de clavija de 12 polos negra X322 (38).
Conectar la ramificación **III/1**, color de cable negro/blanco, en el punto de conexión nº 9 de la conexión de clavija negra X322 (38).
Conectar la ramificación **III/2**, color de cable negro/marrón, en el punto de conexión nº 10 de la conexión de clavija negra X322 (38).

B (Módulo de conmutación V)
Vehículos <u>sin</u> radio de monitor a bordo
Colocar la ramificación **V/1** y **V/2**, color de cable rojo/blanco y blanco/marrón, hasta el lugar de montaje de la radio.
Colocar las ramificaciones **V/4** y **V/5** hasta el conector de apertura de puerta en la columna A.
Conectar la ramificación **V/7**, color de cable marrón, al punto de toma de masa X1108 (39) o, en vehículos con volante a la derecha, al punto de toma de masa X10012 debajo de la moqueta del hueco inferior del lado del conductor.
Desconectar el conector hembra del punto de conexión nº 9, color de cable rojo/verde, de la clavija de conexión de la radio X18126 (40) y conectar la ramificación **V/1**, color de cable rojo/blanco. Conectar el conector hembra desconectado en el punto de conexión nº 1 de la regleta de hembrilla de 2 polos (30) suministrada.
Desconectar el conector hembra del punto de conexión nº 4, color de cable blanco/marrón, de la clavija de conexión de la radio X18126 (40) y conectar la ramificación **V/2**, color de cable blanco/marrón. Conectar el conector hembra desconectado en el punto de conexión nº 2 de la regleta de hembrilla de 2 polos (30) suministrada. Unir la ramificación **V/3** con la regleta de hembrilla de 2 polos (30), montar la radio.

Vehículos <u>con</u> radio de monitor a bordo
Conectar la ramificación **V/1**, color de cable rojo/blanco, en la regleta de hembrilla (30), punto de conexión nº 1.
Conectar la ramificación **V/2**, color de cable blanco/marrón, en la regleta de hembrilla (30), punto de conexión nº 2.
Aislar la regleta de hembrilla (30) y doblarla y atarla al arnés de cables del vehículo.
Unir la ramificación **V/3** con la ramificación **IV/1** del cable adaptador del módulo de conmutación **IV**.
Colocar las ramificaciones **V/4** y **V/5** hasta el conector de apertura de puerta en la columna A.
Conectar la ramificación **V/7**, color de cable marrón, al punto de toma de masa X1108 (39) o, en vehículos con volante a la derecha, al punto de toma de masa X10012 debajo de la moqueta del hueco inferior del lado del conductor.
Colocar las ramificaciones **IV/2-IV/4**, colores de cable blanco/marrón y rojo/blanco, del cable adaptador del módulo de conmutación **IV** a lo largo del arnés de cables del vehículo hasta el lugar de montaje de la radio de monitor a bordo (41). Desconectar la clavija de conexión de la radio X18126 (42) de la radio de monitor a bordo (41).
Desconectar el conector hembra del punto de conexión nº 9, color de cable rojo/verde, de la clavija de conexión de la radio X18126 (42) y conectar la ramificación **IV/4**, color de cable rojo/blanco. Conectar el conector hembra desconectado en el punto de conexión nº 1 de la regleta de hembrilla de 2 polos (29) suministrada.
Desconectar el conector hembra del punto de conexión nº 4, color de cable blanco/marrón, de la clavija de conexión de la radio X18126 (42) y conectar la ramificación **IV/2**, color de cable blanco/marrón. Conectar el conector hembra desconectado en el punto de conexión nº 2 de la regleta de hembrilla de 2 polos (29) suministrada. Unir la ramificación **IV/3**, color de cable rojo/blanco y blanco/marrón, con la regleta de hembrilla de 2 polos (29).
Conectar la clavija de conexión de la radio (42) en la radio de monitor a bordo (41).

source: www.ow.no

Todos los vehículos
Desconectar el cuerpo de clavija de 8 polos X18196 ó X18198 (35) de la caja de conexiones (36). Conectar la ramificación **V/4** en la caja de conexiones (36). Unir el cuerpo de clavija de 8 polos desconectado (35) con la ramificación **V/5** y asegurar la conexión de clavija con cinta aislante (la conexión de clavija no se enclava). Montar el conector de apertura de puerta.
Doblar y atar el módulo de conmutación **V** con la ramificación no necesaria **V/6** en la zona de la columna A.

C (Arnés de cables del micrófono II)

La ilustración muestra la conexión del arnés de cables del micrófono en vehículos con soporte principal de audio. En instalaciones con placa de base (2) proceder análogamente. Para la placa de base (2), véase el capítulo 11 Conjunto de montaje de teléfono/dispositivo de manos libres.◄

Unir la ramificación **I/1**, regleta de hembrilla de 3 polos X2759 del cable de unión **I**, con la ramificación **II/1**, cuerpo de clavija de 3 polos del arnés de cables del micrófono **II**, y asegurar con la grapa de retención (18).
Ramificación **II/2**, véase capítulo 2 Instalación, ilustración **D** (vehículos con techo corredizo) o ilustración **E** (vehículos sin techo corredizo).
Asegurar el arnés de cables del micrófono **II** al arnés de cables del vehículo con uniones para cables.

D (Cable de unión I)
Colocar la ramificación **I/4**, regleta de hembrilla de 12 polos, hasta el conector X400 de 12 polos blanco del equipamiento especial del teléfono (43) en la zona de la luz posterior izquierda y conectarla.

Insertar el fusible (20) de 10 A en la caja de fusibles (44) X10018, en el punto de conexión libre F70.

Doblar y atar la ramificación **I/5**, regleta de hembrilla de 6 polos X3495 (en dos filas), al cable de unión **I**.
Montar la consola central. Pasar la ramificación **I/6**, regleta de hembrilla de 6 polos X4484, la ramificación **I/7**, regleta de hembrilla de 18 polos X4039, y la ramificación **I/8**, conector de antena, a través de la abertura (46) en la zona posterior de la consola central (45).
Para la conexión, véase
3.7 Montaje/conexión de la Ejectbox (vehículos con cambio de marchas automático),
3.8 Montaje/conexión de la Ejectbox (vehículos con cambio de marchas manual).

Volver al capítulo 2

source: www.ow.no

3.4.2 Ligação de cablagens adicionais

Abra a página desdobrável 57!

A (Cablagem dos altifalantes III)
Só nos veículos sem pré-instalação dos altifalantes
Desmonte a ficha seccionadora da porta (37) à frente, do lado esquerdo (nos veículos de volante, deverá desmontar a ficha que se encontra do lado direito) e desligue a conexão de ficha.
Remova o bloqueio (34) da caixa da ficha (36) e desencaixe por pressão a caixa do conector macho de 8 pinos X18196 ou X18198 (35).

Veículos de volante à esquerda
Encaixe por pressão a derivação **III/3**, cabo preto/branco, na posição de ligação nº 6 da caixa do conector macho X18196 (35).
Encaixe por pressão a derivação **III/4**, cabo preto/castanho, na posição de ligação nº 2 da caixa do conector macho X18196 (35).

Veículos de volante à direita
Encaixe por pressão a derivação **III/3**, cabo preto/branco, na posição de ligação nº 6 da caixa do conector macho X18198 (35).
Encaixe por pressão a derivação **III/4**, cabo preto/castanho, na posição de ligação nº 2 da caixa do conector macho X18198 (35).

Assente as derivações **III/1** e **III/2** até à conexão de ficha preta de 12 pinos X322 (38).
Encaixe por pressão a derivação **III/1**, cabo preto/branco, na posição de ligação nº 9 da conexão de ficha preta X322 (38).
Encaixe por pressão a derivação **III/2**, cabo preto/castanho, na posição de ligação nº 10 da conexão de ficha preta X322 (38).

B (Módulo de comutação V)
Veículos <u>sem</u> rádio do monitor de bordo
Assente as derivações **V/1** e **V/2**, cabo vermelho/branco e branco/castanho, até ao local de montagem do rádio.
Assente as derivações **V/4** e **V/5** até à ficha seccionadora da porta na coluna A.
Ligue a derivação **V/7**, cabo castanho, ao ponto de ligação à massa X1108 (39) ou, nos veículos de volante à direita, ao ponto de ligação à massa X10012, por baixo do tapete, na zona dos pés do condutor.
Desencaixe o contacto do conector fêmea da posição de ligação nº 9, cabo vermelho/verde, da ficha de ligação do rádio X18126 (40) e encaixe por pressão a derivação **V/1**, cabo vermelho/branco. Encaixe por pressão o contacto do conector fêmea, que foi previamente desencaixado, na posição de ligação nº 1 da caixa do conector fêmea de 2 pinos (30) fornecida juntamente.
Desencaixe o contacto do conector fêmea da posição de ligação nº 4, cabo branco/castanho, da ficha de ligação do rádio X18126 (40) e encaixe por pressão a derivação **V/2**, cabo branco/castanho. Encaixe por pressão o contacto do conector fêmea, que foi previamente desencaixado, na posição de ligação nº 2 da caixa do conector fêmea de 2 pinos (30) fornecida juntamente. Ligue a derivação **V/3** à caixa do conector fêmea de 2 pinos (30).
Monte o rádio.

Veículos <u>com</u> rádio do monitor de bordo
Encaixe por pressão a derivação **V/1**, cabo vermelho/branco, na caixa do conector fêmea (30), na posição de ligação nº 1.
Encaixe por pressão a derivação **V/2**, cabo branco/castanho, na caixa do conector fêmea (30), na posição de ligação nº 2.
Isole a caixa do conector fêmea (30) e dobre e prenda à cablagem do veículo.
Ligue a derivação **V/3** à derivação **IV/1** do cabo de adaptação do módulo de comutação **IV**.
Assente as derivações **V/4** e **V/5** até à ficha seccionadora da porta na coluna A.
Ligue a derivação **V/7**, cabo castanho, ao ponto de ligação à massa X1108 (39) ou, nos veículos de volante à direita, ao ponto de ligação à massa X10012, por baixo do tapete, na zona dos pés do condutor.
Assente as derivações **IV/2-IV/4**, cabo branco/castanho e vermelho/branco, do cabo de adaptação do módulo de comutação **IV** ao longo da cablagem do veículo, até ao local de montagem do rádio do monitor de bordo (41).
Desligue a ficha de ligação do rádio X18126 (42) do rádio do monitor de bordo (41).
Desencaixe o contacto do conector fêmea da posição de ligação nº 9, cabo vermelho/verde, da ficha de ligação do rádio X18126 (42) e encaixe por pressão a derivação **IV/4**, cabo vermelho/branco. Encaixe por pressão o contacto do conector fêmea, que foi previamente desencaixado, na posição de ligação nº 1 da caixa do conector fêmea de 2 pinos (29) fornecida juntamente.
Desencaixe o contacto do conector fêmea da posição de ligação nº 4, cabo branco/castanho, da ficha de ligação do rádio X18126 (42) e encaixe por pressão a derivação **IV/2**, cabo branco/castanho. Encaixe por pressão o contacto do conector fêmea, que foi previamente desencaixado, na posição de ligação nº 2 da caixa do conector fêmea de 2 pinos (29) fornecida juntamente. Ligue a derivação **IV/3**, cabo vermelho/branco à caixa do conector fêmea de 2 pinos (29). Ligue a ficha de ligação do rádio (42) ao rádio do monitor de bordo (41).

source: www.ow.no

Todos os veículos
Desencaixe por pressão a caixa do conector macho de 8 pinos X18196 ou X18198 (35) da caixa da ficha (36). Encaixe por pressão a derivação **V/4** na caixa da ficha (36). Ligue a caixa do conector macho de 8 pinos (35), extraída por pressão, à derivação **V/5** e prenda a conexão de ficha com fita isoladora (neste caso a conexão de ficha não prende). Monte a ficha seccionadora da porta. O módulo de comutação **V** pode ser dobrado e prendido com a derivação **V/6**, que não é necessária, à cablagem do veículo, na zona da coluna A.

C (Cablagem do microfone II)

A figura mostra a ligação da cablagem do microfone nos veículos equipados com suporte básico de áudio. No caso dos componentes montados com a placa de base (2) proceda de forma correspondente. Consulte o capítulo 11, conjunto de montagem do telefone/do equipamento de mãos livres, relativamente à placa de base (2).◄

Ligue a derivação **I/1**, caixa do conector fêmea de 3 pinos X2759 do cabo de ligação **I**, à derivação **II/1**, caixa do conector macho de 3 pinos da cablagem do microfone **II** e encaixe por pressão no grampo de retenção (18). Relativamente à derivação **II/2**, consulte a figura **D** (veículos com tecto de abrir) ou a figura **E** (veículos sem tecto de abrir) do capítulo 2, Montagem.
Servindo-se de braçadeiras para cabos, prenda a cablagem do microfone **II** à cablagem do veículo.

D (Cabo de ligação I)
Assente a derivação **I/4**, caixa do conector fêmea de 12 pinos, até à ficha branca do equipamento especial do telefone de 12 pinos X400 (43), na zona do farol traseiro do lado esquerdo, e ligue.

Introduza o fusível (20) de 10 A no porta-fusíveis (44) X10018, na posição de ligação F70 que está disponível.

Dobre e prenda a derivação **I/5**, caixa do conector fêmea de 6 pinos X3495 (de duas filas) ao cabo de ligação **I**. Monte a consola central. Assente a derivação **I/6**, caixa do conector fêmea de 6 pinos, X4484, a derivação **I/7**, caixa do conector fêmea de 18 pinos X4039, e a derivação **I/8**, ficha da antena, através da abertura (46) na parte de trás da consola central (45).
No que toca às ligações consulte os seguintes capítulos:
3.7, Montagem/ligação da ejectbox (veículos com caixa de velocidades automática),
3.8, Montagem/ligação da ejectbox (veículos com caixa de velocidades manual).

Regresse ao capítulo 2

source: www.ow.no

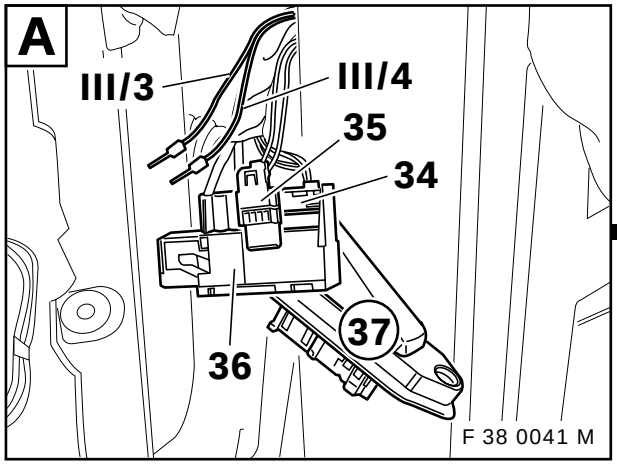

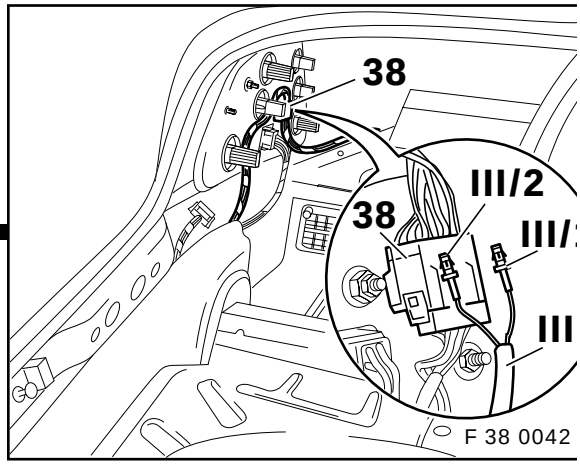

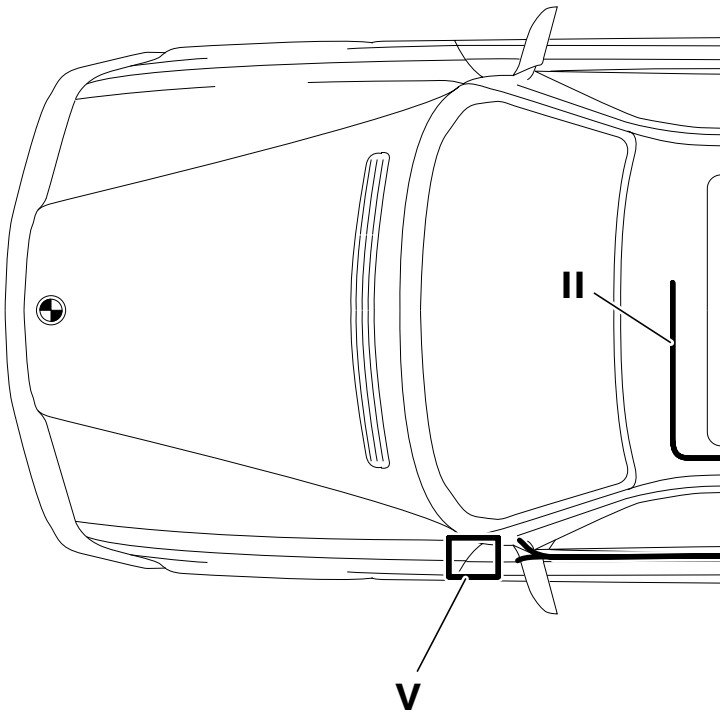

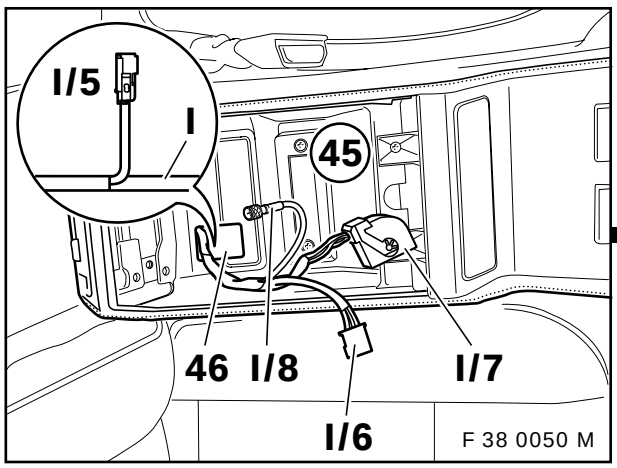

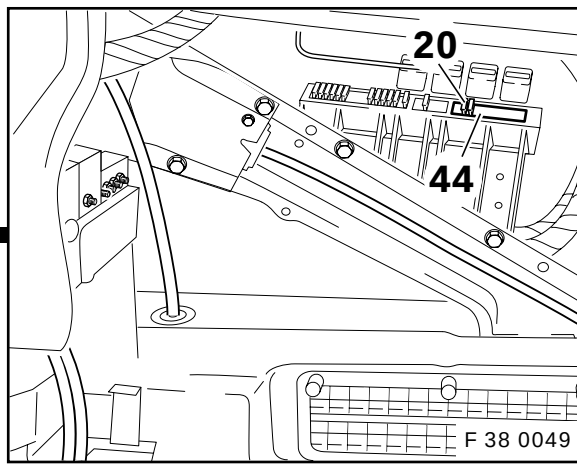

source: www.ow.no

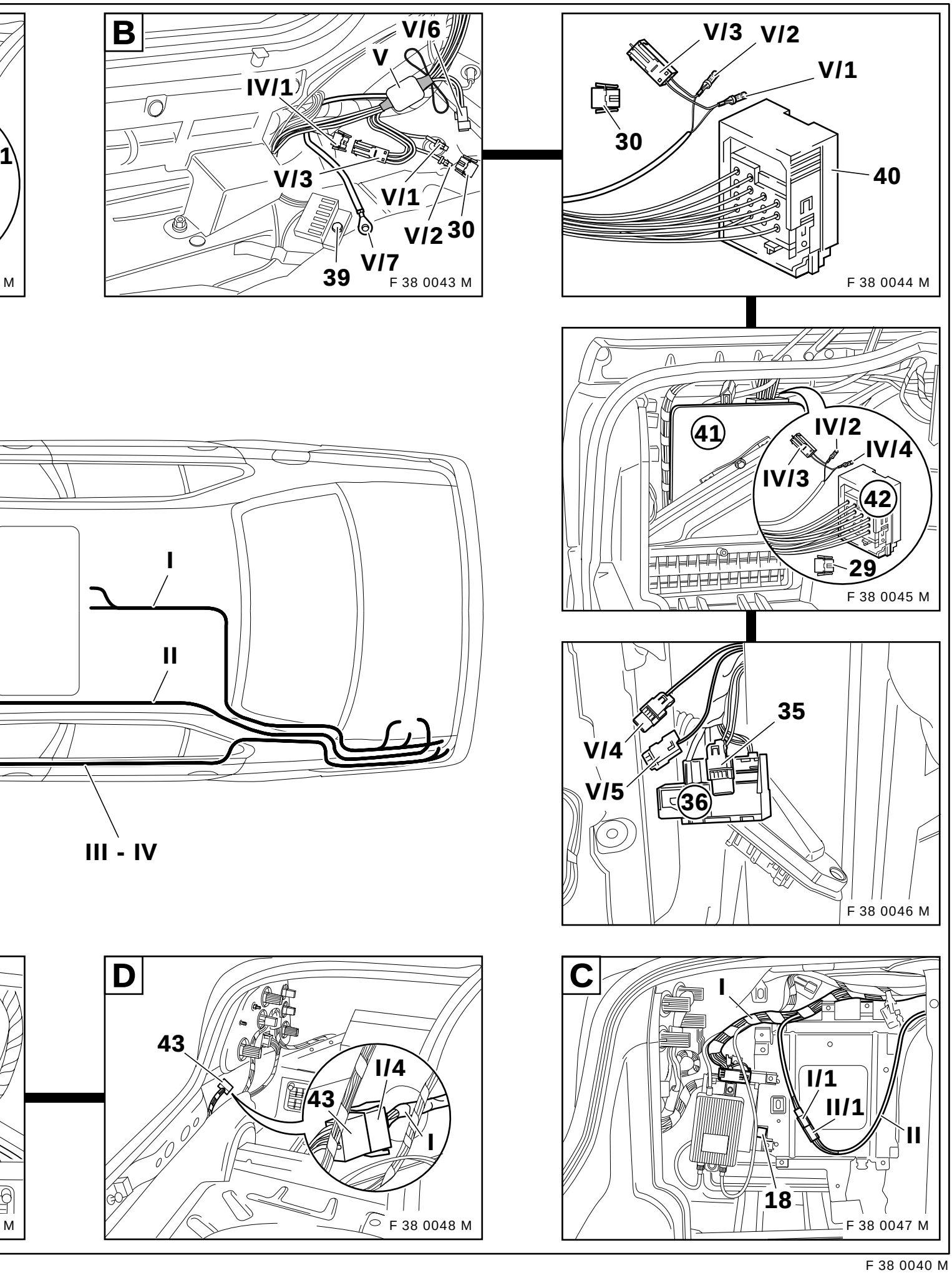

F 38 0040 M

source: www.ow.no

3.5 Grundplatte einbauen (Fzg. ohne Grundträger Audio)

Klappseite 67 ausklappen!

Ausschnitte (48) der Dämmatte (47) an den vorgeprägten Stellen entfernen.
Blindnietmuttern (14) einsetzen und befestigen.

4 Steckmuttern (15) in die Aussparungen an der Grundplatte (2) einstecken. Grundplatte (2) mit drei Sechskantschrauben (17) M5x14 am Fzg. befestigen. Anziehdrehmoment 3 Nm.
Halteklammer (18) in Grundplatte (2) einhängen.

Leitungskompensator (4) und Basisinterface (3) gemäß Abbildung auf der Grundplatte mit vier Sechskantschrauben (17) M5x14 befestigen. Anziehdrehmoment 3 Nm.

Das Adapterstück (49) wird bei Verbau der Gruppenantenne nicht benötigt. Der Anschluß des Antennenkabels erfolgt sinngemäß.◄

Abzweig **I/2**, 54poliges Buchsengehäuse X4038 der Verbindungsleitung **I**, an das Basisinterface (3) anschließen.
Abzweig **I/9**, 3poliges Buchsengehäuse X1765, an den Leitungskompensator (4) anschließen.
Abzweig **I/3**, Antennenbuchse, an den Leitungskompensator (4) anschließen.
Antennenkabel (51) mit Adapterstück (49) aus dem Einbausatz Fensterklebeantenne an den Anschluß (50) am Leitungskompensator (4) anschließen.

Zurück zu Kapitel 2

source: www.ow.no

3.5 To install the base plate (cars without audio base support)

Fold out folded page 67.

Remove the cut-outs (48) in the insulation mat (47) at the embossed places.
Insert the blind rivet nuts (14) and secure them.

Insert four slot-in nuts (15) into the recesses in the base plate (2). Secure the base plate (2) to the car using three hexagonal screws (17), size M5x14. Tightening torque 3 Nm.
Secure the retaining clip (18) to the base plate (2).

Secure the cable compensator (4) and base interface (3) as shown on the base plate using four hexagonal screws (17), size M5x14. Tightening torque 3 Nm.

The adapter (49) is not needed is the group aerial is used. The aerial cable is connected accordingly.◄

Connect branch **I/2**, 54-pin socket casing X4038 on connection cable **I**, to the base interface (3).
Connect branch **I/9**, 3-pin socket casing X1765, to the cable compensator (4).
Connect branch **I/3**, aerial socket, to the cable compensator (4).
Connect the aerial cable (51) using the adapter (49) from the window adhesive aerial installation kit to the connector (50) on the cable compensator (4).

Go back to section 2

source: www.ow.no

3.5 Installation de la plaque de montage (sur les voitures sans support audio de base)

Déplier le rabat 67 !

Retirer les découpes (48) prévues dans la couche d'isolation (47) aux endroits prédécoupés.
Insérer et fixer les écrous à river borgne (14).

Installer les 4 écrous à insérer (15) dans les réservations de la plaque de montage (2). Fixer la plaque de montage (2) sur la voiture au moyen de trois vis à tête hexagonale (17) M5x14. Couple de serrage 3 Nm.
Accrocher l'étrier de retenue (18) sur la plaque de montage (2).

Fixer le compensateur de ligne (4) et l'interface de base (3) sur la plaque de montage au moyen de quatre vis à tête hexagonale (17) M5x14 conformément au schéma. Couple de serrage 3 Nm.

L'adaptateur (49) ne sera pas utilisé lors du montage de l'antenne du groupe. Le raccordement du câble d'antenne s'effectue de manière appropriée.◄

Raccorder la dérivation **I/2**, boîtier à douilles 54 pôles X4038 du fil de raccordement **I**, à l'interface de base (3).
Raccorder la dérivation **I/9**, boîtier à douilles 3 pôles X1765, au compensateur de ligne (4).
Raccorder la dérivation **I/3**, douille d'antenne, au compensateur de ligne (4).
Raccorder le câble d'antenne (51) avec l'adaptateur (49) du kit de montage de l'antenne à induction au raccordement (50) du compensateur de ligne (4).

Retour au chapitre 2

source: www.ow.no

3.5 Basisplaat inbouwen (auto's zonder basishouder audio)

Vouwbladzijde 67 openklappen!

Uitsparingen (48) in de isolatiemat (47) op de voorgestanste plaatsen verwijderen.
Blindklinknagelmoeren (14) aanbrengen en bevestigen.

4 steekmoeren (15) in de uitsparingen op de basisplaat (2) steken. Basisplaat (2) met drie zeskantschroeven (17) M5x14 op de auto bevestigen. Aanhaalmoment 3 Nm.
Fixeerklem (18) in de basisplaat (2) hangen.

Leidingcompensator (4) en basisinterface (3) volgens afbeelding op de basisplaat met vier zeskantschroeven (17) M5x14 bevestigen. Aanhaalmoment 3 Nm.

Het adapterstuk (49) wordt bij het inbouwen van de groepantenne niet benodigd. De aansluiting van de antennekabel vindt op overeenkomstige wijze plaats.◄

Aftakking **I/2**, 54-polig contrastekkerhuis X4038 van de verbindingsleiding **I**, op de basisinterface (3) aansluiten.
Aftakking **I/9**, 3-polig contrastekkerhuis X1765, op de leidingcompensator (4) aansluiten.
Aftakking **I/3**, antennebus, op de leidingcompensator (4) aansluiten.
Antennekabel (51) met adapterstuk (49) uit de montageset "Opplakbare ruitantenne" op de aansluiting (50) op de leidingcompensator (4) aansluiten.

Terug naar hoofdstuk 2

source: www.ow.no

3.5 Montera grundplatta (fordon utan grundhållare ”audio”)

Veckla ut utviksbladet 67!

Ta bort utskärningen (48) i isoleringsmattan (47) på de förstansade ställena.
Sätt på blindnitmuttrar (14) och fäst dem.

Sätt på 4 muttrar (15) i öppningarna i grundplattan (2). Fäst grundplattan (2) med tre sexkantskruvar (17) M5x14 på fordonet. Åtdragningsmoment 3 Nm.
Sätt på fästklamrar (18) på grundplattan (2).

Fäst ledningskompensator (4) och gränssnittet (3) som figuren visar på grundplattan med fyra sexkantskruvar (17) M5x14. Åtdragningsmoment 3 Nm.

Adaptern (49) behövs inte vid montering av gruppantennen. Antennkabeln skall anslutas på motsvarande sätt.◄

Anslut förgrening **I/2**, 54-poligt hylshus X4038 från anslutningskabel **I**, till gränssnittet (3).
Anslut förgrening **I/9**, 3-poligt hylshus X1765, till ledningskompensatorn (4).
Anslut förgrening **I/3**, antennhylsa, till ledningskompensatorn (4).
Anslut antennkabeln (51) med adaptern (49) ur monteringssatsen för fönsterantenn till anslutningen (50) på ledningskompensatorn (4).

Gå tillbaka till kapitel 2

source: www.ow.no

3.5 Montare la piastra base (vetture senza supporto base sistema audio)

Aprire la pagina pieghevole 67!

Rimuovere i settori (48) dalla stuoia insonorizzante (47) nei punti preincisi.
Infilare e fissare i dadi ciechi (14).

Infilare 4 dadi autobloccanti (15) nei fori sulla piastra base (2). Fissare sulla vettura la piastra base (2) con tre viti a testa esagonale (17) M5x14. Coppia di serraggio 3 Nm.
Agganciare la graffa di fissaggio (18) nella piastra base (2).

Fissare il compensatore di linea (4) e l'interfaccia base (3) come da figura sulla piastra base con quattro viti a testa esagonale (17) M5x14. Coppia di serraggio 3 Nm.

Il pezzo adattatore (49) non serve per il montaggio dell'antenna del gruppo. L'allacciamento del cavo dell'antenna si esegue di conseguenza.◄

Allacciare la derivazione **I/2**, scatola di presa a 54 poli X4038 del cavo di collegamento **I**, all'interfaccia base (3).
Allacciare la derivazione **I/9**, scatola di presa tripolare X1765, al compensatore di linea (4).
Allacciare la derivazione **I/3**, boccola dell'antenna, al compensatore di linea (4).
Allacciare il cavo dell'antenna (51) con pezzo adattatore (49) compreso nel kit di montaggio antenna 'onglass' all'allacciamento (50) sul compensatore di linea (4).

Tornare al capitolo 2

source: www.ow.no

3.5 Montaje de la placa de base (vehículos sin soporte principal de audio)

¡Desplegar la hoja 67 plegada!

Retirar los recortes (48) de la alfombrilla aislante (47) por los lugares prepunzonados.
Introducir los remaches ciegos (14) y asegurarlos.

Introducir 4 tuercas (15) en las aberturas de la placa de base (2). Asegurar la placa de base (2) al vehículo con 3 tornillos hexagonales (17) M5x14. Par de apriete 3 Nm.
Enganchar la grapa de retención (18) a la placa de base (2).

Asegurar el amplificador (4) y la interfaz de base (3) según la ilustración a la placa de base con cuatro tornillos hexagonales (17) M5x14. Par de apriete 3 Nm.

La pieza adaptadora (49) no es necesaria para el montaje de la antena de grupos. La conexión del cable de antena se realiza de manera análoga.◄

Conectar la ramificación **I/2**, regleta de hembrilla de 54 polos X4038 del cable de unión **I**, a la interfaz base (3).
Conectar la ramificación **I/9**, regleta de hembrilla de 3 polos X1765, al amplificador (4).
Conectar la ramificación **I/3**, hembrilla de antena, al amplificador (4).
Conectar el cable de antena (51) con la pieza adaptadora (49) del equipo de montaje de la antena adhesiva para la luna en la conexión (50) del amplificador (4).

Volver al capítulo 2

source: www.ow.no

3.5 Montagem da placa de base (veículos sem suporte básico de áudio)

Abra a página desdobrável 67!

Remova as secções (48) do tapete isolador (47) nos pontos previamente estampados.
Introduza porcas para rebites cegos (14) e prenda.

Introduza 4 porcas de encaixe (15) nas aberturas da placa de base (2). Prenda a placa de base (2) ao veículo com três parafusos de cabeça sextavada (17) M5x14. Binário de aperto: 3 Nm.
Encaixe os grampos de retenção (18) na placa de base (2).

Seguindo as instruções da figura, prenda o compensador de linha (4) e a interface de base (3) na placa de base com quatro parafusos de cabeça sextavada (17) M5x14. Binário de aperto: 3 Nm.

Ao montar a antena de grupo, a peça de adaptação (49) não é necessária. A ligação do cabo de antena é levada a cabo de forma correspondente.◄

Ligue a derivação **I/2**, caixa do conector fêmea de 54 pinos X4038 do cabo de ligação **I**, à interface de base (3).
Ligue a derivação **I/9**, caixa do conector fêmea de 3 pinos X1765, ao compensador de linha (4).
Ligue a derivação **I/3**, ficha da antena, ao compensador de linha (4).
Ligue o cabo da antena (51), com a peça de adaptação (49) do conjunto de peças da antena de colar no vidro, à ligação (50) no compensador de linha (4).

Regresse ao capítulo 2

source: www.ow.no

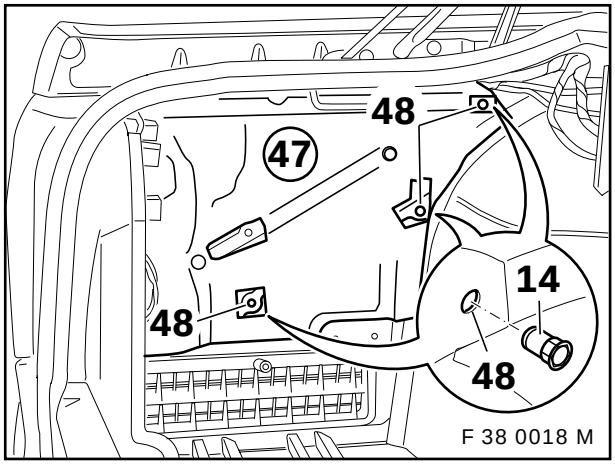

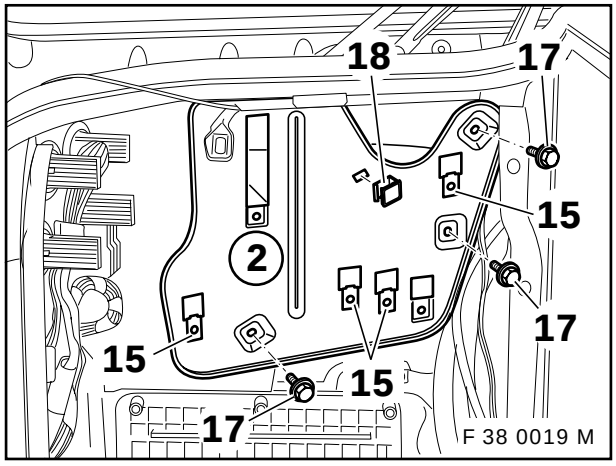

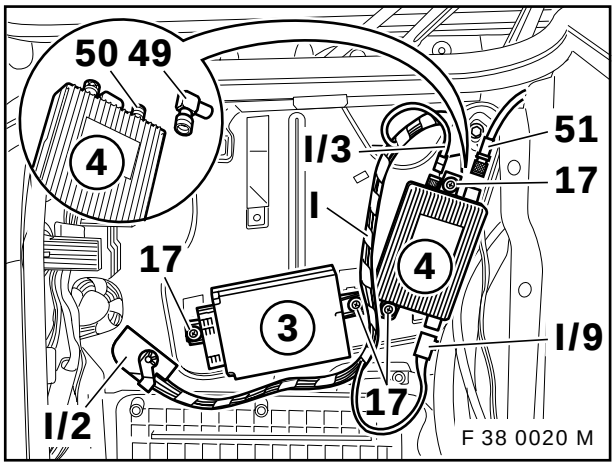

F 38 0017 M

source: www.ow.no

3.6 Haltewinkel einbauen (Fzg. mit Grundträger Audio)

Klappseite 77 ausklappen!

Grundträger Audio (21) ausbauen.
6 Steckmuttern (15) gemäß Abbildung auf den Haltewinkel (5) aufstecken.

Haltewinkel (5) am Grundträger Audio (21) befestigen. Dazu zwei Sechskantschrauben (17) M5x14 von hinten in die Steckmuttern (15) einsetzen und festziehen. Anziehdrehmoment 3 Nm.

Leitungskompensator (4) und Basisinterface (3) gemäß Abbildung auf dem Haltewinkel (5) mit vier Sechskantschrauben (17) M5x14 befestigen. Anziehdrehmoment 3 Nm. Halteklammer (18) am Haltewinkel (5) befestigen. Grundträger Audio (21) wieder in das Fzg. einbauen.

Das Adapterstück (49) wird bei Verbau der Gruppenantenne nicht benötigt. Der Anschluß des Antennenkabels erfolgt sinngemäß.◄

Abzweig **I/2**, 54poliges Buchsengehäuse X4038 der Verbindungsleitung **I**, an das Basisinterface (3) anschließen.
Abzweig **I/3**, Antennenbuchse, an den Leitungskompensator (4) anschließen.
Abzweig **I/9**, 3poliges Buchsengehäuse X1765, an den Leitungskompensator (4) anschließen.
Antennenkabel (51) mit Adapterstück (49) aus dem Einbausatz Fensterklebeantenne an den Anschluß (50) am Leitungskompensator (4) anschließen.

Zurück zu Kapitel 2

source: www.ow.no

3.6 To install the support bracket (cars with audio base support)

Fold out folded page 77.

Remove the audio base support (21).
Insert 6 slot-in nuts (15) to the support bracket (5) as shown.

Secure the support bracket (5) to the audio base support (21). To do this insert two hexagonal screws (17), size M5x14, from the rear into the slot-in nuts (15) and tighten them. Tightening torque 3 Nm.

Secure the cable compensator (4) and base interface (3) on the support bracket (5) as shown, using four hexagonal screws (17), size M5x14. Tightening torque 3 Nm. Secure the retaining clip (18) to the support bracket (5). Install the audio base support (21) back into the car.

The adapter (49) is not needed is the group aerial is used. The aerial cable is connected accordingly.◄

Connect branch **I/2**, 54-pin socket casing X4038 on connection cable **I**, to the base interface (3).
Connect branch **I/3**, aerial socket, to the cable compensator (4).
Connect branch **I/9**, 3-pin socket casing X1765, to the cable compensator (4).
Connect the aerial cable (51) using the adapter (49) from the window adhesive aerial installation kit to the connector (50) on the cable compensator (4).

Go back to section 2

source: www.ow.no

3.6 Installation de l’équerre-support (sur les voitures avec support audio de base)

Déplier le rabat 77 !

Déposer le support audio de base (21).
Installer 6 écrous à insérer (15) dans l’équerre-support (5) conformément au schéma.

Fixer l’équerre-support (5) au support audio de base (21). Pour cela, introduire deux vis à tête hexagonale (17) M5x14 par derrière dans les écrous à insérer (15), puis visser à fond. Couple de serrage 3 Nm.

Fixer le compensateur de ligne (4) et l’interface de base (3) sur l’équerre-support (5) au moyen de quatre vis à tête hexagonale (17) M5x14 conformément au schéma. Couple de serrage 3 Nm. Fixer l’étrier de retenue (18) sur l’équerre-support (5).
Remonter le support audio de base (21) sur la voiture.

L’adaptateur (49) ne sera pas utilisé lors du montage de l’antenne du groupe. Le raccordement du câble d’antenne s’effectue de manière appropriée.◄

Raccorder la dérivation **I/2**, boîtier à douilles 54 pôles X4038 du fil de raccordement **I**, à l’interface de base (3).
Raccorder la dérivation **I/3**, douille d’antenne, au compensateur de ligne (4).
Raccorder la dérivation **I/9**, boîtier à douilles 3 pôles X1765, au compensateur de ligne (4).
Raccorder le câble d’antenne (51) avec l’adaptateur (49) du kit de montage de l’antenne à induction au raccordement (50) du compensateur de ligne (4).

Retour au chapitre 2

source: www.ow.no

3.6 Hoekhouder inbouwen (auto's met basishouder audio)

Vouwbladzijde 77 openklappen!

Basishouder audio (21) uit de auto verwijderen.
6 steekmoeren (15) volgens afbeelding op de hoekhouder (5) steken.

Hoekhouder (5) op de basishouder audio (21) bevestigen. Hiervoor twee zeskantschroeven (17) M5x14 van achteren in de steekmoeren (15) aanbrengen en vastdraaien. Aanhaalmoment 3 Nm.

Leidingcompensator (4) en basisinterface (3) volgens afbeelding op de hoekhouder (5) met vier zeskantschroeven (17) M5x14 bevestigen. Aanhaalmoment 3 Nm. Fixeerklem (18) op hoekhouder (5) bevestigen. Basishouder audio (21) weer in de auto inbouwen.

Het adapterstuk (49) wordt bij het inbouwen van de groepantenne niet benodigd. De aansluiting van de antennekabel vindt op overeenkomstige wijze plaats.◄

Aftakking **I/2**, 54-polig contrastekkerhuis X4038 van de verbindingsleiding **I**, op de basisinterface (3) aansluiten.
Aftakking **I/3**, antennebus, op de leidingcompensator (4) aansluiten.
Aftakking **I/9**, 3-polig contrastekkerhuis X1765, op de leidingcompensator (4) aansluiten.
Antennekabel (51) met adapterstuk (49) uit de montageset "Opplakbare ruitantenne" op de aansluiting (50) op de leidingcompensator (4) aansluiten.

Terug naar hoofdstuk 2

source: www.ow.no

3.6 Montera vinkelhållare (fordon med grundhållare ”audio”)

Veckla ut utviksbladet 77!

Demontera grundhållare ”audio” (21).
Sätt på 6 muttrar (15) på vinkelhållaren (5) som figuren visar.

Fäst vinkelhållaren (5) på grundhållare ”audio” (21) genom att sätta på två sexkantskruvar (17) M5x14 bakifrån i muttrarna (15), och dra åt dem. Åtdragningsmoment 3 Nm.

Sätt fast ledningskompensatorn (4) och gränssnittet (3) som figuren visar på vinkelhållaren (5) med fyra sexkantskruvar (17) M5x14. Åtdragningsmoment 3 Nm. Sätt fast fästklamrar (18) på vinkelhållaren (5). Montera tillbaka grundhållare ”audio” (21) i fordonet.

Adaptern (49) behövs inte vid montering av gruppantennen. Anslutningen av antennkabeln sker på motsvarande sätt.◄

Anslut förgrening **I/2**, 54-poligt hylshus X4038 från anslutningskabel **I**, till gränssnittet (3).
Anslut förgrening **I/3**, antennhylsa, till ledningskompensatorn (4).
Anslut förgrening **I/9**, 3-poligt hylshus X1765, till kanelkompensatorn (4).
Anslut antennkabeln (51) med adaptern (49) ur monteringssatsen för fönsterantenn till anslutningen på ledningskompensatorn (4).

Gå tillbaka till kapitel 2

source: www.ow.no

3.6 Montare la squadra di fissaggio (vetture con supporto base sistema audio)

Aprire la pagina pieghevole 77!

Smontare il supporto base del sistema audio (21).
Applicare 6 dadi autobloccanti (15) come da figura sulla squadra di fissaggio (5).

Fissare la squadra di fissaggio (5) sul supporto base sistema audio (21). Per fare questo infilare e stringere due viti a testa esagonale (17) M5x14 da dietro nei dadi autobloccanti (15). Coppia di serraggio 3 Nm.

Fissare il compensatore di linea (4) e l'interfaccia base (3) come da figura sulla squadra di fissaggio (5) con quattro viti a testa esagonale (17) M5x14. Coppia di serraggio 3 Nm. Fissare la graffa di fissaggio (18) sulla squadra di fissaggio (5). Montare di nuovo nella vettura il supporto base sistema audio (21)..

Il pezzo adattatore (49) non serve per il montaggio dell'antenna del gruppo. L'allacciamento del cavo dell'antenna si esegue di conseguenza.◄

Allacciare la derivazione **I/2**, scatola di presa a 54 poli X4038 del cavo di collegamento **I**, all'interfaccia base (3).
Allacciare la derivazione **I/3**, boccola dell'antenna, al compensatore di linea (4).
Allacciare la derivazione **I/9**, scatola di presa tripolare X1765, al compensatore di linea (4).
Allacciare il cavo dell'antenna (51) con pezzo adattatore (49) compreso nel kit di montaggio antenna 'onglass' all'allacciamento (50) sul compensatore di linea (4).

Tornare al capitolo 2

source: www.ow.no

3.6 Montaje del ángulo de retención (vehículos con soporte principal de audio)

¡Desplegar la hoja 77 plegada!

Desmontar el soporte principal de audio (21).
Poner 6 tuercas (15) según la ilustración en el ángulo de retención (5).

Asegurar el ángulo de retención (5) al soporte principal de audio (21). Para ello, introducir dos tornillos hexagonales (17) M5x14 desde atrás en las tuercas hexagonales (15) y apretarlos. Par de apriete 3 Nm.

Asegurar el amplificador (4) y la interfaz base (3), según la ilustración, al ángulo de retención (5) con 4 tornillos hexagonales (17) M5x14. Par de apriete 3 Nm. Asegurar la grapa de retención (18) al ángulo de retención (5). Montar de nuevo el soporte principal de audio (21) en el vehículo.

La pieza adaptadora (49) no es necesaria para el montaje de la antena de grupos. La conexión del cable de antena se realiza de manera análoga.◄

Conectar la ramificación **I/2**, regleta de hembrilla de 54 polos X4038 del cable de unión **I**, a la interfaz base (3).
Conectar la ramificación **I/3**, hembrilla de antena, al amplificador (4).
Conectar la ramificación **I/9**, regleta de hembrilla de 3 polos X1765, al amplificador (4).
Conectar el cable de antena (51) con la pieza adaptadora (49) del equipo de montaje de la antena adhesiva para la luna en la conexión (50) del amplificador (4).

Volver al capítulo 2

source: www.ow.no

3.6 Montagem da cantoneira de fixação

Abra a página desdobrável 77!

Desmonte o suporte básico de áudio (21).
Seguindo as instruções da figura, introduza 6 porcas de encaixe (15) na cantoneira de fixação (5).

Prenda esta cantoneira (5) ao suporte básico de áudio (21). Para tal, introduza dois parafusos de cabeça sextavada (17) M5x14, pela parte de trás, nas porcas de encaixe (15) e aperte a fundo. Binário de aperto: 3 Nm.

Seguindo as instruções da figura, prenda o compensador de linha (4) e a interface de base (3) à cantoneira de fixação (5) com quatro parafusos de cabeça sextavada (17) M5x14. Binário de aperto: 3 Nm. Prenda o grampo de fixação (18) à cantoneira de fixação (5). Volte a montar o suporte básico de áudio (21) no veículo.

Ao montar a antena de grupo, a peça de adaptação (49) não é necessária. A ligação do cabo de antena é levada a cabo de forma correspondente.◀

Ligue a derivação **I/2**, caixa do conector fêmea de 54 pinos X4038 do cabo de ligação **I**, à interface de base (3).
Ligue a derivação **I/3**, ficha da antena, ao compensador de linha (4).
Ligue a derivação **I/9**, caixa do conector fêmea de 3 pinos X1765, ao compensador de linha (4).
Ligue o cabo da antena (51), com a peça de adaptação (49) do conjunto de peças da antena de colar no vidro, à ligação (50) no compensador de linha (4).

Regresse ao capítulo 2

source: www.ow.no

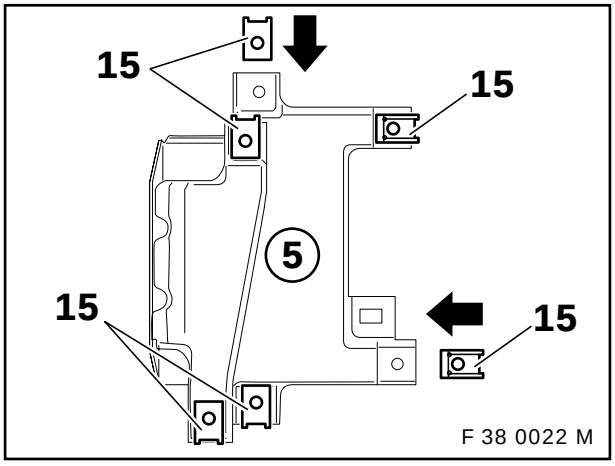

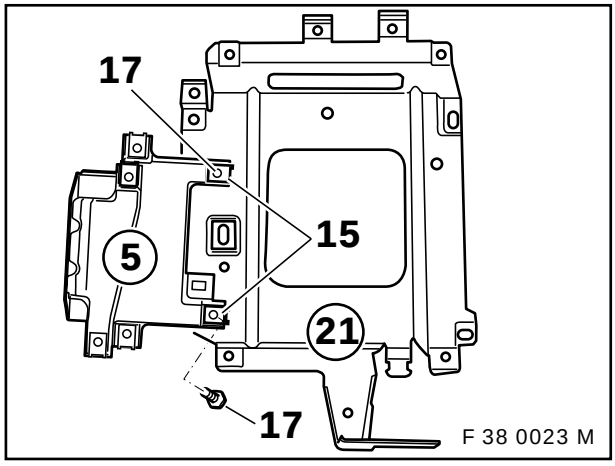

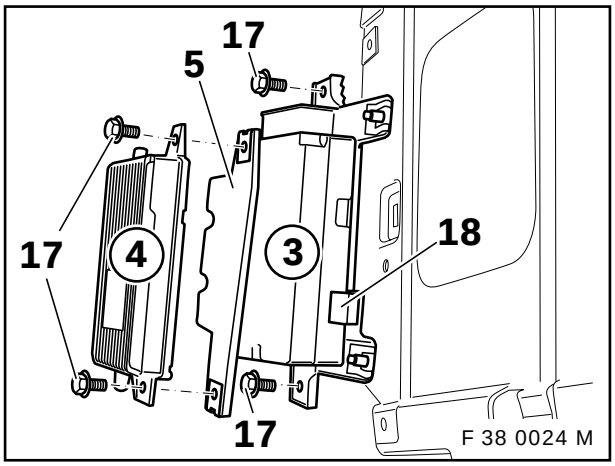

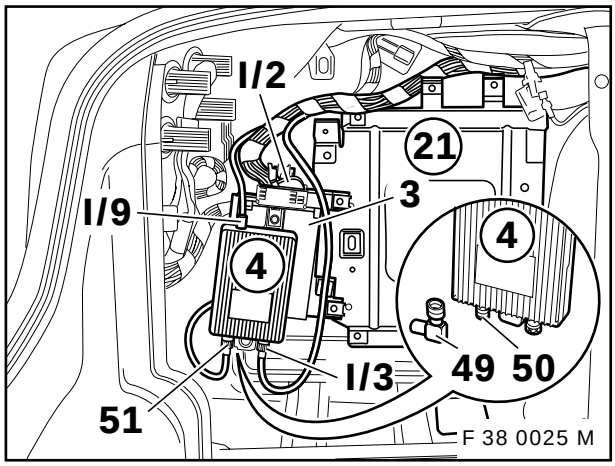

F 38 0021 M

source: www.ow.no

3.7 Ejectbox einbauen/anschließen (Fzg. mit Automatikgetriebe)

Klappseite 87 ausklappen!

Mittelarmlehne Telefon (25) muß je nach Ausstattungsfarbe gesondert bestellt werden (Teile-Nr. siehe ETK / MF)!
Bei Fzg. vor 9/97 müssen die Mittelarmlehne und die Schiebeeinheit komplett ausgetauscht werden. Die Arbeitsschritte zum Austausch der Mittelarmlehne auf der Schiebeeinheit sind dann nicht notwendig.◄

Rastnasen (52) zurückdrücken und Ablageschale entfernen.

Torxschrauben (53) entfernen und Mittelarmlehne von der Schiebeeinheit abnehmen.

Aufnahme (54) und ggf. neue Mittelarmlehne (25) auf die Schiebeeinheit aufsetzen und mit Torxschrauben (53) befestigen.

Anschlußkabel (57 und 59) der Ejectbox (12) durch die Schiebeeinheit verlegen. Ejectbox (12) in der Aufnahme (54) einhängen und in Pfeilrichtung nach unten drücken, bis die Rastnasen (55) hörbar einrasten.

Ablageschalen (56) eindrücken.

Anschlußkabel (57 und 59) der Ejectbox durch die Schiebeeinheit (58) legen. Mittelarmlehne einbauen.
Abzweig **I/7**, 18poliges Buchsengehäuse X4039, an das 18polige Stiftgehäuse (57) anschließen, Halter Steckverbindung (19) an 18poliger Steckverbindung einclipsen und in der Schiebeeinheit (58) einhängen.
Abzweig **I/6**, 6poliges Buchsengehäuse X4484 , in den Halter Steckverbindung (19) eindrücken (wird nicht benötigt).
Abzweig **I/8**, Antennenstecker, mit Antennenbuchse (59) verbinden.
Handy (60) anschließen, in Ejectbox einlegen und verrasten.

Zurück zu Kapitel 2

source: www.ow.no

3.7 To install/connect eject box (cars with automatic transmission)

Fold out folded page 87.

The telephone centre armrest (25) must be ordered separately to match the trim colour (see ETK / MF for part number).
For cars dating from before 9/97, the centre armrest and the slide unit must be replaced in full. The work to replace the centre armrest on the slide unit are then not necessary.◄

Press in the engagement pins (52) and remove the utility box.

Remove the Torx screws (53) and take the centre armrest off the slide unit.

Fit the mounting (54) and, if necessary, a new armrest (25) on the slide unit and secure it with the Torx screws (53).

Lay the connection cables (57 and 59) for the eject box (12) through the slide unit. Attach the eject box (12) to the mounting (54) and press it downwards in the direction indicated by the arrow, until the engagement pins (55) audibly click into position.

Press in the utility box (56).

Lay the connection cables (57 and 59) for the eject box (12) through the slide unit (58). Install the centre armrest.
Connect branch **I/7**, 18-pin socket casing X4039, to the 18-pin socket casing (57). Clip in the bracket for the plug connector (19) to the 18-pin plug connector and attach it to the slide unit (58).
Press branch **I/6**, 6-pin socket casing X4484, into the bracket for the plug connector (19) (not needed).
Connect branch **I/8**, aerial plug, to the aerial socket (59).
Connect the mobile phone (60), place it in the eject box and lock it in position.

Go back to section 2

source: www.ow.no

3.7 Installation et raccordement de l'Ejectbox (voitures à boîte automatique)

Déplier le rabat 87 !

L'accoudoir central pour téléphone (25) est à commander séparément en fonction de la couleur des équipements (n° de réf., voir ETK / MF) !
Sur les voitures antérieures à 9/97, il faut remplacer entièrement l'accoudoir central et l'élément coulissant.
Les opérations de remplacement de l'accoudoir central sur l'élément coulissant n'ont alors plus lieu d'être.◄

Repousser les ergots (52) et retirer le compartiment de rangement.

Retirer les vis Torx (53) et enlever l'accoudoir central de l'élément coulissant.

Installer le réceptacle (54) et éventuellement le nouvel accoudoir central (25) sur l'élément coulissant, puis les fixer avec des vis Torx (53).

Faire passer les câbles de raccordement (57 et 59) de l'Ejectbox (12) dans l'élément coulissant. Accrocher l'Ejectbox (12) dans le réceptacle (54), puis l'enfoncer suivant le sens de la flèche jusqu'à ce qu'un déclic indique que les ergots (55) sont bien enclenchés.

Insérer les compartiments de rangement (56).

Faire passer les câbles de raccordement (57 et 59) de l'Ejectbox dans l'élément coulissant (58). Installer l'accoudoir central.
Raccorder la dérivation **I/7**, boîtier à douilles 18 pôles X4039, au porte-languettes 18 pôles (57). Clipser le support du connecteur à fiches (19) dans le connecteur à fiches 18 pôles, puis l'accrocher dans l'élément coulissant (58).
Enfoncer la dérivation **I/6**, boîtier à douilles 6 pôles X4484, dans le support du connecteur à fiches (19) (ne servira pas).
Relier la dérivation **I/8**; fiche d'antenne, à la douille d'antenne (59).
Raccorder le téléphone mobile (60), le poser dans l'Ejectbox et l'enclencher.

Retour au chapitre 2

source: www.ow.no

3.7 Ejectbox inbouwen/aansluiten (auto's met automatische versnelling)

Vouwbladzijde 87 openklappen!

De middelste armsteun telefoon (25) moet, afhankelijk van de uitrustingskleur, afzonderlijk worden besteld (onderdeel nr. zie EOC / MF)!
Bij auto's vóór 9/97 moeten de middelste armsteun en de schuifeenheid compleet worden uitgewisseld.
De montagestappen voor het uitwisselen van de middelste armsteun op de schuifeenheid zijn dan niet nodig.◄

Klik-in neuzen (52) naar achteren drukken en opbergbakje verwijderen.

Torxschroeven (53) verwijderen en middelste armsteun van de schuifeenheid afnemen.

Opname (54) en eventueel nieuwe middelste armsteun (25) op de schuifeenheid plaatsen en met Torxschroeven (53) bevestigen.

Aansluitkabels (57 en 59) van de electbox (12) door de schuifeenheid heen monteren. Ejectbox (12) in de opname (54) hangen en in richting van de pijl naar beneden drukken tot de klik-in neuzen (55) hoorbaar vastklikken.

Opbergbakjes (56) erindrukken.

Aansluitkabels (57 en 59) van de ejectbox door de schuifeenheid (58) monteren. Middelste armsteun inbouwen.
Aftakking **I/7**, 18-polig contrastekkerhuis X4039, op het 18-polige pinhuis (57) aansluiten. Houder steekverbinding (19) op 18-polige steekverbinding vastclipsen en in de schuifeenheid (58) hangen.
Aftakking **I/6**, 6-polig contrastekkerhuis X4484, in de houder steekverbinding (19) drukken (wordt niet benodigd).
Aftakking **I/8**, antennestekker, met antennebus (59) verbinden.
Mobiele telefoon (60) aansluiten, in de ejectbox leggen en vastklikken.

Terug naar hoofdstuk 2

source: www.ow.no

3.7 Montera/ansluta ejectbox (fordon med automatväxellåda)

Veckla ut utviksbladet 87!

⚠Mittarmstöd telefon (25) måste beställas separat beroende på färg (art. nr, se reservdelskatalog).
På fordon tillverkade före 9/97 måste mittarmstödet och skjutenheten bytas ut komplett. Hoppa då över arbetsmomenten som berör utbyte av mittarmstöd och skjutenhet.◄

Tryck in spärrarna (52) och ta bort förvaringsskålen.

Ta bort torxskruvarna (53) och ta bort mittarmstödet från skjutenheten.

Sätt på fäste (54) och eventuellt nytt mittarmstöd (25) på skjutenheten och sätt fast med torxskruvar (53).

Dra anslutningskabel (57 och 59) till ejectboxen genom skjutenheten. Sätt fast ejectboxen (12) i fästet (54) och tryck den nedåt i pilens riktning, tills spärrarna (55) hakar i ljudligt.

Tryck in förvaringsskålen (56).

Dra anslutningskabel (57 och 59) till ejectboxen genom skjutenheten (58). Montera mittarmstödet.
Anslut förgrening **I/7**, 18-poligt hylshus X4039 till det 18-poliga stifthuset (57). Sätt fast hållaren till kontaktdonet (19) på det 18-poliga kontaktdonet och sätt in den i skjutenheten (58).
Tryck in förgrening **I/6**, 6-poligt hylshus X4484, i hållaren till kontaktdonet (19) (används ej).
Anslut förgrening **I/8**, antennkontakt, till antennhylsan (59).
Anslut mobiltelefonen (60), lägg in den i ejectboxen och lås den.

Gå tillbaka till kapitel 2

source: www.ow.no

3.7 Montare/allacciare eject-box (vetture con cambio automatico)

Aprire la pagina pieghevole 87!

Il bracciolo centrale per telefono (25) deve essere ordinato a parte a seconda dell'equipaggiamento della vettura (Nr. art. vedi ETK/microfilm)!
Nelle vetture anteriori al 9/97 il bracciolo centrale e il gruppo scorrevole devono essere sostituiti interamente.
In tal caso le operazioni per la sostituzione del bracciolo centrale sul gruppo scorrevole non sono necessarie.◄

Spingere indietro i naselli di arresto (52) e rimuovere la vaschetta di alloggiamento.

Rimuovere le viti a cava poligonale (53) e togliere il bracciolo centrale dal gruppo scorrevole.

Applicare il supporto (54) ed eventualmente il nuovo bracciolo (25) sul gruppo scorrevole e fissarlo con le viti a cava poligonale (53).

Posare i cavi di allacciamento (57 e 59) della eject-box attraverso il gruppo scorrevole. Agganciare la eject-box (12) nel supporto (54) e spingere in giù nel senso della freccia, finché si avverte lo scatto d'innesto dei naselli di arresto (55).

Spingere dentro le vaschette di alloggiamento (56).

Introdurre i cavi di allacciamento (57 e 59) della eject-box (12) attraverso il gruppo scorrevole (58). Montare il bracciolo centrale. Allacciare la derivazione **I/7**, scatola di presa a 18 poli X4039, alla scatola a spina a 18 poli (57).
Applicare il supporto del collegamento a spina (19) sul collegamento a spina a 18 poli e agganciarlo nel gruppo scorrevole (58).
Infilare la derivazione **I/6**, scatola di presa a 6 poli X4484, nel supporto del collegamento a spina (19) (non serve).
Collegare la derivazione **I/8**, spina dell'antenna, con la boccola dell'antenna (59).
Allacciare il cellulare (60), inserirlo e bloccarlo nella eject-box.

Tornare al capitolo 2

source: www.ow.no

3.7 Montaje/conexión de la Ejectbox (vehículos con cambio de marchas automático)

¡Desplegar la hoja 87 plegada!

¡El apoyabrazos central de teléfono (25) debe ser pedido por separado según el color del equipamiento (nº de pieza, véase el catálogo electrónico de piezas/ microficha)!
En vehículos anteriores a 9/97 hay que sustituir enteros al apoyabrazos central y la unidad deslizante. En este caso, los pasos de trabajo para la sustitución del apoyabrazos central sobre la unidad deslizante no son necesarios.◄

Presionar hacia atrás las pestañas de sujeción (52) y retirar la bandeja portaobjetos.

Retirar los tornillos de torque (53) y quitar el apoyabrazos central de la unidad deslizante.

Colocar el soporte (54) y, en caso necesario, el nuevo apoyabrazos central (25) en la unidad deslizante y asegurarlo con tornillos de torque (53).

Pasar el cable de conexión (57 y 59) de la Ejectbox (12) a través de la unidad deslizante. Colocar la Ejectbox (12) en el soporte (54) y presionarla hacia abajo en el sentido de la flecha hasta que se oigan las pestañas de sujeción (55) enclavarse.

Colocar y presionar las bandejas portaobjetos (56).

Colocar el cable de conexión (57 y 59) de la Ejectbox a través de la unidad deslizante (58). Montar el apoyabrazos central.
Conectar la ramificación **I/7**, regleta de hembrilla de 18 polos X4039, en el cuerpo de clavija de 18 polos (57).
Enclavar el soporte de la clavija de conexión (19) en la clavija de conexión de 18 polos y engancharlo en la unidad deslizante (58).
Colocar y presionar la ramificación **I/6**, regleta de hembrilla de 6 polos X4484, en el soporte de la clavija de conexión (19) (no es necesaria).
Unir la ramificación **I/8**, conector de antena, con la hembrilla de antena (59).
Conectar el teléfono móvil (60), colocarlo en la Ejectbox y enclavarlo.

Volver al capítulo 2

source: www.ow.no

3.7 Montagem/ligação da ejectbox (veículos com caixa de velocidades automática)

Abra a página desdobrável 87!

O apoio para os braços central para montagem do telefone (25) terá de ser encomendado em separado, em função da cor do equipamento do veículo (consulte o catálogo de componentes ETK / MF).
No caso dos veículos anteriores a 9/97, terá de substituir totalmente tanto o apoio para os braços central para montagem do telefone como o elemento deslizante. Neste caso, as instruções de operação relativas à substituição do apoio para os braços central no elemento deslizante, para montagem do telefone, não são necessárias.◄

Empurre as patilhas de fixação (52) para trás e remova o apoio para os braços central para montagem do telefone do elemento deslizante.

Desaperte os parafusos Torx (53) e remova o apoio para os braços do elemento deslizante.

Coloque o suporte (54) e, eventualmente, o apoio para os braços novo (25) sobre o elemento deslizante e prenda com os parafusos Torx (53).

Assente os cabos de ligação (57 e 59) da ejectbox (12) através do elemento deslizante. Encaixe a ejectbox (12) no suporte (54) e pressione para baixo, na direcção assinalada pela seta, até ouvir as patilhas de fixação (55) prender.

Encaixe os nichos de arrumação (56) por pressão.

Assente os cabos de ligação (57 e 59) da ejectbox através do elemento deslizante (58). Monte o apoio para os braços.
Ligue a derivação **I/7**, caixa do conector fêmea de 18 pinos X4039, à caixa do conector macho de 18 pinos (57), encaixe o suporte da conexão de ficha (19) na conexão de ficha de 18 pinos e introduza no elemento deslizante (58).
Encaixe por pressão a derivação **I/6**, caixa do conector fêmea de 6 pinos X4484, no suporte da conexão de ficha (19) (não é necessário).
Ligue a derivação **I/8**, ficha da antena, à tomada da antena (59).
Ligue o telemóvel (60), introduza-o na ejectbox e prenda.

Regresse ao capítulo 2

source: www.ow.no

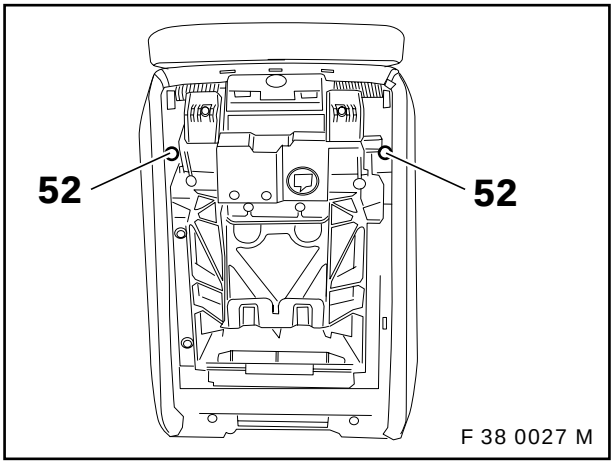

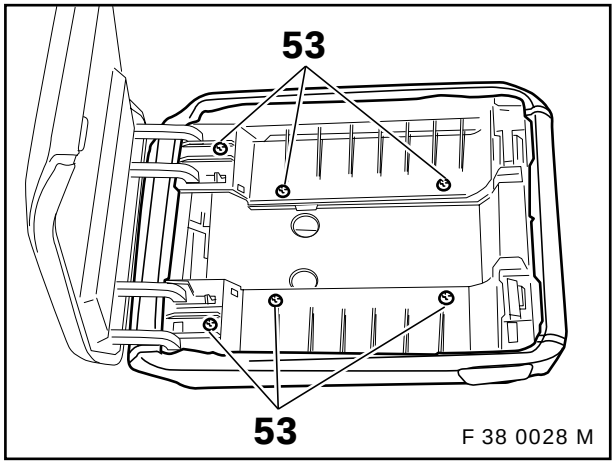

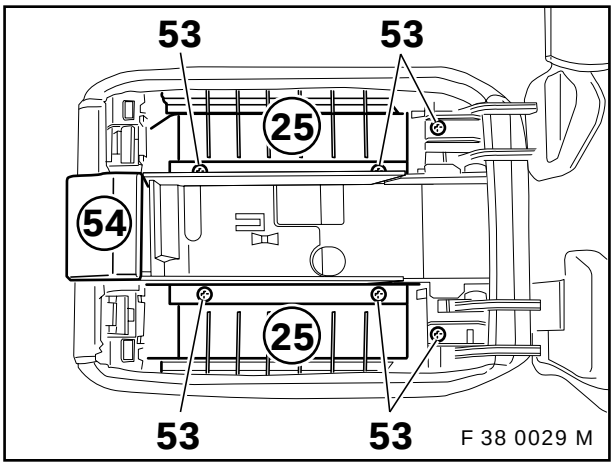

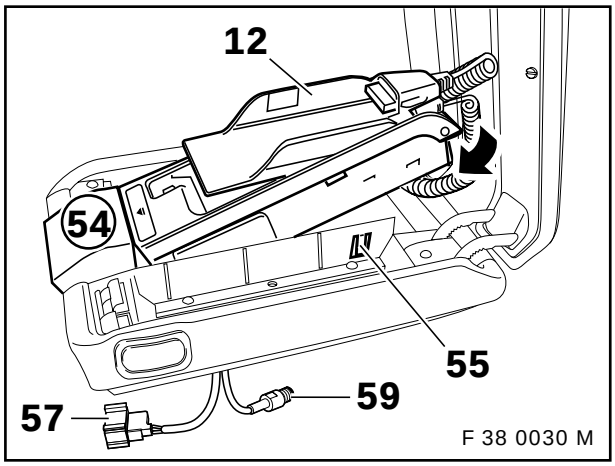

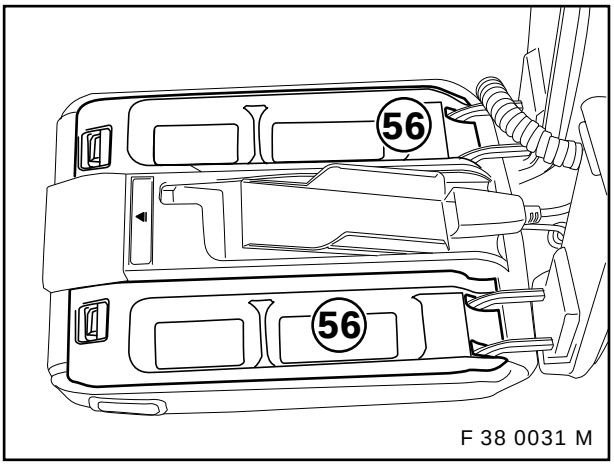

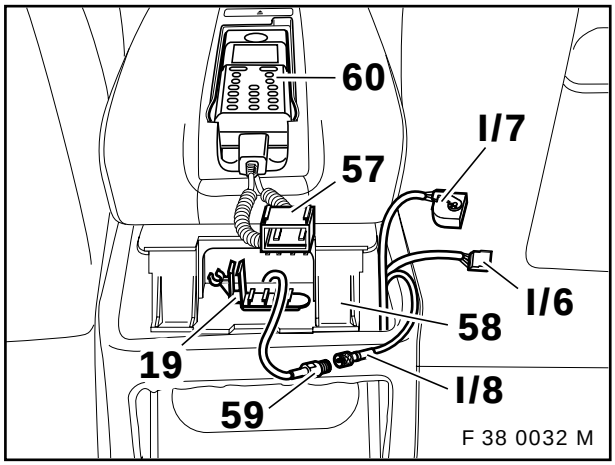

F 38 0026 M

source: www.ow.no

3.8 Ejectbox einbauen/anschließen (Fzg. mit Schaltgetriebe)

Klappseite 97 ausklappen!

Mittelarmlehne Telefon (25) muß je nach Ausstattungsfarbe gesondert bestellt werden (Teile-Nr. siehe ETK / MF)!◄

Mittelarmlehne (25) von der Schiebeeinheit abbauen. Rastnasen (61) an der Armlehne zurückdrücken und Ablagefach (62) herausdrücken.

Ejectbox (12) an der Mittelarmlehne (25) einhängen und in Pfeilrichtung nach unten drücken. Ejectbox muß hörbar einrasten.

Anschlußkabel (57 und 59) der Ejectbox durch die Aussparung der Schiebeeinheit (58) führen. Schiebeeinheit (58) ganz nach vorn schieben und mit vier Kreuzschlitzschrauben (13) St4,2x22 auf der Mittelarmlehne (25) befestigen.

Anschlußkabel (57 und 59) der Ejectbox durch die Schiebeeinheit (58) legen. Mittelarmlehne einbauen.
Abzweig **I/7**, 18poliges Buchsengehäuse X4039, an das 18polige Stiftgehäuse (57) anschließen, Halter Steckverbindung (19) an 18poliger Steckverbindung einclipsen und in der Schiebeeinheit (58) einhängen.
Abzweig **I/6**, 6poliges Buchsengehäuse X4484, in den Halter Steckverbindung (19) eindrücken (wird nicht benötigt).
Abzweig **I/8**, Antennenstecker, mit Antennenbuchse (59) verbinden.
Handy (60) anschließen, in Ejectbox einlegen und verrasten.

Zurück zu Kapitel 2

source: www.ow.no

3.8 To install/connect eject box (cars with manual transmission)

Fold out folded page 97.

The telephone centre armrest (25) must be ordered separately to match the trim colour (see ETK / MF for part number)!◄

Take the centre armrest (25) off the slide unit. Press in the engagement pins (61) on the armrest and push out the utility box (62).

Attach the eject box (12) to the centre armrest (25) and press it downwards in the direction indicated by the arrow, until the eject box audibly clicks into position.

Lay the connection cables (57 and 59) for the eject box (12) through the recess in the slide unit (58). Slide the slide unit (58) as far forwards as possible and secure it to the centre armrest (25) using four Philips screws (13), size 4.2x22.

Lay the connection cables (57 and 59) for the eject box through the slide unit (58). Install the centre armrest.
Connect branch **I/7**, 18-pin socket casing X4039, to the 18-pin socket casing (57). Clip in the bracket for the plug connector (19) to the 18-pin plug connector and attach it to the slide unit (58).
Press branch **I/6**, 6-pin socket casing X4484, into the bracket for the plug connector (19) (not needed).
Connect branch **I/8**, aerial plug, to the aerial socket (59).
Connect the mobile phone (60), place it in the eject box and lock it in position.

Go back to section 2

source: www.ow.no

3.8 Installation et raccordement de l'Ejectbox (voitures à boîte manuelle)

Déplier le rabat 97 !

L'accoudoir central pour téléphone (25) est à commander séparément en fonction de la couleur des équipements (n° de réf., voir ETK / MF) !◄

Retirer l'accoudoir central (25) de l'élément coulissant. Repousser les ergots (61) de l'accoudoir et retirer le compartiment de rangement (62).

Accrocher l'Ejectbox (12) à l'accoudoir central (25) et l'enfoncer suivant le sens de la flèche. Un déclic doit indiquer que l'Ejectbox est bien enclenché.

Faire passer les câbles de raccordement (57 et 59) de l'Ejectbox dans la réservation de l'élément coulissant (58). Faire glisser l'élément coulissant (58) entièrement vers l'avant et le fixer à l'accoudoir central (25) avec quatre vis à empreinte cruciforme (13) 4,2x22.

Faire passer les câbles de raccordement (57 et 59) de l'Ejectbox (12) dans l'élément coulissant (58). Installer l'accoudoir central.
Raccorder la dérivation **I/7**, boîtier à douilles 18 pôles X4039, au porte-languettes 18 pôles (57). Clipser le support du connecteur à fiches (19) dans le connecteur à fiches 18 pôles, puis l'accrocher dans l'élément coulissant (58).
Enfoncer la dérivation **I/6**, boîtier à douilles 6 pôles X4484, dans le support du connecteur à fiches (19) (ne servira pas).
Relier la dérivation **I/8**; fiche d'antenne, à la douille d'antenne (59).
Raccorder le téléphone mobile (60), le poser dans l'Ejectbox et l'enclencher.

Retour au chapitre 2

source: www.ow.no

3.8 Ejectbox monteren/aansluiten (auto's met versnellingsbak)

Vouwbladzijde 97 openklappen!

De middelste armsteun telefoon (25) moet, afhankelijk van de uitrustingskleur, afzonderlijk worden besteld (onderdeel nr. zie EOC / MF)!◄

Middelste armsteun (25) van de schuifeenheid verwijderen. Klik-in-neuzen (61) op de armsteun naar achteren drukken en opbergbakje (62) eruitdrukken.

Ejectbox (12) in de middelste armsteun (25) hangen en in de richting van de pijl naar beneden drukken. Ejectbox moet hoorbaar vastklikken.

Aansluitkabels (57 en 59) van de ejectbox door de uitsparing in de schuifeenheid (58) steken. Schuifeenheid (58) volledig naar voren schuiven en met vier kruiskopschroeven 4,2x22 (13) op middelste armsteun bevestigen.

Aansluitkabels (57 en 59) van de ejectbox door de schuifeenheid (58) monteren. Middelste armsteun inbouwen.
Aftakking **I/7**, 18-polig contrastekkerhuis X4039, op het 18-polige pinhuis (57) aansluiten. Houder steekverbinding (19) op 18-polige steekverbinding vastclipsen en in de schuifeenheid (58) hangen.
Aftakking **I/6**, 6-polig contrastekkerhuis X4484, in de houder steekverbinding (19) drukken (wordt niet benodigd).
Aftakking **I/8**, antennestekker, met antennebus (59) verbinden.
Mobiele telefoon (60) aansluiten, in de ejectbox leggen en vastklikken.

Terug naar hoofdstuk 2

source: www.ow.no

3.8 Montera/ansluta ejectbox (fordon med växellåda)

Veckla ut utviksbladet 97!

Mittarmstöd telefon (25) måste beställas separat beroende på färg (art. nr, se reservdelskatalog)!◄

Demontera mittarmstödet (25) från skjutenheten. Tryck in spärrarna (61) på armstödet och tryck ut förvaringsfacket.

Sätt in ejectboxen (12) i mittarmstödet (25) och tryck den nedåt i pilens riktning. Ejectboxen skall haka i ljudligt.

Dra anslutningskabel (57 och 59) till ejectboxen (12) genom öppningen i skjutenheten (58). Dra skjutenheten (58) framåt helt och hållet och fäst den på mittarmstödet (25) med fyra krysspårskruvar (13) St 4,2x22.

Dra anslutningskabel (57 och 59) till ejectboxen (12) genom skjutenheten (58). Montera mittarmstödet.
Anslut förgrening **I/7**, 18-poligt hylshus X4039 till det 18-poliga stifthuset (57). Sätt fast hållaren till kontaktdonet (19) på det 18-poliga kontaktdonet och sätt in den i skjutenheten (58).
Tryck in förgrening **I/6**, 6-poligt hylshus X4484, i hållaren till kontaktdonet (19) (används ej).
Anslut förgrening **I/8**, antennkontakt, till antennhylsan (59).
Anslut mobiltelefonen (60), lägg in den i ejectboxen och lås fast.

Gå tillbaka till kapitel 2

source: www.ow.no

3.8 Montare/allacciare la eject-box (vetture con cambio manuale)

Aprire la pagina pieghevole 97!

Il bracciolo centrale per telefono (25) deve essere ordinato a parte a seconda dell'equipaggiamento della vettura (Nr. art. vedi ETK/microfilm)!◄

Smontare il bracciolo centrale (25) dal gruppo scorrevole. Spingere indietro i naselli di arresto (61) presenti sul bracciolo centrale e spingere fuori la vaschetta di alloggiamento (62).

Agganciare la eject-box (12) sul bracciolo centrale (25) e spingerla in giù nel senso della freccia. Si deve avvertire lo scatto d'innesto della eject-box.

Far passare i cavi di allacciamento (57 e 59) della eject-box attraverso il foro del gruppo scorrevole (58). Spingere completamente in avanti il gruppo scorrevole (58) e fissarlo con quattro viti con testa a croce (13) 4,2x22 sul bracciolo centrale (25).

Introdurre i cavi di allacciamento (57 e 59) della eject-box attraverso il gruppo scorrevole (58). Montare il bracciolo centrale. Allacciare la derivazione **I/7**, scatola di presa a 18 poli X4039, alla scatola a spina a 18 poli (57). Applicare il supporto del collegamento a spina (19) sul collegamento a spina a 18 poli e agganciarlo nel gruppo scorrevole (58). Infilare la derivazione **I/6**, scatola di presa a 6 poli X4484, nel supporto del collegamento a spina (19) (non serve). Collegare la derivazione **I/8**, spina dell'antenna, con la boccola dell'antenna (59).
Allacciare il cellulare (60), inserirlo e bloccarlo nella eject-box.

Tornare al capitolo 2

source: www.ow.no

3.8 Montaje/conexión de la Ejectbox (vehículos con cambio de marchas manual)

¡Desplegar la hoja 97 plegada!

¡El apoyabrazos central de teléfono (25) debe ser pedido por separado según el color del equipamiento (nº de pieza, véase el catálogo electrónico de piezas/ microficha)!◄

Desmontar el apoyabrazos central (25) de la unidad deslizante. Presionar hacia atrás las pestañas de sujeción (61) del apoyabrazos y retirar la bandeja portaobjetos (62).

Colocar la Ejectbox (12) en el apoyabrazos central (25) y presionarla hacia abajo en el sentido de la flecha.
La Ejectbox tiene enclavarse con un sonido.

Pasar el cable de conexión (57 y 59) de la Ejectbox a través de la abertura de la unidad deslizante (58). Deslizar la unidad deslizante (58) completamente hacia delante y asegurarla con cuatro tornillos de estrella (13) St4,2x22 al apoyabrazos central (25).

Colocar el cable de conexión (57 y 59) de la Ejectbox a través de la unidad deslizante (58). Montar el apoyabrazos central.
Conectar la ramificación **I/7**, regleta de hembrilla de 18 polos X4039, en el cuerpo de clavija de 18 polos (57).
Enclavar el soporte de la clavija de conexión (19) en la clavija de conexión de 18 polos y engancharlo en la unidad deslizante (58).
Colocar y presionar la ramificación **I/6**, regleta de hembrilla de 6 polos X4484, en el soporte de la clavija de conexión (19) (no es necesaria).
Unir la ramificación **I/8**, conector de antena, con la hembrilla de antena (59).
Conectar el teléfono móvil (60), colocarlo en la Ejectbox y enclavarlo.

Volver al capítulo 2

source: www.ow.no

3.8 Montagem/ligação da ejectbox (veículos com caixa de velocidades manual)

Abra a página desdobrável 97!

O apoio para os braços central para montagem do telefone (25) terá de ser encomendado em separado, em função da cor do equipamento do veículo (consulte o catálogo de componentes ETK / MF)!◄

Desmonte o apoio para os braços central (25) do elemento deslizante. Empurre as patilhas de fixação (61) do apoio para os braços para trás e desencaixe o compartimento (62).

Encaixe a ejectbox (12) no apoio para os braços (25) e pressione para baixo, na direcção indicada pela seta. Tem de ouvir a ejectbox encaixar.

Assente os cabos de ligação (57 e 59) da ejectbox através da abertura existente no elemento deslizante (58). Empurre o elemento deslizante (58) totalmente para a frente e prenda com os parafusos Philips (13) St4,2x22, no apoio para os braços (25).

Assente os cabos de ligação (57 e 59) da ejectbox através do elemento deslizante (58). Monte o apoio para os braços.
Ligue a derivação **I/7**, caixa do conector fêmea de 18 pinos X4039, à caixa do conector macho de 18 pinos (57), encaixe o suporte da conexão de ficha (19) à conexão de ficha de 18 pinos e introduza no elemento deslizante (58).
Encaixe por pressão a derivação **I/6**, caixa do conector fêmea de 6 pinos X4484, no suporte da conexão de ficha (19) (não é necessário).
Ligue a derivação **I/8**, ficha da antena, à tomada da antena (59).
Ligue o telemóvel (60), introduza-o na ejectbox e prenda.

Regresse ao capítulo 2

source: www.ow.no

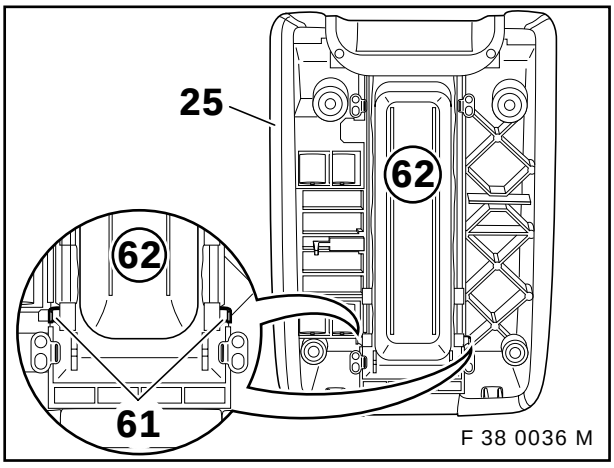

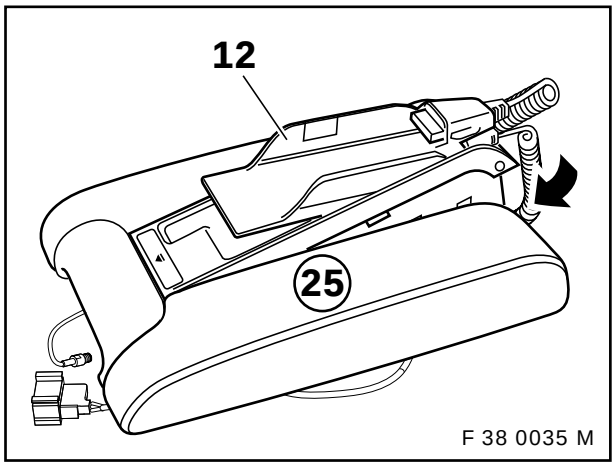

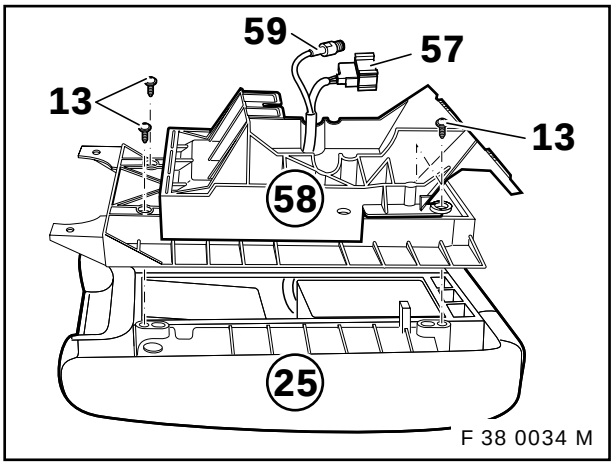

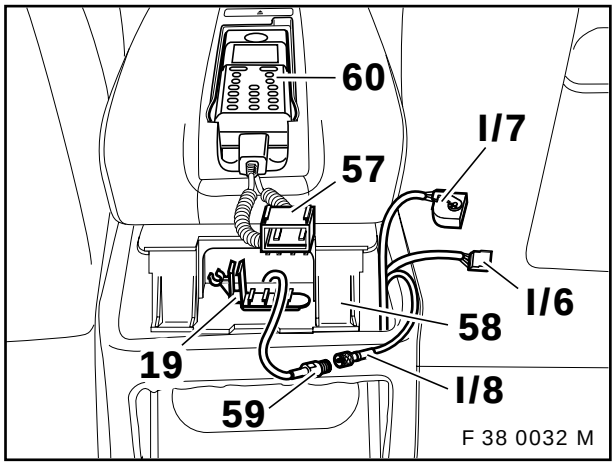

F 38 0033 M

source: www.ow.no

3.9 Codierung, abschließende Arbeiten

Dieses System ist codierrelevant.
Damit das Nachrüstsystem:
- im vollen Umfang funktionsfähig ist
- im Verbund mit den anderen elektrischen Fahrzeugsystemen Fehlfunktionen und Störungen ausschließt, muß eine Codierung dieses Systems und ggf. weiterer Fahrzeugsteuergeräte durchgeführt werden.

Zusätzlich wird sie im zentralen Codierschlüssel der IKE gespeichert.
Diese Codierung wird automatisch mit dem jeweils aktuellen Codierprogramm im Pfad „Nachrüstung“ durchgeführt.
Der Ablauf ist bedienergeführt, es sind die jeweiligen Texthinweise bei der Durchführung der einzelnen Schritte zu beachten.
Ab der Version C15 ist diese Nachrüstcodierung für dieses Produkt enthalten.
Zur Codierung ist jeweils die aktuelle Version des Codierprogrammes zu verwenden.

Codierung Basisinterface

Vorgehensweise:

- DIS/MoDiC an das Fahrzeug anschließen
- Zündung **„EIN“**
- Auswahl **„Codierung ZCS“**
- Baureihe: **„5 E38“**
- Pfad: **„2 Nachrüstung“**
- System: **„15 BIT“**
- Automatische Codierung starten (mit **„Y“** bestätigen)
- Nach Ablauf der Codierung entsprechend der Menüführung Zündung **„AUS“**, mindestens 10 Sekunden warten und anschließend wieder Zündung **„EIN“**
- Codieretikett ausdrucken lassen und auf die Innenseite des E-Boxdeckels aufkleben.

Codierung MID

Diese Codierung ist nur erforderlich, wenn „MID-Bedienteil“ (**M**ulti-**I**nformations-**D**isplay) mit Telefontaste eingebaut wurde.◄

Vorgehensweise:

- DIS/MoDiC an das Fahrzeug anschließen
- Zündung **„EIN“**
- Auswahl **„Codierung ZCS“**
- Baureihe: **„5 E38“**
- Pfad: **„2 Nachrüstung“**
- System: **„7 Telefon mit MID“**
- Automatische Codierung starten (mit **„Y“** bestätigen)
- Nach Ablauf der Codierung entsprechend der Menüführung Zündung **„AUS“**, mindestens 10 Sekunden warten und anschließend wieder Zündung **„EIN“**
- Codieretikett ausdrucken lassen und auf die Innenseite des E-Boxdeckels aufkleben.

Fehlerspeicher ausdrucken.
Funktionsprüfung durchführen.
Fahrzeug sinngemäß in umgekehrter Reihenfolge des Ausbaus zusammenbauen.

source: www.ow.no

3.9 Coding, concluding work

This system is coding relevant.
To ensure that the retrofit system
- is fully functional
- does not suffer malfunctions and faults in conjunction with the other electrical systems in the vehicle, this system and, if necessary, other vehicle control units must be coded.

In addition it is stored in the central code of the IKE.
This coding is completed automatically using the current coding program in the "Retrofit" path. The procedure is user-guided and the text instructions for completing the various steps are to be followed.
As from version C15, this retrofit coding is included for this product.
The latest version of the coding program is to be used for the coding process.

Base interface coding

Procedure:

- Connect the DIS/MoDiC to the car
- Ignition **"ON"**
- Selection **"Coding ZCS"**
- Series: **"5 E38"**
- Path: **"2 Retrofit"**
- System: **"15 BIT"**
- Start automatic coding (confirm with **"Y"**)
- After completing the coding, switch the ignition **"OFF"** when you are told to do so by the menu instructions, wait for at least 10 seconds and then switch the ignition **"ON"** again.
- Print out a coding label and affix it to the inside of the electric box cover.

MID coding

This coding is only necessary if the "MID controller" (**m**ulti-**i**nformation **d**isplay) with a telephone key has been installed.◄

Procedure:

- Connect the DIS/MoDiC to the car
- Ignition **"ON"**
- Selection **"Coding ZCS"**
- Series: **"5 E38"**
- Path: **"2 Retrofit"**
- System: **"7 Telephone with MID"**
- Start automatic coding (confirm with **"Y"**)
- After completing the coding, switch the ignition **"OFF"** when you are told to do so by the menu instructions, wait for at least 10 seconds and then switch the ignition **"ON"** again.
- Print out a coding label and affix it to the inside of the electric box cover.

Print out the error memory.
Conduct a function test.
Re-assemble the car by installing the components you removed in reverse order.

source: www.ow.no

3.9 Codage, travaux de finition

Ce système doit être codé.
Pour que le système de deuxième monte
- soit entièrement en position de fonctionner
- exclut les dysfonctionnements et les défaillances dus aux interférences avec les autres systèmes électriques de la voiture, il faut procéder au codage de ce système, le cas échéant, à celui d'autres appareils présents dans la voiture.

Par ailleurs, le codage sera enregistré dans la clé de codage centrale de l'IKE (système électronique intégré).
Ce codage effectué sera automatiquement avec le programme de codage dernière version avec le chemin d'accès «deuxième monte». La procédure est commandée par l'opérateur ; il faut respecter les indications écrites lors du déroulement des différentes phases.
A partir de la version C15, le codage de deuxième monte pour ce produit est inclus.
Pour le codage, utiliser le programme de codage dernière version.

Codage de l'interface de base

Procédure :

- Brancher le DIS ou le MoDiC sur la voiture
- Contact **«MARCHE»**
- Sélection **«Codage ZCS»**
- Série : **«5 E38»**
- Chemin : **«2 Deuxième monte»**
- Système : **«15 BIT»**
- Démarrer le codage automatique (valider avec **«Y»**)
- A la fin du codage, conformément au guidage par le menu mettre le contact sur **«ARRET»**, attendre au moins 10 secondes, puis remettre le contact sur **«MARCHE»**
- Imprimer l'étiquette de code et coller celle-ci sur le couvercle de l'E-box.

Codage du MID

Ce codage n'est indispensable que si le bloc de commande du MID (**M**ulti-**I**nformations-**D**isplay) avec touche téléphone a été installé.◄

Procédure :

- Brancher le DIS ou le MoDiC sur la voiture
- Contact **«MARCHE»**
- Sélection **«Codage ZCS»**
- Série : **«5 E38»**
- Chemin : **«2 Deuxième monte»**
- Système : **«7 Téléphone avec MID»**
- Démarrer le codage automatique (valider avec **«Y»**)
- A la fin du codage, conformément au guidage par le menu mettre le contact sur **«ARRET»**, attendre au moins 10 secondes, puis remettre le contact sur **«MARCHE»**
- Imprimer l'étiquette de code et coller celle-ci sur le couvercle de l'E-box.

Imprimer la mémoire d'anomalies.
Effectuer un test de fonctionnement.
Remonter les pièces sur la voiture dans l'ordre inverse des opérations de dépose.

source: www.ow.no

3.9 Codering, werkzaamheden ter beëindiging

Dit systeem is codeerrelevant.
Om ervoor te zorgen dat het naderhand in te bouwen systeem:
- in volledige omvang in werking gesteld kan worden
- in samenwerking met de overige elektrische autosystemen storingen en foutieve functies uitsluit, moet een codering van dit systeem en eventueel van andere auto-regelapparaten worden uitgevoerd.

Bovendien wordt de codering in de centrale codeersleutel van de geïntegreerde combi-elektronica opgeslagen.
Deze codering wordt automatisch met het actuele codeerprogramma in het pad "Naderhand inbouwen" uitgevoerd.
Het verloop wordt begeleid door bedieningsvoorschriften, de betreffende tekstaanwijzingen moeten bij de uitvoering van de afzonderlijke stappen worden aangehouden.
Vanaf de versie C15 maakt deze codering voor het naderhand inbouwen van dit product deel uit van het programma.
Voor de codering moet steeds de actuele versie van het codeerprogramma worden gebruikt.

Codering basisinterface

Werkwijze:

- DIS/MoDiC op de auto aansluiten
- Ontsteking **"AAN"**
- Keuze **"ZCS coderen"**
- Modelserie: **"5 E38"**
- Pad: **"2 Naderhand inbouwen"**
- Systeem: **"15 BIT"**
- Automatische codering starten (met **"Y"** bevestigen)
- Na afloop van de codering in overeenstemming met de menubegeleiding ontsteking **"UIT"**, minstens 10 seconden wachten en vervolgens ontsteking weer **"AAN"**
- Codeeretiket laten uitdraaien en op de binnenzijde van het E-boxdeksel plakken.

Codering MID

Deze codering is alleen noodzakelijk, als "MID-bedieningselement" (**M**ulti-**I**nformatie-**D**isplay) met telefoontoets werd ingebouwd.◄

Werkwijze:

- DIS/MoDiC op de auto aansluiten
- Ontsteking **"AAN"**
- Keuze **"ZCS coderen"**
- Modelserie: **"5 E38"**
- Pad: **"2 Naderhand inbouwen"**
- Systeem: **"7 Telefoon met MID"**
- Automatische codering starten (met **"Y"** bevestigen)
- Na afloop van de codering in overeenstemming met de menubegeleiding ontsteking **"UIT"**, minstens 10 seconden wachten en vervolgens ontsteking weer **"AAN"**
- Codeeretiket laten uitdraaien en op de binnenzijde van het E-boxdeksel plakken

Foutengeheugen uitdraaien.
Functietest uitvoeren.
Auto op overeenkomstige wijze in omgekeerde volgorde weer in elkaar zetten.

source: www.ow.no

3.9 Kodning, avslutande arbeten

Detta system skall kodas.
För att eftermonteringssystemet
- skall vara helt funktionsdugligt
- inte skall ge upphov till felfunktioner eller störningar när det används tillsammans med andra elsystem i bilen, skall denna och eventuellt ytterligare styrenheter i bilen kodas.

Det sparas dessutom i IKE:s centrala kodnyckel.
Kodningen genomförs automatiskt med aktuellt kodningsprogram i sökvägen ”Eftermontering”. Förloppet styrs av användaren som skall följa textanvisningarna steg för steg.
Från och med version C15 ingår eftermonteringskodningen för denna produkt.
Använd alltid den aktuella versionen av kodningsprogrammet vid kodning.

Kodning gränssnitt

Gör så här:

- Anslut DIS/MoDiC till bilenn
- Tändning **”TILL”**
- Välj **”Kodning ZCS”**
- Modellserie: **”5 E38”**
- Sökväg: **”2 Eftermontering”**
- System: **”15 BIT”**
- Starta automatisk kodning (bekräfta med **”Y”**)
- Tändning **”FRÅN”**, vänta minst 10 sekunder och därefter åter tändning **”TILL”**
- Skriv ut kodningsetiketten och fäst den på insidan av elboxlocket.

Kodning MID

Denna kodning behövs endast om en MID-manöverdel (**m**ulti**i**nformations**d**isplay) med telefonknapp har monterats.◄

Gör så här:

- Anslut DIS/MoDiC till bilenn
- Tändning **”TILL”**
- Välj **”Kodning ZCS”**
- Modellserie: **”5 E38”**
- Sökväg: **”2 Eftermontering”**
- System: **”7 telefon med MID”**
- Starta automatisk kodning (bekräfta med **”Y”**)
- Tändning **”FRÅN”**, vänta minst 10 sekunder och därefter åter tändning **”TILL”**
- Skriv ut kodningsetiketten och fäst den på insidan av elboxlocket.

Skriv ut felminnet.
Gör en funktionskontroll.
Montera bilen i omvänd ordningsföljd.

source: www.ow.no

3.9 Codificazione

Questo sistema è rilevante ai fini della codificazione.
Affinché il sistema montato a posteriori:
- possa funzionare alla perfezione
- abbinato agli altri sistemi elettrici della vettura, escluda anomalie di funzionamento e guasti, è necessario eseguire una codificazione del presente sistema ed eventualmente delle altre centraline della vettura.

Inoltre si deve memorizzare nella chiave di codificazione centrale della IKE.
Questa codificazione viene eseguita automaticamente con il programma di codificazione attuale nel percorso "Postmontaggio". La codificazione si svolge con l'aiuto di una guida in linea. Per eseguire le singole operazioni, basta seguire di volta in volta le indicazioni visualizzate.
La versione del dischetto di codificazione C15 e seguenti comprende la codificazione per il postmontaggio del presente prodotto.
Per la codificazione si deve utilizzare di volta in volta la versione attuale del programma di codificazione.

Codificazione interfaccia base

Come si procede:

- Collegare il DIS/MoDiC alla vettura
- Inserire l'accensione
- Selezionare **"Codificazione ZCS"**
- Serie: **"5 E38"**
- Percorso: **"2 Postmontaggio"**
- Sistema: **"15 BIT"**
- Avviare la codificazione automatica (confermare con **"Y"**)
- Eseguita la codificazione secondo la guida del menu, disinserire l'accensione, aspettare almeno 10 secondi, quindi inserire di nuovo l'accensione
- Stampare l'etichetta della codificazione e applicarla sul lato interno del coperchio della scatola elettrica.

Codificazione MID

Questa codificazione è necessaria solo nel caso sia installato "l'elemento di comando MID" (display multi-informativo) con pulsante telefono.◄

Come si procede:

- Collegare il DIS/MoDiC alla vettura
- Inserire l'accensione
- Selezionare **"Codificazione ZCS"**
- Serie: **"5 E38"**
- Percorso: **"2 Postmontaggio"**
- Sistema: **"7 Telefono con MID"**
- Avviare la codificazione automatica (confermare con **"Y"**)
- Eseguita la codificazione secondo la guida del menu, disinserire l'accensione, aspettare almeno 10 secondi, quindi inserire di nuovo l'accensione
- Stampare l'etichetta della codificazione e applicarla sul lato interno del coperchio della scatola elettrica.

Stampare memoria errori.
Eseguire la prova di funzionamento.
Riassemblare la vettura nell'ordine inverso dello smontaggio.

source: www.ow.no

3.9 Codificación, trabajos finales

Este sistema es relevante para la codificación.
Para que el sistema de reequipamiento:
- funcione en su totalidad
- no produzca interferencias ni tenga fallos en el funcionamiento al estar en conexión con los demás sistemas eléctricos del vehículo, se debe llevar a cabo una codificación de este sistema y, en caso necesario, de otros aparatos de control del vehículo.

Además, se graba en la llave codificada central del IKE.
Esta codificación se lleva a cabo automáticamente con el correspondiente programa de codificación actual en el tramo "Reequipamiento". El proceso lo dirige el usuario, hay que fijarse en las indicaciones del texto correspondientes al llevar a cabo cada uno de los pasos.
A partir de la versión C15 ya está contenida esta codificación de reequipamiento para este producto.
Para la codificación hay que utilizar, en cada caso, la versión actual del programa de codificación.

Codificación de la interfaz base

Procedimiento:

- Conectar el DIS/MoDiC al vehículo
- Contacto **"ENCENDIDO"**
- Selección **"Codificación ZCS"**
- Serie: **"5 E38"**
- Tramo: **"2 Reequipamiento"**
- Sistema: **"15 BIT"**
- Comenzar la codificación automática (aceptar con **"Y"**)
- Tras el proceso de codificación según el menú guía, contacto **"APAGADO"**, esperar al menos 10 segundos y a continuación poner el contacto de nuevo en **"ENCENDIDO"**
- Imprimir la etiqueta de codificación y pegarla en el lado interior de la tapa de la E-box.

Codificación del MID

Esta codificación sólo es necesaria cuando se monta la "unidad de mando del MID" (pantalla de información múltiple) con tecla de teléfono.◄

Procedimiento:

- Conectar el DIS/MoDiC al vehículo
- Contacto **"ENCENDIDO"**
- Selección **"Codificación ZCS"**
- Serie: **"5 E38"**
- Tramo: **"2 Reequipamiento"**
- Sistema: **"7 teléfono con MID"**
- Comenzar la codificación automática (aceptar con **"Y"**)
- Tras el proceso de codificación según el menú guía, contacto **"APAGADO"**, esperar al menos 10 segundos y a continuación poner el contacto de nuevo en **"ENCENDIDO"**
- Imprimir la etiqueta de codificación y pegarla en el lado interior de la tapa de la E-box.

Imprimir la memoria de errores.
Llevar a cabo la prueba funcional.
Montar el vehículo en el orden inverso al seguido en el desmontaje.

source: www.ow.no

3.9 Codificação e trabalhos finais

Este sistema é relevante em termos de codificação.
Para que o sistema de montagem posterior:
- fique totalmente apto a funcionar
- quando associado aos outros sistemas eléctricos do veículo, não provoque erros de funcionamento nem avarias, este sistema terá de ser codificado, podendo ser eventualmente necessário codificar também outros equipamentos do veículo.

A codificação é adicionalmente armazenada na chave de codificação central do equipamento electrónico da combinação de instrumentos.
Esta codificação é efectuada com o programa de codificação mais recente em cada momento, no atalho "Nachrüstung" (equipamento posterior). São dadas instruções sequenciais de operação ao utilizador, que as deverá seguir.
Esta codificação do equipamento de montagem posterior está incluída a partir da versão C15.
Para proceder à codificação utilize sempre a versão mais recente do programa de codificação.

Codificação da interface de base

Procedimento a seguir:

- Ligue o DIS/MoDiC ao veículo
- Ligue a ignição
- Seleccione a codificação **"Codierung ZCS"** (codificação da chave de codificação central)
- Série: **"5 E38"**
- Atalho: **"2 Nachrüstung"** (2 Equipamento posterior)
- Sistema: **"15 BIT"**
- Inicie a codificação automática (confirme com **"Y"**)
- Uma vez executadas as operações de codificação, e de acordo com as instruções recebidas, desligue a ignição, espere pelo menos 10 segundos e volte a ligar a ignição.
- Imprima a etiqueta de codificação e cole-a na parte de dentro da tampa da caixa com equipamento eléctrico para o equipamento de comando.

Codificação do mostrador de informações múltiplas (MID)

Esta codificação só é necessária se tiver sido montado o painel de comandos do MID com tecla de comando do telefone.◄

Procedimento a seguir:

- Ligue o DIS/MoDiC ao veículo
- Ligue a ignição
- Seleccione a codificação **"Codierung ZCS"** (codificação da chave de codificação central)
- Série: **"5 E38"**
- Atalho: **"2 Nachrüstung"** (2 Equipamento posterior)
- Sistema: **"7 Telefon mit MID"** (7 telefone com MID)
- Inicie a codificação automática (confirme com **"Y"**)
- Uma vez executadas as operações de codificação, e de acordo com as instruções recebidas, desligue a ignição, espere pelo menos 10 segundos e volte a ligar a ignição.
- Imprima a etiqueta de codificação e cole-a na parte de dentro da tampa da caixa com equipamento eléctrico para o equipamento de comando.

Imprima a memória de erros.
Execute o ensaio funcional.
Monte os diversos componentes no veículo, seguindo a ordem inversa da respectiva desmontagem.

source: www.ow.no

4 Schaltplan

Klappseite 9 ausklappen!

A4*	Umschaltmodul
B400	Mikrofon
H41/H44	Lautsprecher Fahrertür
N9	Radio
U407	Basisinterface
X1*	2polige Steckverbindung am Umschaltmodul (bei Fzg. mit Bordmonitor wird das Adapterkabel Umschaltmodul IV zusätzlich angeschlossen)
X322	schwarze 12polige Steckverbindung bei der Heckleuchte links
X400	weiße 12polige Steckverbindung Telefon
X1108/X10012	Kabelöse Masseanschluß Umschaltmodul im Fußraum Fahrerseite
X1765	3poliges Buchsengehäuse Leitungskompensator
X2759	3polige Steckverbindung Mikrofon
X3495	6poliges Buchsengehäuse im Fondfußraum (Faxanschluß wird nicht benötigt)
X4038	54poliges Buchsengehäuse Basisinterface
X4039	18poliges Buchsengehäuse Ejectbox
X4484	6poliges Buchsengehäuse unterhalb der Mittelkonsole hinten (Faxanschluß wird nicht benötigt)
X18126	17poliges Buchsengehäuse Radio
X18196/X18198	8polige Steckverbindung Türtrennstecker Fahrerseite

[1] Codierschleife (Kabelfarbe blau): für Fzg. mit BMW Hifi-System Professional DSP und Navigation

[2] Codierschleife (Kabelfarbe weiß): für Fzg. mit Navigation

[3] 3poliges Stiftgehäuse SZ Navigation

[4] zum Radio bzw. Hifi-System

[5] Die Steckverbindung wird aufgetrennt und mit dem Telefonkabelbaum verbunden.

Die mit * gekennzeichneten Bauteile und X-Bezeichnungen sind nur für diesen Schaltplan gültig. Alle anderen Bauteile und X-Bezeichnungen entsprechen den BMW KD-Schaltplänen.

Kabelfarben:

bl = blau
br = braun
ge = gelb
gn = grün
gr = grau
or = orange
rt = rot
sw = schwarz
vi = violett
ws = weiß

source: www.ow.no

4 Circuit diagram

Fold out folded page 9.

A4*	Switch module
B400	Microphone
H41/H44	Driver's door speaker
N9	Radio
U407	Base interface
X1*	2-pin plug connector on switch module (on cars with an on-board monitor, the adapter cable for switch module IV is also connected)
X322	Black 12-pin plug connector for left tail light
X400	White 12-pin plug connector for telephone
X1108/X10012	Ground post cable eyelet for switch module in footwell on the driver's side
X1765	3-pin socket casing for cable compensator
X2759	3-pin plug connector for microphone
X3495	6-pin socket casing in rear footwell (fax connector is not required)
X4038	54-pin socket casing for base interface
X4039	18-pin socket casing for eject box
X4484	6-pin socket casing beneath the centre console at the rear (fax connector is not required)
X18126	17-pin socket casing for radio
X18196/X18198	8-pin plug connector for door plug on the driver's side.

[1] Coding loop (cable colour blue): for cars with a BMW Professional DSP hi-fi system and navigation system

[2] Coding loop (cable colour white): for cars with a navigation system

[3] 3-pin plug casing for navigation system (special accessory)

[4] To radio or hi-fi system

[5] The plug connector is to be cut and connected to the telephone wiring harness

The components marked * and X designations are only applicable for this circuit diagram. All other components and X designations comply with the BMW After-Sales circuit diagrams.

Cable colours:

bl = blue
br = brown
ge = yellow
gn = green
gr = grey
or = orange
rt = red
sw = black
vi = violet
ws = white

source: www.ow.no

4 Schéma des connexions

Déplier le rabat 9 !

A4*	Module de commutation
B400	Micro
H41/H44	Haut-parleur de la portière conducteur
N9	Autoradio
U407	Interface de base
X1*	Connecteur à fiches 2 pôles du module de commutation (sur les voitures avec moniteur de bord, le câble adaptateur du module de commutation IV est également raccordé)
X322	Connecteur à fiches 12 pôles noir près du feu arrière gauche
X400	Connecteur à fiches 12 pôles blanc pour téléphone
X1108/X10012	Cosse de câble du raccordement à la masse du module de commutation de la zone des pieds côté conducteur
X1765	Boîtier à douilles 3 pôles du compensateur de ligne
X2759	Connecteur à fiches 3 pôles du micro
X3495	Boîtier à douilles 6 pôles de la zone des pieds à l'arrière (le raccordement pour fax n'est pas utilisé)
X4038	Boîtier à douilles 54 pôles de l'interface de base
X4039	Boîtier à douilles 18 pôles de l'Ejectbox
X4484	Boîtier à douilles 6 pôles sous la console centrale arrière (le raccordement pour fax n'est pas utilisé)
X18126	Boîtier à douilles 17 pôles de l'autoradio
X18196/X18198	Connecteur à fiches 8 pôles du déconnecteur de prise de portière côté conducteur.

1) Boucle de codage (câble de couleur bleue) : sur les voitures avec système hi-fi BMW Professional DSP et navigation
2) Boucle de codage (câble de couleur blanche) : sur les voitures avec navigation
3) Porte-languettes 3 pôles pour navigation (SZ)
4) En direction de l'autoradio ou du système hi-fi
5) Le connecteur à fiches est à séparer et à relier au faisceau de câbles du téléphone.

Les composants suivis d'un * et le dénominations en X ne sont valables que pour ce schéma des connexions. Tous les autres composants et dénominations en X correspondent aux schémas des connexions BMW habituels.

Couleurs de câbles :

bl = bleu
br = marron
ge = jaune
gn = vert
gr = gris
or = orange
rt = rouge
sw = noir
vi = violet
ws = blanc

source: www.ow.no

4 Schakelschema

Vouwbladzijde 9 openklappen!

A4*	Omschakelmodule
B400	Microfoon
H41/H44	Luidspreker bestuurdersportier
N9	Radio
U407	Basisinterface
X1*	2-polige steekverbinding op omschakelmodule (bij auto's met boordmonitor wordt de adapterkabel omschakelmodule IV extra aangesloten)
X322	zwarte 12-polige steekverbinding bij achterlicht links
X400	witte 12-polige steekverbinding telefoon
X1108/X10012	Kabelring massa-aansluiting omschakelmodule in voetruimte aan bestuurderszijde
X1765	3-polig contrastekkerhuis leidingcompensator
X2759	3-polige steekverbinding microfoon
X3495	6-polig contrastekkerhuis in voetruimte achterin de auto (faxaansluiting wordt niet benodigd)
X4038	54-polig contrastekkerhuis basisinterface
X4039	18-polig contrastekkerhuis ejectbox
X4484	6-polig contrastekkerhuis onder de middenconsole achterin (faxaansluiting wordt niet benodigd)
X18126	17-polig contrastekkerhuis radio
X18196/X18198	8-polige steekverbinding portierscheidingsstekker bestuurderszijde

[1] Codeerlus (kabelkleur blauw): voor auto's met BMW hifi-systeem Professional DSP en navigatie

[2] Codeerlus (kabelkleur wit): voor auto's met navigatie

[3] 3-polig pinhuis SZ navigatie

[4] Naar radio resp. hifi-systeem

[5] De steekverbinding wordt opengesneden en met de telefoonkabelbundel verbonden.

De met * gekenmerkte bouwdelen en X-namen zijn alleen voor dit schakelschema geldig. Alle andere bouwdelen en X-namen stemmen met de BMW KD-schakelschema's overeen.

Kabelkleuren:

bl = blauw
br = bruin
ge = geel
gn = groen
gr = grijs
or = oranje
rt = rood
sw = zwart
vi = violet
ws = wit

source: www.ow.no

4 Kopplingsschema

Veckla ut utviksbladet 9!

A4*	Omkopplingsmodul
B400	Mikrofon
H41/H44	Högtalare, förardörr
N9	Radio
U407	Gränssnitt
X1*	2-polig kontaktdon på omkopplingsmodulen (på fordon med färddator ansluts även adapterkabeln till omkopplingsmodul IV)
X322	Svart 12-poligt kontaktdon vid vänster baklykta
X400	Vitt 12-poligt kontaktdon, telefon
X1108/X10012	Kabelögla för stomanslutning för omkopplingsmodul i fotutrymmet på förarsidan
X1765	3-poligt hylshus, ledningskompensator
X2759	3-poligt kontaktdon, mikrofon
X3495	6-poligt hylshus i fotutrymmet i baksätet (faxanslutning används ej)
X4038	54-poligt hylshus, gränssnitt
X4039	18-poligt hylshus, ejectbox
X4484	6-poligt hylshus under mittkonsolen bak (faxanslutning används ej)
X18126	17-poligt hylshus, radio
X18196/X18198	8-poligt kontaktdon, dörrkontakt förarsidan

[1] Kodningsslinga (kabelfärg blå): för fordon med BMW Hifi Professional DSP och navigationssystem

[2] Kodningsslinga (kabelfärg vit): för fordon med navigationssystem

[3] 3-poligt stifthus navigationssystem (specialutrustning)

[4] Till radio resp. Hifi-system

[5] Kontaktdonet tas isär och ansluts på telefonkabelstammen.

Komponenter markerade med * och X-beteckningar gäller endast detta kopplingsschema. Alla andra komponenter och X-beteckningar motsvarar kopplingsscheman från BMW kundtjänst.

Kabelfärger:

bl = blå
br = brun
ge = gul
gn = grön
gr = grå
or = orange
rt = röd
sw = svart
vi = violett
ws = vit

source: www.ow.no

4 Schema elettrico

Aprire la pagina pieghevole 9!

A4*	Modulo di commutazione
B400	Microfono
H41/H44	Altoparlante porta guidatore
N9	Autoradio
U407	Interfaccia base
X1*	Collegamento a spina bipolare sul modulo di commutazione (nelle vett. con autoradio con monitor di bordo viene inoltre allacciato il cavo adattatore del modulo di commutazione IV)
X322	Collegamento a spina a 12 poli nero presso il fanale posteriore sinistro
X400	Collegamento a spina a 12 poli bianco telefono
X1108/X10012	Capocorda ad anello allacciamento di massa modulo di commutazione nella zona piedi lato guida
X1765	Scatola di presa tripolare compensatore di linea
X2759	Collegamento a spina tripolare microfono
X3495	Scatola di presa a sei poli nella zona piedi del sedile posteriore (l'allacciamento fax non serve)
X4038	Scatola di presa a 54 poli interfaccia base
X4039	Scatola di presa a 18 poli eject-box
X4484	Scatola di presa a 6 poli sotto la console centrale posteriore (l'allacciamento fax non serve)
X18126	Scatola di presa a 17 poli autoradio
X18196/X18198	Collegamento a spina a 8 poli spina esclusione porta lato guida

[1] doppino di codificazione (cavo colore blu): per vett. con HiFi-System BMW Professional DSP e navigazione

[2] doppino di codificazione (cavo colore bianco): per vett. con navigazione

[3] scatola a spina tripolare SZ (= accessorio speciale montato a posteriori) navigazione

[4] verso l'autoradio o l'HiFi-System

[5] Il collegamento a spina viene staccato e collegato al pettine del cavo del telefono.

I componenti contrassegnati con * e le denominazioni X sono validi solo per il presente schema elettrico. Tutti gli altri componenti e denominazioni X corrispondono agli schemi elettrici del servizio clienti BMW.

Colore dei cavi:

bl = blu
br = marrone
ge = giallo
gn = verde
gr = grigio
or = arancione
rt = rosso
sw = nero
vi = viola
ws = bianco

source: www.ow.no

4 Plano de conexiones

¡Desplegar la hoja 9 plegada!

A4*	módulo de conmutación
B400	micrófono
H41/H44	altavoz puerta lado conductor
N9	radio
U407	interfaz base
X1*	conexión de clavija de 2 polos en el módulo de conmutación (en vehículos con monitor de a bordo, el cable adaptador del módulo de conmutación IV está conectado adicionalmente)
X322	conexión de clavija de 12 polos negra en la luz posterior izquierda
X400	conexión de clavija de 12 polos blanca del teléfono
X1108/X10012	argolla de conexión a masa del módulo de conmutación en el hueco inferior del lado del conductor
X1765	regleta de hembrilla de 3 polos del amplificador
X2759	conexión de clavija de 3 polos del micrófono
X3495	regleta de hembrilla de 6 polos en el hueco inferior posterior (la conexión de fax no es necesaria)
X4038	regleta de hembrilla de 54 polos de la interfaz base
X4039	regleta de hembrilla de 18 polos de la Ejectbox
X4484	regleta de hembrilla de 6 polos debajo de la consola central, lado posterior (la conexión de fax no es necesaria)
X18126	regleta de hembrilla de 17 polos de la radio
X18196/X18198	conexión de clavija de 8 polos del conector de apertura de puerta del lado del conductor

1) lazo codificado (color del cable azul): para vehículos con BMW HiFi-System Professional DSP y navegación
2) lazo codificado (color del cable blanco): para vehículos con navegación
3) cuerpo de clavija de 3 polos del accesorio especial de navegación
4) a la radio o HiFi-System
5) la conexión de clavija se separa y se conecta con el arnés de cables del teléfono.

Las piezas de montaje marcadas con * y las descripciones con X son válidas solamente para este plano de conexiones. Todas las demás piezas de montaje y descripciones con X corresponden a los planos de conexiones del servicio de atención al cliente BMW.

Colores de cable:

bl = azul
br = marrón
ge = amarillo
gn = verde
gr = gris
or = naranja
rt = rojo
sw = negro
vi = violeta
ws = blanco

source: www.ow.no

4 Esquema de ligações

Abra a página desdobrável 9!

A4*	Módulo de comutação
B400	Microfone
H41/H44	Altifalante na porta do condutor
N9	Rádio
U407	Interface de base
X1*	Conexão de ficha de 2 pinos no módulo de comutação (nos veículos com monitor de bordo é necessário ligar adicionalmente o cabo de adaptação do módulo de comutação IV)
X322	Conexão de ficha de 12 pinos preta ao pé do farol traseiro esquerdo
X400	Conexão de ficha branca de 12 pinos do telefone
X1108/X10012	Olhal para cabos de ligação à massa do módulo de comutação, situado na zona dos pés do lado do condutor
X1765	Caixa do conector fêmea de 3 pinos do compensador de linha
X2759	Conexão de ficha de 3 pinos do microfone
X3495	Caixa do conector fêmea de 6 pinos na parte de trás, na zona dos pés (a ligação para fax não é necessária)
X4038	Caixa do conector fêmea de 54 pinos da interface de base
X4039	Caixa do conector fêmea de 18 pinos da ejectbox
X4484	Caixa do conector fêmea de 6 pinos por baixo da consola central, na parte de trás (não é necessária a ligação para fax não é necessária)
X18126	Caixa do conector fêmea de 17 pinos do rádio
X18196/X18198	Conexão de ficha de 8 pinos da ficha seccionadora da porta do lado do condutor

1) Circuito fechado de codificação (cabo azul): para veículos com o sistema de alta-fidelidade da BMW Professional DSP e sistema de navegação
2) Circuito fechado de codificação (cabo branco): para veículos com sistema de navegação
3) Caixa do conector macho de 3 pinos do SZ de navegação
4) Para o rádio ou sistema de alta-fidelidade
5) A conexão de ficha é aberta e ligada à cablagem do telefone.

Os componentes assinalados com * e com referências numéricas só são válidos para este esquema de ligações. Todos os outros componentes e referências numéricas correspondem aos esquemas de ligação dos serviços de assistência técnica da BMW.

Cores dos cabos:

bl = azul
br = castanho
ge = amarelo
gn = verde
gr = verde
or = cor-de-laranja
rt = vermelho
sw = preto
vi = violeta
ws = branco

source: www.ow.no

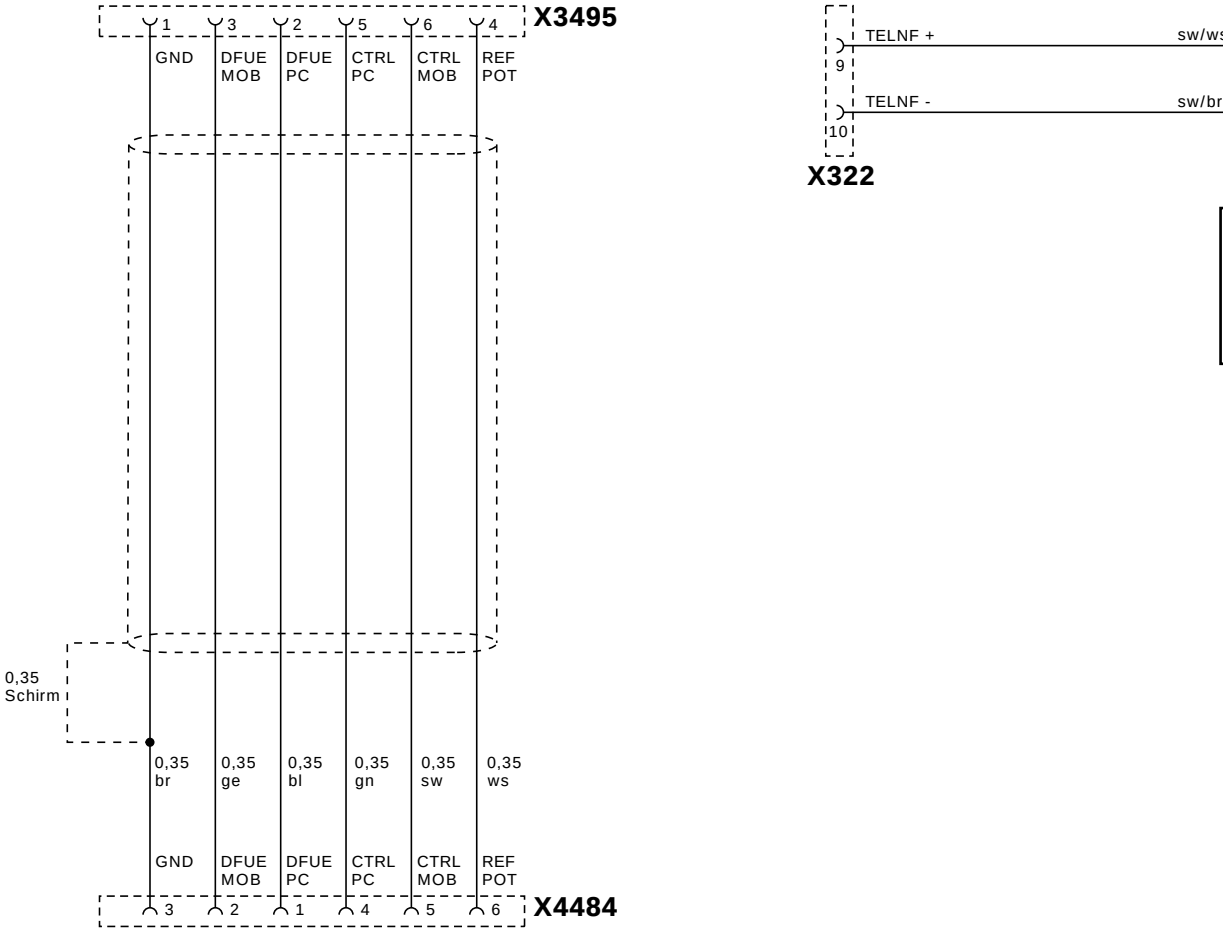

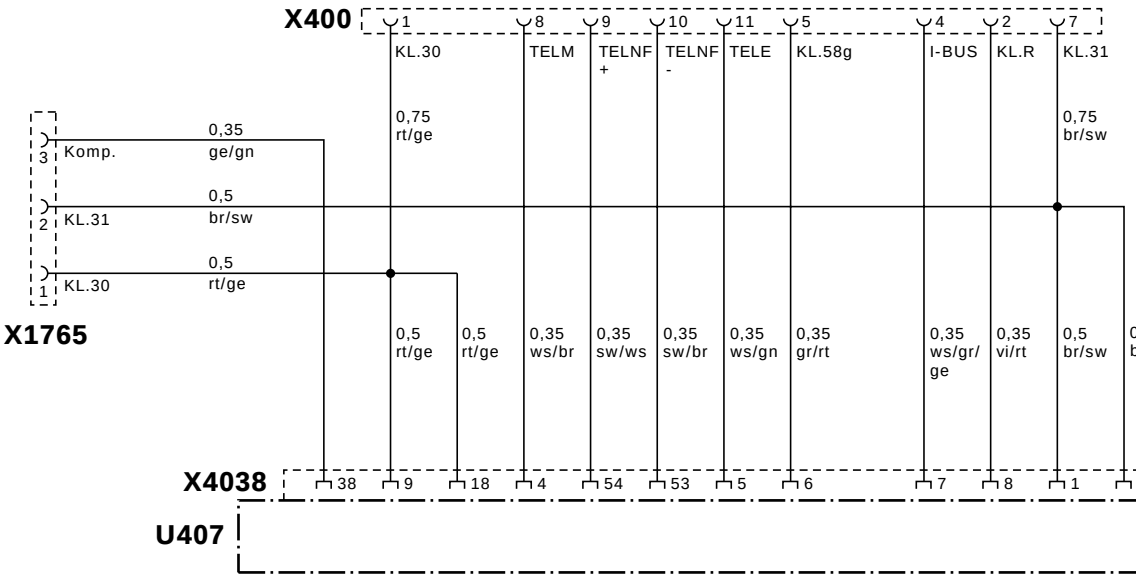

source: www.ow.no

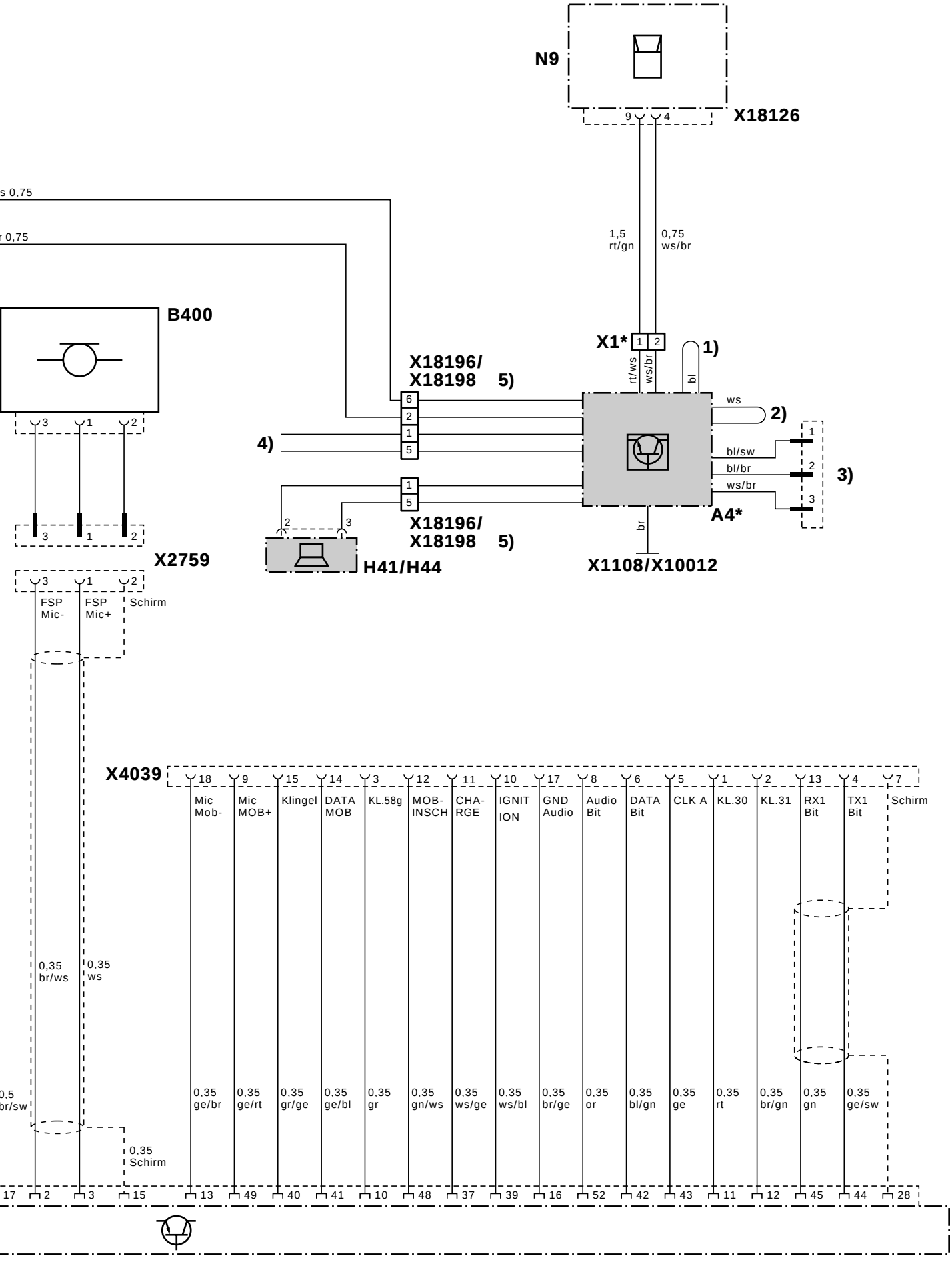

F 38 0051 M

source: www.ow.no