Teile und Zubehör - Einbauanleitung

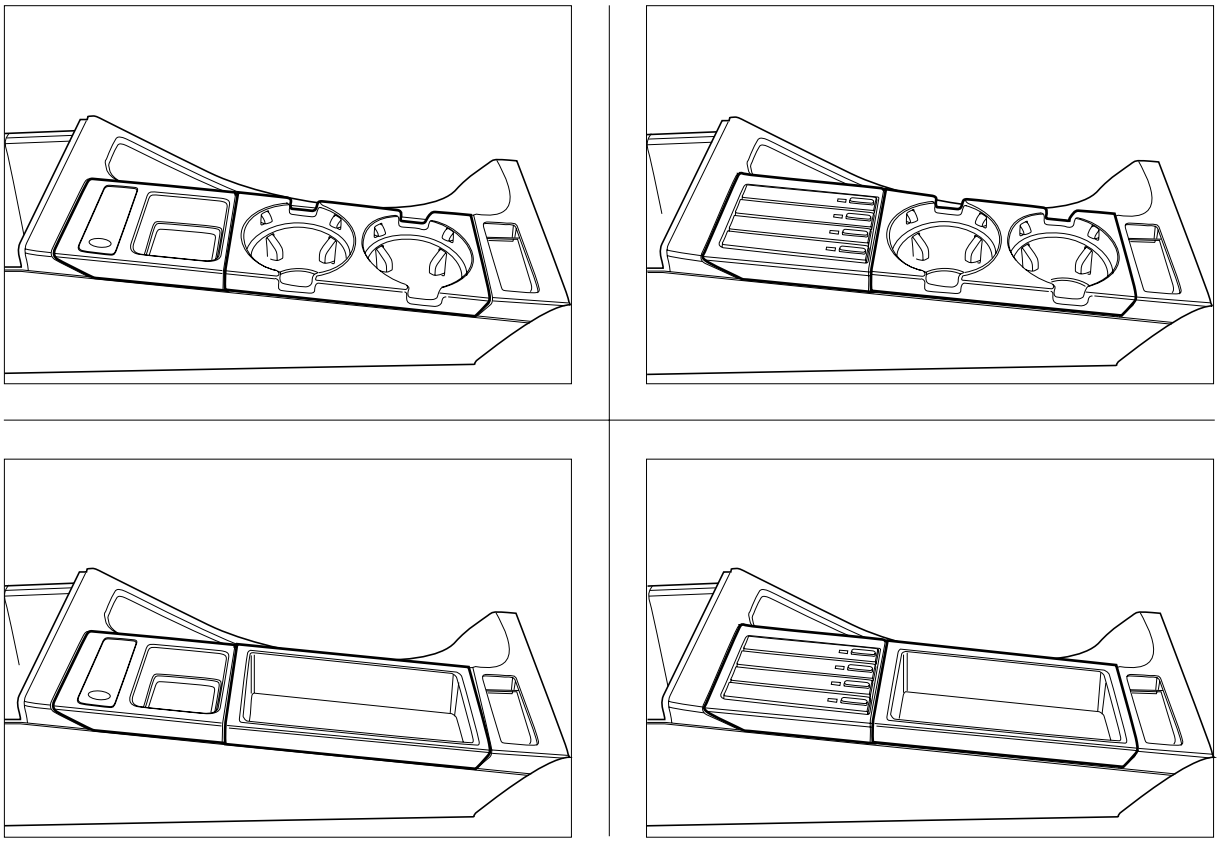

F 46 82 014 ZS

Nachrüstung Funktionseinsätze Mittelkonsole

BMW 3er-Reihe (E46)

Einbauzeit ca. 15 Minuten.

BMW Parts and Accessories – Installation Instruction
Retrofit of functional inserts for the centre console
BMW 3 Series (E46)
Installation time approx. 15 minutes.

Instructions de montage des pièces et des accessoires BMW
Installation des inserts de deuxième monte pour console centrale
BMW Série 3 (E46)
Temps de montage environ 15 minutes.

BMW Onderdelen en accessoires – Montagehandleiding
Naderhand inbouwen van functionele inzetstukken in de middenconsole
BMW 3 serie (E46)
Montagetijd ca. 15 minuten.

BMW Delar och tillbehör – Monteringsanvisning
Eftermontering funktionsinsatser till mittkonsolen
BMW 3 serie (E46)
Monteringstid ca 15 minuter.

Ricambi e accessori BMW – Istruzioni di montaggio
Postmontaggio vaschette portaoggetti console centrale
BMW Serie 3 (E46)
Tempo di montaggio circa 15 minuti.

BMW piezas y accesorios – instrucciones de montaje
Equipamiento posterior de complementos de funcionamiento para la consola central
BMW Serie 3 (E46)
Tiempo de montaje 15 minutos.

Peças e Acessórios BMW – Instruções de Montagem
Equipamento posterior da consola central com diversos tipos de suportes e recipientes
Modelos BMW Série 3 (E46)
Tempo de montagem: cerca de 15 minutos.

Best.-Nr. 01 29 9 415 174 XII/97 Printed in Germany

source: www.ow.no

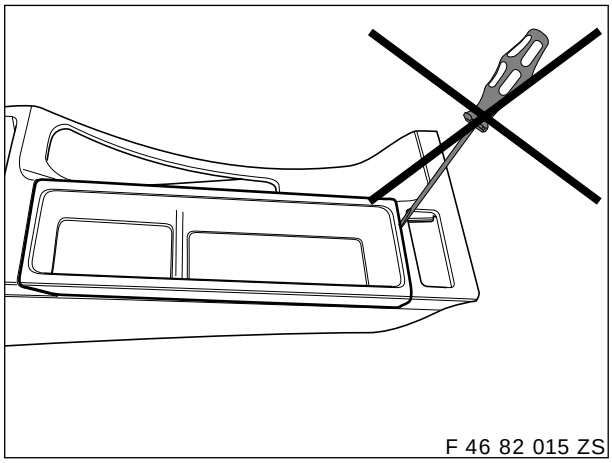
F 46 82 015 ZS

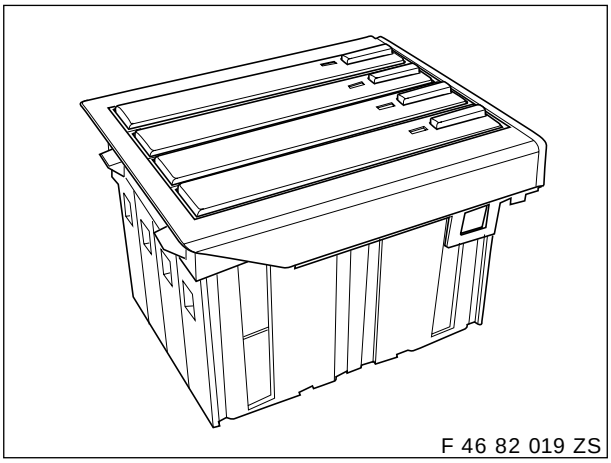
F 46 82 019 ZS

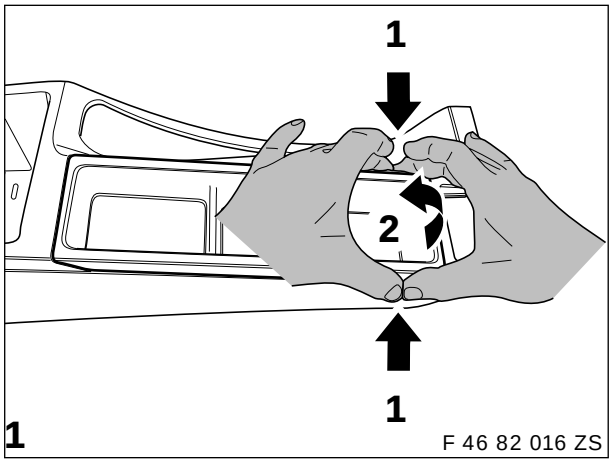

1 F 46 82 016 ZS

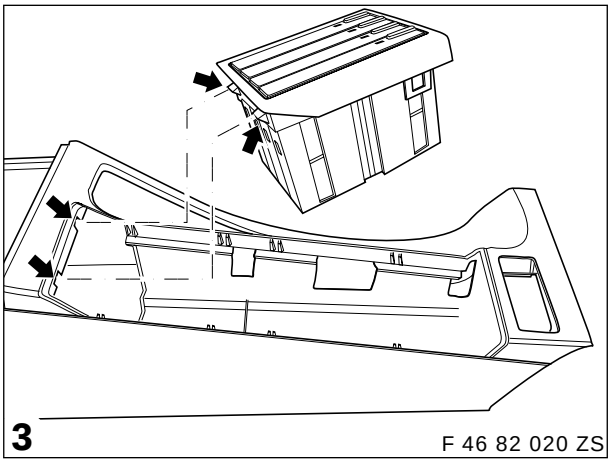
3 F 46 82 020 ZS

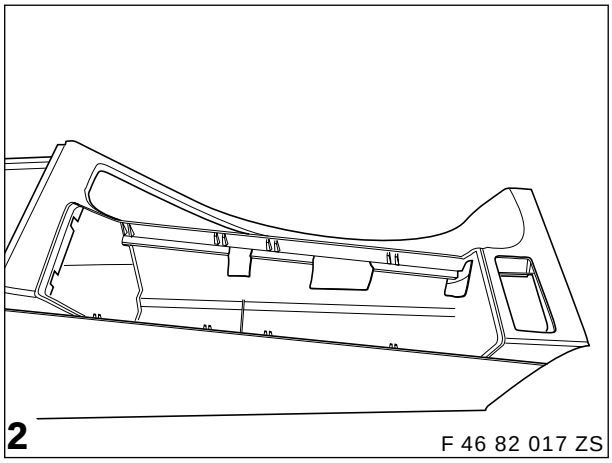
2 F 46 82 017 ZS

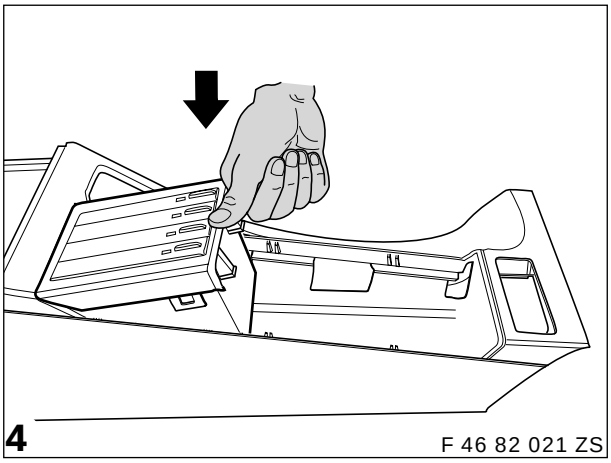
4 F 46 82 021 ZS

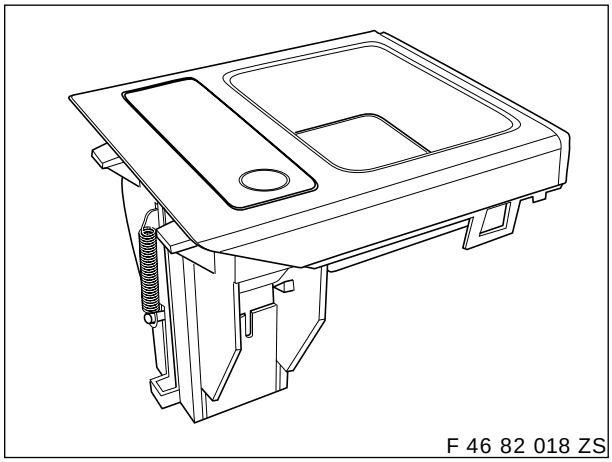
F 46 82 018 ZS

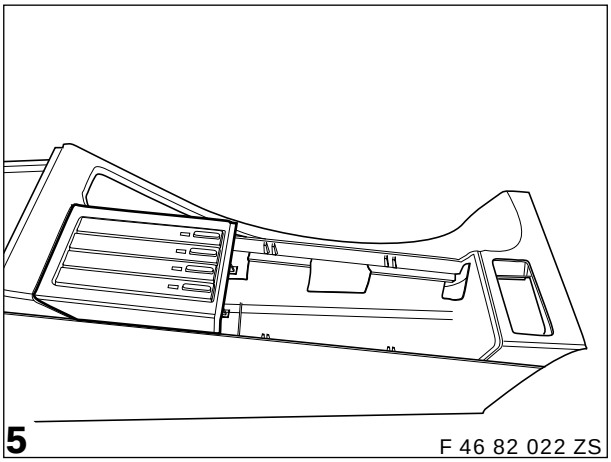
5 F 46 82 022 ZS

source: www.ow.no

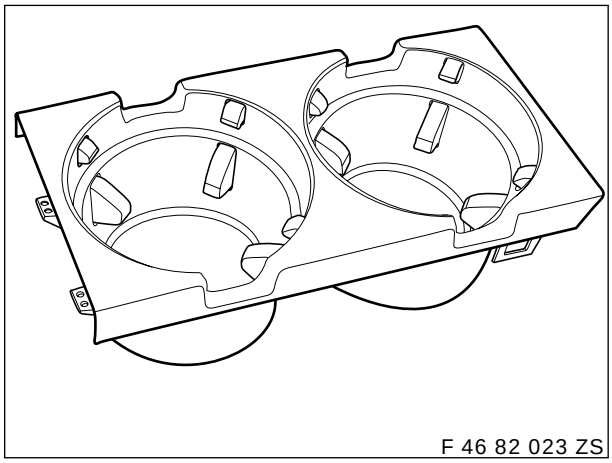

F 46 82 023 ZS

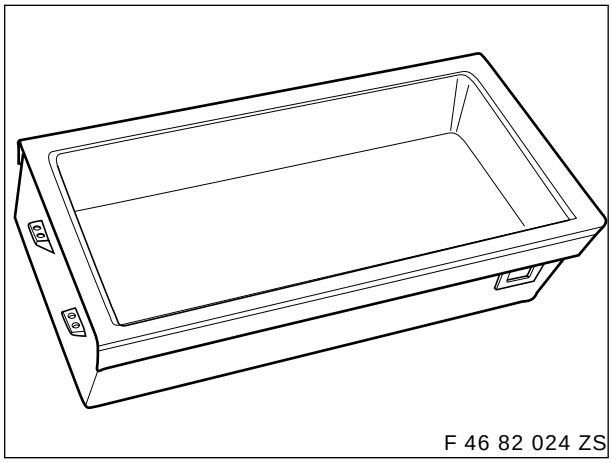

F 46 82 024 ZS

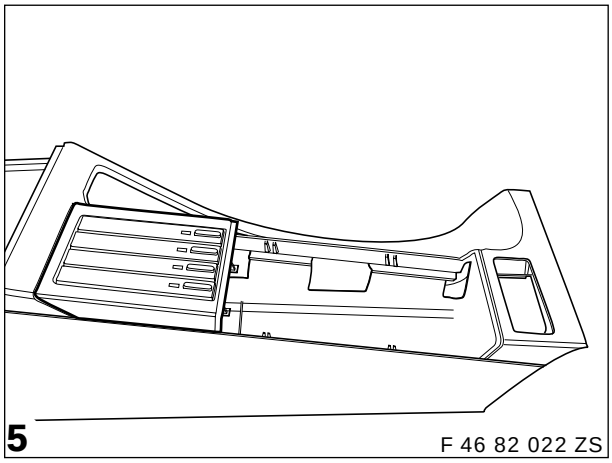

F 46 82 022 ZS

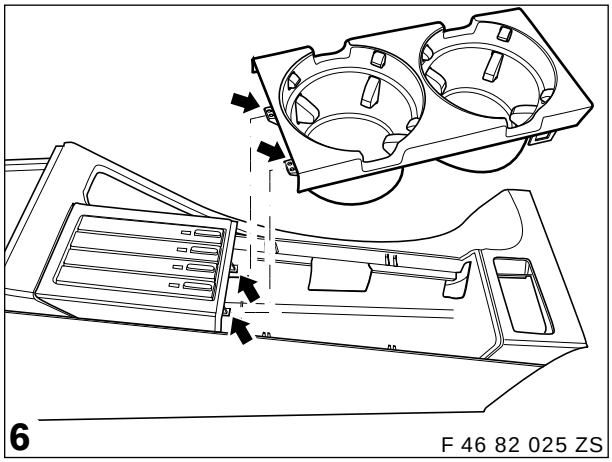

F 46 82 025 ZS

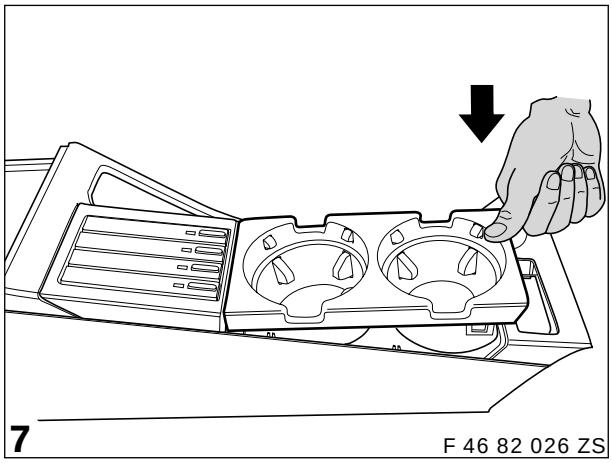

F 46 82 026 ZS

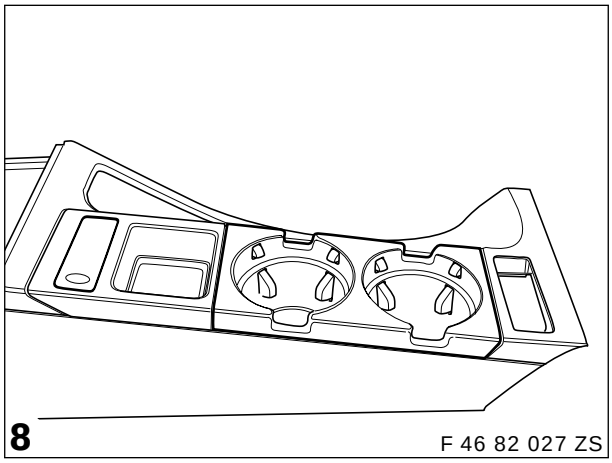

F 46 82 027 ZS

source: www.ow.no