Teile und Zubehör - Einbauanleitung

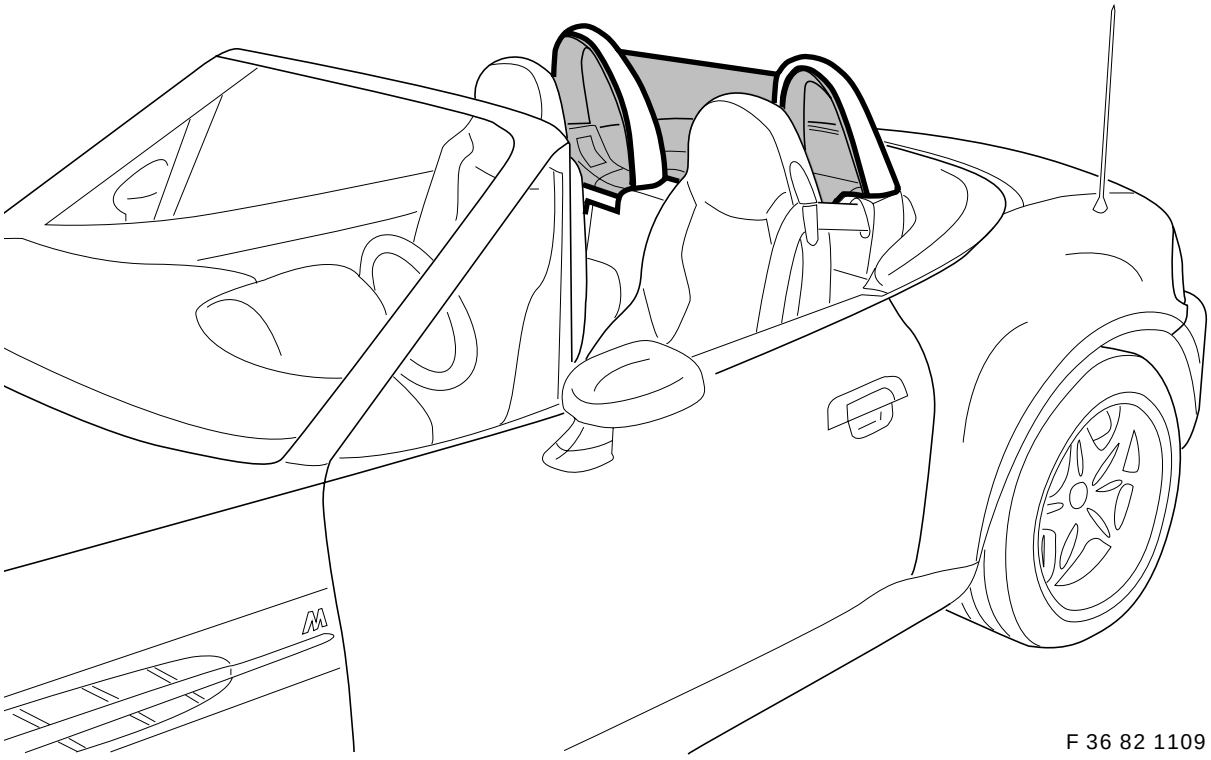

F 36 82 1109

Windschutz
für Z3 roadster mit Überroll-Schutzsystem

BMW Parts and Accessories – Installation Instruction
Wind deflector
for Z3 roadster with rollover protection system

Instructions de montage des pièces et des accessoires BMW
Déflecteur
pour Z3 roadster avec arceaux de sécurité

BMW Onderdelen en accessoires – Montagehandleiding
Windvanger
voor Z3 roadster met rolbeugel-veiligheidssysteem

BMW Delar och tillbehör – Monteringsanvisning
Vindskydd
till Z3 roadster med skyddsbågesystem

Ricambi e accessori BMW – Istruzioni di montaggio
Deflettore
per Z3 roadster con sistema di protezione roll-bar

BMW piezas y accesorios – instrucciones de montaje
Deflector de viento
para el Z3 roadster con sistema de proteccion antivuelco

Peças e Acessórios BMW – Instruções de Montagem
Pára-brisas
para o Z3 com sistema de protecção em caso de capotagem

Best.-Nr. 01 29 9 410 722 IX/97 Printed in Germany

source: www.ow.no

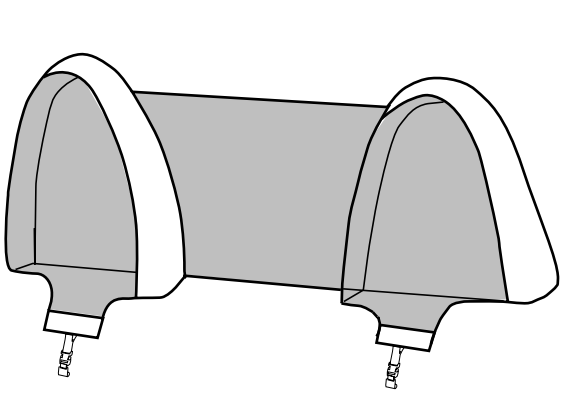

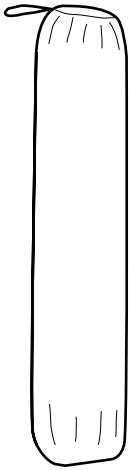

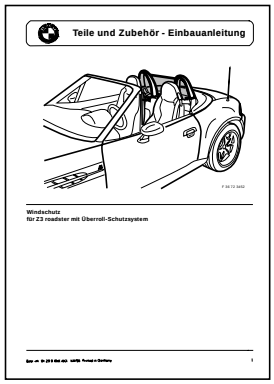

F 36 82 1110

1. Montage
1. Assembly
1. Montage
1. Montage
1. Montering
1. Montaggio
1. Montaje
1. Montagem

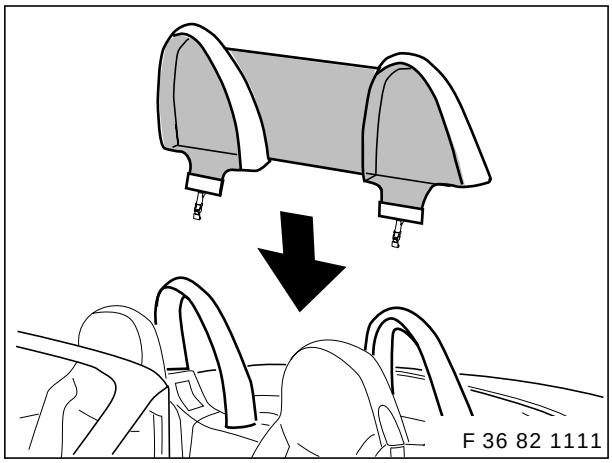

F 36 82 1111

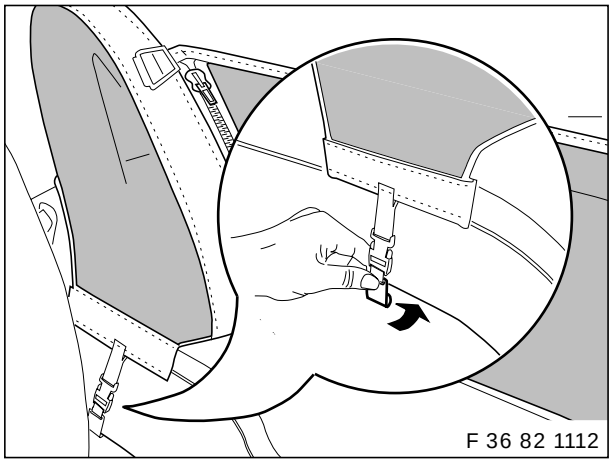

F 36 82 1112

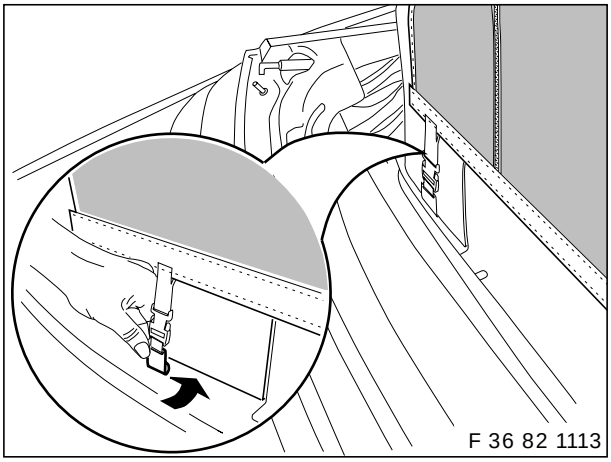

F 36 82 1113

2. Bedienung
2. Operation
2. Fonctionnement
2. Bediening
2. Användning
2. Uso
2. Uso
2. Operação

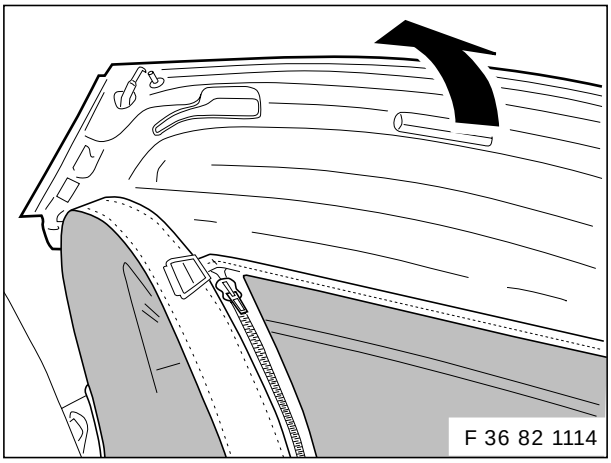

F 36 82 1114

source: www.ow.no

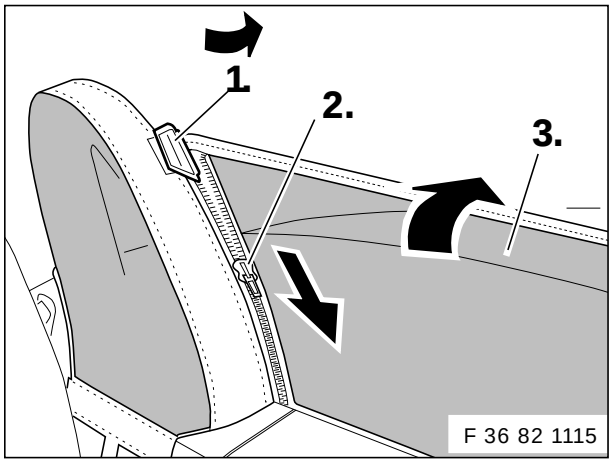

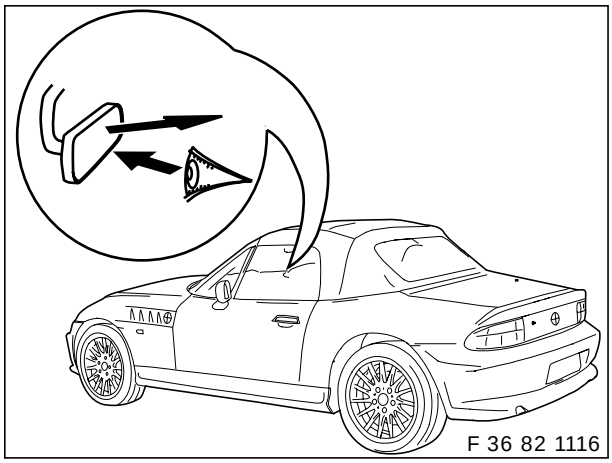

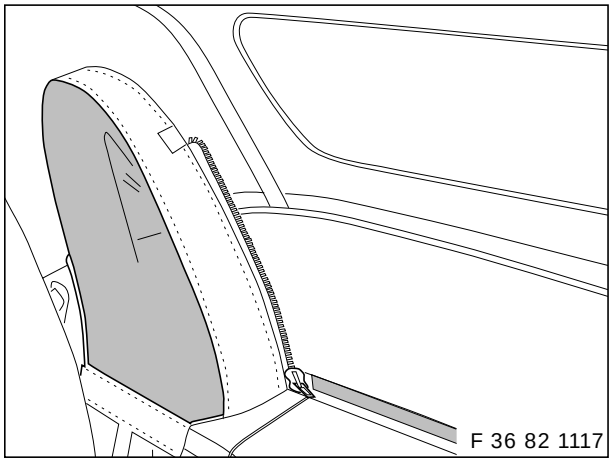

3. Demontage
3. Disassembly
3. Démontage
3. Demontage
3. Demontering
3. Smontaggio
3. Desmontaje
3. Desmontagem

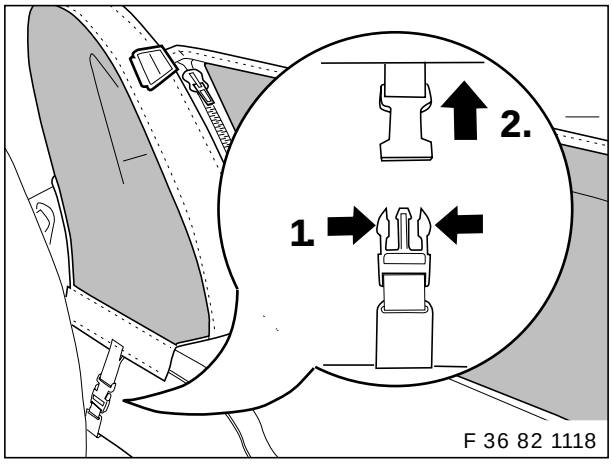

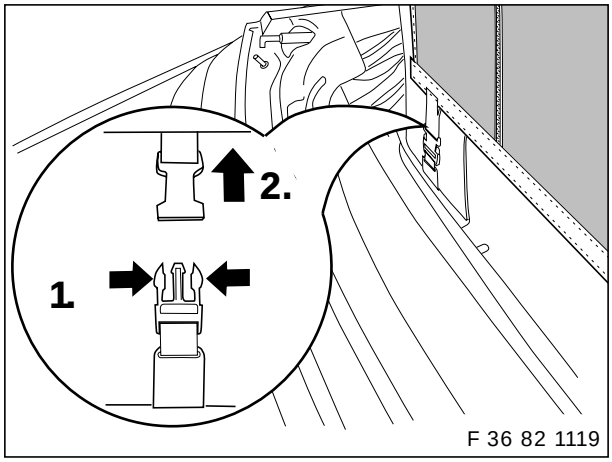

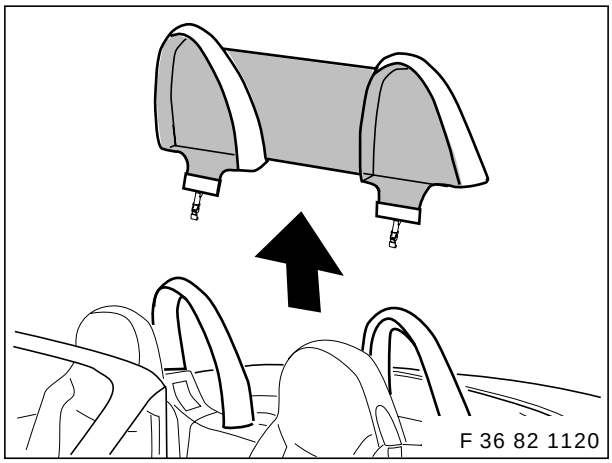

source: www.ow.no