Teile und Zubehör - Einbauanleitung

Zusatzblatt zu Einbauanleitung Best.:-Nr.: 01 29 9 789 224 Seitenwandantenne Mobiltelefon BMW 3er Reihe E36/C (Cabriolet)

Wichtige Information !

Folgende Punkte sind zu beachten:

Kapitel 2.

Montage am Fahrzeug (Seite 3)

Antennenlochbohrung in Karosserie mit Durchmesser 20,5mm erstellen.

Bild F 36 84 016 M entfällt und wird ersetzt durch F 36 84 123 B.

Beschreibungstext unter Bild F 36 84 016 M entfällt und wird ersetzt.

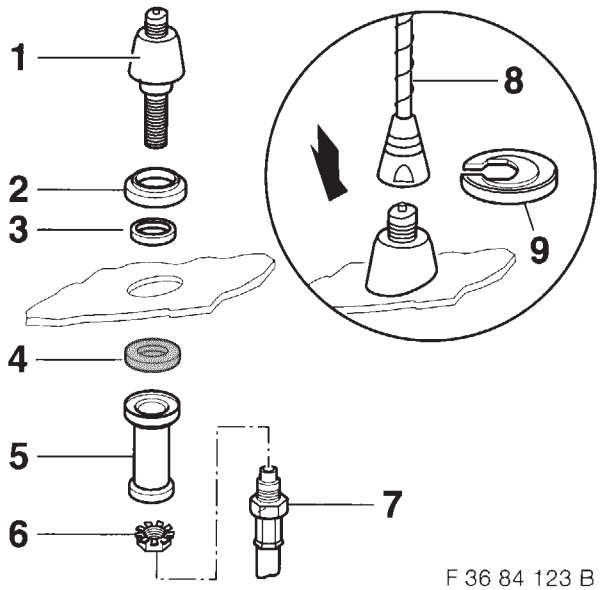

F 36 84 123 B

▷ Dichtring (2) überdeckt Bohrung im Blech nur ca. 3mm ◁

Bohrrand entgraten und mit den BMW üblichen Rostvorsorgemaßnahmen behandeln.

Bohrspäne gründlich entfernen.

Antennenfuß (1) mit montiertem Dichtring (2) und Adapterring (3) durch die Bohrung stecken.
Schaumstoffring (4) mit der Befestigungshülse (5) auf den Antennenfuß von der Gepäckraumseite aufstecken und mit Befestigungsmutter (6) anziehen.
Anzugsdrehmoment 5 Nm
Antennenkabel (7) in den Antennenfuß von unten einschrauben.
Antennenstrahler (8) aufschrauben und mit Antennenschlüssel (9) festziehen.
Das Antennenkabel entlang dem Fahrzeugkabelbaum zum SE-Gerät verlegen und mit Kabelbändern befestigen.

Best.-Nr. 01 29 9 410 704 VIII/97 Printed in Germany

source: www.ow.no

Parts and Accessories - Installation Instructions

Supplementary Sheet for Installation Instructions, Order No.: 01 29 9 789 224
Side Wall Aerial for Mobile Telephone, BMW 3 Series E36/C (Convertible)

Important Information!

Note the following points:

Chapter 2.

Installation on Vehicle (Page 3)

Drill aerial bore hole in bodywork (20.5 mm dia.).

Fig. F 36 84 016 M is to be replaced with F 36 84 123 B.

Description under Fig. F 36 84 016 M is to be replaced.

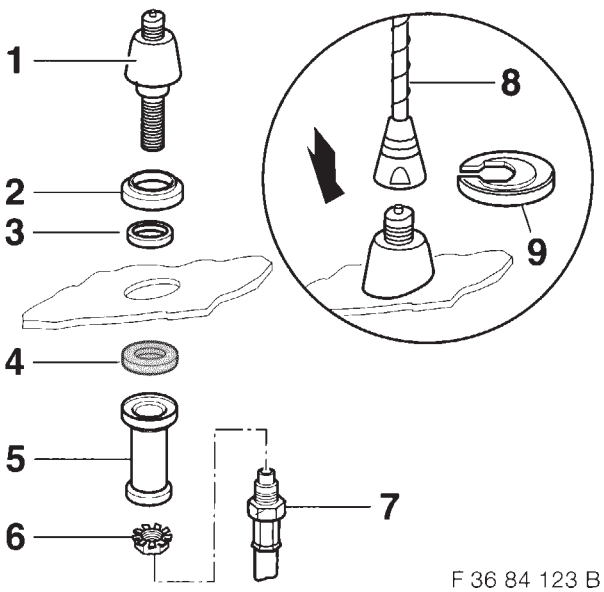

F 36 84 123 B

▷ Sealing ring (2) covers bore in metal by only approx. 3 mm.◀

Deburr edge of bore and treat in accordance with usual BMW rust-prevention measures.

Make sure drillings are removed thoroughly.

Insert aerial base (1) with fitted sealing ring (2) and adapter ring (3) through bore.
Fit foam ring (4) with securing sleeve (5) on aerial base from luggage compartment side and secure with nut (6).
Tightening torque: 5 Nm
Screw aerial cable (7) into aerial base from below.
Screw on aerial (8) and secure with aerial key (9).
Lay aerial cable along vehicle wiring harness to transmitter/receiver unit and secure with cable straps.

Order No. 01 29 9 410 704 VIII/97 Printed in Germany

source: www.ow.no

Instructions de montage des pièces et des accessoires

Complément aux instructions de montage avec le n° de commande : 01 29 9 789 224

Antenne d'aile arrière pour radiotéléphone BMW série 3 E36/C (cabriolet)

Information importante !

Prière d'observer les points suivants :

Chapitre 2.

Pose de l'antenne (page 3)

Percer dans la carrosserie le trou de diamètre 20,5 mm pour l'antenne.

L'illustration F 36 84 016 M est supprimée et remplacée par l'illustration F 36 84 123 B.

Le texte relatif à l'illustration F 36 84 016 M est supprimé et remplacé par le texte ci-après.

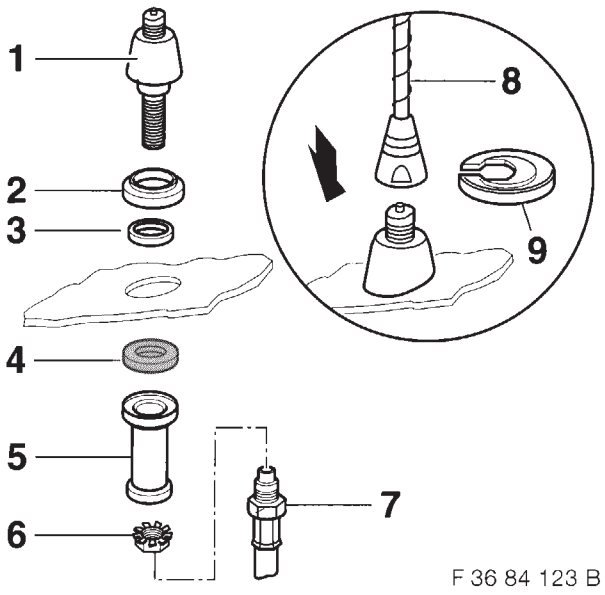

F 36 84 123 B

▷ La bague d'étanchéité (2) ne doit recouvrir le trou dans la tôle que d'env. 3 mm.◀

Ebarber le bord du trou et le traiter avec les mesures anticorrosion BMW habituelles.

Retirer avec soin tous les copeaux.

Insérer le pied d'antenne (1) muni de la bague d'étanchéité (2) et de la bague adaptatrice (3) dans le trou.
Glisser la bague en mousse (4) et le manchon (5) sur le pied d'antenne du côté du coffre à bagages et fixer l'ensemble avec l'écrou (6).
Couple de serrage : 5 Nm
Visser par en dessous le câble d'antenne (7) dans le pied d'antenne.
Visser l'antenne proprement dite (8) et la serrer avec la clé (9).
Amener le câble jusqu'au module émetteur-récepteur en longeant le faisceau de câbles du véhicule et le fixer avec des attaches.

source: www.ow.no

Aanvullingsblad bij montagehandleiding bestelnr. 01 29 9 789 224 Zijwandantenne mobiele telefoon BMW 3-serie E36/C (Cabriolet)

Belangrijke informatie !

Let op de volgende punten:

Hoofdstuk 2.

Montage op het voertuig (pag. 3)

Het antennegat in de carrosserie met een diameter van 20,5 mm aanbrengen.

Afbeelding F 36 84 016 M vervalt en wordt vervangen door F 36 84 123 B.

De beschrijvingstekst onder afbeelding F 36 84 016 M vervalt en wordt door een andere vervangen.

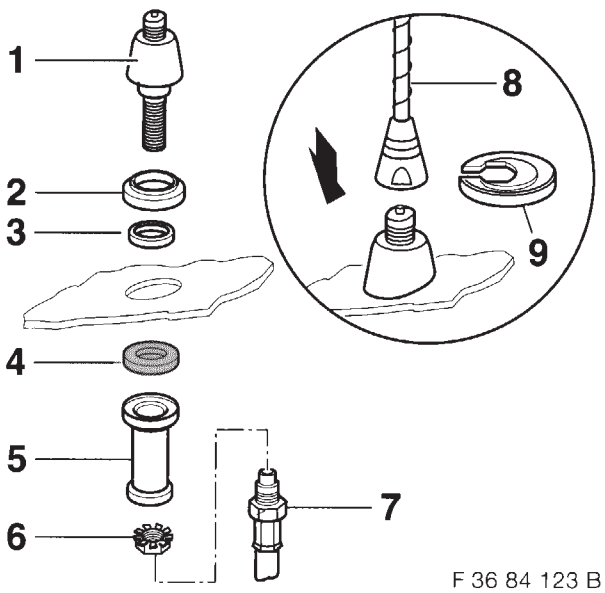

F 36 84 123 B

▷ De afdichtring (2) overlapt de boring in de plaat slechts ca. 3 mm.◀

De boringsrand afbramen en met de bij BMW gebruikelijke corrosiebeschermingsmiddelen behandelen.

Alle boorspanen grondig verwijderen.

De antennevoet (1) met de gemonteerde afdichtring (2) en met de adapterring (3) door de boring voeren. De schuimkunststofring (4) met de bevestigingsbus (5) vanuit de bagageruimte op de antennevoet zetten en met de bevestigingsmoer (6) aandraaien.
Aanhaalkoppel: 5 Nm.
De antennekabel (7) van onderaf in de antennevoet inschroeven.
De antennestaaf (8) monteren en met de antennesleutel (9) vastdraaien.
De antennekabel langs de voertuigdraadboom naar de zender/ontvanger installeren en met kabeltrekbanden vastzetten.

Bestelnummer 01 29 9 410 704 VIII/97 Printed in Germany

source: www.ow.no

Delar och tillbehör - Monteringsanvisning

Tilläggsblad till monteringsanvisning, best.-nr: 01 29 9 789 224 för sidoskärmsantenn mobiltelefon BMW 3-serie E36/C (cabriolet)

Viktig information!

Beakta följande punkter:

Kapitel 2.

Montering av fordonet (sidan 3)

Gör borrhål för antennen i karosseriet med en diameter på 20,5 mm.

Bild F 36 84 016 M utgår och ersätts med F 36 84 123 B.

Den beskrivande texten under bild F 36 84 016 M utgår och ersätts.

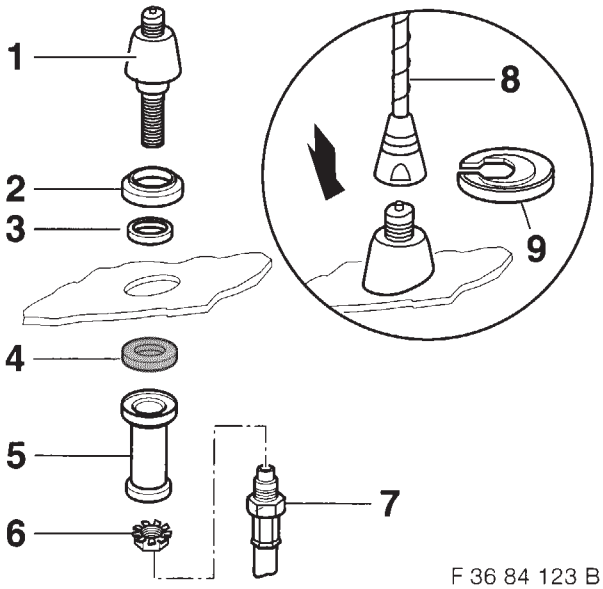

F 36 84 123 B

▷ Tätningsringen (2) täcker endast över borrhålet i plåten med ca 3 mm.◀

Avgrada borrhålets kant och behandla med BMWs sedvanliga rostskyddsåtgärder.

Tag omsorgsfullt bort alla borrspån.

Stick in antennfoten (1) med den monterade tätningsringen (2) och adapterringen (3) i borrhålet.
Stick på skumplastringen (4) med fastsättnings-hylsan (5) på antennfoten från bagageutrymmets sida och drag fast den med fastsättningsmuttern (6).
Åtdragningsmoment 5 Nm
Skruva i antennkabeln (7) i antennfoten underifrån.
Skruva på antennsprötet (8) och drag fast det med antennyckeln (9).
Drag antennkabeln längs med fordonets kabelstam till SE-aggregatet och sätt fast med buntband.

Beställningsnummer 01 29 9 410 704 VIII/97 Printed in Germany

source: www.ow.no

Supplemento delle Istruzioni di montaggio n. d'ord. 01 29 9 789 224 Antenna sulla fiancata radiotelefono BMW Serie 3 E36/C (cabriolet)

Informazione importante !

Attenersi a quanto segue:

Capitolo 2.

Montaggio sulla vettura (pagina 3)

Praticare il foro per l'antenna nella carrozzeria con un diametro di 20,5 mm.

Figura F 36 84 016 M omessa e sostituita mediante la figura F 36 84 123 B.

Testo descrittivo sotto la figura F 36 84 016 M omesso e viene sostituito.

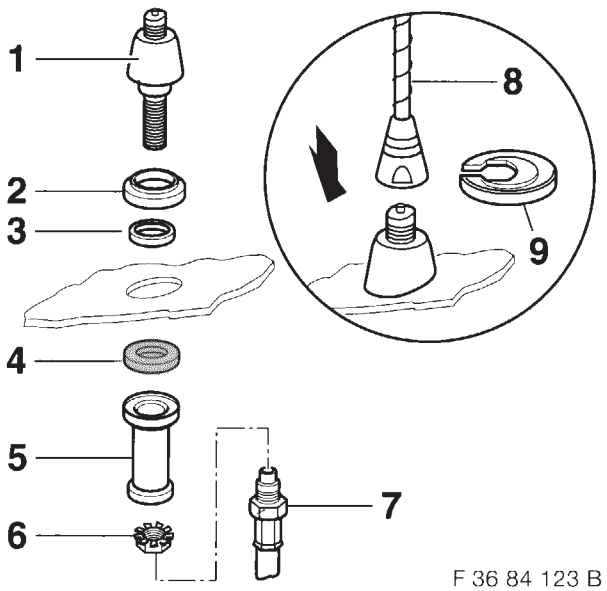

F 36 84 123 B

▷ L'anello di tenuta (2) copre il foro nella lamiera solo di circa 3 mm.◀

Sbavare il bordo del foro e sottoporlo al consueto trattamento antiruggine BMW.

Rimuovere accuratamente i trucioli di trapanatura.

Infilare il piede antenna (1) insieme all'anello di tenuta montato (2) e all'anello adattatore (3) attraverso il foro. Calzare l'anello in espanso (4) mediante la bussola di fissaggio (5) sul piede antenna dal lato bagagliaio e serrarlo mediante il dado di fissaggio (6).
Coppia di serraggio 5 Nm
Avvitare il cavo antenna (7) nel piede antenna dal basso.
Avvitare il radiatore antenna (8) e serrarlo a fondo mediante la chiave per antenne (9).
Montare il cavo antenna lungo il cablaggio vettura verso l'apparecchio SE e fissarlo mediante serracavi.

N° ordinazione 01 29 9 410 704 VIII/97 Printed in Germany

source: www.ow.no

Hoja adicional a las instrucciones de montaje, nº de pedido 01 29 9 789 224
Antena de aleta para el radioteléfono, BMW Serie 3 E36/C (Cabriolet)

Informaciones importantes!

Obsérvese los siguientes puntos:

Capítulo 2.

Montaje en el vehículo (página 3)

Efectuar un taladro para la antena en la carrocería con una broca de 20,5 mm de diámetro.

Se elimina la figura F 36 84 016 M y se sustituye por la F 36 84 123 B.

Se elimina el texto descriptivo existente debajo de la figura F 36 84 016 M y se sustituye por otro.

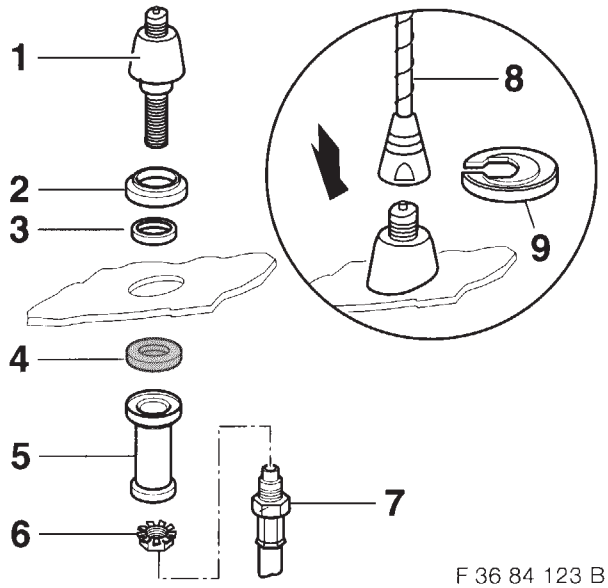

F 36 84 123 B

▷ La junta anular (2) sobresale del taladro en la chapa sólo aprox. 3 mm.◀

Desbarbar el borde del taladro y tratarlo con las medidas preventivas contra la corrosión utilizadas usualmente por BMW.

Eliminar totalmente las virutas de taladrado.

Introducir el pie de la antena (1) con la junta anular (2) montada y el anillo adaptador (3) en el taladro.
Calar el anillo de material esponjado (4) con el casquillo de fijación (5) en el pie de la antena desde el lado del maletero y apretarlo con una tuerca de fijación (6).
Par de apriete 5 Nm
Atornillar el cable de la antena (7) en el pie de la antena desde la parte inferior.
Enroscar la varilla de la antena (8) y apretarla con la llave de antena (9).
Tender el cable de la antena a lo largo del mazo de cables del vehículo al aparato emisor-receptor y fijarlo con cintas sujetacables.

Nº de pedido 01 29 9 410 704 VIII/97 Printed in Germany

source: www.ow.no

Folha de aditamento às instruções de montagem, pedido nº 01 29 9 789 224
Antena para telemóvel, para instalação no flanco, BMW série 3 E36/C (cabriolet)

Informação importante!

Atenda aos seguintes pontos:

Capítulo 2.

Instalação no veículo (página 3)

Na carroçaria, pratique um furo de diâmetro 20,5 mm para a antena.

É suprimida a imagem F 36 84 016 M e substituída pela F 36 84 123 B.

É suprimido e substituído o texto descritivo por baixo da imagem F 36 84 016 M

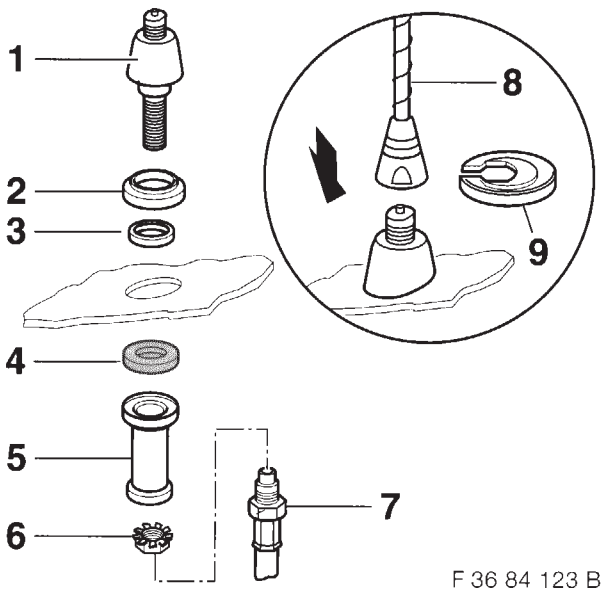

F 36 84 123 B

▷ A anilha de vedação (2) cobre o furo na chapa apenas em cerca de 3 mm.◀

Desbarbe o bordo do furo e proteja-o contra a corrosão de acordo com as usuais medidas de prevenção da BMW.

Elimine totalmente as limalhas de metal.

Através do furo praticado, introduza o pé de antena (1) juntamente com a anilha de vedação (2) já montada e o anel adaptador (3). Encaixe a anilha de espuma (4) com a luva de fixação (5) no pé de antena pelo lado da bagageira e aperte o conjunto com a porca de fixação (6).
Binário de aperto: 5 Nm
Pela parte inferior, aparafuse o cabo de antena (7) no pé da antena.
Aparafuse o radiador de antena (8) e fixe-o mediante a chave para antenas (9). Instale o cabo de antena ao longo do chicote de cabos do veículo, até ao aparelho SE, e fixe-o mediante respectivas cintas para cabos.

Referência 01 29 9 410 704 VIII/97 Printed in Germany

source: www.ow.no