Teile und Zubehör - Einbauanleitung

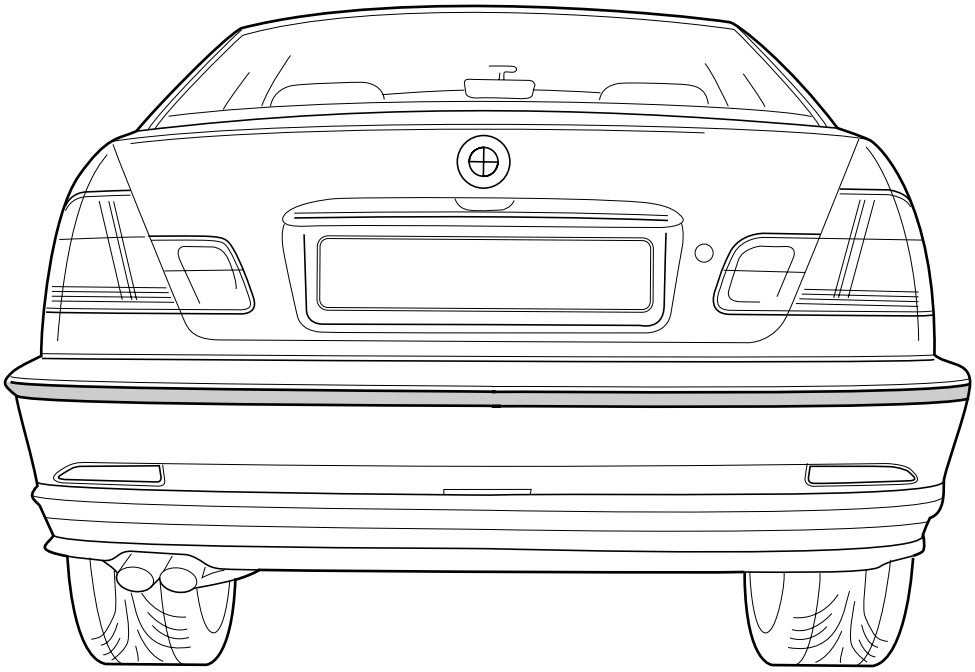

F 46 0526 EVA

Stoßleisten vorne und hinten

für BMW 3er Coupé, Cabrio (E46/2, E46/C)

BMW Parts and Accessories – Installation Instruction
Bumper guards, front and rear
for BMW 3 Series, Coupé and Convertible (E46/2, E46/C)

Instructions de montage des pièces et des accessoires BMW
Baguettes de protection avant et arrière
pour BMW Série 3 coupé et cabriolet (E46/2, E46/C)

BMW Onderdelen en accessoires – Montagehandleiding
Stootlijsten voor en achter
voor BMW 3-serie coupé, cabrio (E46/2, E46/C)

BMW Delar och tillbehör – Monteringsanvisning
Stötfångarlist fram och bak
för BMW 3-serie coupé, cabriolet (E46/2, E46/C)

Ricambi e accessori BMW – Istruzioni di montaggio
Listelli paracolpi anteriori e posteriori
BMW Serie 3 Coupé, Cabrio (E46/2, E46/C)

BMW piezas y accesorios – instrucciones de montaje
Listones parachoques delanteros y posterior
para el BMW Serie 3 Coupé, Cabrio (E46/2, E46/C)

Peças e Acessórios BMW – Instruções Montagem
Barras de protecção dianteiras e traseiras
para os modelos BMW da Série 3, Coupé e Cabriolet (E46/2, E46/C)

Best.-Nr. 01 29 0 010 551 XII/99 Printed in Germany

source: www.ow.no

	Inhalt	Seite
1	Wichtige Hinweise	1-1
2	Einbau	2-1

	Contents	Page
1	Important notes	1-2
2	Installation	2-1

	Sommaire	Page
1	Recommandations importantes	1-3
2	Montage	2-1

	Inhoudsopgave	Blz
1	Belangrijke aanwijzingen	1-4
2	Montage	2-1

	Innehåll	Sida
1	Viktig information	1-5
2	Montering	2-1

	Indice	Pagina
1	Avvertenze importanti	1-6
2	Montaggio	2-1

	Indice	Página
1	Indicaciones importantes	1-7
2	Instalación	2-1

	Indice	Página
1	Informações importantes	1-8
2	Montagem	2-1

source: www.ow.no

1 Wichtige Hinweise

(Nur zum Gebrauch in der BMW HO bestimmt).
Die Einbauzeit beträgt ca. 1 Stunde, die je nach Zustand und Ausstattung des Fahrzeuges abweichen kann.

Einbauhinweise

 Die Montageflächen müssen gründlich entfettet und trocken sein.
Hierfür die im Teilesatz enthaltenen Reinigungs- und Papiertücher verwenden.

Die Stoßleisten dürfen nicht bei Temperaturen unter 20°C montiert werden.
Wenn nötig Montageflächen und Stoßleisten mit einem Fön erwärmen.

Nach erfolgter Montage der Stoßleisten dürfen folgende Zeiten nicht unterschritten werden:
Mit dem Fahrzeug 6 Stunden nicht fahren.
Fahrzeug 24 Stunden nicht waschen.
Waschstraßen 48 Stunden nicht befahren.◄

Erforderliches Werkzeug und Hilfsmittel

Abwaschbarer Stift
Klebeband
Gummiandruckrolle

source: www.ow.no

1 Important notes

(For use within the BMW dealer organisation only).
The installation time is approx. 1 hour, but may vary depending on the condition of the car and the equipment in it.

Installation instructions

 The installation surfaces must be thoroughly degreased and dry.
Use the cleaning cloths and paper drying cloths supplied in the kit for this purpose.

The bumper guards must not be installed in temperatures below 20°C.
If necessary, heat the installation surfaces and bumper guards with a hair drier.

After the bumper guards have been installed, the following times must be observed:
Do not drive the car for 6 hours.
Do not wash the car for 24 hours.
Do not use a car wash on the car for 48 hours.◄

Tools and equipment required

Non-permanent ink pen
Adhesive tape
Rubber pressure roller

source: www.ow.no

1 Recommandations importantes

(A utiliser uniquement au sein du réseau commercial BMW)
Temps de montage : env. 1 heure, susceptible de varier en fonction de l'état et de l'équipement de la voiture.

Recommandations concernant le montage

 Les surfaces concernées par le montage doivent être soigneusement dégraissées et séchées.
Pour cela, utiliser les chiffons de nettoyage et le papier absorbant compris dans les fournitures.

Ne pas installer les baguettes de protection si elles sont à une température inférieure à 20 °C.
Si nécessaire, réchauffer les surfaces concernées par le montage et les baguettes de protection avec un sèche-cheveux.

Une fois le montage des baguettes de protection accompli avec succès, respecter impérativement les délais suivants :
ne pas rouler avec la voiture durant les 6 heures qui suivent
ne pas laver la voiture durant les 24 heures qui suivent
ne pas passer la voiture dans une station de lavage durant les 48 heures qui suivent.◄

Outillage et appareillage indispensables

Crayon lavable
Ruban adhésif
Rouleau-presseur en caoutchouc

source: www.ow.no

1 Belangrijke aanwijzingen

(Alleen bestemd voor gebruik binnen de BMW handelsorganisatie).
De montagetijd bedraagt ca. 1 uur, deze tijd kan, afhankelijk van de toestand en de uitrusting van de auto, variëren.

Montageaanwijzingen

 De montageoppervlakken moeten grondig ontvet en droog zijn.
Gebruik hiervoor de in de onderdelenset aanwezige reinigings- en papieren doeken.

De stootlijsten mogen niet bij temperaturen beneden 20°C worden gemonteerd.
Iniden nodig, montageoppervlakken en stootlijsten met een föhn verwarmen.

Na beëindigde montage van de stootlijsten moeten volgende tijden precies worden aangehouden:
Met de auto 6 uur lang niet rijden.
Auto 24 uur lang niet wassen.
Autowasinstallaties 48 uur lang niet gebruiken.◄

Benodigd gereedschap en hulpmiddelen

Afwasbare stift
Plakband
Rubber aandrukrol

source: www.ow.no

1 Viktig information

(Endast avsedd för internt bruk inom BMW)
Monteringstid ca 1 timme, vilket kan variera beroende på fordonets tillstånd och utrustning.

Monteringsanvisning

 Monteringsytorna skall vara noggrant avfettade och torra.
Använd rengörings- och pappersdukarna i monteringssatsen för detta ändamål.

Stötfångarlisterna får inte monteras vid temperaturer under 20ºC.
Värm vid behov monteringsytorna och stötfångarlisterna med en fön.

När stötfångarlisterna är monterade skall följande väntetider respekteras:
Kör inte med bilen inom 6 timmar.
Tvätta inte bilen inom 24 timmar.
Kör inte in bilen i automatisk biltvätt inom 48 timmar.◄

Verktyg och hjälpmedel

Penna, med borttagbar skrift
Tejp
Gummityckrulle

source: www.ow.no

1 Avvertenze importanti

(Solo per uso interno dell'organizzazione commerciale BMW).
Tempo di montaggio ca. 1 ora, secondo lo stato e l'equipaggiamento della vettura.

Avvertenze per il montaggio

 Le superfici su cui si montano i listelli paracolpi devono essere sgrassate a fondo e asciutte.
A questo scopo utilizzare i panni detergenti e i fazzoletti di carta compresi nel kit di montaggio.

I listelli paracolpi non devono essere montati con temperature inferiori a 20°.
Se necessario, riscaldare le superfici di montaggio con un asciugacapelli.

Una volta montati i listelli paracolpi, si devono rispettare i tempi seguenti:
lasciare ferma la vettura per 6 ore. Non lavare la vettura entro le 24 ore.
Non entrare in un impianto di autolavaggio entro le 48 ore.◄

Attrezzi e materiale ausiliario occorrenti

Pennarello lavabile
Nastro adesivo
Rullo di gomma.

source: www.ow.no

1 Indicaciones importantes

(Para uso exclusivo de la organización comercial BMW.)
El tiempo de montaje es de aprox. 1 hora, que puede variar dependiendo del estado y equipamiento del vehículo.

Indicaciones de montaje

 Las superficies de montaje deben estar bien desengrasadas y secas.
Para ello, emplear los paños de limpieza y de papel contenidos en el juego de piezas.

Los listones parachoques no deben ser montados con temperaturas inferiores a 20º C.
Si fuera necesario, calentar las superficies de montaje y listones parachoques con un secador.

Tras realizar el montaje de los listones parachoques, se deben cumplir los siguientes plazos:
Esperar 6 horas antes de conducir el vehículo.
Esperar 24 horas antes de lavar el vehículo.
Esperar 48 horas antes de llevar el vehículo a un túnel de lavado.◄

Herramientas y medios auxiliares necesarios

Rotulador lavable
Cinta adhesiva
Rodillo de goma

source: www.ow.no

1 Informações importantes

(Para utilização exclusiva nas oficinas BMW.)
Tempo de montagem: cerca de 1 hora, podendo variar em função do estado e do equipamento do veículo.

Instruções de montagem

 As superfícies destinadas à montagem das barras de protecção têm de se apresentar perfeitamente isentas de qualquer gordura e de estar secas.
Para assegurar este resultado, utilize os panos de limpeza e de papel fornecidos no conjunto de peças para esse efeito.

As barras de protecção não podem ser montadas a temperaturas inferiores a 20º C.
Caso seja necessário, aqueça as superfícies destinadas à montagem das barras de protecção e as próprias barras com um secador.

Depois de as barras de protecção terem sido montadas no veículo, deverá sempre certificar-se de que os períodos de tempo abaixo indicados são integralmente respeitados:
Não circular com o veículo nas 6 horas que se seguem à montagem das barras de protecção.
Não lavar o veículo nas 24 horas que se seguem à montagem das barras de protecção.
Não lavar o veículo em instalações automáticas de lavagem nas 48 horas que se seguem à montagem das barras de protecção.◀

Ferramentas e utensílios necessários

Lápis cuja inscrição é removida com água
Fita adesiva
Rolo pressor de borracha

source: www.ow.no

2. Einbau

Inhalt **Seite**

21 Teilesatz 2-2
2.2 Stoßleisten anbringen 2-11

2. Installation

Content **Page**

21 Parts kit 2-5
2.2 To install the bumper guards 2-13

2. Montage

Sommaire **Page**

21 Ensemble des fournitures 2-8
2.2 Application des baguettes de protection 2-15

2. Montage

Inhoud **Bladzijde**

21 Onderdelenset 2-11
2.2 Aanbrengen van de stootlijsten 2-17

2. Montering

Innehåll **Sida**

21 Monteringssats 2-14
2.2 Montera stötfångarlist 2-19

2. Montaggio

Indice **Pagina**

21 Kit di montaggio 2-17
2.2 Applicare i listelli paracolpi 2-21

2. Instalación

Índice **Página**

21 Juego de piezas 2-20
2.2 Colocación de los listones parachoques 2-23

2. Montagem

Índice **Página**

21 Conjunto de peças 2-23
2.2 Colocação das barras de protecção 2-25

source: www.ow.no

21 Teilesatz

Klappseite 2-9 ausklappen!

Pos.	Bezeichnung	Anzahl
a	Reinigungstuch	2
b	Papiertrockentuch	2
c	Stoßleiste hinten	1
d	Stoßleiste vorne links	1
e	Stoßleiste vorne rechts	1

Source: www.ow.no

21 Parts kit

Unfold folded page 2-9

Item	Description	Number
a	Cleaning cloth	2
b	Paper drying cloth	2
c	Bumper guard, rear	1
d	Bumper guard, front left	1
e	Bumper guard, front right	1

source: www.ow.no

21 Ensemble des fournitures

Déplier le rabat 2-9 !

Rep.	Désignation	Nombre
a	Chiffon de nettoyage	2
b	Papier absorbant	2
c	Baguette de protection arrière	1
d	Baguette de protection avant gauche	1
e	Baguette de protection avant droite	1

Source: www.ow.no

21 Onderdelenset

Vouwbladzijde 2-9 openklappen!

Pos.	Aanduiding	Aantal
a	Reinigingsdoekje	2
b	Papieren droogdoek	2
c	Stootlijst achter	1
d	Stootlijst voor links	1
e	Stootlijst voor rechts	1

source: www.ow.no

21 Monteringssats

Vik ut utviksbladet 2-9!

Pos.	Beteckning	Antal
a	Rengöringsduk	2
b	Pappersduk	2
c	Stötfångarlist bak	1
d	Stötfångarlist fram vänster	1
e	Stötfångarlist fram höger	1

Source: www.ow.no

21 Kit di montaggio

Aprire la pagina pieghevole 2-9!

Voce	Descrizione	Quantità
a	Panno detergente	2
b	Fazzoletto di carta per asciugare	2
c	Listello paracolpi posteriore	1
d	Listello paracolpi anteriore sinistro	1
e	Listello paracolpi anteriore destro	1

source: www.ow.no

21 Juego de piezas

¡Desplegar la hoja 2-9 plegada!

Pos.	Descripción	Cantidad
a	Paño de limpieza	2
b	Paño de secado de papel	2
c	Listón parachoques posterior	1
d	Listón parachoques delantero izquierdo	1
e	Listón parachoques delantero derecho	1

Source: www.ow.no

21 Conjunto de peças

Abra a página desdobrável 2-9!

Pos.	Designação	Quantidade
a	Pano de limpeza	2
b	Pano de papel de secagem	2
c	Barra de protecção traseira	1
d	Barra de protecção dianteira do lado esquerdo	1
e	Barra de protecção dianteira do lado direito	1

source: www.ow.no

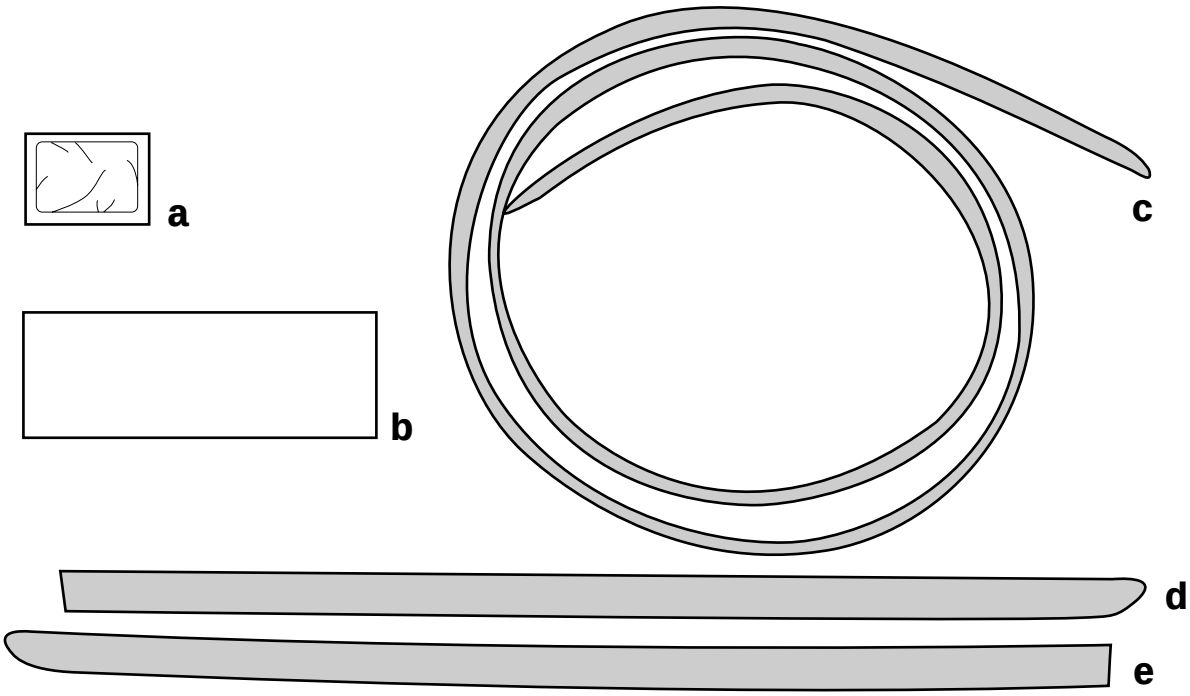

F 46 0527 EVA

source: www.ow.no

2.2 Stoßleisten anbringen

Klappseite 2-27 ausklappen!

Bevor die Stoßleisten angeklebt werden, müssen die Montageflächen gründlich entfettet und trocken sein. Hierfür die im Teilesatz enthaltenen Reinigungs- (a) und Trockentücher (b) verwenden.◄

A
Hinteren Stoßfänger (1) mittig im Bereich der Sicke (2) mit einem abwaschbaren Stift anzeichnen.

B
Stoßleiste hinten (c) in die Sicke des Stoßfängers (1) einlegen und mit Klebeband (3) so befestigen, daß die Stoßleiste (c) im gesamten Bereich anliegt.

Der obere Klebestreifen der Stoßleiste (c) ist in der Mitte geteilt. Dieser Punkt muß mit der Mitte (4) des Stoßfängers übereinstimmen (siehe Lupe rechts).

Zur Kontrolle, ob die Stoßleiste (c) zentriert angebracht ist, Maß (5) vom Stoßleistenende bis zum Radlauf links und rechts vergleichen (siehe Lupe links), ggf. Lage der Stoßleiste (c) so ändern, daß das Maß (5) links und rechts übereinstimmt.◄

C
Schutzfolien vom rechten oberen Klebestreifen (6) und vom rechten Ende (7) komplett entfernen.
Schutzfolie (8) vom unteren Klebestreifen (9) auf der rechten Seite nur ca. 3 cm lösen und Schutzfolie (8) nach unten umknicken.
Von der Mitte des Stoßfängers aus rechten oberen Teil der hinteren Stoßleiste (c) durch leichtes Andrücken befestigen.

Auf parallelen Verlauf der Stoßleiste hinten (c) zum Stoßfänger (1) achten.◄

Schutzfolien vom linken oberen Klebestreifen und vom linken Ende komplett entfernen.
Von der Mitte des Stoßfängers aus linken oberen Teil der hinteren Stoßleiste durch leichtes Andrücken befestigen.

Auf parallelen Verlauf der Stoßleiste hinten zum Stoßfänger achten.◄

D
Schutzfolie (8) des unteren Klebestreifens greifen, vorsichtig nach unten ziehen und unteren Teil der hinteren Stoßleiste (c) leicht andrücken.

E
Mit einer Gummiandruckrolle (10) die Stoßleiste hinten (c) komplett andrücken.

source: www.ow.no

Die Vorgehensweise der Anbringung der vorderen Stoßleiste ist auf der linken Fahrzeugseite beschrieben und dargestellt, auf der rechten Fahrzeugseite entsprechend vorgehen.◄

F
Schutzfolie des oberen Klebestreifens (11) und des äußeren Klebestreifens komplett entfernen.
Schutzfolie (12) des unteren Klebestreifens nur ca. 3 cm lösen und nach unten knicken.
Stoßleiste (d) an der Unterlage des Kennzeichens (13) anlegen und Stoßleiste (d) mit der Erhöhung in die Sicke des Stoßfängers (14) einlegen.
Oberen Teil der Stoßleiste (d) durch leichtes Andrücken befestigen.

Auf parallelen Verlauf der Stoßleiste (d) zum Stoßfänger (14) achten.◄

G
Schutzfolie (12) des unteren Klebestreifens greifen, vorsichtig nach unten ziehen und unteren Teil der vorderen Stoßleiste (d) durch leichtes Andrücken befestigen.

H
Mit der Gummiandruckrolle (10) die vordere Stoßleiste (d) von der Mitte aus komplett befestigen.

Mit dem Fahrzeug darf 6 Stunden nicht gefahren werden.◄

Source: www.ow.no

2.2 To install the bumper guards

Unfold folded page 2-27

Before the bumper guards are glued into position the installation surfaces must be thoroughly degreased and dry.
Use the cleaning and paper cloths supplied in the kit for this purpose.◄

A
Mark the rear bumper guard (1) in the centre near the bead (2) with a non-permanent ink pen.

B
Place the rear bumper guard (c) into the bead in the bumper (1) and secure it with adhesive tape (3) so that the bumper guard (c) makes contact with the bottom of the bead over its entire area.

The top adhesive strip on the bumper guard (c) is split in the centre. This point must be positioned in the centre (4) of the bumper (see magnified view, right).

To check that the bumper guard (c) is positioned in the centre, compare the measurements from the end of the bumper guard to the wheel arch on the left and to the one on the right (see magnified view, left). If necessary adjust the position of the bumper guard (c) so that the dimensions (5) on the right and left are identical.◄

C
Completely remove the backing foils from the top right-hand adhesive strip (6) and from the right-hand end (7).
Remove approx. 3 cm of the backing foil (8) from the bottom adhesive strip (9) on the right-hand side and fold the backing foil (8) downwards.
Secure the right-hand top section of the rear bumper guard (c) starting from the centre of the bumper by pressing it gently into position.

Ensure that the rear bumper guard (c) is parallel with the bumper (1).◄

Completely remove the backing foils from the top left-hand adhesive strip from the left end.
Secure the left-hand top section of the rear bumper guard starting from the centre of the bumper by pressing it gently into position.

Ensure that the rear bumper guard is parallel with the bumper.◄

D
Grip the backing foil (8) on the bottom adhesive strip, carefully pull it downwards and gently press the bottom section of the rear bumper guard (c) into position.

E
Press the rear bumper guard (c) into position over its entire surface with a rubber pressure roller (10).

source: www.ow.no

The procedure for installing the front bumper guard is described and shown for the left-hand side of the car. Proceed accordingly on the right-hand side.◄

F

Complete remove the backing foil from the top adhesive strip (11) and the outer adhesive strip.
Remove approx. 3 cm of the backing foil (12) from the bottom adhesive strip and fold it downwards.
Place the bumper guard (d) on the support for the registration plate (13) and place the bumper guard (d) with its wide section in the bead of the bumper (14).
Secure the top section of the bumper guard (d) by gently pressing it into position.

Ensure that the bumper guard (d) is parallel with the bumper.◄

G

Grip the backing foil (12) on the bottom adhesive strip, carefully pull it downwards and gently press the bottom section of the front bumper guard (d) into position.

H

Press the front bumper guard (d) into position over its entire surface with a rubber pressure roller (10).

Do not drive the car for 6 hours.◄

Source: www.ow.no

2.2 Application des baguettes de protection

Déplier le rabat 2-27 !

⚠ Avant de coller les baguettes de protection, les surfaces concernées par le montage doivent être soigneusement dégraissées et séchées. Pour cela, utiliser les chiffons de nettoyage (a) et le papier absorbant (b) compris dans les fournitures. ◄

A
Avec un crayon lavable, tracer un trait matérialisant le milieu du bouclier arrière (1) au niveau de la moulure (2).

B
Placer la baguette de protection arrière (c) dans la moulure du bouclier (1), puis la fixer avec le ruban adhésif (3) de manière à ce que la baguette de protection (c) adhère bien sur toute sa longueur.

⚠ La bande adhésive supérieure de la baguette de protection (c) est partagée en son milieu. Ce point doit correspondre au milieu (4) du bouclier (voir médaillon côté droit).

Pour vérifier si la baguette de protection (c) est bien centrée, comparer la distance (5) de l'extrémité du bouclier au passage de roue côté gauche et au passage de roue côté droit (voir médaillon côté gauche) ; le cas échéant, modifier la position de la baguette de protection (c) de manière à ce que la distance (5) soit la même de chaque côté. ◄

C
Retirer entièrement le film protecteur de la bande adhésive supérieure droite (6) et celui de l'extrémité droite (7).
Enlever le film protecteur (8) de la bande adhésive inférieure (9) du côté droit sur environ 3 cm seulement et replier le film protecteur (8) vers le bas.
En partant du centre du bouclier, fixer la partie supérieure droite de la baguette de protection arrière (c) en appuyant légèrement.

⚠ Veiller à ce que la baguette de protection arrière (c) soit bien parallèle au bouclier (1). ◄

Retirer entièrement les films protecteurs de la bande adhésive supérieure gauche et de l'extrémité gauche.
En partant du centre du bouclier, fixer la partie supérieure gauche de la baguette de protection arrière en appuyant légèrement.

⚠ Veiller à ce que la baguette de protection arrière soit bien parallèle au bouclier. ◄

D
Saisir le film protecteur (8) de la bande adhésive inférieure, le tirer vers le bas avec précaution et appuyer légèrement sur la partie inférieure de la baguette de protection arrière (c).

E
Faire adhérer entièrement la baguette de protection arrière (c) avec un rouleau-presseur en caoutchouc (10).

source: www.ow.no

La procédure pour appliquer la baguette de protection avant est décrite et représentée pour le côté gauche de la voiture ; pour le côté droit, procéder de manière appropriée.◄

F
Retirer entièrement le film protecteur de la bande adhésive supérieure (11) et celui de la bande adhésive extérieure.
Enlever le film protecteur (12) de la bande adhésive inférieure sur environ 3 cm seulement et replier le film protecteur vers le bas.
Placer la baguette de protection (d) à la base de la plaque d'immatriculation (13) et appliquer la baguette de protection (d) avec le relief dans la moulure du bouclier (14).
Fixer la partie supérieure de la baguette de protection (d) en appuyant légèrement.

Veiller à ce que la baguette de protection (d) soit bien parallèle au bouclier (14).◄

G
Saisir le film protecteur (12) de la bande adhésive inférieure, le tirer vers le bas avec précaution et fixer la partie inférieure de la baguette de protection avant (d) en appuyant légèrement.

H
Faire adhérer entièrement la baguette de protection avant (d) avec un rouleau-presseur en caoutchouc (10).

Ne pas rouler avec la voiture durant les 6 heures qui suivent.◄

Source: www.ow.no

2.2 Aanbrengen van de stootlijsten

Vouwbladzijde 2-27 openklappen!

Voordat de stootlijsten worden opgeplakt moeten de montageoppervlakken grondig worden ontvet en droog zijn. Gebruik hiervoor de in de onderdelenset aanwezige reinigings- (a) en droogdoeken (b).◄

A
Achterste bumper (1) centrisch rondom de rib (2) met een afwasbare stift kenmerken.

B
Stootlijst achter (c) in de rib van de bumper (1) leggen en met plakband (3) zo bevestigen dat de stootlijst (c) over de gehele lengte tegen de bumper aan ligt.

De bovenste plakstrook van de stootlijst (c) is in het midden gedeeld. Dit punt moet met het midden (4) van de bumper overeenstemmen (zie vergroting rechts).

Ter controle of de stootlijst (c) centrisch is aangebracht, moeten de maten (5) van het einde van de stootlijst tot aan de wielkast links en rechts worden vergeleken (zie vergroting links), indien nodig de plaats van de stootlijst (c) zo veranderen dat de maten (5) links en rechts met elkaar overeenstemmen.◄

C
Afdekfoliën van de rechter bovenste plakstrook (6) en van het rechter einde (7) compleet verwijderen.
Afdekfolie (8) aan de rechter kant slechts ca. 3 cm van de onderste plakstrook (9) afhalen en afdekfolie (8) naar beneden omvouwen.
Vanuit het midden van de bumper het rechter bovenste gedeelte van de achterste stootlijst (c) door voorzichtig vastdrukken bevestigen.

Let op het parallele verloop van de stootlijst achter (c) ten opzichte van de bumper (1).◄

Afdekfoliën van de linker bovenste plakstrook en van het linker einde compleet verwijderen.
Vanuit het midden van de bumper het linker bovenste gedeelte van de achterste stootlijst door voorzichtig vastdrukken bevestigen.

Let op het parallele verloop van de stootlijst achter ten opzichte van de bumper.◄

D
Afdekfolie (8) van de onderste plakstrook vastpakken, voorzichtig naar beneden trekken en het onderste gedeelte van de achterste stootlijst (c) voorzichtig vastdrukken.

E
Met een rubber aandrukrol (10) de stootlijst (c) achter compleet vast aandrukken.

source: www.ow.no

De werkwijze voor het aanbrengen van de voorste stootlijst wordt aan de hand van de linker zijde van de auto beschreven en afgebeeld, aan de rechter zijde van de auto op overeenkomstige wijze te werk gaan.◄

F
Afdekfolie van de bovenste plakstrook (11) en van de buitenste plakstrook compleet verwijderen.
Afdekfolie (12) slechts ca. 3 cm van de onderste plakstrook afhalen en naar beneden omvouwen.
Stootlijst (d) tegen de onderlaag van het kenteken (13) aan leggen en stootlijst (d) met de verhoging in de rib van de bumper (14) leggen.
Het bovenste gedeelte van de stootlijst (d) door voorzichtig vastdrukken bevestigen.

Let op het parallele verloop van de stootlijst (d) ten opzichte van de bumper (14).◄

G
Afdekfolie (12) van de onderste plakstrook vastpakken, voorzichtig naar beneden trekken en het onderste gedeelte van de voorste stootlijst (d) door voorzichtig vastdrukken bevestigen.

H
Met een rubber aandrukrol (10) de voorste stootlijst (d) vanuit het midden compleet vast aandrukken.

Met de auto mag 6 uur lang niet worden gereden.◄

Source: www.ow.no

2.2 Montera stötfångarlist

Vik ut utviksbladet 2-27!

Innan stötfångarlisten klistras fast, skall monteringsytorna vara noggrant avfettade och torra. Använd rengörings- (a) och pappersdukarna (b) i monteringssatsen för detta ändamål.◄

A
Märk ut mitten på den bakre stötfångaren (1) vid falsen (2) med en penna med borttagbar skrift.

B
Placera stötfångarlisten bak (c) i stötfångarens (1) fals och fäst den med tejp (3) så att stötfångarlisten (c) ligger an mot underlaget i hela sin längd.

Stötfångarlistens (c) övre klisterremsor är delade på mitten. Denna punkt skall stämma överens med mitten (4) på stötfångaren (se förstoring).

För att kontrollera om stötfångarlisten (c) är centrerad, jämför måttet (5) från stötfångarlistens ände till hjulhuset på vänster och höger sida (se förstoring), och ändra ev positionen för listen (c) så att måtten (5) på vänster och höger sida stämmer överens.◄

C
Ta av hela skyddsfolien från höger, övre klisterremsa (6) och från höger ände (7).
Lossa ca 3 cm av skyddsfolien (8) från den undre klisterremsan (9) på höger sida och böj ned skyddsfolien (8).
Fäst den högra, övre delen av den bakre stötfångarlisten (c), från mitten på stötfångaren, genom att trycka den lätt mot underlaget.

Se till att stötfångarlisten bak (c) löper parallellt med stötfångaren (1).◄

Ta av hela skyddsfolien från vänster, övre klisterremsa och från vänster ände.
Fäst den vänstra, övre delen av den bakre stötfångarlisten från mitten på stötfångaren, genom att trycka den lätt mot underlaget.

Se till att stötfångarlisten bak löper parallellt med stötfångaren.◄

D
Ta tag i skyddsfolien (8) till den undre klisterremsan, dra den försiktigt nedåt och tryck lätt fast den undre delen av den bakre stötfångarlisten (c).

E
Tryck fast hela stötfångarlisten bak (c) med en gummitryckrulle (10).

source: www.ow.no

Arbetsgången för att montera den främre stötfångarlisten beskrivs och visas för vänster sida. Gör på samma sätt på höger sida.◄

F
Ta av hela skyddsfolien från den övre klisterremsan (11) och den yttre klisterremsan.
Lossa ca 3 cm av skyddsfolien (12) från den undre klisterremsan och böj ned skyddsfolien.
Placera stötfångarlisten (d) mot nummerskyltens (13) underlag och lägg in stötfångarlisten (d) med pphöjningen i stötfångarens (14) fals.
Fäst den övre delen av stötfångarlisten (d) genom att trycka den lätt mot underlaget.

Se till att stötfångarlisten (d) löper parallellt med stötfångaren (14).◄

G
Ta tag i skyddsfolien (12) till den undre klisterremsan, dra den försiktigt nedåt och tryck lätt fast den undre delen av den främre stötfångarlisten (d).

H
Tryck fast hela stötfångarlisten fram (d) från mitten, med hjälp av en gummitryckrulle (10).

Fordonet skall stå stilla i minst 6 timmar.◄

Source: www.ow.no

2.2 Applicare i paracolpi

Aprire la pagina pieghevole 2-27!

Prima di incollare i listelli paracolpi, le superfici di montaggio devono essere sgrassate a fondo e asciugate. A questo scopo utilizzare i panni detergenti (a) e i fazzoletti asciutti (b).◄

A
Con un pennarello lavabile segnare il centro della scanalatura (2) del paraurti posteriore (1).

B
Inserire il listello paracolpi posteriore (c) nella scanalatura del paraurti (1) e fissarlo con il nastro adesivo (3) in modo da farlo aderire su tutta la superficie.

La striscia adesiva superiore del listello paracolpi (c) è divisa al centro. Questo punto deve coincidere con il centro (4) del paraurti (vedi ingrandimento a destra).

Per controllare se il listello paracolpi (c) è centrato, confrontare la misura (5) dall'estremità del listello paracolpi al passaruota sinistro e destro (vedi ingrandimento a sinistra), eventualmente cambiare la posizione del listello paracolpi (c) in modo che la misura (5) coincida a sinistra e a destra.◄

C
Togliere completamente le pellicole protettive dalla striscia adesiva superiore destra (6) e dall'estremità destra (7). Staccare solo ca. 3 cm di pellicola protettiva (8) dalla striscia adesiva inferiore (9) sul lato destro e piegare in giù la pellicola protettiva (8).
Partendo dal centro del paraurti, fissare la parte superiore destra del listello paracolpi posteriore (c) esercitando una lieve pressione.

Fare attenzione a posizionare il listello paracolpi posteriore (c) parallelo al paraurti (1).◄

Togliere le pellicole protettive dalla striscia adesiva superiore sinistra e dall'estremità sinistra.
Partendo dal centro del paraurti, fissare la parte superiore sinistra del listello paracolpi posteriore esercitando una lieve pressione.

Fare attenzione a posizionare il listello paracolpi posteriore parallelo al paraurti.◄

D
Afferrare la pellicola protettiva (8) della striscia adesiva inferiore, tirarla con cautela in giù e premere lievemente sulla parte inferiore del listello paracolpi posteriore (c).

E
Fissare completamente il listello paracolpi posteriore (c) mediante un rullo di gomma (10).

source: www.ow.no

Il procedimento per l'applicazione del listello paracolpi anteriore è descritto e illustrato sul lato sinistro della vettura, per il lato destro procedere analogamente.◄

F
Togliere completamente la pellicola protettiva della striscia adesiva superiore (11) e della striscia adesiva esterna.
Staccare solo ca. 3 cm di pellicola protettiva (12) dalla striscia adesiva inferiore e piegarla in giù.
Accostare il listello paracolpi (d) alla base della targa (13) e inserire il listello paracolpi (d) con il lato rialzato nella scanalatura del paraurti (14).
Fissare la parte superiore del listello paracolpi (d) esercitando una lieve pressione.

Fare attenzione a posizionare il listello paracolpi (c) parallelo al paraurti (14).◄

G
Afferrare la pellicola protettiva (12) della striscia adesiva inferiore, tirarla con cautela in giù e fissare la parte inferiore del listello paracolpi anteriore (d) esercitando una lieve pressione.

H
Fissare completamente il listello paracolpi anteriore (d) mediante un rullo di gomma (10).

Lasciare ferma la vettura per 6 ore.◄

Source: www.ow.no

2.2 Colocación de los listones parachoques

¡Desplegar la hoja 2-27 plegada!

Antes de pegar los listones parachoques, las superficies de montaje deben estar bien desengrasadas y secas. Para ello, emplear los paños de limpieza (a) y de secado (b) contenidos en el juego de piezas.◄

A
Marcar el parachoques posterior (1) centrado en la zona del nervio (2) con un rotulador lavable.

B
Poner el listón parachoques posterior (c) en el nervio del parachoques (1) y asegurarlo con cinta adhesiva (3) de manera que el listón posterior (c) apoye sobre toda la zona.

La banda adhesiva superior del listón parachoques (c) está dividida por la mitad. Este punto debe coincidir con el centro (4) del parachoques (véase lupa derecha).

Para comprobar si el listón parachoques (c) está colocado centrado, comparar la medida (5) desde el extremo del listón parachoques hasta el paso de rueda izquierdo y derecho (véase lupa izquierda), en caso necesario, modificar la posición del listón parachoques (c) de manera que la medida (5) izquierda y la derecha coincidan.◄

C
Quitar totalmente las láminas de protección de la banda adhesiva superior derecha (6) y del extremo derecho (7).
Retirar la lámina de protección (8) de la banda adhesiva inferior (9) del lado derecho aprox. 3 cm y doblar la lámina de protección (8) hacia abajo.
Pegar la parte superior derecha del listón parachoques posterior (c) presionando ligeramente desde el centro del parachoques hacia fuera.

Prestar atención a que el listón parachoques posterior (c) discurra paralelo al parachoques (1).◄

Quitar totalmente las láminas de protección de la banda adhesiva superior izquierda y del extremo izquierdo.
Pegar la parte superior izquierda del listón parachoques posterior presionando ligeramente desde el centro del parachoques hacia fuera.

Prestar atención a que el listón parachoques posterior discurra paralelo al parachoques.◄

D
Coger la lámina de protección (8) de la banda adhesiva inferior, tirar cuidadosamente de ella hacia abajo y presionar ligeramente la parte inferior del listón parachoques posterior (c).

E
Fijar todo el listón parachoques posterior (c) utilizando un rodillo de goma (10).

source: www.ow.no

El procedimiento de la colocación del listón parachoques delantero se describe e ilustra para el lado izquierdo del vehículo, proceder de la manera correspondiente en el lado derecho del vehículo.◄

F
Quitar totalmente la lámina de protección de la banda adhesiva superior (11) y de la banda adhesiva exterior.
Retirar la lámina de protección (12) de la banda adhesiva inferior aprox. 3 cm y doblarla hacia abajo.
Colocar el listón parachoques (d) en la base de la matrícula (13) y poner el listón parachoques (d) con la elevación en el nervio del parachoques (14).
Pegar la parte superior del listón parachoques (d) presionando ligeramente.

Prestar atención a que el listón parachoques (d) discurra paralelo al parachoques (14).◄

G
Coger la lámina de protección (12) de la banda adhesiva inferior, tirar cuidadosamente de ella hacia abajo y presionar ligeramente la parte inferior del listón parachoques delantero (c).

H
Fijar todo el listón parachoques delantero (d) con el rodillo de goma (10) desde el centro hacia fuera.

Esperar 6 horas antes de conducir el vehículo.◄

Source: www.ow.no

2.2 Colocação das barras de protecção

Abra a página desdobrável 2-27!

⚠ Antes de proceder à montagem das barras de protecção, deverá sempre certificar-se de que as superfícies em que estas barras irão ser montadas se apresentam totalmente isentas de gordura e perfeitamente secas. Para assegurar este resultado, utilize os panos de limpeza (a) e de papel (b) fornecidos no conjunto de peças para esse efeito.◄

A
Servindo-se de um lápis cuja inscrição é removida com água, marque o centro do pára-choques traseiro (1), na zona da acanaladura (2).

B
Introduza a barra de protecção traseira (c) na acanaladura do pára-choques (1) e prenda-a com a fita adesiva (3) de modo a garantir que a barra de protecção (c) fique perfeitamente encostada ao pára-choques ao longo de toda a sua extensão.

⚠ A tira adesiva superior da barra de protecção (c) está separada a meio. Este ponto tem de coincidir exactamente com o centro (4) do pára-choques (consulte o desenho de pormenor).

Para verificar se a barra de protecção (c) foi colocada de modo a ficar perfeitamente centrada, compare a dimensão (5) que se estende desde a extremidade da barra de protecção até à cava da roda do lado esquerdo; repita esta operação do lado direito; estas dimensões têm de ser iguais (consulte o desenho de pormenor); se necessário, rectifique a posição da barra de protecção (c) para fazer coincidir estas duas dimensões (5).◄

C
Remova completamente as películas de protecção da tira adesiva (6) superior do lado direito e da extremidade direita (7).
Solte a película de protecção (8) da fita adesiva inferior (9), do lado direito, numa extensão de, no máximo, 3 cm e dobre a película de protecção para baixo.
Partindo do centro do pára-choques, fixe a parte superior direita da barra de protecção traseira (c) ao pára-choques, exercendo uma ligeira pressão sobre a mesma.

⚠ Certifique-se sempre de que a barra de protecção traseira (c) fique perfeitamente paralela ao pára-choques (1).◄

Remova completamente as películas de protecção da fita adesiva superior esquerda e da extremidade esquerda.
Partindo do centro do pára-choques, fixe a parte superior esquerda da barra de protecção traseira (c) ao pára-choques, exercendo uma ligeira pressão sobre a mesma.

⚠ Certifique-se sempre de que a barra de protecção traseira (c) fique perfeitamente paralela ao pára-choques (1).◄

D
Agarre na película de protecção (8) da fita adesiva inferior e puxe-a cuidadosamente para baixo ao mesmo tempo que vai comprimindo ligeiramente a barra de protecção traseira (c) contra o pára-choques.

E
Servindo-se de um rolo pressor de borracha (10), pressione a barra de protecção traseira (c) ao longo de toda a sua extensão.

source: www.ow.no

Estas instruções de montagem descrevem as operações necessárias para a montagem da barra de protecção dianteira do lado esquerdo do veículo; para proceder à montagem da barra de protecção dianteira do lado direito deverá executar as operações aqui indicadas de forma correspondente.◄

F
Remova completamente a película de protecção tanto da fita adesiva superior (11) como da fita adesiva exterior.
Solte a película de protecção (12) da fita adesiva inferior numa extensão de, no máximo, 3 cm e dobre a película de protecção para baixo.
Encoste a barra de protecção (d) à base da matrícula (13) e introduza a barra de protecção (b) com a elevação na acanaladura do pára-choques (14).
Exerça uma ligeira pressão sobre a parte superior da barra de protecção (d) para a prender.

Certifique-se sempre de que a barra de protecção (d) fique perfeitamente paralela ao pára-choques (14).◄

G
Agarre na película de protecção (12) da fita adesiva inferior e puxe-a cuidadosamente para baixo ao mesmo tempo que vai comprimindo ligeiramente a barra de protecção dianteira (d) contra o pára-choques.

H
Servindo-se de um rolo pressor de borracha (10), pressione a barra de protecção dianteira (d) do centro para a respectiva extremidade, ao longo de toda a sua extensão.

Depois de as barras de protecção terem sido montadas no veículo, este não deverá circular nas 6 horas que se seguem à montagem.◄

Source: www.ow.no

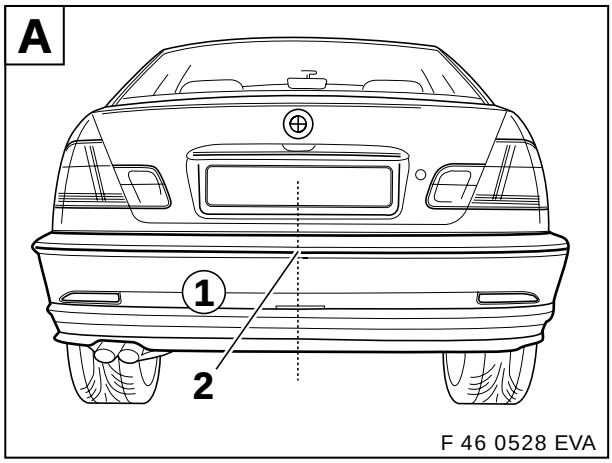

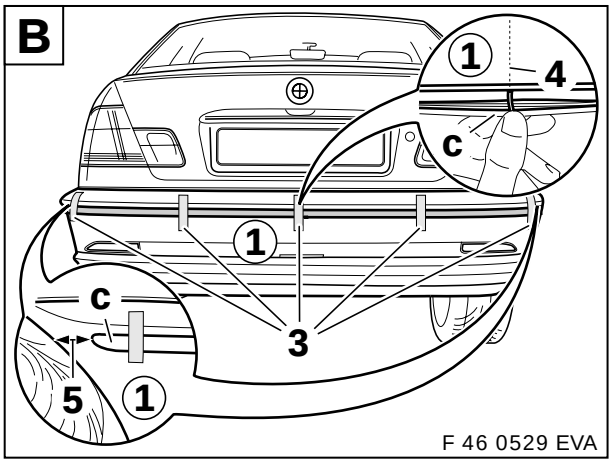

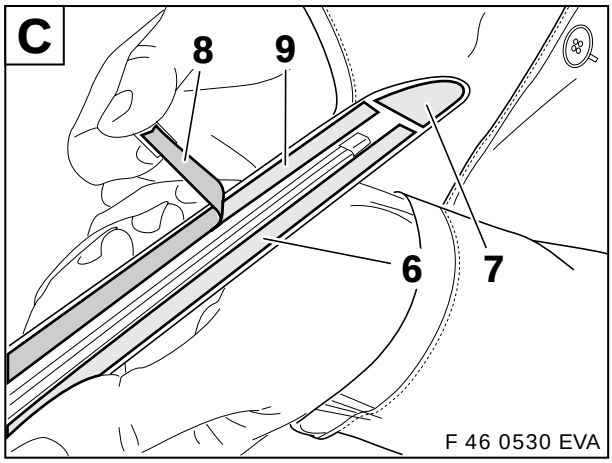

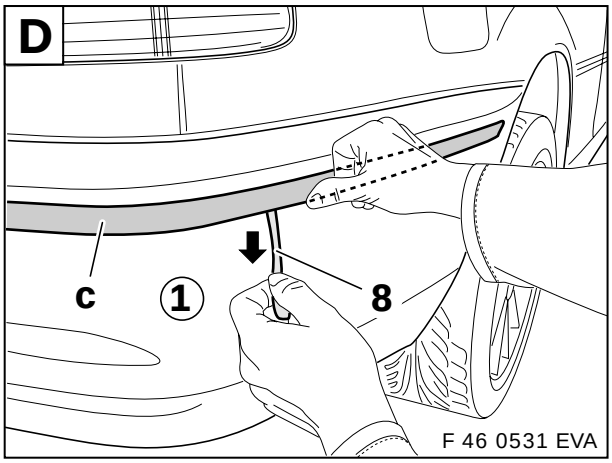

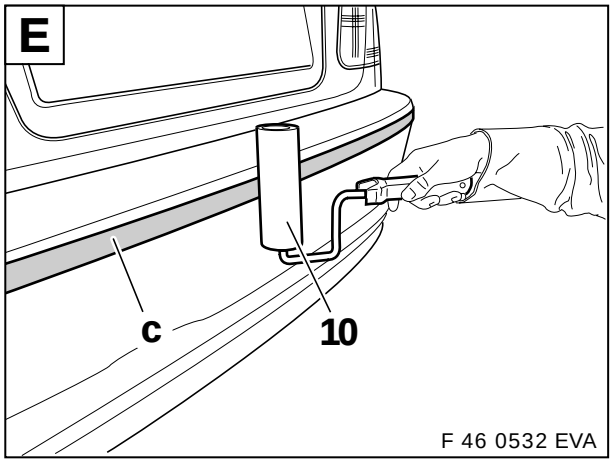

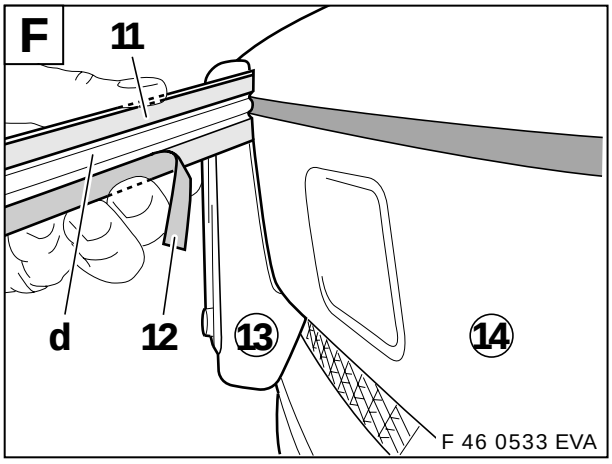

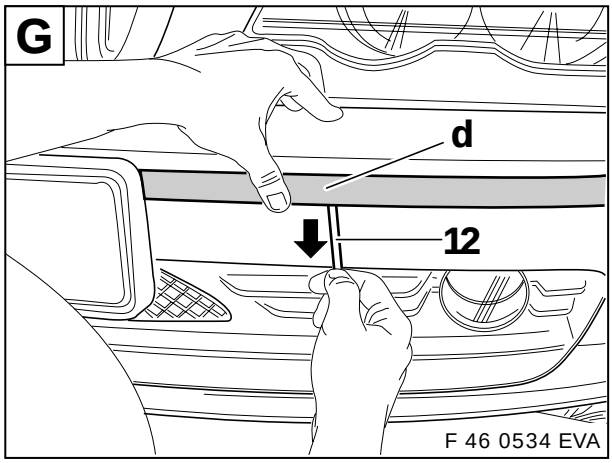

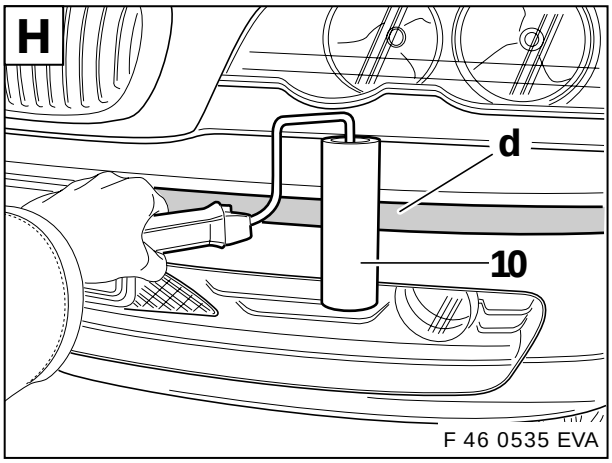

source: www.ow.no