Zubehör - Einbauanleitung

Einbauanleitung Digitale Diebstahlwarnanlage BMW 7er-Reihe E32

Fachkenntnisse sind Voraussetzung.
Einbauzeit ca. 3 Stunden, die je nach Zustand und Ausstattung des Fahrzeuges abweichen kann.

Best.-Nr. 01 28 0 787 310 11/93 Printed in Germany
Source: www.ow.no

Erforderliches Werkzeug und Hilfsmittel

Kreuzschlitzschraubendreher
1/2 Zoll Umschaltknarre
1/2 Zoll Steckschlüsseleinsatz SW 10 mm, 13 mm
1/2 Zoll Verlängerung
Spiralbohrer Ø 3 mm, 3,5 mm, 6 mm, 8 mm
Ringschlüssel SW 7 mm, 10 mm, 13 mm
Steckschlüssel SW 8 mm, 10 mm
Stablampe
Abisolierzange
Silikon-Dichtmasse
Rundfeile BMW
Kabelzange BMW-Nr. 81 24 9 408 449

Schlitzschraubendreher
Hammer
Bohrmaschine
Seitenschneider
Körner
Wasserpumpenzange
Grundierstift
Universalmesser
Prüflampe
wasserlöslicher Stift
BMW Ausdrücker

Inhaltsverzeichnis

Kapitel — Seite

1. Notwendige Vorarbeiten am Fahrzeug ... 2
2. Einbauübersicht der Bauteile ... 3
3. Anschlußübersicht des Alarmanlagenbaumes ... 4
4. Sirene einbauen ... 6
5. Ultraschallsensoren einbauen ... 7
6. LED einbauen ... 7
7. Motorraumkontaktschalter einbauen ... 8
8. Alarmanlagenkabelbaum anschließen ... 9
9. Alarmzentrale einbauen ... 11

1. Notwendige Vorarbeiten am Fahrzeug

Arbeitsschritte:

1. Fehlerspeicher ausdrucken.
2. Fahrzeugbatterie(n) abklemmen.
3. Verkleidung unten links ausbauen.
4. Verkleidung Fußhebelwerk ausbauen.
5. Lautsprecherabdeckung im Fußraum unten links ausbauen.
6. Lüftungsgrill-Mitte im Armaturenbrett ausbauen.
7. A-Säulenverkleidungen ausbauen.
8. Einstiegsleisten Fahrzeugseite links ausbauen.
9. B-Säulenverkleidung links im unteren Bereich lösen.
10. Rücksitzbank bzw. linken Einzelsitz ausbauen.
11. Rückenlehne bzw. Einzelrückenlehne links ausbauen.
12. Kabelkanal im linken Seitenschweller öffnen.
13. Deckel des Geräteträgers im Sitzkasten hinten links ausbauen.
14. Grundmodul und Relaismodul ausbauen und Geräteträger lösen.
15. Gepäckraumverkleidung hinten links ausbauen
16. Kabelbaumabdeckungen im Gepäckraum links ausbauen

source: www.ow.no

2. Einbauübersicht der Bauteile

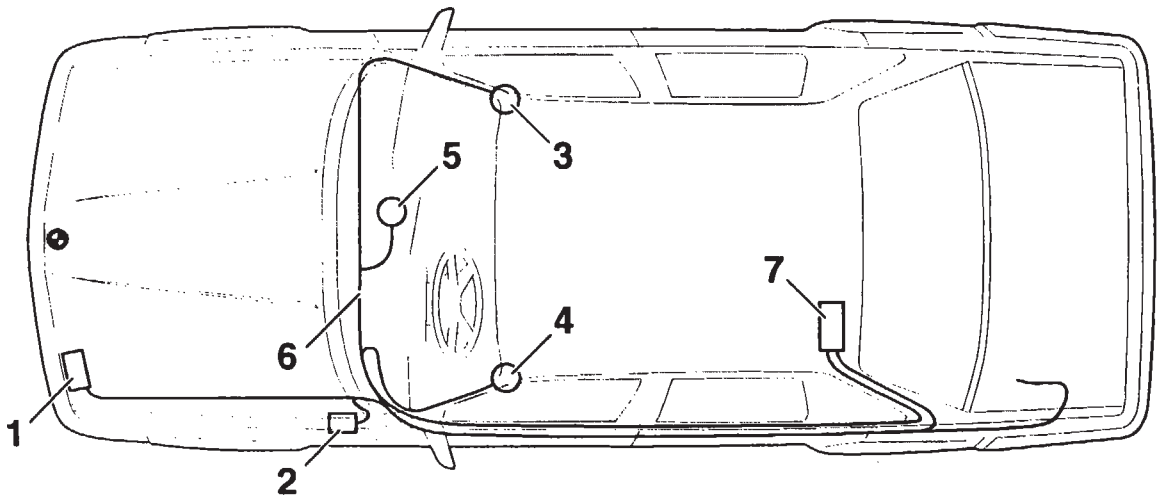

F 34 65 626

Legende

1. Sirene
2. Motorraumkontaktschalter am linken Schließbügel der Motorhaube.
   Hinweis
   Bei Fahrzeugen mit serienmäßigen Motorraumkontaktschalter am linken Schließbügel, muß der Motorraum-kontaktschalter am rechten Schließbügel verbaut werden.
3. Ultraschallsensor rechts oben an der A-Säule
4. Ultraschallsensor links oben an der A-Säule
5. LED im Lüftungsgrill Mitte des Armaturenbrettes
6. Alarmanlagenkabelbaum
7. Alarmzentrale im Sitzkasten hinten links

Achtung
Bei der Herstellung aller elektrischen Verbindungen sind die im Einbausatz beigelegten AMP-Stecker zu verwenden.
Kabel durchschneiden und die AMP-Kontakte ankrimpen.
Nicht benötigte Kabel isolieren und zurückbinden.

Aufgrund von technischen Änderungen kann es vorkommen, daß Kabelfarben am Fahrzeugkabelbaum geändert werden und somit nicht mit den Tabellen angegebenen Kabelfarben übereinstimmen. Bei Abweichungen der Kabelfarben sind nur die Steckplatz-Nr. in den Tabellen entscheidend.

source: www.ow.no

3. Anschlußübersicht des Alarmanlagenkabelbaumes

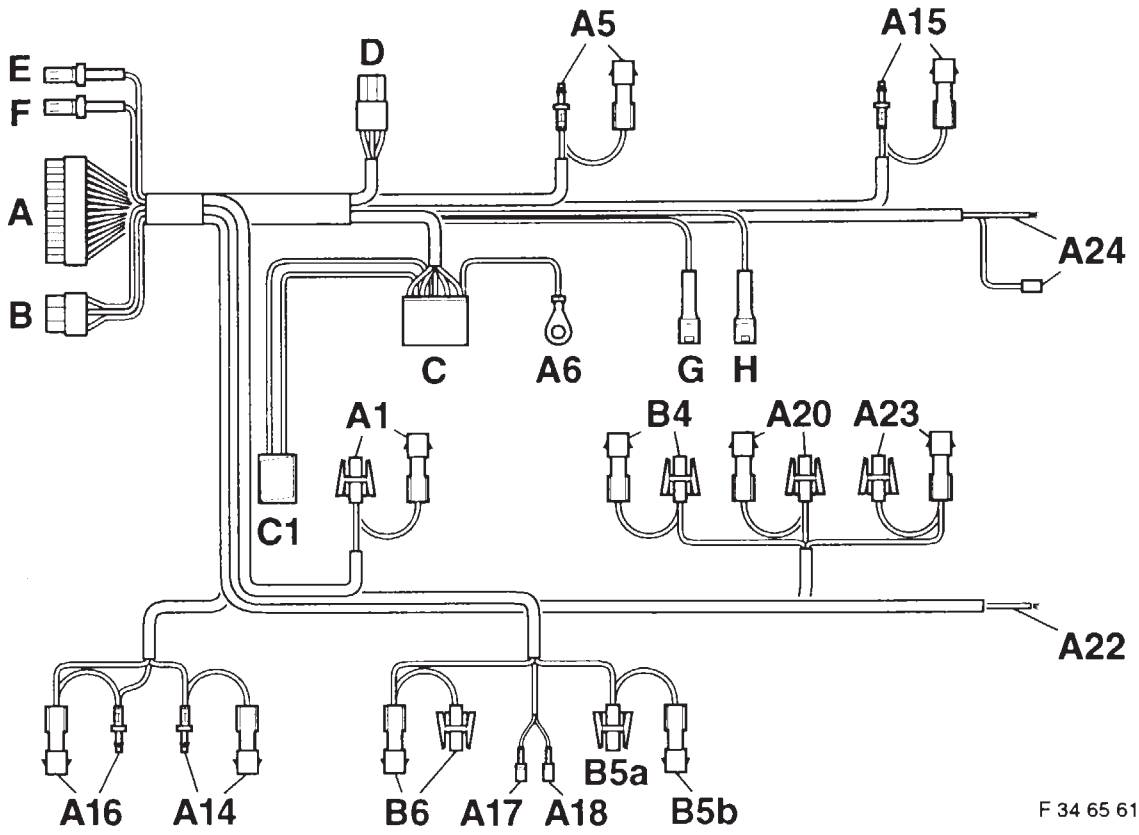

Position	Bezeichnung	Kabelfarbe	Anschlußort im Fahrzeug
A	weißer 24poliger Stecker	——	Alarmzentrale
A1	Abzweig Türkontaktschalter, Fahrerseite	braun/grau	Grundmodul, gelber, 26 poliger Stecker X255, Steckplatz-Nr.15, Kabelfarbe braun/grau mit gelben Punkten
A5	Abzweig Klemme R (Radiostellung)	violett/weiß	Steuergeräteträger hinten, schwarzer, 8poliger Stecker X322, Steckplatz-Nr. 2, Kabelfarbe violett/weiß
A6	Abzweig Masse	braun	Massestützpunkt im Bereich der Lenksäulenseite links
A14	Abzweig Startunterbrechung	schwarz/ violett	Unter dem Armaturenbrett, Fahrerseite, 30 polige Stecker X15, Steckplatz-Nr. 25, Kabelfarbe schwarz/violett
A15	Abzweig Klemme 30	rot	Steuergeräteträger hinten, schwarzer, 8poliger Stecker X322, Steckplatz-Nr. 4, Kabelfarbe rot/weiß
A16	Abzweig Warnblinkanlage	blau/rot	Unter dem Armaturenbrett, Fahrerseite, weißer, 30poliger Stecker X15, Steckplatz-Nr. 15, Kabelfarbe braun/blau
A17	Abzweig Zentralverriegelung (zentralsichern)	gelb/blau	Grundmodul, gelber, 26poliger Stecker X255, Steckplatz-Nr. 7, Kabelfarbe weiß/rot mit gelben Punkten **Hinweis** Ist der Steckplatz Nr. 7 belegt, wird der Abzweig A17 mit beigelegten Parallelverbinder angeschlossen.
A18	Abzweig Zentralverriegelung (öffnen)	grün/blau	Grundmodul, gelber 26poliger Stecker X255, Steckplatz-Nr.16, Kabelfarbe blau/rot mit gelben Punkten **Hinweis** Ist der Steckplatz Nr. 16 belegt, wird der Abzweig A18 mit beigelegten Parallelverbinder angeschlossen.

source: www.ow.no

Position	Bezeichnung	Kabelfarbe	Anschlußort im Fahrzeug
A20	Abzweig Klemme 61	blau/weiß	Steuergeräteträger hinten, Heckscheibenrelais K13 Steckplatz-Nr. 4, Kabelfarbe blau/weiß
A22	Abzweig Gepäckraumschalter	rot/weiß	Gepäckraum links vorn, 8poligen Stecker X298, Steckplatz-Nr. 4 Kabelfarbe weiß/braun
A23	Abzweig Türkontaktschalter hinten	braun/violett	Grundmodul, gelber, 26poliger Stecker X255, Steckplatz-Nr. 3 Kabelfarbe braun/violett mit gelben Punkten
A24	Abzweig Motorraumkontaktschalter	braun/schwarz	Motorraumkontaktschalter aus Einbausatz am rechten oder linken Schließbügel der Motorhaube
B	weißer 8poliger Stecker	——	Alarmzentrale
B4	Abzweig Türkontaktschalter, Beifahrerseite	braun/blau	Grundmodul, gelber, 26poliger Stecker X255, Steckplatz-Nr. 1, Kabelfarbe braun/blau mit gelben Punkten
B5	Abzweig Zentralverriegelung (Synchronisierung öffnen)	weiß/grün	Grundmodul, gelber Stecker X255, Steckplatz-Nr. 17, Kabelfarbe weiß/grün mit gelben Punkten **Hinweis** Beim Anschließen der Kontakte B5a und B5b darauf achten, daß der Abzweig B5b an das Kabel, das zum Grundmodel führt, angeschlossen wird!
B6	Abzweig Zentralverriegelung (Synchronisierung Schließen Ende)	schwarz/weiß	Grundmodul, gelber, 26poliger Stecker X255, Steckplatz-Nr. 24, Kabelfarbe blau/braun mit gelben Punkten
C	schwarzer 6poliger Stecker	——	Sirenenkabelbaum
C1	Notschloß	rot rot/schwarz	Sirenenkabelbaum
D	weißer 3poliger Stecker	——	LED-Kabelbaum
E	Abzweig Ultraschallsensor	schwarz mit roter Kennzeichnung	Alarmzentrale im Sitzkasten hinten links, Steckplatz rechts außen auf der Anschlußseite der Alarmzentrale
F	Abzweig Ultraschallsensor	schwarz mit weißer Kennzeichnung	Alarmzentrale im Sitzkasten hinten links, Steckplatz rechts innen auf der Anschlußseite der Alarmzentrale
G	Abzweig Ultraschallsensor	schwarz mit roter Kennzeichnung	Kabelbaum-Ultraschallsensor
H	Abzweig Ultraschallsensor	schwarz mit weißer Kennzeichnung	Kabelbaum-Ultraschallsensor

Einbauhinweis
Der Zusatzkabelbaum wird vom Sitzkasten hinten links neben dem Mitteltunnel, ausgehend nach vorne und in den Gepäckraum verlegt.
Der Abzweig A22 wird entlang des Fahrzeugkabelbaumes in den Gepäckraum verlegt.
Die Abzweige A14, A16, A24, C, C1, D, G und H werden entlang des Fahrzeugkabelbaumes in den Fußraum vorne links verlegt.

Achtung
Aufgrund der kontinuierlichen Überarbeitung der elektrischen Anlage der einzelnen Modelle ist es möglich, daß sich Steckerbezeichnungen (X-Bezeichnung) der einzelnen Stecker ändern. Zum Einbau der Alarmanlage ist deshalb immer die neueste Ausgabe der Prüfanleitung erforderlich.

source: www.ow.no

4. Sirene einbauen

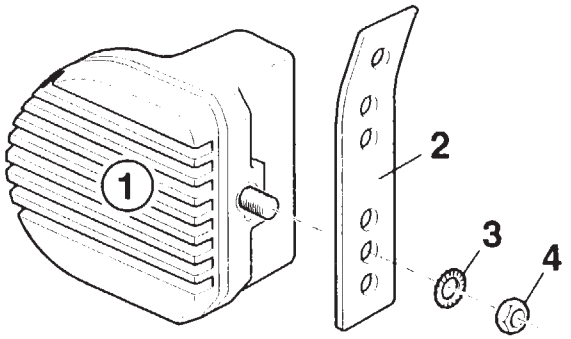

F 34 65 618

Lochstreifen (2) lt. Abbildung leicht abwinkeln (ca. 15°). Sirene (1) mit Zahnscheibe (3) und Sechskantmutter (4) an Lochstreifen (2) lt. Abbildung befestigen.

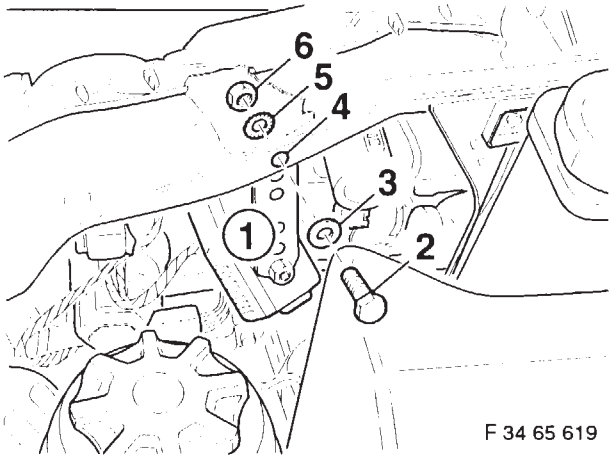

F 34 65 619

Bohrung (4) lt. Abbildung durchführen. Sirene (1) mittels Sechskantschraube (2), Beilagscheibe (3), Zahnscheibe (5) und Sechkantmutter (6) durch Bohrung (4) lt. Abbildung befestigen.
Sirenenanschlußkabel entlang des Fahrzeugkabelbaumes zum Stromverteiler verlegen.

Einbauhinweis
Sirene (1) berührungsfrei zu anderen Bauteilen befestigen.
Bei Abweichungen von dem vorgeschlagenen Einbauort der Sirene, den Einbauort so wählen, daß die Motorkühlung und die Schließung der Motorraumklappe nicht beeinträchtigt werden.

Hinweis
Bei Fahrzeugen mit M60 bzw. M70-Motor muß die Sirene an einem anderen geeigneten Platz eingebaut werden.

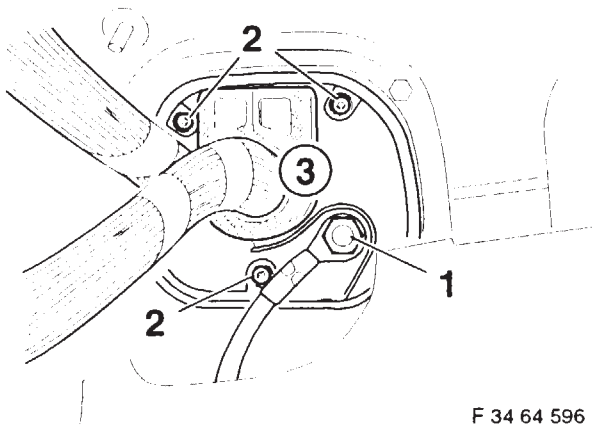

F 34 64 596

Halter von Motorhaubenverriegelung ausbauen.
Oberteil von Stromverteiler abbauen.
Sechskantschraube (1) entfernen.
Torxschrauben (2) entfernen und Kabeldurchführung mit Kabelbaum in den Stromverteiler drücken.
Sirenenkabelbaum durch den Stromverteiler in den Fahrzeuginnenraum verlegen.
Abzweig **A24** für Motorraumkontaktschalter durch den Stromverteiler in den Motorraum verlegen.

Hinweis
Ggf. die Kabelbinder des Fahrzeugkabelbaumes lösen.

Einbauhinweis
Darauf achten, daß sämtliche Dichtungen am Stromverteiler richtig abdichten, ggf. undichte Stellen mit Silicon abdichten.

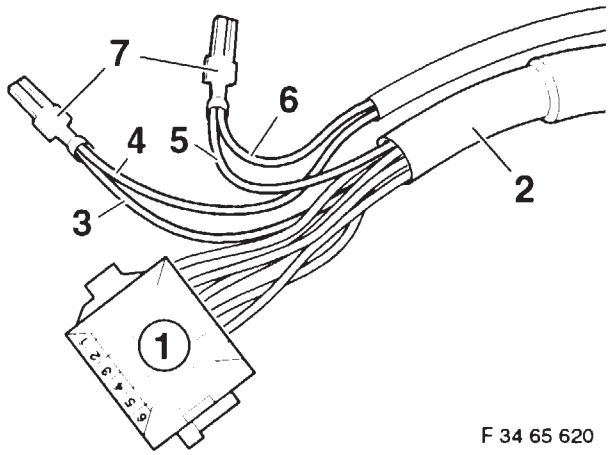

F 34 65 620

Notschloß an geeigneter Stelle (zB. Handschuhfach) einbauen, und Anschlußkabel zum Anschlußstecker (1) des Sirenenkabelbaumes (2) im Fußraum links verlegen.
Kabelenden des Sirenenkabelbaumes (2) abisolieren. Anschlußkabel (3) Kabelfarbe rot vom Sirenenkabelbaum (2) mit Anschlußkabel (4) Kabelfarbe rot vom Notschloßkabelbaum verbinden und Steckkontakt (7) aufcrimpen.
Anschlußkabel (5) Kabelfarbe rot/schwarz vom Sirenenkabelbaum (2) mit Anschlußkabel (6) Kabelfarbe rot/schwarz vom Notschloßkabelbaum verbinden und Steckkontakt (7) aufcrimpen.

source: www.ow.no

Auf verbleibenden Kabelenden vom Sirenenkabelbaum (2) jeweils einen Steckkontakt (7) aufcrimpen.

Kontakte (7) wie folgt in den Stecker (1) einstecken:

Steckplatz	**1** =	Kabelfarbe	**braun**
Steckplatz	**2** =	nicht belegt	
Steckplatz	**3** =	Kabelfarbe	**weiß/schwarz**
Steckplatz	**4** =	Kabelfarbe	**violett/grau**
Steckplatz	**5** =	Kabelfarbe	**rot/schwarz**
Steckplatz	**6** =	Kabelfarbe	**rot**

Hinweis
Kunden auf Einbauort vom Notschloß hinweisen

5. Ultraschallsensoren einbauen

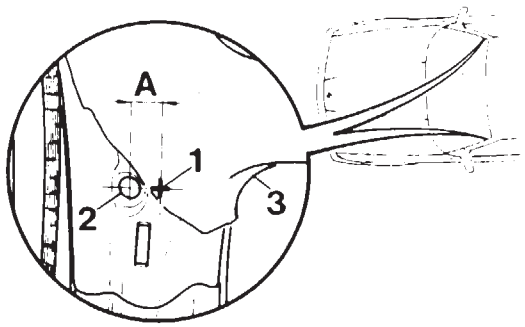

F 34 62 031

Rechte und linke A-Säule
Bohrstelle (1) auf Höhe des Mitte der Bohrung (2) im Abstand A = 15 mm auf der Himmelbespannung (3) anzeichnen.

Achtung
Bohrungsdurchmesser 3 mm

Angezeichnete Bohrstelle (1) durchbohren und unterhalb der Himmelbespannung grundieren.

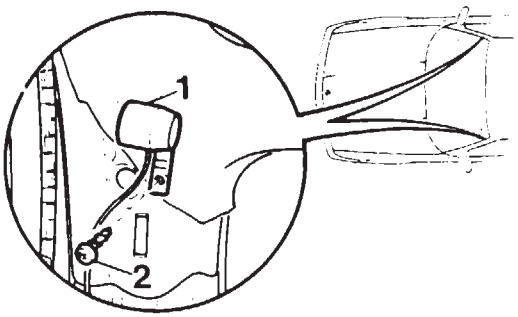

F 34 62 032

Achtung
Die Kabelenden der Ultraschallsensoren sind farblich gekennzeichnet.
Rot Kennzeichnung = A-Säule Fahrerseite
Weiße Kennzeichnung = A-Säule Beifahrerseite
Ultraschallsensor (1) mit der Kreuzschlitzschraube (2) an der entsprechenden A-Säule festschrauben.
Die Kabel der Ultraschallsensoren (1) bis in den linken Fußraum verlegen.

Einbauhinweis
Anschlußleitung des Ultraschallsensors auf der rechten Seite unter dem Fahrzeughimmel auf die linke Seite verlegen und über die linke A-Säule in den Fußraum verlegen.

6. LED einbauen

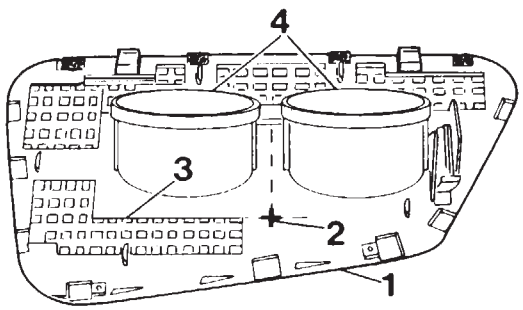

F 34 62 033

Auf der Rückseite des Lüftungsgrills-Mitte (1) die Bohrstelle (2) wie folgt anzeichnen.
Verlängerung der Kante (3) auf dem Lüftungsgrill-Mitte (1) anzeichnen.
Mittellinie zwischen den Luftführungen (4) ausmessen und auf dem Lüftungsgrill-Mitte (1) anzeichnen.

Achtung
Bohrungsdurchmesser 8 mm

Bohrstelle (2) durchbohren.

source: www.ow.no

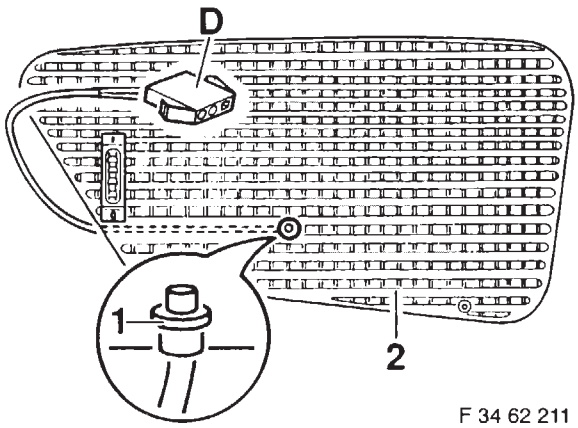

F 34 62 211

LED (1) von oben in den Lüftungsgrill-Mitte (2) einstecken.

Achtung
Auf festen Sitz der LED achten.
LED-Kabel bis in den linken Fußraum verlegen und den Lüftungsgrill-Mitte (2) einbauen.
Kabel farbgleich, wie im Gegenstecker am Alarmanlagenkabelbaum in das Gehäuse (D) einstecken.

7. Motorraumkontaktschalter einbauen

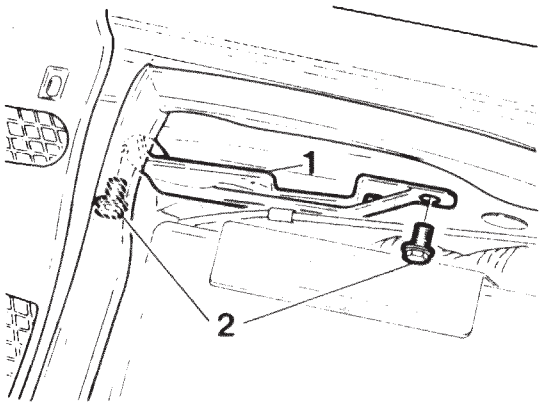

F 34 62 027

Lage des Schließbügels (1) zur Karosserie kennzeichnen.
Sechskantschrauben (2) herausdrehen und den Schließbügel (1) abbauen.

Hinweis
Ist auf der linken Fahrzeugseite ein Motorhaubenkontaktschalter verbaut, so wird der Motorhaubenkontaktschalter auf der rechten Fahrzeugseite sinngemäß eingebaut.

Achtung
Der Abzweig A24 Kabelfarbe braun/schwarz darf, nicht am vorhandenen Motorhaubenkontaktschalter angeschlossen werden.

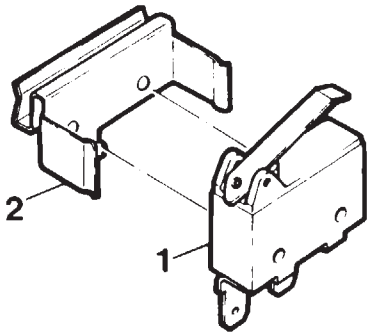

F Z1 61 062

Kontaktschalter (1) auf den Halter (2) aufstecken.

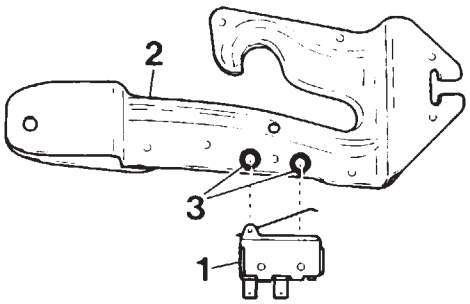

F 34 62 028

Kontaktschalter mit Halter (1) so auf den Schließbügel (2) aufstecken, daß der Kontaktschalter mit Halter (1) in den Bohrungen (3) einrastet.

source: www.ow.no

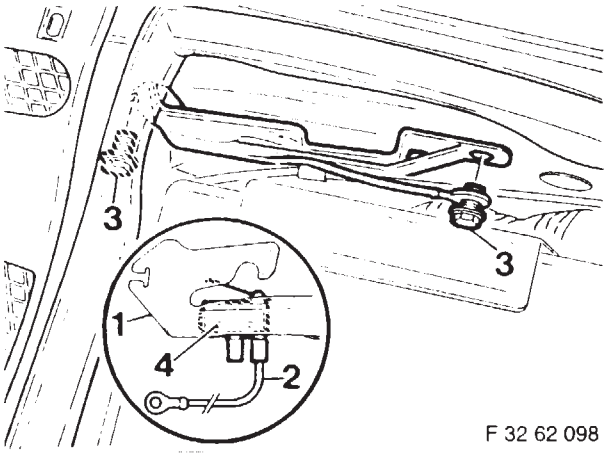

F 32 62 098

Achtung
Bei der Montage des Schließbügels (1) sicherstellen, daß der Masseanschluß (2) an Masse liegt.

Schließbügel (1) lt. Kennzeichnung einbauen und dabei den Masseanschluß (2) mit einer der beiden Sechskantschrauben (3) befestigen und auf den Motorraumkontaktschalter (4) aufstecken.

8. Alarmanlagenkabelbaum anschließen

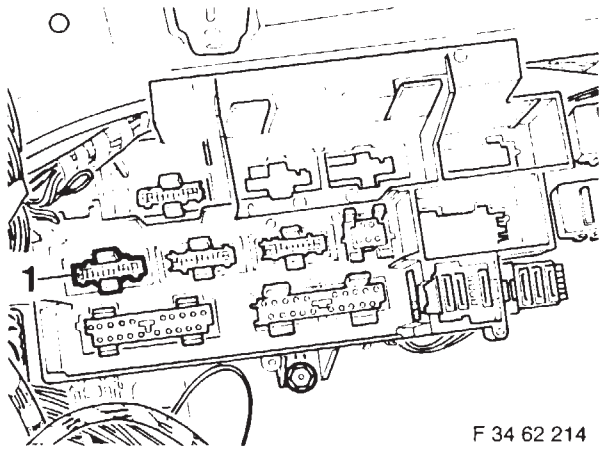

F 34 62 214

Gelben, 26poligen Stecker X255 (1) aus dem Steuergeräteträger im Sitzkasten hinten links ausklipsen.

A1 Abzweig Türkontaktschalter, Fahrerseite, Kabelfarbe braun/grau an Kabel Steckplatz-Nr. 15, Kabelfarbe braun/grau mit gelben Punkten anschließen.

A17 Abzweig Zentralverriegelung (zentralsichern) Kabelfarbe gelb/blau, an Kabel Steckplatz-Nr. 7 Kabelfarbe weiß/rot mit gelben Punkten anschließen.

Hinweis
Ist der Steckplatz-Nr. 7 belegt, wird der Abzweig A17 mit beigelegtem Parallelverbinder angeschlossen.

A18 Abzweig Zentralverriegelung (öffnen), Kabelfarbe grün/blau, an Kabel Steckplatz-Nr. 16, Kabelfarbe blau/rot mit gelben Punkten anschließen.

Hinweis
Ist der Steckplatz-Nr. 16 belegt, dann wird der Abzweig A18 mit beigelegten Parallelverbinder angeschlossen.

A23 Abzweig Türkontaktschalter hinten, Kabelfarbe braun/violett mit an Kabel Steckplatz-Nr. 3, Kabelfarbe braun/violett mit gelben Punkten anschließen.

B4 Abzweig Türkontaktschalter, Beifahrerseite, Kabelfarbe braun/blau, an Kabel Steckplatz-Nr. 1, Kabelfarbe braun/blau mit gelben Punkten anschließen.

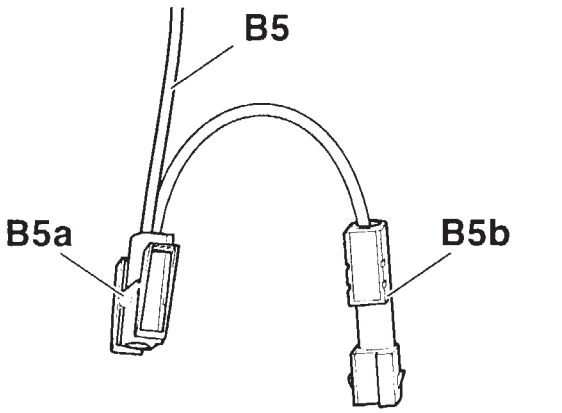

F 34 65 621

B5 Abzweig Zentralverriegelung (Synchronisierung Öffnen), Kabelfarbe weiß/grün. Anschlußkabel von Steckplatz-Nr. 17 Kabelfarbe weiß/grün mit gelben Punkten durchtrennen. Abzweig B5a an das Kabelende, das zum Fahrzeugkabelbaum führt, anschließen.
Abzweig B5b an das Kabelende, das zum Grundmodul führt, anschließen.

Achtung
Einbaurichtung muß unbedingt eingehalten werden.

B6 Abzweig Zentralverriegelung (Syncronisierung Schließen Ende), Kabelfarbe schwarz/weiß an Kabel Steckplatz-Nr. 24 Kabelfarbe blau/braun mit gelben Punkten anschließen.

source: www.ow.no

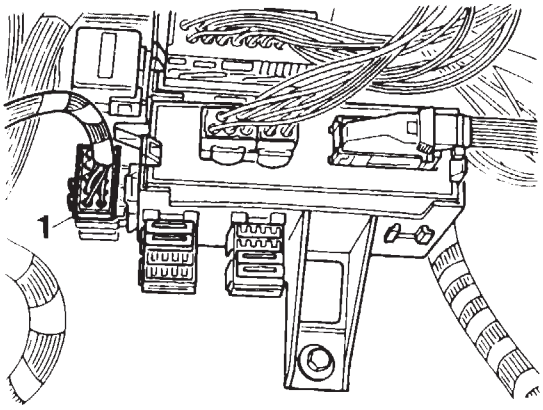

F 34 62 216

A5 Abzweig Klemme R, Kabelfarbe violett/weiß an Kabel im schwarzen, 8poligen Stecker (1) X322, am Steuergeräteträger hinten, Steckplatz-Nr. 2, Kabelfarbe violett/weiß anschließen.

A15 Abzweig Klemme 30, Kabelfarbe rot an Kabel im schwarzen 8poligen Stecker (1) X322, am Steuergeräteträger hinten, Steckplatz-Nr. 4, Kabelfarbe rot/weiß anschließen.

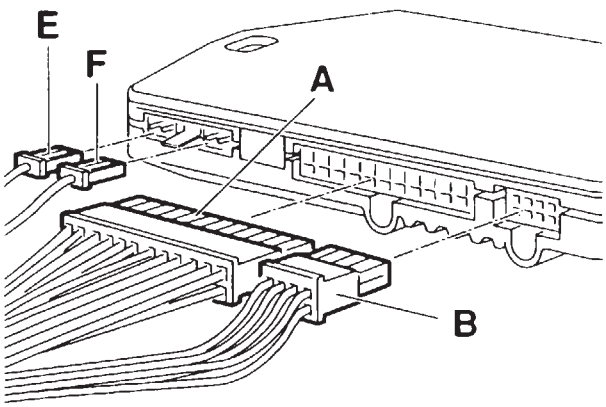

F 34 62 222

Stecker (A, B, E und F) in die Alarmzentrale einstecken.

Achtung
Stecker E mit roter Kennzeichnung rechts außen einstecken.
Stecker F mit weißer Kennzeichnung rechts innen einstecken.

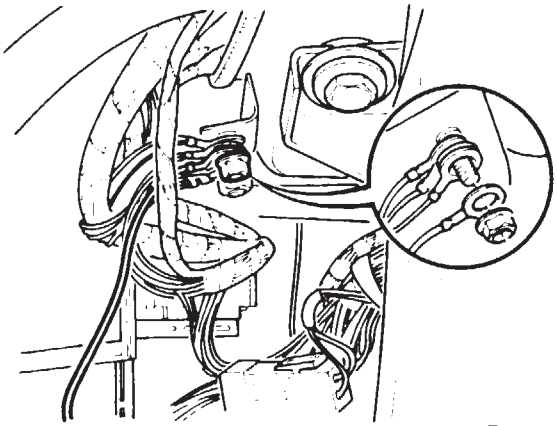

F 34 62 218

A6 Abzweig Masse, Kabelfarbe braun an Massestützpunkt (1) im Bereich der Lenksäule links anschließen.

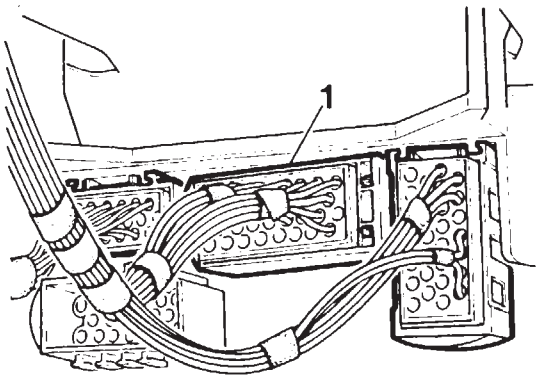

F 34 62 044

A16 Abzweig Warnblinkanlage, Kabelfarbe blau/rot an das Kabel des weißen, 30poligen Steckers X15 (1), Steckplatz 15, Kabelfarbe braun/blau anschließen.

A14 Abzweig Startunterbrechung Kabelfarbe schwarz/violett an Kabel des 30poligen Steckers X15 (1), Steckplatz-Nr. 25 Kabelfarbe schwarz/violett anschließen.

Stecker G und H der Ultraschallsensoren auf die Gegenstecker am Alarmanlagenkabelbaum farbgleich aufstecken.

Schwarzen 6poligen Stecker des Sirenenkabelbaumes auf Gegenstecker C des Alarmanlagenkabelbaumes im Bereich Fußraum unten links farbgleich aufstecken.

Weißen 3poligen Stecker des LED-Kabelbaumes auf Gegenstecker D des Alarmanlagenkabelbaumes im Bereich Fußraum unten links farbgleich aufstecken.

source: www.ow.no

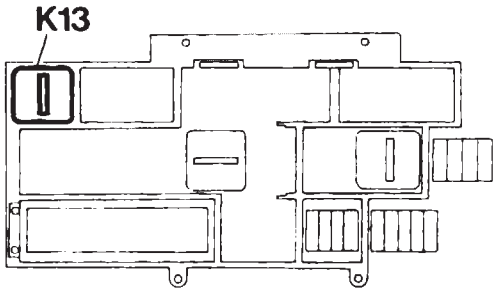

F 34 62 056

A20 Abzweig Klemme 61, Kabelfarbe blau/weiß an Heckscheibenrelais K13 Steckplatz-Nr. 4 im Relaisträger Kabelfarbe blau/weiß anschließen.

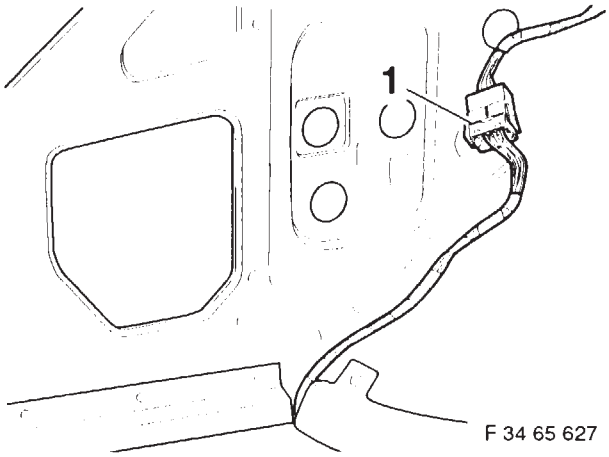

F 34 65 627

A22 Abzweig Gepäckraumschalter, Kabelfarbe rot/weiß an das Kabel des schwarzen 8poligen Steckers X298 (1), Steckplatz 4, Kabelfarbe weiß/braun mit gelben Punkten anschließen.

A24 Kontakt an Abzweig Motorraumkontaktschalter Kabelfarbe braun/schwarz ancrimpen, Gehäuse aufstecken und auf den Motorraumkontaktschalter aufstecken.

9. Alarmzentrale einbauen

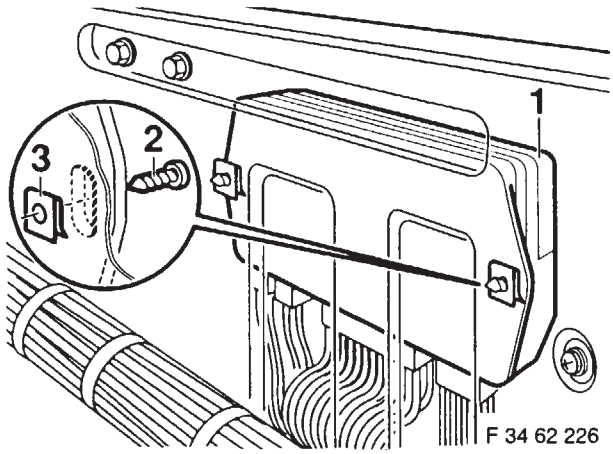

F 34 62 226

Alarmzentrale (1) in den hinteren linken Sitzkasten einsetzen, anhalten, ausrichten, Bohrstellen für die Schrauben (2) anzeichnen und ankörnen.

Achtung
Bohrungsdurchmesser 3 mm.
Angezeichnete Bohrstellen durchbohren und Alarmzentrale (1) mit Schrauben (2) und Blechmuttern (3) festschrauben.

Batterie anklemmen.
Diebstahlwarnanlage nach Kundenwünschen und Gesetzesanforderungen programmieren (siehe Programmierhandbuch beiliegend in Progammiereinheit für Digitale Diebstahlwarnanlage).

Achtung
Bei Fahrzeugen mit elektrischen Fensterhebern und/oder elektrischem Schiebedach erfolgt das automatische Schließen derselben, beim Einschalten der Diebstahlwarnanlage, nur bei eingeschalteter Ultraschallüberwachung.

source: www.ow.no

Zubehör – Einbauanleitung

Zusatzblatt zur Einbauanleitung "Digitale Diebstahlwarnanlage"
Nur Schweiz

BMW 3er-Reihe E36 **Best.-Nr. 01 20 9 787 270**
BMW 5er-Reihe E34 **Best.-Nr. 01 20 9 787 300**
BMW 7er-Reihe E32 **Best.-Nr. 01 20 9 787 310**

Einbauzeit ca. 3 Stunden, die je nach Zustand und Ausstattung des Fahrzeuges abweichen kann.

E36

zu 2.) Einbauübersicht der Bauteile

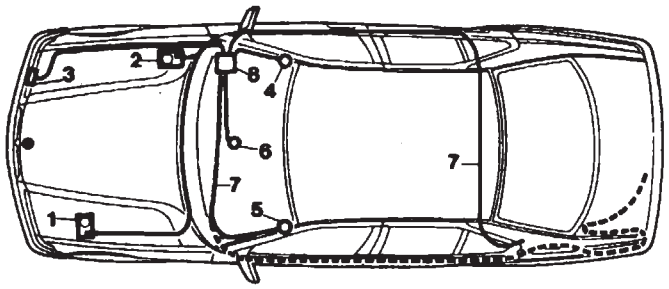

F 36 62 158

Legende

1. Sirene (Fahrzeuge mit Batterie im Motorraum)
2. Sirene (Fahrzeuge mit Batterie im Gepäckraum)
3. Motorraumkontaktschalter im Bereich der rechten Leuchteinheit
4. Ultraschallsensor rechts oben an der A-Säule
5. Ultraschallsensor links oben an der A-Säule
6. LED im Ablagefach der Mittelkonsole
7. Alarmanlagenkabelbaum
8. Alarmzentrale im Bereich des Handschuhfaches

zu 3.) Sirene einbauen

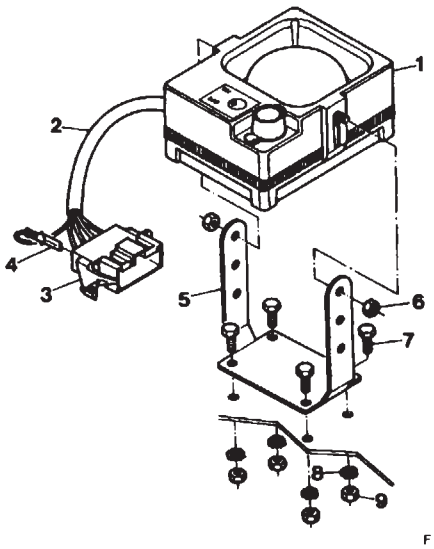

F 36 62 077

Legende

1. Sirene
2. Sirenenkabel
3. Steckergehäuse
4. Kontakt
5. Halter
6. Sechskantmutter (selbstsichernd)
7. Sechskantschraube
8. Federscheibe
9. Sechskantmutter

Einbauhinweis
Beim Einbau der Sirene nachfolgende Punkte beachten:
- Die Sirene kann stehend oder liegend verbaut werden.
- Das Sirenenschloß muß frei zugänglich sein.
- Bei Abweichung von den vorgeschlagenen Einbauorten der Sirene, den Einbauort so wählen, daß die Motorkühlung und die Schließung der Motorraumklappe nicht beeinträchtigt werden.

Halter (5) mit aufgesteckter Sirene (1) als Schablone verwenden und die Umrisse auf das Karosserieblech am Einbauort übertagen. Mittelpunkt der Bohrungen anzeichnen und ankörnen.

Achtung
Bohrungsdurchmesser 6,5 mm. Angekörnte Bohrstellen durchbohren, entgraten und die Bohrungsränder grundieren.
Sirene (1) einbauen und Sirenenkabel (2) in den Beifahrerfußraum verlegen.
Kontakte (4) an das Sirenenkabel (2) ankrimpen. Kontakte entsprechend den Kabelfarben des Gegensteckergehäuses (C) am Alarmanlagenkabelbaum in das Steckergehäuse (3) einstecken und beide Steckergehäuse zusammenstecken.

source: www.ow.no

zu 3.) Anschlußübersicht des Alarmanlagenkabelbaumes

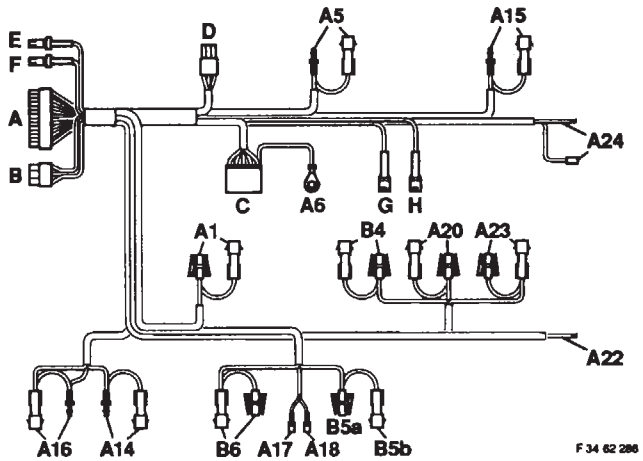

Anschluß C1 entfällt (in Bild links)

zu Seite 6
Position B6: Steckplatz Nr.1 geändert in Steckplatz Nr.2
Position C1: entfällt mit Text.

zu 4.) Sirene einbauen

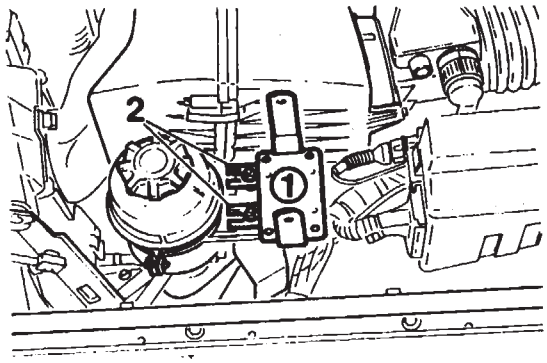

F 34 62 014

Modelle ohne Tempomat
Halter (1) mit Sechskantmuttern (2) am Halter des Ausgleichsbehälters der Servolenkung befestigen.

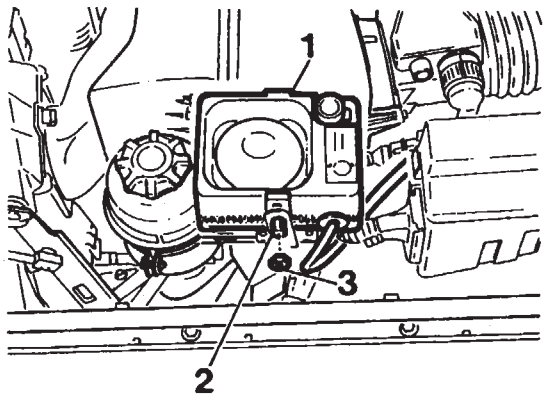

F 34 62 209

Sirene (1) lt. Zeichnung in den Halter (2) einsetzen, Sechskantmuttern (3) aufsetzen, Sirene (1) ausrichten und befestigen.

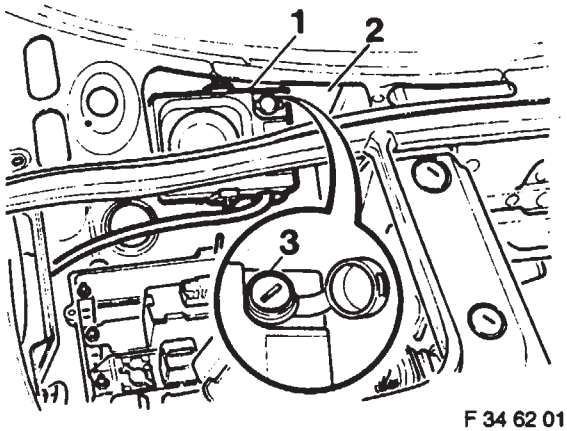

F 34 62 018

Modelle mit Tempomat
Sirene mit Halter (1) in den Luftsammelkasten (2) einsetzen. Sirene mit Halter (1) so ausrichten, daß das Schloß (3) in Richtung Motor zeigt und von oben frei zugänglich ist. Umrisse der Sirene mit Halter auf der Karosserie anzeichnen.

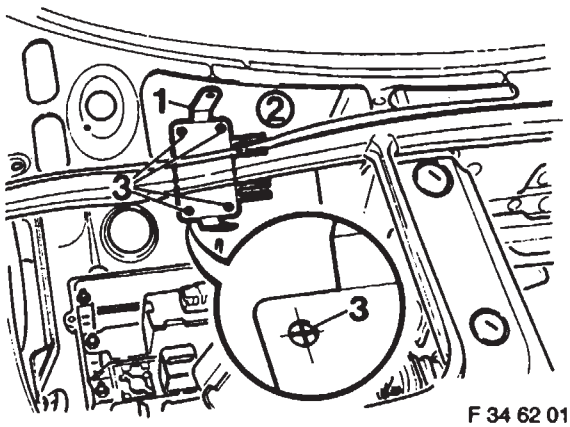

F 34 62 019

Sirene mit Halter entnehmen und trennen.
Halter (1) entsprechend den angezeichneten Umrissen in den Luftsammelkasten (2) einsetzen.
Mittelpunkt der Bohrungen (3) auf der Karosserie anzeichnen und ankörnen.
Achtung
Bohrungsdurchmesser 4,8 mm
Angezeichnete Bohrstellen durchbohren.
Bohrungsränder entgraten und grundieren.

source: www.ow.no

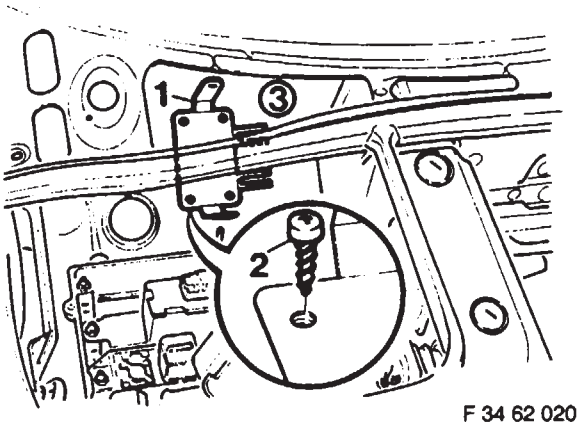

F 34 62 020

Halter (1) mit Kreuzschlitzschrauben (2) im Luftsammelkasten (3) festschrauben.

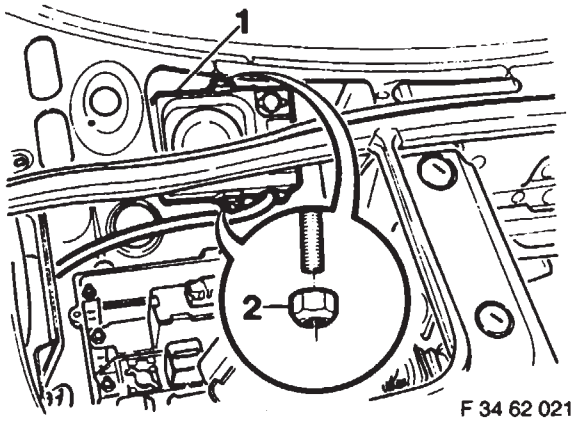

F 34 62 021

Sirene (1) in den Halter einsetzen, ausrichten und mit selbstsicherden Sechskantmuttern (2) festschrauben.

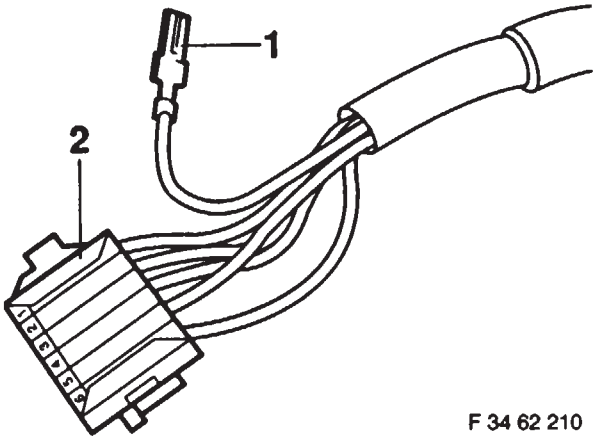

F 34 62 210

Sirenenkabel in den Fahrerfußraum verlegen.
Alle Modelle
Kabelenden des Sirenenkabels abisolieren und jeweils einen Kontakt (1) ankrimpen.
Kontakte (1) wie folgt in den Stecker (2) einstecken:

Steckplatz	**1**	=	Kabelfarbe	**braun**
Steckplatz	**2**	=	Kabelfarbe	**orange**
Steckplatz	**3**	=	Kabelfarbe	**weiß/schwarz**
Steckplatz	**4**	=	Kabelfarbe	**violett/grau**
Steckplatz	**5**	=	Kabelfarbe	**rot/schwarz**
Steckplatz	**6**	=	Kabelfarbe	**rot**

zu 8.) Alarmanlagenkabelbaum anschließen

zu Seite 11
(Textänderung)

B5 Abzweig Zentralverriegelung (Synchronisierung Öffnen), Kabelfarbe weiß/grün.
Anschlußkabel von Steckplatz-Nr. 3 Kabelfarbe weiß/schwarz mit gelben Punkten durchtrennen.
Abzweig B5a an das Kabelende,das zum Fahrzeugkabelbaum führt, anschließen.
Abzweig B5b an das Kabelende, das zum Grundmodul führt, anschließen.

B6 Abzweig Zentralverriegelung (Synchronisierung Schließen Ende), Kabelfarbe schwarz/weiß an Kabel Steckplatz-Nr. 2 Kabelfarbe blau/braun mit gelben Punkten anschließen.

E32

zu 3.) Anschlußübersicht des Alarmanlagenkabelbaumes

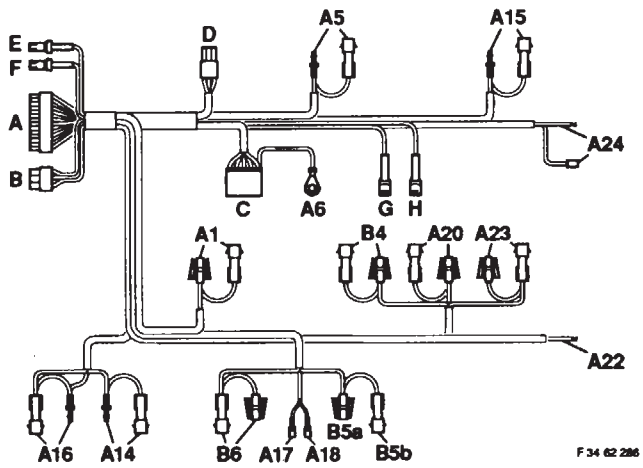

F 34 62 286

Anschluß C1 entfällt (in Bild links)

zu Seite 5
Position C1: entfällt mit Text.

source: www.ow.no

zu 4.) Sirene einbauen

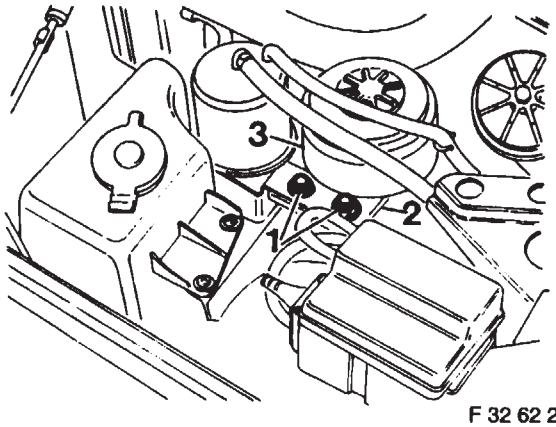

F 32 62 236

Modelle 730i (6 Zyl.), 735i
Die Sirene wird im Motorraum vorne links eingebaut.
Sechskantmuttern (1) vom Halter (2) des Ausgleichsbehälters (3) der Servolenkung lösen.

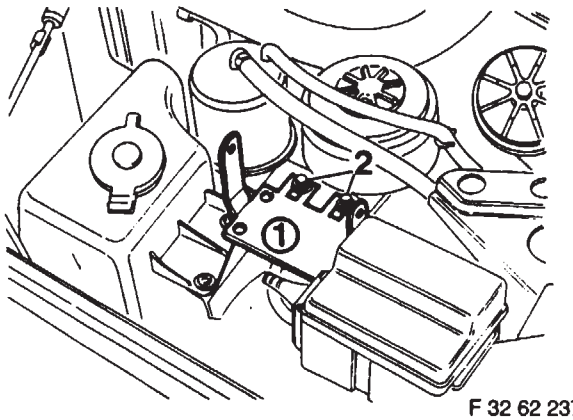

F 32 62 237

Halter (1) aus dem Einbaukit lt. Zeichnung einschieben, ausrichten und die Sechskantmuttern (2) festdrehen.

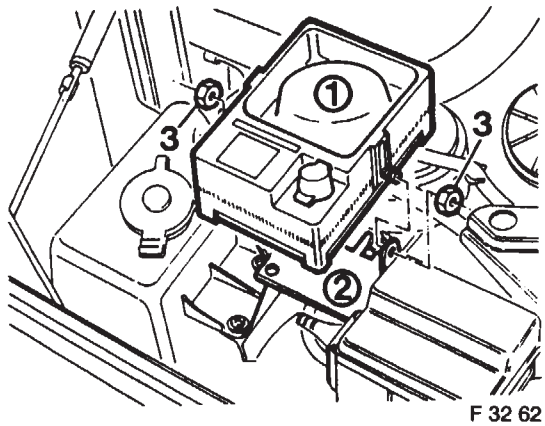

F 32 62 238

Sirene (1) lt. Zeichnung in den Halter (2) einsetzen, die Sechskantmuttern (3) aufsetzen und handfest anziehen. Sirene (1) ausrichten und die Sechskantmuttern (3) festdrehen.

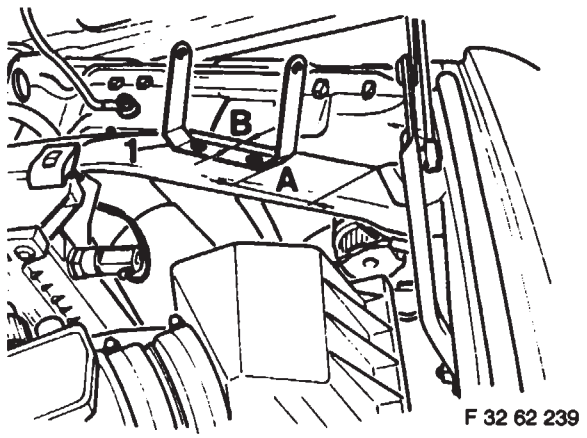

F 32 62 239

Modelle 730i (8Zyl.), 740i, 750i,
Die Sirene wird in die Frontschürze, im Bereich der rechten Leuchteinheit, eingebaut.

Hinweis
Die rechte Scheinwerferabdeckung wird nicht mehr benötigt.
Rechte Scheinwerferabdeckung ausbauen.

Halter (1) ggf. abändern und lt. Zeichnung auflegen
Maß A = 65 mm
Maß B = 5 mm
Bohrstellen (2) anzeichnen. Halter (1) abnehmen.
Angezeichnete Bohrstellen (2) ankörnen und mit Spiralbohrer ø 6 mm durchbohren.
Bohrungsränder entgraten und grundieren.

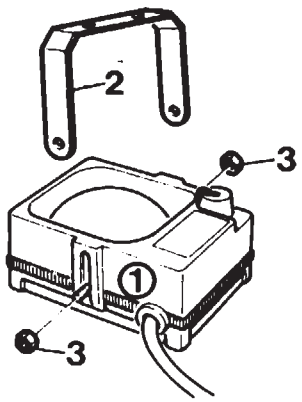

F 32 62 240

Halter (2) aus dem Einbaukit auf die Sirene (1) aufstecken. Sechskantmutter (3) aufsetzen.

source: www.ow.no

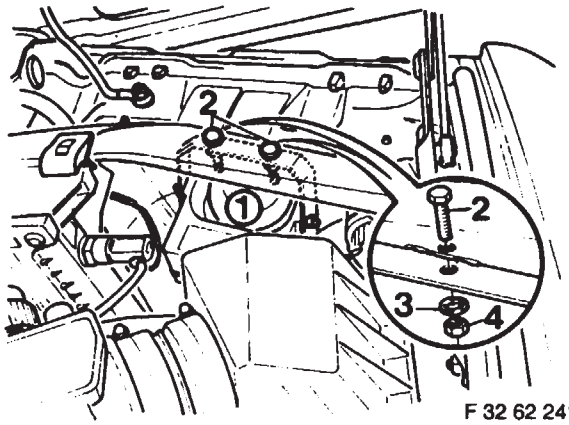

F 32 62 241

Halter mit Sirene (1) einsetzen und mit Sechskantschrauben (2), Unterlegscheiben (3) und Sechskantmuttern (4) befestigen.

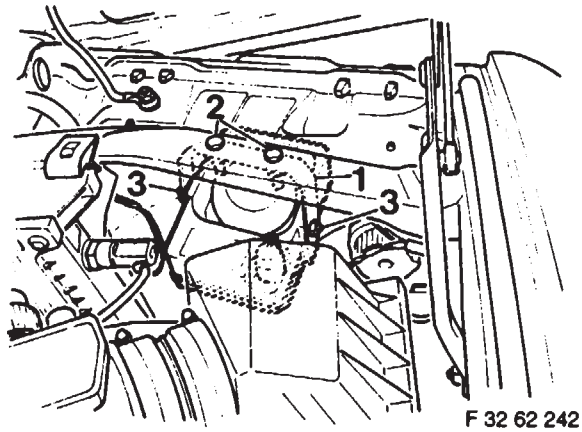

F 32 62 242

Halter mit Sirene (1) so ausrichten, daß das Schloß der Sirene in Richtung Motor zeigt und von oben frei zugänglich ist.
Halter mit Sirene (1) befestigen.

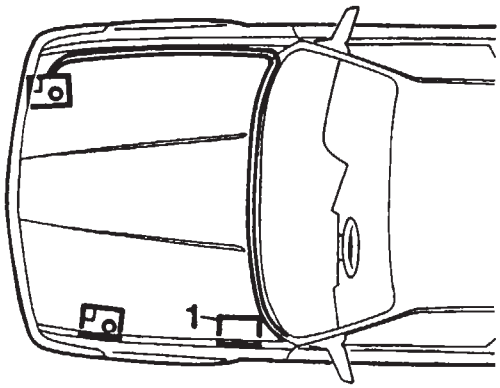

F 32 62 094

Alle Modelle
Sirenenkabel bis zum Sicherungskasten (1) verlegen.

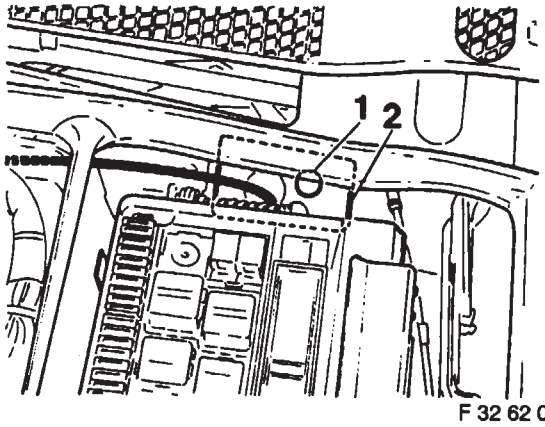

F 32 62 095

Aussparung (1) aus der Gummitülle (2) ausschneiden und das Sirenenkabel durch die Aussparung (1) in den Fahrgastraum einführen.

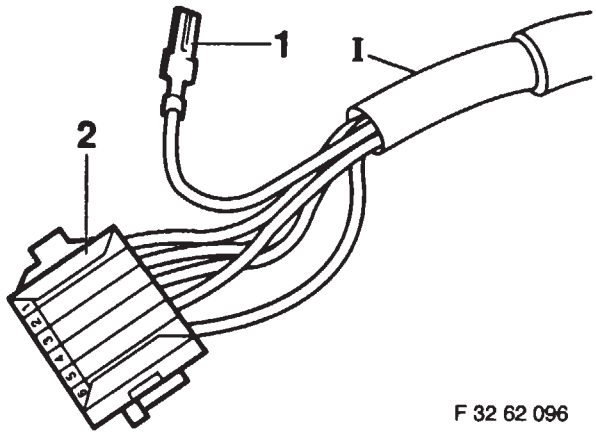

F 32 62 096

An den Kabelenden des Sirenenkabels (I) jeweils einen Kontakt (1) ankrimpen.

Kontakte (1) wie folgt in den Stecker (2) einstecken:

Steckplatz	**1** =	Kabelfarbe	**braun**
Steckplatz	**2** =	Kabelfarbe	**orange**
Steckplatz	**3** =	Kabelfarbe	**weiß/schwarz**
Steckplatz	**4** =	Kabelfarbe	**violett/grau**
Steckplatz	**5** =	Kabelfarbe	**rot/schwarz**
Steckplatz	**6** =	Kabelfarbe	**rot**

source: www.ow.no

Wichtige Information!

Verwenden Sie zu Ihrer eigenen Sicherheit ausschließlich Zubehörprodukte, die von BMW freigegeben sind.
Für von BMW nicht freigegebene Zubehörprodukte jedweder Art übernimmt BMW keine Haftung.

Weiteres BMW-Zubehör,
um aus einem BMW Ihren BMW zu machen,
hält Ihr BMW-Händler für Sie bereit.

Important information!

For your own safety please use only accessory products released by BMW.
BMW will not guarantee for products of any kind not released by BMW.

To turn a BMW
into your very own BMW your BMW dealer will provide you with a wide range of BMW accessories.

source: www.ow.no

Zubehör – Einbauanleitung

Zusatzblatt zur Einbauanleitung Digitale Diebstahlwarnanlage
BMW 3er-Reihe Best. Nr. 01 20 9 788 016
BMW 5er-Reihe Best. Nr. 01 20 9 787 300
BMW 7er-Reihe Best. Nr. 01 20 9 787 310
BMW 8er-Reihe Best. Nr. 01 20 9 788 011

Anschluß des Notschloßes, Ergänzung zu den Arbeitsschritten F34 65 620 (E34, E32, E31) und F36 62 202 (E36)

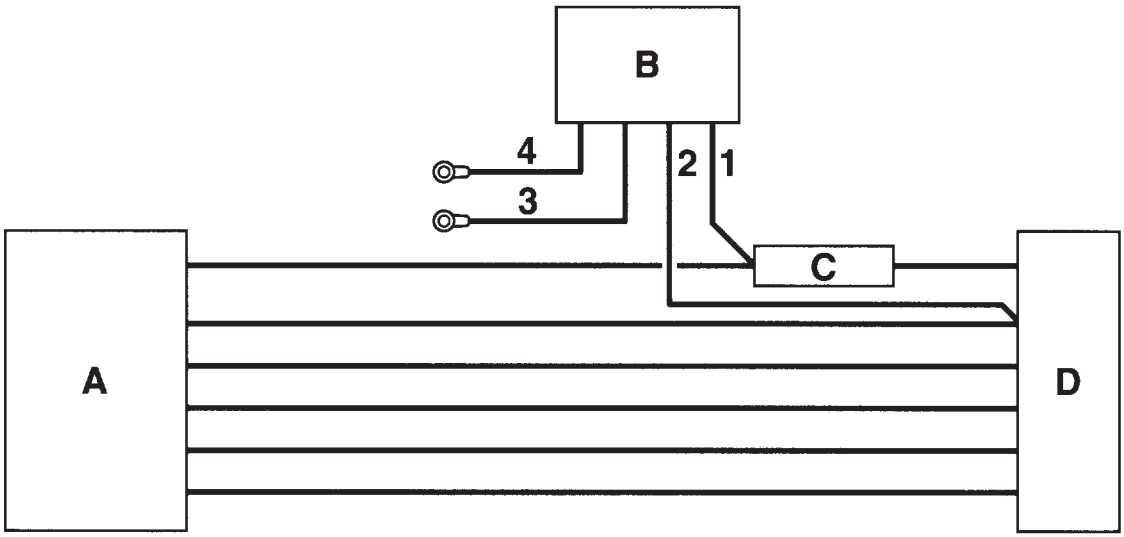

F 36 82 108

Position	Bezeichnung	Kabelfarbe	Anschlußort im Fahrzeug
A	Sirene	——	Einbau und Einbauort wie in den Einbauanleitungen beschrieben
B	Notschloß	——	Einbauort frei wählbar, vorzugsweise im Bereich des Handschuhfachs, bzw. im Beifahrerfußraum.
C	Sicherung	——	Am Sirenenkabelbaum an roter Leitung kurz vor dem 6-poligen Stecker, im Bereich des Handschuhfachs
D	6-poliger Stecker	——	An Gegenstecker des DWA-Kabelbaumes, im Bereich des Handschuhfachs.
1	Klemme 30	schwarz / 1	Mit der roten Leitung des Sirenenkabelbaumes verbinden und an der Sicherung C anschließen.
2	Klemme 31	schwarz / 2	Mit der rot/schwarzen Leitung des Sirenenkabelbaumes verbinden und in 6 poligen Stecker , Kammer 5 einstecken.
3	Masse	schwarz / 3	Geeigneter Massestützpunkt im Bereich des rechten Fußraumes
4	Masse	schwarz / 4	Geeigneter Massestützpunkt im Bereich des rechten Fußraumes Hinweis: Masseanschluß 3 und 4 sollten nach Möglichkeit an zwei verschiedenen Stützpunkten angeschlossen werden.

Achtung:
Die Sicherung und die Kabelschuhe für die Masseanschlüsse 3 und 4 sind im Lieferumfang enthalten.
Sicherung und Kabelschuhe müssen unbedingt angebracht werden.

Best.-Nr. 01 20 9 788 093 X/93 Printed in Germany
source: www.ow.no

Wichtige Information!

Verwenden Sie zu Ihrer eigenen Sicherheit ausschließlich Zubehörprodukte, die von BMW freigegeben sind.
Für von BMW nicht freigegebene Zubehörprodukte jedweder Art übernimmt BMW keine Haftung.

Weiteres BMW-Zubehör,
um aus einem BMW Ihren BMW zu machen,
hält Ihr BMW-Händler für Sie bereit.

Important information!

For your own safety please use only accessory products released by BMW.
BMW will not guarantee for products of any kind not released by BMW.

To turn a BMW
into your very own BMW your BMW dealer
will provide you with a wide range of BMW
accessories.

source: www.ow.no