Teile und Zubehör - Einbauanleitung

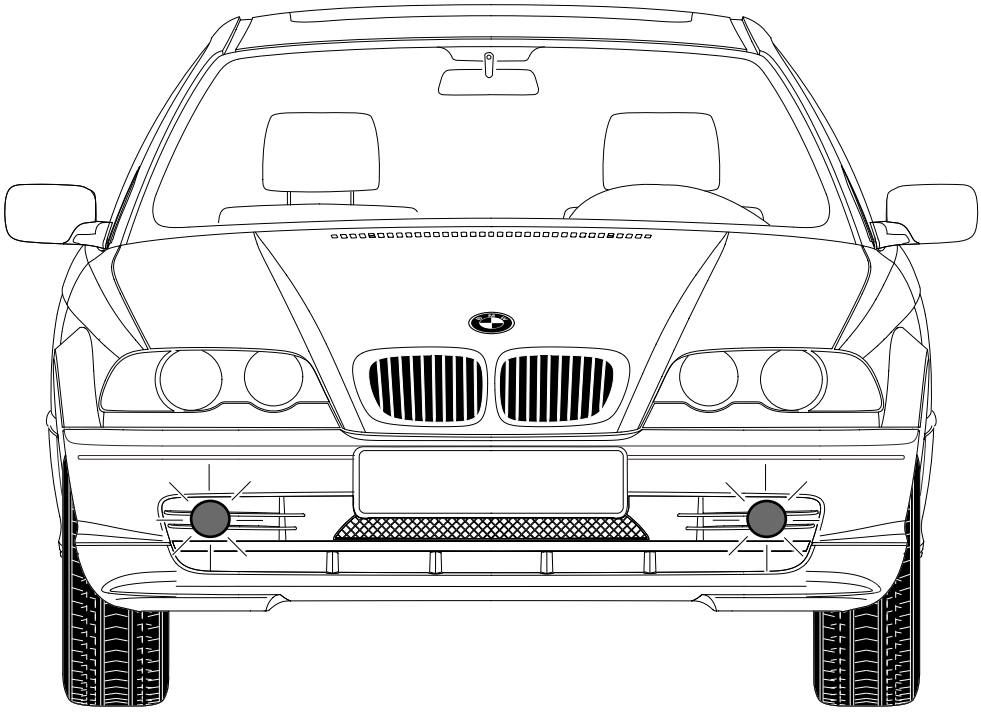

F 46 0211 EVA

Nebelscheinwerfer

BMW 3er Coupé (E46/2)

BMW Parts and Accessories – Installation Instruction
Front fog lights
BMW 3 Series Coupé (E46/2)

Instructions de montage des pièces et des accessoires BMW
Phares antibrouillard
BMW Série 3 coupé (E46/2)

BMW Onderdelen en accessoires – Montagehandleiding
Mistlampen
BMW 3-serie coupé (E46/2)

BMW Delar och tillbehör – Monteringsanvisning
Dimljus
BMW 3-serie coupé (E46/2)

Ricambi e accessori BMW – Istruzioni di montaggio
Fari fendinebbia
per BMW Serie 3 Coupé (E46/2)

BMW piezas y accesorios – instrucciones de montaje
Faros antiniebla
BMW Serie 3 Coupé (E46/2)

Peças e Acessórios BMW – Instruções de Montagem
Faróis de nevoeiro
Modelos BMW, Série 3, Coupé (E46/2)

Best.-Nr. 01 29 0 008 042 XI/99 Printed in Germany

source: www.ow.no

	Inhalt	Seite
1.	Wichtige Hinweise	1-1
11	Teileübersicht	1-2
2.	Nachrüstung Nebelscheinwerfer	2-1
21	Vorarbeiten am Fahrzeug	2-1
2.2	Anschlußübersicht Zusatzkabelbaum	2-2
2.3	Verlegung des Zusatzkabelbaumes	2-19
2.4	Einbau der Nebelscheinwerfer am Stoßfänger	2-29
2.5	Abschließende Tätigkeiten	2-30
3.	Schaltplan	3-1

	Contents	Page
1.	Important Notes	1-3
11	Parts overview	1-4
2.	Retrofit of front fog lights	2-3
21	Preparatory work on the vehicle	2-3
2.2	Connection overview of supplementary wiring harness	2-4
2.3	Installation of the supplementary wiring harness	2-20
2.4	Installation of the front fog lights on the bumper	2-31
2.5	Finalising operations	2-32
3.	Circuit diagram	3-2

	Sommaire	Page
1.	Recommandations importantes	1-5
11	Vue d'ensemble des pièces	1-6
2.	Kit de deuxième monte "Phares antibrouillard	2-5
21	Travaux préliminaires sur la voiture	2-5
2.2	Schéma des connexions du faisceau de câbles complémentaire	2-6
2.3	Pose du faisceau de câbles complémentaire	2-21
2.4	Montage des phares antibrouillard sur le bouclier	2-33
2.5	Finitions	2-34
3.	Schéma de câblage	3-3

	Inhoud	Bladzijde
1.	Belangrijke aanwijzingen	1-7
11	Overzicht van de onderdelen	1-8
2.	Naderhand inbouwen van mistlampen	2-7
21	Vooraf aan de auto uit te voeren werkzaamheden	2-7
2.2	Aansluitingsoverzicht extra kabelbundel	2-8
2.3	Montage van de extra kabelbundel	2-22
2.4	Inbouwen van de mistlampen in de bumper	2-35
2.5	Werkzaamheden ter beëindiging	2-36
3.	Schakelschema	3-4

source: www.ow.no

	Innehållsförteckning	Sidan
1.	Viktiga anvisningar	1-9
11	Delöversikt	1-10
2.	Eftermontering dimljus	2-9
21	Förarbeten på bilen	2-9
2.2	Anslutningsöversikt tilläggskabelstam	2-10
2.3	Dragning av tilläggskabelstammen	2-23
2.4	Montering av dimljusen på stötfångaren	2-37
2.5	Avslutande arbeten	2-38
3.	Kopplingsschema	3-5

	Indice	Pagina
1.	Avvertenze importanti	1-11
11	Kit di montaggio	1-12
2.	Postmontaggio fari fendinebbia	2-11
21	Lavori preliminari sulla vettura	2-11
2.2	Panoramica allacciamenti pettine del cavo supplementare	2-12
2.3	Posa del pettine del cavo supplementare	2-24
2.4	Montaggio dei fari fendinebbia sul paraurti	2-39
2.5	Operazioni conclusive	2-40
3.	Schema elettrico	3-6

	Contenido	Página
1.	Indicaciones importantes	1-13
11	Visión de conjunto de las piezas	1-14
2.	Reequipamiento de faros antiniebla	2-13
21	Trabajos previos en el vehículo	2-13
2.2	Visión de conjunto de las conexiones del arnés de cables adicional	2-14
2.3	Colocación del arnés de cables adicional	2-25
2.4	Montaje de los faros antiniebla en el parachoques	2-41
2.5	Trabajos finales	2-42
3.	Plano general de conexiones eléctricas	3-7

	Índice	Página
1.	Informações importantes	1-15
11	Descrição das peças	1-16
2.	Montagem posterior dos faróis de nevoeiro	2-15
21	Trabalhos de preparação necessários no veículo	2-15
2.2	Descrição da ligação da cablagem adicional	2-16
2.3	Assentamento da cablagem adicional	2-26
2.4	Montagem dos faróis de nevoeiro no pára-choques	2-43
2.5	Operações finais	2-44
3.	Esquema de circuitos	3-8

source: www.ow.no

1 Wichtige Hinweise

(Nur zum Gebrauch in der BMW HO bestimmt)
Einbauzeit für Nebelscheinwerfer ca. 2 Stunden.
Die Einbauzeit kann je nach Zustand und Ausstattung des Fahrzeuges abweichen.

Zielgruppe

Zielgruppe dieser Einbauanleitung ist an BMW-Personenwagen ausgebildetes Fachpersonal.

Aufgaben
Alle Wartungs-, Reparatur-, Einbau- und Nachstellarbeiten an Personenkraftwagen eigenverantwortlich ausführen.
Alle Arbeiten sind mit Hilfe von gültigen BMW
-Reparaturanleitungen, -Schaltplänen,
-Wartungshandbüchern, Arbeitsanleitungen,
-Diagnosehandbüchern
in rationeller Reihenfolge mit den vorgeschriebenen Werkzeugen (Sonderwerkzeugen) und unter Berücksichtigung der geltenden Gesundheits- und Sicherheitsvorschriften durchzuführen.

Montagehinweise

Falls angegebene Pins oder Kammern belegt sind, müssen Brücken, Doppelcrimpungen oder Parallelanschläge durchgeführt werden. Halten Sie sich zur Vermeidung von Störungen genau an die vorgesehenen Verlegungswege im Fahrzeug!

Arbeiten Sie auf keinen Fall mit sog. ''Scotchlock-Schnellverbindern", da diese Störungen in der Bordelektrik auslösen können!

Der Einbau ist am Linkslenker-Modell dargestellt. Beim Rechtslenker-Modell muß der Einbau unter Umständen spiegelbildlich durchgeführt werden.

 Anziehdrehmomente für Schraubverbindungen sind zu beachten. Die geforderten Anziehdrehmomente entnehmen Sie bitte aus dem Teileinformationssystem (TIS).◄

 Achten Sie darauf, daß die Kabel bei der Verlegung im Fahrzeug nicht geknickt oder beschädigt werden, da sonst ebenfalls Störungen entstehen, die später nur durch umfangreiche Nacharbeiten lokalisiert werden können. Die dabei entstehenden Kosten werden von BMW nicht vergütet.◄

Erforderliches Werkzeug und Hilfsmittel

- Schlitzschraubendreher
- Kreuzschlitzschraubendreher
- Steckschlüsseleinsatz SW 8 mm und SW 10 mm
- 1/4 Zoll Umschaltknarre
- Gabelschlüssel SW 10 mm und SW 13 mm
- Kombizange
- Seitenschneider
- Universalmesser

source: www.ow.no

11 Teileübersicht

Position	Bezeichnung	Menge
a	Zusatzkabelbaum	1
b	Nebelscheinwerfer rechts	1
c	Nebelscheinwerfer links	1
d	Abdeckung rechts	1
e	Abdeckung links	1
f	Ziergitter rechts	1
g	Ziergitter links	1
h	Halter rechts	1
i	Halter links	1
j	Bedienteil	1
k	Relais Nebelscheinwerfer	1
l	Schmelzeinsatz	1
m	Blechmutter	4
n	Linsenblechschraube	4
o	Kabelband	9
p	Schneidklemmverbinder	2
q	Einbauanleitung	1
r	Kabelhalter	3

Source: www.ow.no

1 Important Notes

(Only for use in the BMW trading organisation)
Installation time for front fog lights approx. 2 hours
The installation time can vary according to the condition and fittings of the vehicle.

Target Group

Target group for these installation instructions is the technical personnel who have undergone training on BMW passenger cars.

Tasks
Carry out all maintenance, repair, installation and resetting work on passenger cars on own authority.
All operations should be carried out with the aid of the current BMW
- repair instructions, circuit diagrams
- maintenance manuals, work instructions
- diagnosis manuals

in a logical sequence using the prescribed tools (special tools) whilst observing the applicable health and safety regulations.

Assembly notes

If specified pins or clamps are already assigned, bridges, double crimpings or parallel connections will have to be made. Keep precisely to the prescribed cable installation routings in the vehicle to avoid the occurrence of faults.

On no account work with so-called ”Scotchlock quick connectors” as these can trigger faults in the on-board electronics.

All work is represented as on a left-hand drive vehicle. For a right-hand drive vehicle, all work must be carried out in mirror image.

 Tightening torques for screwed connections should be observed. Please refer to the parts information system (TIS) for the required tightening torques.◄

 Make sure when installing cables in the vehicle that they do not get kinked or damaged as faults may thereby occur which can only be localised by extensive reworking. BMW will not indemnify costs which arise in this way.◄

Required tools and auxiliary materials

- Flat-tip screwdriver
- Phillips screwdriver
- Socket wrench insert SW 8 mm and SW 10 mm
- 1/4 inch reversible ratchet
- Open-ended spanner SW 10 mm and SW 13 mm
- Universal pliers
- Side-cutting pliers
- Multimeter

source: www.ow.no

11 Parts overview

Item	Designation	Quantity
a	Supplementary wiring harness	1
b	Front fog light right	1
c	Front fog light left	1
d	Cover right	1
e	Cover left	1
f	Ornamental grille right	1
g	Ornamental grille left	1
h	Bracket right	1
i	Bracket left	1
j	Operating unit	1
k	Relay, front fog lights	1
l	Fuse link	1
m	Speed nut	4
n	Fillister-head self-tapping screw	4
o	Cable strap	9
p	Insulation-piercing connector	2
q	Installation instructions	1
r	Cable holder	3

Source: www.ow.no

1 Recommandations importantes

(Réservé à l'usage interne au sein du réseau commercial BMW)
Temps de montage des phares antibrouillard : env. 2 heures.
Le temps de montage est susceptible de varier en fonction de l'état et de l'équipement de la voiture.

Groupe-cible

Le groupe-cible de ces instructions de montage est le personnel technique spécialisé dans les voitures particulières BMW.

Consignes
L'ensemble des travaux d'entretien, de réparation, de montage et d'ajustage sur les voitures particulières s'effectue sous votre propre responsabilité.
L'ensemble des opérations est à effectuer en se référant aux
- instructions de réparation, aux schémas de câblage,
- aux manuels d'entretien, aux instructions de travail,
- aux manuels de diagnostic

BMW en cours de validité, dans un ordre rationnel avec les outils préconisés (outils spéciaux) et en prenant en compte les prescriptions concernant la santé et les consignes de sécurité.

Recommandations concernant le montage

Si des broches ou des compartiments sont déjà occupés, il faut mettre en place des ponts, des doubles crimps ou des montages parallèles. Pour éviter tout dysfonctionnement, respecter avec précision les parcours prévus pour les câbles.

N'utilisez en aucun cas ce qu'on appelle des "raccords rapides Scotchlock", car ils peuvent entraîner des dysfonctionnements de l'électronique embarquée.

Le montage est indiqué sur le modèle à direction à gauche. Sur le modèle à direction à droite, le montage s'effectue en principe de manière symétrique.

 Respecter les couples de serrage des raccords vissés. Vous trouverez les couples de serrage exigés dans le système d'information sur les pièces (TIS).◄

 Lors de la pose, veillez à ne pas couder ni endommager les câbles, car il pourrait en résulter des dysfonctionnements qui ne pourraient être localisés ultérieurement qu'au prix de recherches importantes. Les frais engendrés ne sont pas pris en charge par BMW.◄

Outillage et appareillage indispensables

- Tournevis plats
- Tournevis cruciformes
- Embouts à douille d'ouverture 8 mm et 10 mm
- Cliquet réversible 1/4"
- Clé à fourche d'ouverture 10 mm et 13 mm
- Pince universelle
- Pince diagonale
- Multimètre

source: www.ow.no

11 Vue d'ensemble des pièces

Repère	Désignation	Quantité
a	Faisceau de câbles complémentaire	1
b	Phare antibrouillard droit	1
c	Phare antibrouillard gauche	1
d	Cache droit	1
e	Cache gauche	1
f	Grille décorative droite	1
g	Grille décorative gauche	1
h	Support droit	1
i	Support gauche	1
j	Bloc de commande	1
k	Relais des phares antibrouillard	1
l	Elément fusible	1
m	Ecrou à tôle	4
n	Vis à tôle à tête bombée	4
o	Collier de câblage	9
p	Raccord par déplacement d'isolation	2
q	Notice de montage	1
r	Porte-câble	3

Source: www.ow.no

1. Belangrijke aanwijzingen

(Alleen bestemd voor gebruik binnen de BMW handelsorganisatie)
De montagetijd voor mistlampen bedraagt ca. 2 uur.
De montagetijd kan, afhankelijk van de toestand en de uitrusting van de auto, variëren.

Doelgroep

Doelgroep van deze montagehandleiding is het aan de hand van BMW personenauto's opgeleide geschoolde personeel.

Taken
Het in eigen verantwoordelijkheid uitvoeren van alle onderhouds-, reparatie-, montage- en bijstellingswerkzaamheden aan personenauto's. Alle werkzaamheden moeten met behulp van geldige BMW
- reparatiehandleidingen, - schakelschema's
- onderhoudshandboeken, - montagehandleidingen,
- diagnosehandboeken

in een rationele volgorde met het voorgeschreven gereedschap (speciale gereedschap) en met inachtneming van de geldende gezondheids- en veiligheidsvoorschriften worden uitgevoerd.

Montageaanwijzingen

Indien aangegeven pins of kamers bezet zijn, moeten bruggen, dubbele krimpingen of parallele aansluitingen worden aangelegd. Ter vermijding van storingen moeten de aangegeven montagewegen in de auto precies worden aangehouden!

Werk in geen geval met zgn. "Scotchlock-snelconnectoren", aangezien zij storingen in de boordelektronica kunnen veroorzaken!

De montage wordt aan de hand van een linksgestuurd model afgebeeld. Bij rechtsgestuurde modellen moet de montage eventueel in spiegelbeeld worden uitgevoerd.

 Aanhaalmomenten voor schroefverbindingen moeten worden aangehouden. De vereiste aanhaalmomenten staan in het onderdelen-informatiesysteem (TIS) aangegeven.◀

 Let erop dat de kabels bij de montage in de auto niet geknikt of beschadigd worden, omdat er anders eveneens storingen ontstaan die later alleen door omvangrijke werkzaamheden achteraf gelocaliseerd kunnen worden. De kosten die hierbij ontstaan worden door BMW niet vergoed.◀

Benodigd gereedschap en hulpmiddelen

- Sleufschroevendraaier
- Kruiskopschroevendraaier
- Steeksleutelinzetstuk slw 8 mm en slw 10 mm
- 1/4 inch ratel
- Gaffelsleutel slw 10 mm en slw 13 mm
- Combinatietang
- Zijsnijtang
- Universeelmes

source: www.ow.no

11 Overzicht van de onderdelen

Positie	Naam	Hoeveelheid
a	Extra kabelbundel	1
b	Mistlamp rechts	1
c	Mistlamp links	1
d	Afdekking rechts	1
e	Afdekking links	1
f	Siergril rechts	1
g	Siergril links	1
h	Houder rechts	1
i	Houder links	1
j	Bedieningselement	1
k	Relais mistlamp	1
l	Smeltzekering	1
m	Plaatmoer	4
n	Lenskopschroef	4
o	Kabelband	9
p	Tapklemconnector	2
q	Montagehandleiding	1
r	Kabelhouder	3

Source: www.ow.no

1 Viktiga anvisningar

(Endast avsedd för användning inom BMW.)
Monteringstid för dimljus cirka 2 timmar.
Monteringstiden kan variera beroende på bilens skick och utrustning.

Målgrupp

Målgrupp för denna monteringsanvisning är fackpersonal med utbildning på BMWs personbilar.

Uppgifter
Alla underhålls-, reparations-, monterings- och justeringsarbeten på personbilar genomförs på eget ansvar.
Alla arbeten ska genomföras i enlighet med BMWs nu gällande
- reparationsanvisningar, kopplingsscheman
- underhållshandböcker, arbetsanvisningar
- diagnoshandböcker

i rationell ordningsföljd med föreskrivna verktyg (specialverktyg) och i enlighet med gällande hälso- och säkerhetsföreskrifter.

Monteringsanvisningar

Om de angivna stiften eller kamrarna är upptagna, måste bryggor, dubbelcrimpningar eller parallellanslag genomföras. För att undvika fel håll dig noga till de anvisade dragningsvägarna i bilen!

Arbeta under inga omständigheter med s.k. ”scotch-lock-snabbkopplingar”, eftersom dessa kan ge upphov till störningar i bilens elsystem.

Monteringen återges så som den sker på en vänsterstyrd bil. I högerstyrda bilar måste monteringen genomföras spegelvänt.

 Åtdragningsmoment för skruvförbindningar ska följas. De erfordrade åtdragningsmomenten framgår av reservdelsinformationssystemet (TIS).◀

 Se till att kablarna vid dragningen i bilen inte viks eller skadas, eftersom annars fel kan uppkomma som senare kan lokaliseras först efter omfattande efterarbeten. De kostnader som uppkommer i det sammanhanget ersätts inte av BMW.◀

Erfordrade verktyg och hjälpmedel

- Spårskruvmejsel
- Krysspårmejsel
- Hylsnyckelsats nyckelvidd 8 mm och 10 mm
- 1/4” spärrnyckel
- U-nyckel nyckelvidd 10 mm och 13 mm
- Kombitång
- Sidavbitare
- Universalkniv

source: www.ow.no

11 Delöversikt

Position	Beteckning	Antal
a	Tilläggskabelstam	1
b	Dimljus höger	1
c	Dimljus vänster	1
d	Täckplatta höger	1
e	Täckplatta vänster	1
f	Prydnadsgaller höger	1
g	Prydnadsgaller vänster	1
h	Hållare höger	1
i	Hållare vänster	1
j	Manöverdel	1
k	Relä dimljus	1
l	Smältsäkring	1
m	Plåtmutter	4
n	Linsplåtskruv	4
o	Kabelband	9
p	Avskalande kontaktdon	2
q	Monteringsanvisning	1
r	Kabelhållare	3

Source: www.ow.no

1. Avvertenze importanti

(Solo per uso interno dell'organizzazione commerciale BMW)
Tempo di montaggio per i fari fendinebbia circa 2 ore.
Il tempo di montaggio può variare secondo lo stato e l'equipaggiamento della vettura.

Target group

Il target group di queste istruzioni di montaggio è il personale tecnico specializzato in automobili BMW.

Compiti
Eseguire sotto la propria responsabilità tutti i lavori di manutenzione, riparazione, montaggio e regolazione di autovetture. Tutti i lavori vanno eseguiti con l'ausilio di
- istruzioni di riparazione
- manuali di manutenzione
- manuali di diagnosi
- schemi elettrici
- istruzioni di lavoro

validi della BMW nella successione logica prevista con gli attrezzi (attrezzi speciali) prescritti e tenendo conto delle norme di sicurezza e delle norme sanitarie in vigore.

Avvertenze per il montaggio

Nel caso le camere dei piedini indicate siano occupate, si dovranno eseguire ponti, crimpaggi doppi e terminali paralleli. Onde evitare guasti attenersi esattamente alle modalità di posa dei cavi nella vettura!

Non utilizzare in nessun caso i cosiddetti "attacchi rapidi scotchlock", perché potrebbero causare guasti nei sistemi elettrici della vettura!

Il montaggio è descritto sul modello con guida a sinistra. Per il modello con guida a destra il montaggio dovrà essere eseguito, se occorre, specularmente.

 Attenersi alle coppie di serraggio per i raccordi a vite. Le coppie di serraggio richieste si desumono dal sistema informativo dei ricambi (TIS).◄

 Fare attenzione a non piegare o danneggiare i cavi nel corso della posa all'interno della vettura, perché anche in questo caso si producono guasti che in seguito potranno essere individuati solo con grande dispendio di lavoro. Le spese a ciò connesse non sono rimborsabili dalla BMW.◄

Attrezzi e materiale ausiliario occorrenti

- Cacciavite a taglio
- Cacciavite a croce
- Inserto chiave a tubo apertura 8 mm, 10 mm
- Cricchetto 1/4"
- Chiave fissa apertura 10 mm, 13 mm
- Pinza universale
- Pinza a cesoia
- Coltello universale

source: www.ow.no

11 Kit di montaggio

Voce	Descrizione	Quantità
a	Pettine del cavo supplementare	1
b	Faro fendinebbia destro	1
c	Faro fendinebbia sinistro	1
d	Coperchio destro	1
e	Coperchio sinistro	1
f	Griglia ornamentale destra	1
g	Griglia ornamentale sinistra	1
h	Supporto destro	1
i	Supporto sinistro	1
j	Elemento di comando	1
k	Relè fari fendinebbia	1
l	Fusibile	1
m	Dado per lamiera	4
n	Vite a testa bombata per lamiera	4
o	Serracavi	9
p	Connettore automaschiante	2
q	Istruzioni di montaggio	1
r	Supporto per cavi	3

Source: www.ow.no

1 Indicaciones importantes

(Para uso exclusivo de la organización comercial BMW)
Tiempo de montaje de los faros antiniebla aprox. 2 horas.
El tiempo de montaje puede variar dependiendo del estado y equipamiento del vehículo.

Destinatarios

Los destinatarios de estas instrucciones de montaje son el personal especializado en automóviles BMW.

Tareas
Llevar a cabo con responsabilidad propia los trabajos de mantenimiento, reparación, montaje y reajuste en los vehículos.
Todos los trabajos tienen que ser realizados con ayuda de los
- manuales de reparaciones,
- manuales de mantenimiento,
- manuales de diagnóstico,
- planos de conexiones eléctricas,
- manuales de trabajo

de BMW, en orden conveniente, y con las herramientas indicadas (herramientas especiales), teniendo en cuenta las normas de salud y seguridad vigentes.

Indicaciones de montaje

En el caso de que los pines o las cámaras indicadas estén ocupadas, habrá que instalar puentes, empalmes dobles o conexiones paralelas. ¡Evite averías siguiendo las instrucciones de instalación en el vehículo!

¡No utilice en ningún caso enlaces de cierre rápido Scotch, porque pueden producir interferencias en la electrónica de a bordo!

El montaje se muestra en el modelo con volante a la izquierda. El montaje en el modelo con el volante a la derecha tiene que realizarse en ciertas circunstancias de forma simétrica.

 Hay que prestar atención a los pares de apriete de las uniones de tornillo. Encontrará los pares de apriete necesarios en el sistema de información de piezas (TIS).◄

 Preste atención a que los cables no sean doblados o dañados al colocarlos en el vehículo porque, de lo contrario, surgirán averías que sólo podrán ser localizadas tras arduos trabajos. BMW no abonará los gastos originados por tales averías.◄

Herramientas y medios auxiliares necesarios

- Destornillador plano
- Destornillador de estrella
- Juego de llaves de vaso, ancho de llave 8 mm y 10 mm
- Carraca de conmutación de 1/4 de pulgada
- Llaves de horquilla, ancho de llave 10 mm y 13 mm
- Tenazas combinadas
- Cortador lateral
- Cuchilla universal

source: www.ow.no

11 Visión de conjunto de las piezas

Posición	Descripción	Cantidad
a	Arnés de cables adicional	1
b	Faro antiniebla derecho	1
c	Faro antiniebla izquierdo	1
d	Recubrimiento derecho	1
e	Recubrimiento izquierdo	1
f	Rejilla embellecedora derecha	1
g	Rejilla embellecedora izquierda	1
h	Soporte derecho	1
i	Soporte izquierdo	1
j	Unidad de mando	1
k	Relé faro antiniebla	1
l	Fusible	1
m	Tuerca autorroscante	4
n	Tornillo autorroscante alomado	4
o	Cinta para cables	9
p	Conector de borne cortante	2
q	Instrucciones de montaje	1
r	Soporte para cables	3

Source: www.ow.no

1 Informações importantes

(Para utilização exclusiva nas oficinas BMW).
Tempo de montagem dos faróis de nevoeiro: cerca de duas horas.
O tempo de montagem pode variar em função do estado e do equipamento do veículo.

Grupo destinatário

Estas instruções de montagem destinam-se ao pessoal técnico que tenha recebido formação relativa aos veículos ligeiros de passageiros BMW.

Tarefas
Execução, sob sua total responsabilidade, de todos os trabalhos de manutenção, reparação, montagem e de ajuste em veículos ligeiros de passageiros.
Todos os trabalhos deverão ser levados a cabo, de acordo com uma sequência lógica de operações, com as ferramentas (ferramentas especiais) indicadas para o efeito, tendo em consideração não só os regulamentos de segurança e sanitários em vigor aplicáveis mas também as indicações
- das instruções de reparação, - dos esquemas de circuitos,
- dos manuais de manutenção, - das instruções de trabalho e
- dos manuais de diagnóstico
da BMW em vigor.

Indicações relativas à montagem

Caso as câmaras ou os pinos indicados já estejam ocupados, deverão ser efectuadas ligações em ponte, ligações com encosto duplo ou em paralelo. Para evitar avarias, assente os cabos seguindo exactamente o trajecto previsto para esse efeito no veículo.

Nunca utilize "ligações rápidas Scotchlock", pois estas ligações podem provocar interferências nos sistemas electrónicos do veículo.

Estas instruções mostram a montagem em veículos de volante à esquerda. No caso dos veículos de volante à direita, casos há em que a montagem deverá ser levada a cabo de forma correspondentemente simétrica.

 Respeite sempre os binários de aperto indicados para as uniões roscadas. Consulte o Sistema de informações sobre peças (TIS) para se informar sobre os binários de aperto necessários.◄

 Certifique-se sempre de que, ao assentar os cabos no veículo, estes não sejam danificados nem fiquem dobrados, caso contrário poderão igualmente ser provocadas avarias que, mais tarde, só com muito trabalho poderão ser localizadas. A BMW não se responsabiliza pelos custos inerentes.◄

Ferramentas e utensílios necessários

- Chave de fendas
- Chave Philips
- Peça intercalar (ponta) para chave de catraca com as seguintes aberturas de chave: 8 mm e 10 mm
- Chave de roquete de 1/4”
- Chave de forqueta com as seguintes aberturas: 10 mm e 13 mm
- Alicate universal
- Alicate de corte diagonal
- Canivete

source: www.ow.no

11 Descrição das peças

Posição	Designação	Quantidade
a	Cablagem adicional	1
b	Farol de nevoeiro do lado direito	1
c	Farol de nevoeiro do lado esquerdo	1
d	Cobertura do lado direito	1
e	Cobertura do lado esquerdo	1
f	Grelha direita	1
g	Grelha esquerda	1
h	Suporte direito	1
i	Suporte esquerdo	1
j	Painel de comandos	1
k	Relé dos faróis de nevoeiro	1
l	Fusível	1
m	Porca de chapa	4
n	Parafuso de chapa de cabeça lenticular	4
o	Braçadeira para cabos	9
p	Conector de deslocação do isolamento	2
q	Instruções de montagem	1
r	Dispositivo de fixação de cabos	3

Source: www.ow.no

2. Nachrüstung Nebelscheinwerfer

Hinweise
Sicherheitshinweise in Kapitel 1 beachten.
Für den Zubehöreinbau liegen die bekannten Werkstattinformationen zugrunde.

21 Vorarbeiten am Fahrzeug

Fehlerspeicher ausdrucken.
Batterie abklemmen.
Stoßfänger vorne abmontieren.
Handschuhkasten ausbauen.
Verkleidung Fußraum auf der Beifahrerseite ausbauen.

Nur bei Fahrzeugen mit Batterie im Motorraum
Batterie ausbauen.
Batterieträger ausbauen.

Nur für Rechtslenker
Blende Fußhebelwerk auf der Fahrerseite ausbauen.

source: www.ow.no

2.2 Anschlußübersicht Zusatzkabelbaum

Klappseite 2-17 ausklappen!

Pos.	Ausführung / Bezeichnung	Kabelfarbe	Anschlußort im Fahrzeug	Kurzbezeichnung / Steckplatz
a	**Zusatzkabelbaum**	——	——	——
A1	grauer, 2poliger Stecker	——	Nebelscheinwerfer vorne rechts	X769
A2	grauer, 2poliger Stecker	——	Nebelscheinwerfer vorne links	X768
A3	Flachsteckkontakt	rot/gelb	Relaissockel Nebelscheinwerfer K47 hinter dem Handschuhkasten	X44/6
A4	Flachsteckkontakt	gelb/braun	Relaissockel Nebelscheinwerfer K47 hinter dem Handschuhkasten	X44/2
A5	Flachsteckkontakt	braun	Relaissockel Nebelscheinwerfer K47 hinter dem Handschuhkasten	X44/4
A6	Flachsteckkontakt	rot/gelb	Sicherungshalter I A46 Sicherungssteckplatz F38 über dem Handschuhkasten	X10015/1
A7	Kammverbinderkontakt	braun	Kammverbinder in Kammverbinderbox am Sicherungshalter über dem Handschuhkasten	X219
A8	Kammverbinderkontakt	braun	Kammverbinder in Kammverbinderbox am Sicherungshalter über dem Handschuhkasten	X219

Source: www.ow.no

2. Retrofit of front fog lights

Notes
Note safety instructions in Chapter 1.
The Workshop Information you are familiar with forms the basis of the work to be carried out for installing accessories.

21 Preparatory work on the vehicle

Print out error memory.
Disconnect battery.
Take off front bumper.
Dismantle glove box.
Dismantle trim panel in footwell on front passenger side.

Only in vehicles with battery in engine compartment
Dismantle battery.
Dismantle battery tray.

Only for right-hand drive vehicles
Dismantle finisher of foot controls on the driver's side.

source: www.ow.no

2.2 Connection overview of supplementary wiring harness

Open fold-out page 2-17!

Item	Package / Designation	Cable colour	Connection point in vehicle	Code desig. / Plug-in place
a	**Supplementary wiring harness**	——	——	——
A1	grey, 2-contact connector	——	Front fog light right	X769
A2	grey, 2-contact connector	——	Front fog light left	X768
A3	blade terminal contact	red/yellow	Relay base, front fog lights K47 behind glove box	X44/6
A4	blade terminal contact	yellow/brown	Relay base, front fog lights K47 behind glove box	X44/2
A5	blade terminal contact	brown	Relay base, front fog lights K47 behind glove box	X44/4
A6	blade terminal contact	red/yellow	Fuse holder I A46, fuse plug-in place F38 above glove box	X10015/1
A7	joint connector contact	brown	Joint connector in joint connector box at fuse holder above glove box	X219
A8	joint connector contact	brown	Joint connector in joint connector box at fuse holder above glove box	X219

Source: www.ow.no

2. Kit de deuxième monte "Phares antibrouillard"

Recommandations
Respecter les consignes de sécurité du chapitre 1.
Pour le montage des accessoires, se référer aux instructions d'atelier traditionnelles.

21 Travaux préliminaires sur la voiture

Imprimer la mémoire d'anomalies.
Débrancher la batterie.
Démonter le bouclier avant.
Déposer la boîte à gants.
Déposer l'habillage de la zone des pieds côté passager.

Uniquement sur les voitures ayant la batterie dans le compartiment moteur
Déposer la batterie.
Déposer le support de la batterie.

Uniquement sur les voitures à direction à droite
Déposer les habillages de la pédalerie côté conducteur.

source: www.ow.no

2.2 Schéma des connexions du faisceau de câbles complémentaire

Déplier le rabat 2-17 !

Rep.	Version / désignation	Couleur de câble	Emplacement dans la voiture	Abréviation / emplacement
a	**Fais. de câbles complémentaire**	——	——	——
A1	Fiche 2 pôles grise	——	phare antibrouillard avant droit	X769
A2	Fiche 2 pôles griser	——	phare antibrouillard avant gauche	X768
A3	Contact plat	rouge-jaune	socle de relais des phares antibrouillard K47 derrière la boîte à gants	X44/6
A4	Contact plat	jaune-marron	socle de relais des phares antibrouillard K47 derrière la boîte à gants	X44/2
A5	Contact plat	marron	socle de relais des phares antibrouillard K47 derrière la boîte à gants	X44/4
A6	Contact plat	rouge-jaune	porte-fusibles I A46 emplacement F38 au-dessus de la boîte à gants	X10015/1
A7	Connecteur à contacts	marron	connecteur dans le boîtier à contacts du porte-fusibles au-dessus de la boîte à gants	X219
A8	Connecteur à contacts	marron	connecteur dans le boîtier à contacts du porte-fusibles au-dessus de la boîte à gants	X219

Source: www.ow.no

2. Naderhand inbouwen van mistlampen

Aanwijzingen
Let op de veiligheidsaanwijzingen in hoofdstuk 1.
Aan de montage van accessoires liggen de bekende werkplaatsinformaties ten grondslag.

21 Vooraf aan de auto uit te voeren werkzaamheden

Foutengeheugen uitdraaien.
Accu afklemmen.
Bumper voor verwijderen.
Dashboardkastje uit de auto nemen.
Bekleding voetruimte aan voorpassagierszijde verwijderen.

Alleen bij auto's met accu in de motorruimte
Accu uit de auto nemen.
Accuhouder verwijderen.

Alleen voor rechtsgestuurde modellen
Afdekking voetpedaalsysteem aan bestuurderszijde uit de auto nemen.

source: www.ow.no

2.2 Aansluitingsoverzicht extra kabelbundel

Vouwbladzijde 2-17 openklappen!

Pos.	Uitvoering/naam	Kabelkleur	Plaats van aansluiting in de auto	Korte naam/ aansluiting
a	**Extra kabelbundel**	——	——	——
A1	grijze, 2-polige stekker	——	Mistlamp voor rechts	X769
A2	grijze, 2-polige stekker	——	Mistlamp voor links	X768
A3	Plat steekcontact	rood/geel	Relaissokkel mistlamp K47 achter het dashboardkastje	X44/6
A4	Plat steekcontact	geel/bruin	Relaissokkel mistlamp K47 achter het dashboardkastje	X44/2
A5	Plat steekcontact	bruin	Relaissokkel mistlamp K47 achter het dashboardkastje	X44/4
A6	Plat steekcontact	rood/geel	Zekeringenhouder I A46 zekeringaansluiting F38 boven het dashboardkastje	X10015/1
A7	Kamconnectorcontact	bruin	Kamconnector in de kamconnectorbox op de zekeringenhouder boven het dashboardkastje	X219
A8	Kamconnectorcontact	bruin	Kamconnector in de kamconnectorbox op de zekeringenhouder boven het dashboardkastje	X219

Source: www.ow.no

2. Eftermontering dimljus

Anvisningar
Beakta säkerhetsanvisningarna i kapitel 1.
För montering av tillbehör ligger den kända verkstadsinformationen till grund.

21 Förarbeten på bilen

Skriv ut felminnet.
Lossa batterikablarna.
Demontera stötfångare fram.
Demontera handskfacket.
Ta loss beklädnaden i fotutrymmet på passagerarsidan.

Endast på bilar med batteri i motorrummet
Ta ut batteriet.
Demontera batterihållaren.

Endast för högerstyrda bilar
Demontera täckplåten vid pedalerna på förarsidan.

source: www.ow.no

2.2 Anslutningsöversikt tilläggskabelstam

Vik ut utvikningssidan 2-17!

Pos.	Utförande/beteckning	Kabelfärg	Anslutningsplats i bilen	Kortbeteckning / kontaktplats
a	**Tilläggskabelstam**	——	——	——
A1	Grå, 2-polig kontakt	——	Dimljus framme till höger	X769
A2	Grå, 2-polig kontakt	——	Dimljus framme till vänster	X768
A3	Flat stickkontakt	röd/gul	Reläsockel för dimljus K47 bakom handsk-facket	X44/6
A4	Flat stickkontakt	gul/brun	Reläsockel för dimljus K47 bakom handsk-facket	X44/2
A5	Flat stickkontakt	brun	Reläsockel för dimljus K47 bakom handsk-facket	X44/4
A6	Flat stickkontakt	röd/gul	Säkringshållare I A46 säkringskontaktplats F38 över handsfacket	X10015/1
A7	Kamförbindarkontakt	brun	Kamförbindare i kamförbindarboxen på säkringshållaren över handskfacket	X219
A8	Kamförbindarkontakt	brun	Kamförbindare i kamförbindarboxen på säkringshållaren över handskfacket	X219

Source: www.ow.no

2. Postmontaggio fari fendinebbia

Avvertenze
Seguire le avvertenze di cui al capitolo 1.
Per il montaggio di accessori ci si deve basare sulle informazioni di officina note.

21 Lavori preliminari sulla vettura

Stampare memoria errori.
Scollegare batteria.
Smontare paraurti anteriore.
Smontare cassetto portaoggetti.
Smontare rivestimento vano piedi lato passeggero.

Solo per vetture con batteria nel vano motore
Smontare batteria.
Smontare portabatteria.

Solo per vetture con guida a destra
Smontare copertura pedaliera lato guidatore.

source: www.ow.no

2.2 Panoramica allacciamenti del pettine del cavo supplementare

Aprire la pagina pieghevole 2-17!

Voce	Descrizione	Colore cavo	Punto di collegamento nella vettura	Sigla/ Posto d'innesto
a	**Pettine del cavo supplementare**	——	——	——
A1	Spina bipolare grigia	——	Faro fendinebbia ant. dx.	X769
A2	Spina bipolare grigia	——	Faro fendinebbia ant. sn.	X768
A3	Contatto a spina piatta	rosso/giallo	Zoccolo relè fari fendinebbia K47 dietro il cassetto portaoggetti	X44/6
A4	Contatto a spina piatta	giallo/marrone	Zoccolo relè fari fendinebbia K47 dietro il cassetto portaoggetti	X44/2
A5	Contatto a spina piatta	marrone	Zoccolo relè fari fendinebbia K47 dietro il cassetto portaoggetti	X44/4
A6	Contatto a spina piatta	rosso/giallo	Portafusibili I A46, posto d'innesto del fusibile F38 sopra il cassetto portaoggetti	X10015/1
A7	Contatto del connettore del pettine	marrone	Conn. del pett. nella scatola dei conn. del pett. sul portafus. sopra il cassetto portaoggetti	X219
A8	Contatto del connettore del pettine	marrone	Conn. del pett. nella scatola dei conn. del pett. sul portafus. sopra il cassetto portaoggetti	X219

Source: www.ow.no

2. Reequipamiento de faros antiniebla

Indicaciones
Respetar las indicaciones de seguridad del capítulo 1.
La instalación de accesorios se basa en las conocidas informaciones del taller.

21 Trabajos previos en el vehículo

Imprimir la memoria de errores.
Desembornar la batería.
Desmontar el parachoques delantero.
Desmontar la guantera.
Desmontar el carenado del hueco inferior del lado del acompañante.

Sólo en vehículos con batería en el maletero
Desmontar la batería.
Desmontar el soporte de la batería.

Sólo para vehículos con volante a la derecha
Desmontar el embellecedor del mecanismo de pedales en el lado del conductor.

source: www.ow.no

2.2 Visión de conjunto de las conexiones del arnés de cables adicional

¡Desplegar la hoja 2-17 plegada!

Pos.	Presentación / descripción	Color de cable	Lugar de conexión en el vehículo	Descrip. abrevia./ punto de conex.
a	**Arnés de cables adicional**	——	——	——
A1	Conector macho gris de 2 polos	——	Faro antiniebla delantero derecho	X769
A2	Conector macho gris de 2 polos	——	Faro antiniebla delantero izquierdo	X768
A3	Clavija plana	rojo/amarillo	Zócalo de relé de faro antiniebla K47 detrás de la guantera	X44/6
A4	Clavija plana	amarillo/marrón	Zócalo de relé de faro antiniebla K47 detrás de la guantera	X44/2
A5	Clavija plana	marrón	Zócalo de relé de faro antiniebla K47 detrás de la guantera	X44/4
A6	Clavija plana	rojo/amarillo	Caja de fusibles I A46, punto de inserción de fusibles F38 encima de la guantera	X10015/1
A7	Clavija de conectores de peine	marrón	Conector de peine en la caja de con. de peine de la caja de fusibles encima de la guantera	X219
A8	Clavija de conectores de peine	marrón	Conector de peine en la caja de con. de peine de la caja de fusibles encima de la guantera	X219

Source: www.ow.no

2. Montagem posterior dos faróis de nevoeiro

Observações
Respeite as indicações de segurança do capítulo 1.
A montagem de acessórios deverá ser levada a cabo de acordo com as instruções das já conhecidas informações para as oficinas.

21 Trabalhos de preparação necessários no veículo

Imprima a memória de erros.
Desligue a bateria.
Desmonte o pára-choques dianteiro.
Desmonte o porta-luvas.
Remova o revestimento da zona dos pés do lado do acompanhante.

Só no caso dos veículos cuja bateria esteja instalada no compartimento do motor
Desmonte a bateria.
Desmonte o suporte da bateria.

Só no caso dos veículos de volante à direita
Desmonte o painel do sistema de pedais do lado do condutor.

source: www.ow.no

2.2 Descrição da ligação da cablagem adicional

Abra a página desdobrável 2-17!

Pos.	Modelo/Designação	Cor do cabo	Ponto do ligação no veículo	Desig. ficha/ pos. de lig.
a	**Cablagem adicional**	——	——	——
A1	Ficha cinzenta de 2 pinos	——	Farol de nevoeiro dianteiro, do lado direito	X769
A2	Ficha cinzenta de 2 pinos	——	Farol de nevoeiro dianteiro, do lado esquerdo	X768
A3	Contacto de encaixe plano	verm./amarelo	Tomada do relé dos faróis de nevoeiro K47 por trás do porta-luvas	X44/6
A4	Contacto de encaixe plano	amar./castanho	Tomada do relé dos faróis de nevoeiro K47 por trás do porta-luvas	X44/2
A5	Contacto de encaixe plano	castanho	Tomada do relé dos faróis de nevoeiro K47 por trás do porta-luvas	X44/4
A6	Contacto de encaixe plano	verm. /amarelo	Porta fusíveis I A46, posição de ligação do fusível F38, por cima do porta-luvas	X10015/1
A7	Contacto do conector em pente	castanho	Conector em pente na caixa de ligações no porta-fusíveis por cima do porta-luvas	X219
A8	Contacto do conector em pente	castanho	Conector em pente na caixa de ligações no porta-fusíveis por cima do porta-luvas	X219

Source: www.ow.no

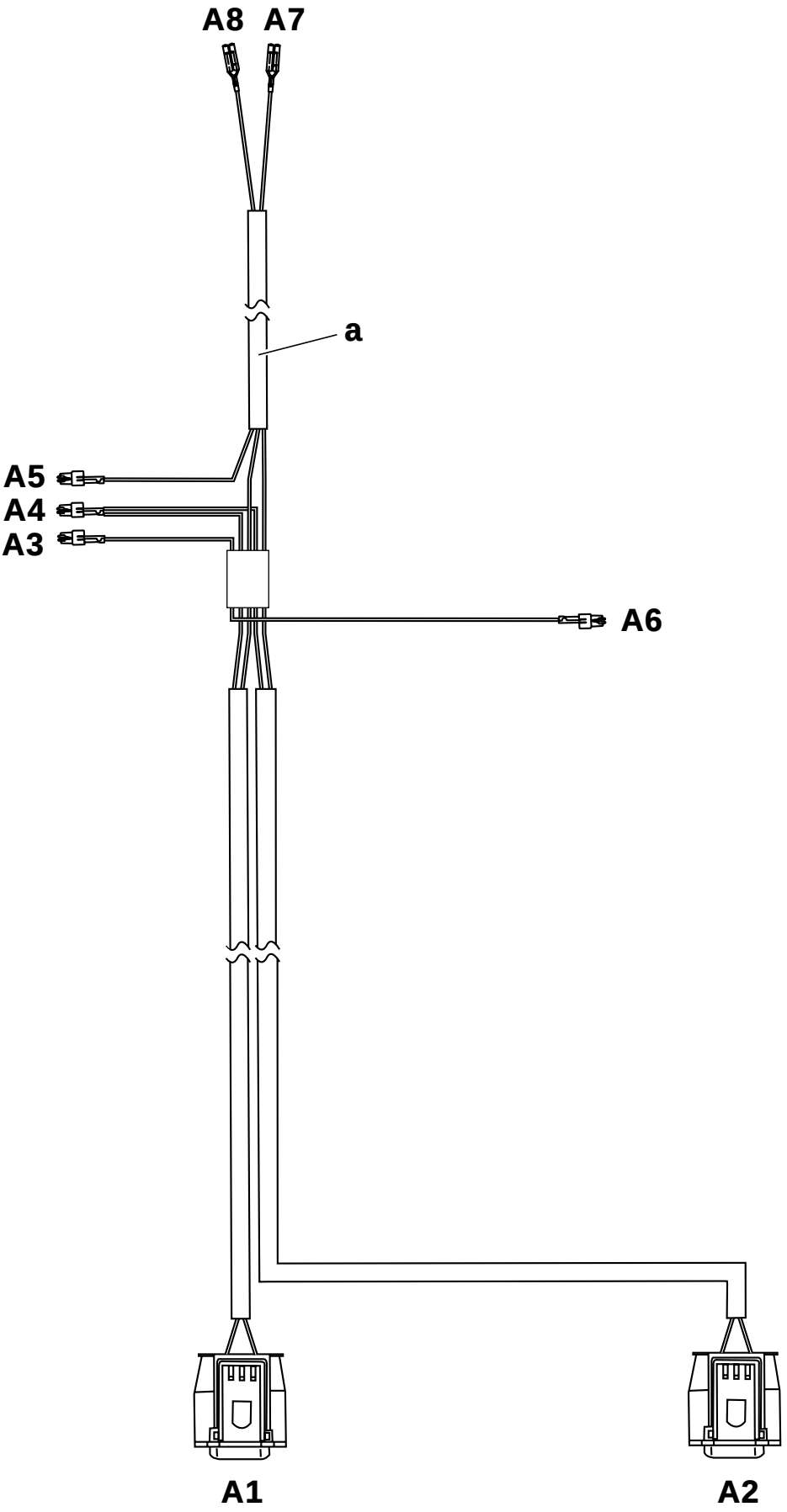

F 46 0212 EVA

source: www.ow.no

2.3 Verlegung des Zusatzkabelbaumes

Klappseite 2-27 ausklappen!

A
Zusatzkabelbaum (a) entlang dem Serienkabelbaum wie folgt verlegen:
Abzweig **A1** zum Nebelscheinwerfer (b) vorne rechts verlegen.
Abzweig **A2** zum Nebelscheinwerfer (c) vorne links verlegen.
Abzweig **A3** zum Relaissockel (1) für Nebelscheinwerfer K47 hinter dem Handschuhkasten verlegen.
Abzweig **A4** zum Relaissockel (1) für Nebelscheinwerfer K47 hinter dem Handschuhkasten verlegen.
Abzweig **A5** zum Relaissockel (1) für Nebelscheinwerfer K47 hinter dem Handschuhkasten verlegen.
Abzweig **A6** zum Sicherungshalter I A46 (3) über dem Handschuhkasten verlegen.
Abzweig **A7** zum Kammverbinder in Kammverbinderbox (2) am Sicherungshalter über dem Handschuhkasten verlegen.
Abzweig **A8** zum Kammverbinder in Kammverbinderbox (2) am Sicherungshalter über dem Handschuhkasten verlegen.

B
Spreitznieten (4) lösen. Anschließend Luftkanal (5) am Ansaugschnorchel (6) abziehen und Ansaugschnorchel (6) aus dem Motorraum entnehmen.

C
Führen Sie die beiden Kabelstränge der Abzweige **A1** und **A2** des Zusatzkabelbaumes (a) durch die Gummitülle (7) (siehe Lupe). Verlegen Sie daraufhin die beiden Kabelstränge der Abzweige **A1** und **A2** entlang des Serienkabelbaumes auf der rechten Motorraumseite und befestigen diese mit Hilfe von zwei Kabelbändern (o) am Serienkabelbaum.
Anschließend verlegen Sie den Abzweig **A1** zum Einbauort des rechten Nebelscheinwerfers und den Abzweig **A2** entlang des Kühlers zum Einbauort des linken Nebelscheinwerfers.

D
Clipsen Sie die Kabelhalter (r) in die vorgesehenen Aussparungen (8) ein. Anschließend legen Sie den Kabelstrang des Abzweiges **A2** des Zusatzkabelbaumes (a) in die Kabelhalter (r) ein.

▷ Zur weiteren Befestigung der Kabelstränge **A1** und **A2** des Zusatzkabelbaumes (a) im Motorraum legen Sie diese in die bereits vorhandenen Kabelhalter des Serienkabelbaumes ein.◀

▷ Binden Sie überstehende Kabellängen zurück.◀

E
Stellen Sie eine Öffnung (9) in der Gummitülle (10) her. Anschließend verlegen Sie die restlichen Anschlüsse des Zusatzkabelbaumes (a) durch die Öffnung (9) der Gummitülle (10) in den Innenraum des Fahrzeugs. Befestigen Sie den Zusatzkabelbaum (a) mit Hilfe eines Kabelbandes (o) am Serienkabelbaum.

F
Nur für Rechtslenker
Entnehmen Sie die Schaumstoffabdeckung (11). Anschließend verlegen Sie den Zusatzkabelbaum (a) durch den Kabelkanal (12) zum Fußraum auf der Beifahrerseite.

G
Modulhalter (13) und Relaishalter (14) hinter dem Handschuhkasten nach dem Lösen der Kunststoffmuttern (15) in Pfeilrichtung ausclipsen.

H
Relaissockel (16) ausclipsen. Abzweig **A3** des Zusatzkabelbaumes (a), Kabelfarbe rot/gelb, in den Relaissockel (16) X44 Steckplatz 6 einstecken. Abzweig **A4** des Zusatzkabelbaumes (a), Kabelfarbe gelb/braun, in den Relaissockel (16) X44 Steckplatz 2 einstecken.
Abzweig **A5** des Zusatzkabelbaumes (a), Kabelfarbe braun, in den Relaissockel (16) X44 Steckplatz 4 einstecken. Anschließend Relais (k) in den Relaissockel (16) einsetzen. Relaissockel (16) wieder in den Modulhalter (17) zurückmontieren.

I
Die Kammverbinderkontakte **A7** und **A8** des Zusatzkabelbaumes (a), Kabelfarbe braun, in den gleichfarbigen Kammverbinder X219 der Kammverbinderbox (18) am Sicherungshalter (19) einstecken.
Falls der Kammverbinder X219 komplett belegt ist, die Kontaktteile **A7** und **A8** von den Leitungen abtrennen und mit den im Teilesatz beigelegten Schneidklemmverbindern einen Parallelanschlag durchführen.

J
Den Flachsteckkontakt **A6** des Zusatzkabelbaumes (a), Kabelfarbe rot/gelb, in den Sicherungshalter I A46 (20) X10015 Steckplatz 1 einstecken. Anschließend Schmelzeinsatz (l) 15A in den Sicherungssteckplatz 38 einstecken.

source: www.ow.no

2.3 Installation of the supplementary wiring harness

Open fold-out page 2-27!

A
Install supplementary wiring harness (a) along the production-fitted wiring harness as follows:
Branch cable **A1** to front fog light (b) right.
Branch cable **A2** to front fog light (c) left.
Branch cable **A3** to relay base (1) for front fog lights K47 behind glove box.
Branch cable **A4** to relay base (1) for front fog lights K47 behind glove box.
Branch cable **A5** to relay base (1) for front fog lights K47 behind glove box.
Branch cable **A6** to fuse holder I A46 (3) above the glove box.
Branch cable **A7** to joint connector in joint connector box (2) at fuse holder above glove box.
Branch cable **A8** to joint connector in joint connector box (2) at fuse holder above glove box.

B
Undo expanding rivets (4). Then pull off air duct (5) at intake snorkel (6) and remove intake snorkel (6) from the engine compartment.

C
Lead the two cable looms of branch cables **A1** and **A2** of the supplementary wiring harness (a) through the rubber grommet (7) (see magnification). Then install the two cable looms of branch cables **A1** and **A2** along the production-fitted wiring harness on the right-hand side of the engine compartment and fasten these to the production-fitted wiring harness with the aid of two cable straps (o).
Then install branch cable **A1** to installation location of the right front fog light and branch cable **A2** along the radiator to the installation location of the left front fog light.

D
Clip the cable holder (r) into the notch (8) provided for it. Then lay the cable loom of branch cable **A2** of the supplementary wiring harness (a) in the cable holder (r).

▷ As further attachment of the cable looms **A1** and **A2** of the supplementary wiring harness (a) in the engine compartment, use the already existing cable holders of the production-fitted wiring harness.◀

▷ Bind back excess cable length.◀

E
Make an opening (9) in the rubber grommet (10). Then install the remaining connections of the supplementary wiring harness (a) through the opening (9) of the rubber grommet (10) into the interior of the vehicle. Fasten the supplementary wiring harness (a) to the production-fitted wiring harness with the aid of a cable strap (o).

F
Only for right-hand drive vehicles
Remove the cellular cover (11). Then install the supplementary wiring harness (a) through the cable duct (12) to the footwell on the front passenger side.

G
Unclip module bracket (13) and relay bracket (14) behind the glove box after undoing the plastic nuts (15) in the direction of the arrow.

H
Unclip relay base (16). Insert branch cable **A3** of the supplementary wiring harness (a), cable colour red/yellow, in the relay base (16) X44, plug-in place 6. Insert branch cable **A4** of the supplementary wiring harness (a), cable colour yellow/brown, in the relay base (16) X44, plug-in place 2.
Insert branch cable **A5** of the supplementary wiring harness (a), cable colour brown, in the relay base (16) X44, plug-in place 4. Then insert relay (k) in relay base (16). Fit relay base (16) back into the module bracket (17).

I
Insert joint connector contacts **A7** and **A8** of the supplementary wiring harness (a), cable colour brown, in the same-colour joint connector X219 of the joint connector box (18) at fuse holder (19).
Should the joint connector X219 be fully assigned, separate off the contact parts **A7** and **A8** from the leads and make a parallel connection with the insulation-piercing connectors included in the parts kit.

J
Insert blade terminal contact **A6** of the supplementary wiring harness (a), cable colour red/yellow, in fuse holder I A46 (20) X10015, plug-in place 1. Then insert fuse link (l), 15A, in fuse plug-in place 38.

Source: www.ow.no

2.3 Pose du faisceau de câbles complémentaire

Déplier le rabat 2-27 !

A
Faire courir le faisceau de câbles complémentaire (a) le long du faisceau de câbles de série comme suit :
faire courir la dérivation **A1** jusqu'au phare antibrouillard (b) avant droit
faire courir la dérivation **A2** jusqu'au phare antibrouillard (c) avant gauche
faire courir la dérivation **A3** jusqu'au socle de relais (1) des phares antibrouillard K47 derrière la boîte à gants
faire courir la dérivation **A4** jusqu'au socle de relais (1) des phares antibrouillard K47 derrière la boîte à gants
faire courir la dérivation **A5** jusqu'au socle de relais (1) des phares antibrouillard K47 derrière la boîte à gants
faire courir la dérivation **A6** jusqu'au porte-fusibles I A46 (3) au-dessus de la boîte à gants
faire courir la dérivation **A7** jusqu'au connecteur du boîtier à contacts (2) du porte-fusibles au-dessus de la boîte à gants
faire courir la dérivation **A8** jusqu'au connecteur du boîtier à contacts (2) du porte-fusibles au-dessus de la boîte à gants.

B
Oter les rivets à expansion (4). Retirer ensuite la conduite d'air (5) de l'admission (6) et enlever l'admission (6) du compartiment moteur.

C
Faites passer les deux faisceaux de câbles des dérivations **A1** et **A2** du faisceau de câbles complémentaire (a) dans la douille en caoutchouc (7) (voir médaillon). Faites courir ensuite les deux faisceaux de câbles des dérivations **A1** et **A2** le long du faisceau de câbles de série sur le côté droit du compartiment moteur et fixez ceux-ci sur le faisceau de câbles de série par deux colliers de câblage (o).
Faites courir ensuite la dérivation **A1** jusqu'à l'emplacement de montage du phare antibrouillard droit et la dérivation A2 jusqu'à l'emplacement de montage du phare antibrouillard en la faisant passer le long du radiateur.

D
Clipser le porte-câbles (r) dans les réservations prévues (8). Puis placer le faisceau de câbles de la dérivation **A2** du faisceau de câbles complémentaire (a) dans le porte-câbles (r).

 Puis fixer plus loin les faisceaux de câbles **A1** et **A2** du faisceau de câbles complémentaire (a) dans le compartiment moteur, placez-les dans les porte-câbles du faisceau de câbles de série déjà présents.◄

 Replier les longueurs de câble superflues.◄

E
Réalisez une ouverture (9) dans la douille en caoutchouc (10). Faites ensuite passer les raccordements restants du faisceau de câbles complémentaire (a) dans l'habitacle de la voiture par l'ouverture (9) de la douille en caoutchouc (10). Fixez le faisceau de câbles complémentaire (a) au faisceau de câbles de série au moyen d'un collier de câblage (o).

F
Uniquement sur les voitures à direction à droite
Enlevez la protection en mousse (11). Faites passer ensuite le faisceau de câbles complémentaire (a) jusqu'à la zone des pieds côté passager par le puits de câbles (12).

G
Déclipser dans le sens de la flèche le support de modules (13) et le support de relais (14) derrière la boîte à gants après avoir enlevé les écrous en plastique (15).

H
Déclipser le socle de relais (16). Brancher la dérivation **A3** du faisceau de câbles complémentaire (a), câble de couleur rouge-jaune, dans le socle de relais (16) X44, emplacement 6. Brancher la dérivation **A4** du faisceau de câbles complémentaire (a), câble de couleur jaune-marron, dans le socle de relais (16) X44, emplacement 2. Brancher la dérivation **A5** du faisceau de câbles complémentaire (a), câble de couleur marron, dans le socle de relais (16) X44, emplacement 4. Insérer ensuite le relais (k) dans le socle de relais (16). Remonter le socle de relais (16) dans le support de modules (17).

I
Brancher les connecteurs à contact **A7** et **A8** du faisceau câbles complémentaire (a), câble de couleur marron, dans le connecteur X219 du boîtier à contacts (18) du porte-fusibles (19).
Si le connecteur X219 est entièrement occupé, débrancher les contacts **A7** et **A8** des fils et réaliser un branchement parallèle avec les raccords par déplacement d'isolation figurant dans le kit de montage.

J
Insérer le contact plat **A6** du faisceau de câbles complémentaire (a), câble de couleur rouge-jaune, dans le porte-fusibles I A46 (20) X10015, emplacement 1. Insérer ensuite l'élément fusible (l) 15 A à l'emplacement 38.

source: www.ow.no

2.3 Montage van de extra kabelbundel

Vouwbladzijde 2-27 openklappen!

A
Extra kabelbundel (a) als volgt langs de standaardkabelbundel monteren:
Aftakking **A1** naar de mistlamp (b) voor rechts monteren.
Aftakking **A2** naar de mistlamp (c) voor links monteren.
Aftakking **A3** naar de relaissokkel (1) voor mistlamp K47 achter het dashboardkastje monteren.
Aftakking **A4** naar de relaissokkel (1) voor mistlamp K47 achter het dashboardkastje monteren.
Aftakking **A5** naar de relaissokkel (1) voor mistlamp K47 achter het dashboardkastje monteren.
Aftakking **A6** naar de zekeringenhouder I A46 (3) boven het dashboardkastje monteren.
Aftakking **A7** naar de kamconnector in de kamconnectorbox (2) op de zekeringenhouder boven het dashboard-kastje monteren
Aftakking **A8** naar de kamconnector in de kamconnectorbox (2) op de zekeringenhouder boven het dashboard-kastje monteren

B
Splijtnagels (4) losmaken. Vervolgens luchtkanaal (5) van de aanzuigsnorkel (6) aftrekken en aanzuigsnorkel (6) uit de motorruimte verwijderen.

C
Leg de beide kabelstrengen van de aftakkingen **A1** en **A2** van de extra kabelbundel (a) door het rubber doorvoer-buisje (7) (zie vergroting). Monteer vervolgens de beide kabelstrengen van de aftakkingen **A1** en **A2** langs de standaardkabelbundel aan de rechter zijde van de motorruimte en bevestig ze met behulp van twee kabelbanden (o) op de standaardkabelbundel.
Vervolgens monteert u de aftakking **A1** naar de montageplaats van de rechter mistlamp en de aftakking **A2** langs de koeler naar de montageplaats van de linker mistlamp.

D
Klem de kabelhouders (r) in de hiervoor bestemde uitsparingen (8) vast. Vervolgens legt u de kabelstreng van de aftakking **A2** van de extra kabelbundel (a) in de kabelhouders (r).

 Voor de verdere bevestiging van de kabelstrengen **A1** en **A2** van de extra kabelbundel (a) in de motorruimte legt u ze in de reeds aanwezige kabelhouders van de standaardkabelbundel.◄

 Te lange kabels wegbinden.◄

E
Maak een opening (9) in het rubber doorvoerbuisje (10). Vervolgens monteert u de overige aansluitingen van de extra kabelbundel (a) door de opening (9) van het rubber doorvoerbuisje (10) heen naar het interieur van de auto. Bevestig de extra kabelbundel (a) met behulp van een kabelband (o) op de standaardkabelbundel.

F
Alleen voor rechtsgestuurde modellen
Verwijder de schuimrubber afdekking (11) Vervolgens monteert u de extra kabelbundel (a) door het kabelkanaal (12) naar de voetruimte aan voorpassagierszijde.

G
Modulehouder (13) en relaishouder (14) achter het dashboardkastje na het losdraaien van de kunststof moeren (15) in de richting van de pijl losklikken.

H
Relaissokkel (16) losklikken. Aftakking **A3** van de extra kabelbundel (a), kabelkleur rood/geel, in de relaissokkel (16) X44, aansluiting 6, steken. Aftakking **A4** van de extra kabelbundel (a), kabelkleur geel/bruin, in de relaissokkel (16) X44, aansluiting 2, steken.
Aftakking **A5** van de extra kabelbundel (a), kabelkleur bruin, in de relaissokkel (16) X44, aansluiting 4, steken.
Vervolgens relais (k) in de relaissokkel (16) aanbrengen. Relaissokkel (16) weer in de modulehouder (17) monteren.

I
De kamconnectorcontacten **A7** en **A8** van de extra kabelbundel (a), kabelkleur bruin, in de kamconnector X219 met dezelfde kleur van de kamconnectorbox (18) op de zekeringenhouder (19) steken.
Indien in de kamconnector X219 compleet bezet is, de contactdelen **A7** en **A8** van de leidingen afsnijden en met de in de onderdelenset aanwezige tapklemconnectoren een parallele aansluiting aanleggen.

J
Het platte steekcontact **A6** van de extra kabelbundel (a), kabelkleur rood/geel, in de zekeringenhouder I A46 (20) X10015, aansluiting 1, steken. Vervolgens smeltzekering (l) 15A in de zekeringaansluiting 38 steken.

Source: www.ow.no

2.3 Dragning av tilläggskabelstammen

Vik ut utvikningssidan 2-27!

A
Dra tilläggskabelstam (a) längs seriekabelstammen på följande sätt:
Dra förgrening **A1** till dimljus (b) framme till höger.
Dra förgrening **A2** till dimljus (c) framme till vänster.
Dra förgrening **A3** till reläsockel (1) för dimljus K47 bakom handskfacket.
Dra förgrening **A4** till reläsockel (1) för dimljus K47 bakom handskfacket.
Dra förgrening **A5** till reläsockel (1) för dimljus K47 bakom handskfacket.
Dra förgrening **A6** till säkringshållare I A46 (3) över handskfacket.
Dra förgrening **A7** till kamförbidningen i kamförbindarboxen (2) på säkringshållaren över handskfacket.
Dra förgrening **A8** till kamförbindningen i kamförbindarboxen (2) på säkringshållaren över handskfacket.

B
Lossa expandernit (4), dra därefter av luftkanalen (5) på insugningssnorkeln (6) och ta ut insugningssnorkeln (6) ur motorrummet.

C
Dra de båda kabelsträngarna i förgreningarna **A1** och **A2** på tilläggskabelstammen (a) genom gummibussningen (7) (se detaljförstoring). Dra därefter kabelsträngarna i förgreningarna **A1** och **A2** längs seriekabelstammen på motorrummets högra sida och fäst denna med hjälp av två kabelband (o) på seriekabelstammen.
Dra därefter förgrening **A1** till det högra dimljusets monteringsplats och förgreningen **A2** längs kylaren till det vänstra dimljusets monteringsplats.

D
Clipsa in kabelhållaren (r) i de förberedda ursparningarna (8). Lägg därefter in kabelsträngen i förgrening **A2** på tilläggskabelstammen (a) i kabelhållaren (r).

▷ För ytterligare infästning av kabelsträngarna **A1** och **A2** på tilläggskabelstammen (a) i motorrummet lägg in denna i seriekabelstammens redan befintliga kabelhållaren.◀

▷ Bind upp överskjutande kabellängder.◀

E
Gör ett hål (9) i gummibussningen (10). Dra därefter övriga anslutningar av tilläggskabelstammen (a) genom hålet (9) i gummibussningen (10) i bilens kupé. Fäst tilläggskabelstammen (a) med hjälpa av ett kabelband (o) på seriekabelstammen.

F
Endast för högerstyrda bilar
Ta bort skumplasttäckning (11). Dra därefter tilläggskabelstammen (a) genom kabelkanalen (12) till fotutrymmet på passagerarsidan.

G
Clipsa loss modulhållaren (13) och relähållaren (14) bakom handskfacket efter lossning av plastmuttern (15) i pilens riktning.

H
Clipsa loss reläsockeln (16). Stick in tilläggskabelstammens (a) förgrening **A3**, kabelfärg röd/gul, i reläsockel (16) X44 kontaktplats 6. Stick in förgrening **A4** på tilläggskabelstam (a), kabelfärg gul/brun, i reläsockel (16) X44 kontaktplats 2.
Sätt in förgrening **A5** från tilläggskabelstammen (a), kabelfärg brun, i reläsockeln (16) X44 kontaktplats 4. Sätt därefter in relä (k) i reläsockeln (16). Montera reläsockeln (16) igen i modulhållaren (17).

I
Sätt in kamförbindarkontakterna **A7** och **A8** från tilläggskabelstam (a), kabelfärg brun, i kamförbindning (med samma färg) X219 från kamförbindarboxen (18) på säkringshållaren (19). Om kamförbindning X219 är helt upptagen, kapa kontaktdelarna **A7** och **A8** från ledningarna och genomför ett parallellanslag med de avskalande kontaktdonet som följer med i satsen.

J
Sätt in den flata stickkontakten **A6** från tilläggskabelstammen (a), kabelfärg röd/gul, i säkringshållaren I A46 (20) X10015 kontaktplats 1. Sätt därefter in smältsäkringen (l) 15A i säkringskontaktplats 38.

source: www.ow.no

2.3 Posa del pettine del cavo supplementare

Aprire la pagina pieghevole 2-27!

A
Posare il pettine del cavo supplementare (a) lungo il pettine del cavo di serie nel seguente modo:
posare la derivazione **A1** verso il faro fendinebbia (b) anteriore destro;
posare la derivazione **A2** verso il faro fendinebbia (c) anteriore sinistro;
posare la derivazione **A3** verso lo zoccolo del relè (1) per il faro fendinebbia K47 dietro il cassetto portaoggetti;
posare la derivazione **A4** verso lo zoccolo del relè (1) per il faro fendinebbia K47 dietro il cassetto portaoggetti;
posare la derivazione **A5** verso lo zoccolo del relè (1) per il faro fendinebbia K47 dietro il cassetto portaoggetti;
posare la derivazione **A6** verso il portafusibili I A46 (3) sopra il cassetto portaoggetti;
posare la derivazione **A7** verso il connettore del pettine nella scatola connettori del pettine (2) sul portafusibili sopra il cassetto portaoggetti;
posare la derivazione **A8** verso il connettore del pettine nella scatola connettori del pettine (2) sul portafusibili sopra il cassetto portaoggetti.

B
Rimuovere i chiodi ad espansione (4), quindi sfilare il canale di ventilazione (5) posto sullo schnorchel di aspirazione (6) e togliere lo schnorchel di aspirazione (6) dal vano motore.

C
Far passare i due gruppi di cavi delle derivazioni **A1** e **A2** del pettine del cavo supplementare (a) attraverso la boccola di gomma (7) (vedi ingrandimento). Posare poi i due gruppi di cavi delle derivazioni **A1** e **A2** lungo il pettine del cavo principale sul lato destro del vano motore e fissarlo con l'ausilio di due serracavi (o) al pettine del cavo principale.
Quindi posare la derivazione **A1** verso la sede di montaggio del faro fendinebbia destro e la derivazione **A2** lungo il radiatore verso la sede di montaggio del faro fendinebbia sinistro.

D
Agganciare i supporti per cavi (r) negli appositi incavi (8). Quindi inserire il gruppo di cavi della derivazione **A2** del pettine del cavo supplementare (a) nei supporti per cavi (r).

 Per fissare ulteriormente i gruppi di cavi **A1** e **A2** del pettine del cavo supplementare (a) nel vano motore, inserite questi gruppi di cavi nei supporti per già presenti del pettine del cavo di serie.◄

 Legare all'indietro le parti di cavo eccessivamente lunghe.◄

E
Praticare un'apertura (g) nella boccola di gomma (10). Quindi posare gli allacciamenti rimanenti del pettine del cavo supplementare (a) attraverso l'apertura (g) della boccola di gomma (10) nell'abitacolo della vettura. Fissare il pettine del cavo supplementare (a) con l'ausilio di un serracavi (o) al pettine del cavo di serie.

F
Solo per vetture con guida a destra
Togliere la copertura di materiale espanso (11). Quindi posare il pettine del cavo supplementare (a) attraverso il cunicolo per il cavo (12) verso il vano piedi lato passeggero.

G
Sganciare nel senso della freccia il supporto del modulo (13) e il portarelè (14) dietro il cassetto portaoggetti dopo aver svitato i dadi di plastica (15).

H
Sganciare lo zoccolo del relè (16). Infilare la derivazione **A3** del pettine del cavo supplementare (a), cavo colore rosso/giallo, nello zoccolo del relè (16) X44 posto d'innesto 6. Infilare la derivazione **A4** del pettine del cavo supplementare (a), cavo colore giallo/marrone, nello zoccolo del relè (16) X44 posto d'innesto 2. Infilare la derivazione **A5** del pettine del cavo supplementare (a), cavo colore marrone, nello zoccolo del relè (16) X44 posto d'innesto 4. Infine inserire il relè (K) nello zoccolo del relè (16). Rimontare lo zoccolo del relè (16) nel supporto del modulo (17).

I
Infilare i contatti del connettore del pettine **A7** e **A8** del pettine del cavo supplementare (a), cavo colore marrone, nel connettore del pettine dello stesso colore X219 della scatola connettori del pettine (18) sul portafusibili (19). Se il connettore del pettine X219 è completamente occupato, staccare i contatti **A7** e **A8** dai fili ed eseguire un terminale parallelo con i connettori automaschianti in corredo.

J
Infilare il contatto a spina piatta **A6** del pettine del cavo supplementare (a), cavo colore rosso/giallo, nel portafusi-bili I A46 (20) X10015 posto d'innesto 1. Quindi infilare il fusibile (l) da 15A nel posto d'innesto del fusibile 38.

Source: www.ow.no

2.3 Colocación del arnés de cables adicional

¡Desplegar la hoja 2-27 plegada!

A
Colocar el arnés de cables adicional (a) a lo largo del arnés de cables de serie como sigue:
Colocar la ramificación **A1** hasta el faro antiniebla (b) delantero derecho.
Colocar la ramificación **A2** hasta el faro antiniebla (c) delantero izquierdo.
Colocar la ramificación **A3** hasta el zócalo de relé (1) para faro antiniebla K47 detrás de la guantera.
Colocar la ramificación **A4** hasta el zócalo de relé (1) para faro antiniebla K47 detrás de la guantera.
Colocar la ramificación **A5** hasta el zócalo de relé (1) para faro antiniebla K47 detrás de la guantera.
Colocar la ramificación **A6** hasta la caja de fusibles I A46 (3) encima de la guantera.
Colocar la ramificación **A7** hasta el conector de peine en la caja de conectores de peine (2) de la caja de fusibles encima de la guantera.
Colocar la ramificación **A8** hasta el conector de peine en la caja de conectores de peine (2) de la caja de fusibles encima de la guantera.

B
Soltar los remaches de expansión (4). A continuación, quitar el canal de aire (5) del tubo de admisión (6) y retirar el tubo de admisión (6) del compartimento del motor.

C
Pase ambos ramales de cable de las ramificaciones **A1** y **A2** del arnés de cables adicional (a) a través de la junta de obturación de goma (7) (véase lupa). Coloque, acto seguido, ambos ramales de cable de las ramificaciones **A1** y **A2** a lo largo del arnés de cables de serie por el lado derecho del compartimento del motor y asegúrelos con ayuda de dos cintas para cables (o) al arnés de cables de serie.
A continuación, coloque la ramificación **A1** hasta el lugar de montaje del faro antiniebla derecho y la ramificación **A2** a lo largo del radiador hasta el lugar de montaje del faro antiniebla izquierdo.

D
Enclave los soportes para cables (r) en las aberturas previstas (8). Luego coloque el ramal de cable de la ramificación **A2** del arnés de cables adicional (a) en los soportes para cables (r).

▷ Para continuar sujetando los ramales de cable **A1** y **A2** del arnés de cables adicional (a) en el compartimento del motor, colóquelos en los soportes para cables previstos del arnés de cables de serie.◀

▷ Doble y ate el cable sobrante.◀

E
Realice un orificio (9) en la junta de obturación de goma (10). A continuación, coloque las conexiones restantes del arnés de cables adicional (a) a través del orificio (9) de la junta de obturación de goma (10) hasta el interior del habitáculo. Asegure el arnés de cables adicional (a) con ayuda de una cinta para cables (o) al arnés de cables de serie.

F
Sólo para vehículos con volante a la derecha
Retire el recubrimiento de espuma (11). A continuación, coloque el arnés de cables adicional (a) a través del canal para cables (12) hasta el hueco inferior en el lado del acompañante.

G
Desencajar en el sentido de la flecha el soporte para módulo (13) y la caja de relés (14) detrás de la guantera tras aflojar las tuercas de plástico (15).

H
Desencajar el zócalo de relé (16). Insertar la ramificación **A3** del arnés de cables adicional (a), color de cable rojo/amarillo, en el zócalo de relé (16) X44, punto de conexión 6. Insertar la ramificación **A4** del arnés de cables adicional (a), color de cable amarillo/marrón, en el zócalo de relé (16) X44, punto de conexión 2.
Insertar la ramificación **A5** del arnés de cables adicional (a), color de cable marrón, en el zócalo de relé (16) X44, punto de conexión 4. A continuación, colocar el relé (k) en el zócalo de relé (16). Montar de nuevo el zócalo de relé (16) en el soporte para módulo (17).

I
Insertar las clavijas de conectores de peine **A7** y **A8** del arnés de cables adicional (a), color de cable marrón, en el conector de peine del mismo color X219 de la caja de conectores de peine (18) en la caja de fusibles (19).
En el caso de que el conector de peine X219 esté completamente ocupado, cortar las piezas de contacto **A7** y **A8** de los cables y realizar una conexión paralela con los conectores de borne cortante adjuntos en el juego de piezas.

J
Insertar la clavija plana A6 del arnés de cables adicional (a), color de cable rojo/amarillo, en la caja de fusibles I A46 (20) X10015, punto de conexión 1 A continuación, insertar el fusible (l) de 15A en el punto de inserción de fusibles 38.

source: www.ow.no

2.3 Assentamento da cablagem adicional

Abra a página desdobrável 2-27!

A
Assente a cablagem adicional (a) ao longo da cablagem de série do veículo, da forma que passamos a descrever:
Assente a derivação **A1** até ao farol de nevoeiro dianteiro do lado direito (b).
Assente a derivação **A2** até ao farol de nevoeiro dianteiro do lado esquerdo (c).
Assente a derivação **A3** até à tomada do relé (1) para o farol de nevoeiro K47, por trás do porta-luvas.
Assente a derivação **A4** até à tomada do relé (1) para o farol de nevoeiro K47, por trás do porta-luvas.
Assente a derivação **A5** até à tomada do relé (1) para o farol de nevoeiro K47, por trás do porta-luvas.
Assente a derivação **A6** até ao porta-fusíveis I A46 (3), por cima do porta-luvas.
Assente a derivação **A7** até ao conector em pente na caixa de ligações (2), no porta-fusíveis instalado por cima do porta-luvas.
Assente a derivação **A8** até ao conector em pente na caixa de ligações (2), no porta-fusíveis instalado por cima do porta-luvas.

B
Remova os rebites de expansão (4). Em seguida, remova o canal de passagem do ar (5) do tubo respirador de aspiração (6) e remova este tubo respirador de aspiração (6) do motor.

C
Passe os dois conjuntos de cabos das derivações **A1** e **A2** da cablagem adicional (a) através do anel isolante de borracha (7) (consulte o desenho de pormenor). Em seguida, assente os dois conjuntos de cabos das derivações **A1** e **A2** ao longo da cablagem de série do veículo, do lado direito do compartimento do motor, e prenda-os à cablagem de série do veículo com duas braçadeiras para cabos (o).
Isto feito, assente a derivação **A1** até ao local de montagem do farol de nevoeiro do lado direito e a derivação **A2** até ao local de montagem do farol de nevoeiro do lado esquerdo, ao longo do radiador.

D
Encaixe o suporte dos cabos (r) nas reentrâncias (8) previstas para esse efeito. Em seguida, introduza o conjunto de cabos da derivação **A2** da cablagem adicional (a) no suporte para cabos (r).

 Para prender ainda melhor os conjuntos de cabos **A1** e **A2** da cablagem adicional (a) no compartimento do motor, introduza os conjuntos de cabos no suporte de cabos de que o veículo já dispõe para a respectiva cablagem de série.◄

 Se os cabos forem demasiado compridos, dobre e prenda-os.◄

E
Abra um furo (9) no anel isolante de borracha (10). Em seguida, passe as restantes ligações da cablagem adicional (a) para o interior do habitáculo do veículo, fazendo-as passar através da abertura (9) do anel isolante de borracha (10). Prenda a cablagem adicional (a) à cablagem de série do veículo com uma braçadeira para cabos (o).

F
Só no caso dos veículos de volante à direita
Remova a cobertura de espuma (11). Em seguida, assente a cablagem adicional (a) até à zona dos pés do lado do acompanhante, fazendo-a passar pelo conduto de cabos (12).

G
Desaperte as porcas de material sintético (15), rodando-as na direcção indicada pela seta, e desencaixe o suporte de módulos (13) e o suporte do relé (14) que se encontram instalados por trás do porta-luvas.

H
Desencaixe a tomada do relé (16). Ligue a derivação **A3** da cablagem adicional (a), cabo vermelho/amarelo, à tomada do relé (16) X44, posição de ligação 6. Ligue a derivação **A4** da cablagem adicional (a), cabo amarelo/castanho, à tomada do relé (16) X44, posição de ligação 2. Ligue a derivação **A5** da cablagem adicional (a), cabo castanho, à tomada do relé (16) X44, posição de ligação 4. Isto feito, introduza o relé (k) na tomada do relé (16). Volte então a montar a tomada do relé (16) no suporte do módulo (17).

I
Introduza os contactos do conector em pente **A7** e **A8** da cablagem adicional (a), cabo castanho, no conector em pente X219 da mesma cor da caixa de ligações (18) do porta-fusíveis (19). Caso o conector em pente X219 esteja já totalmente ocupado, remova os elementos de contacto **A7** e **A8** dos condutores e, servindo-se dos conectores de deslocação do isolamento que são fornecidos no conjunto de peças, proceda a um encosto paralelo.

J
Introduza o contacto de encaixe plano **A6** da cablagem adicional (a), cabo vermelho/amarelo, no porta-fusíveis I A46 (20) X10015, posição de ligação 1 Em seguida, introduza um fusível (l) de 15 A na posição de ligação de fusíveis 38.

Source: www.ow.no

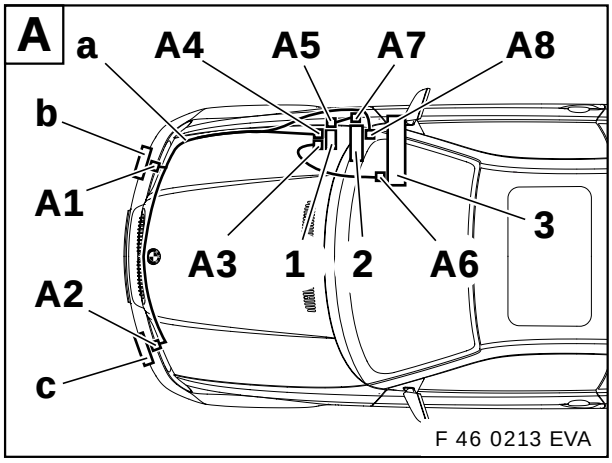

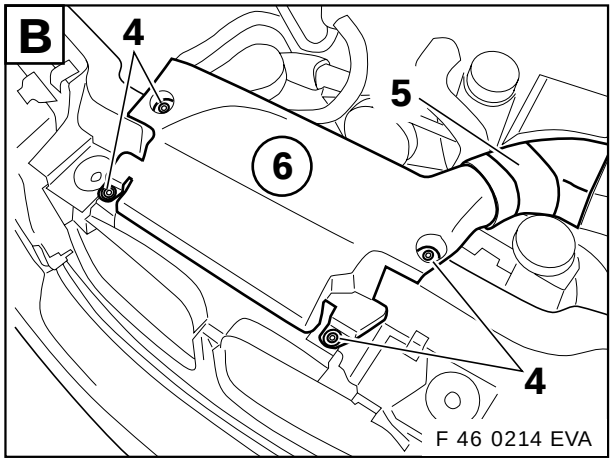

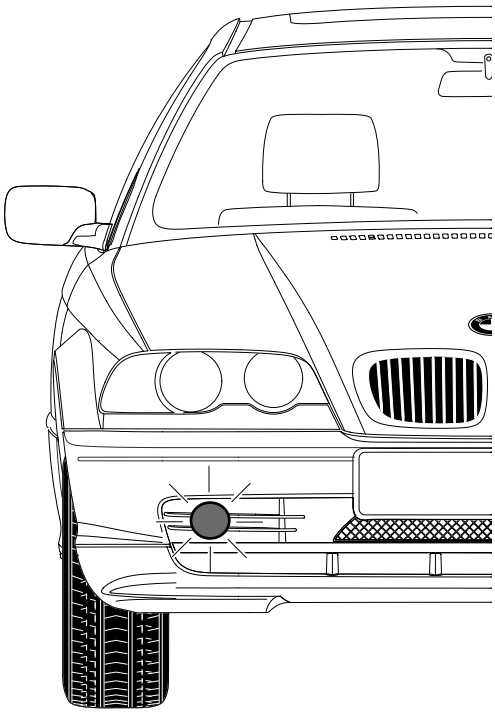

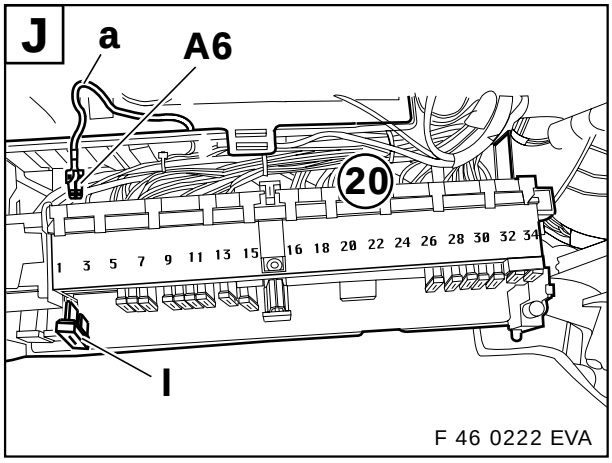

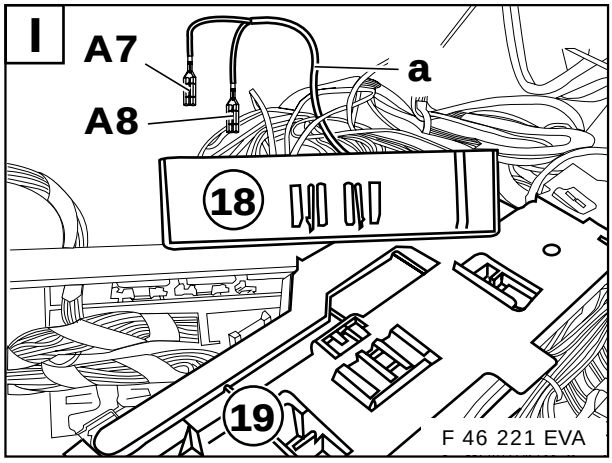

source: www.ow.no

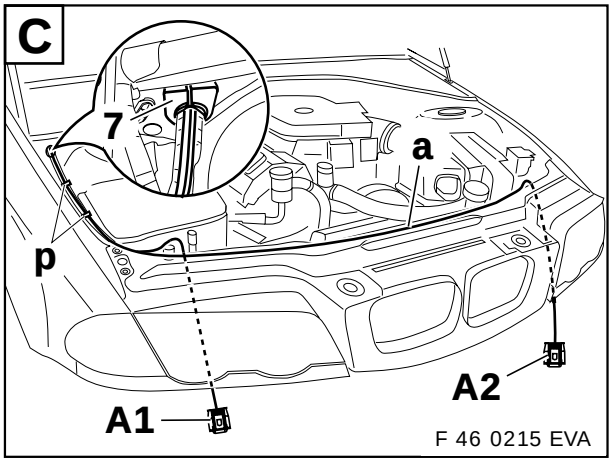

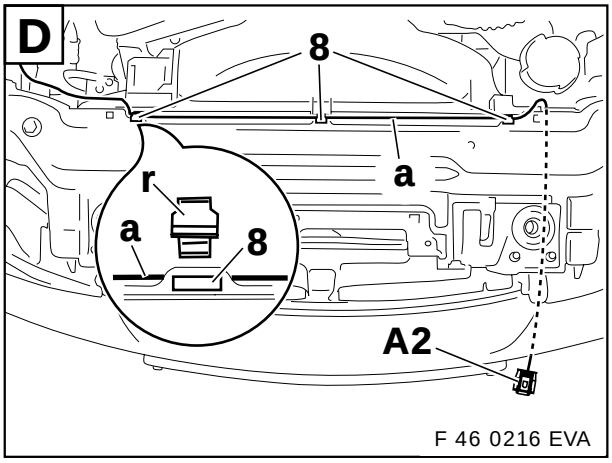

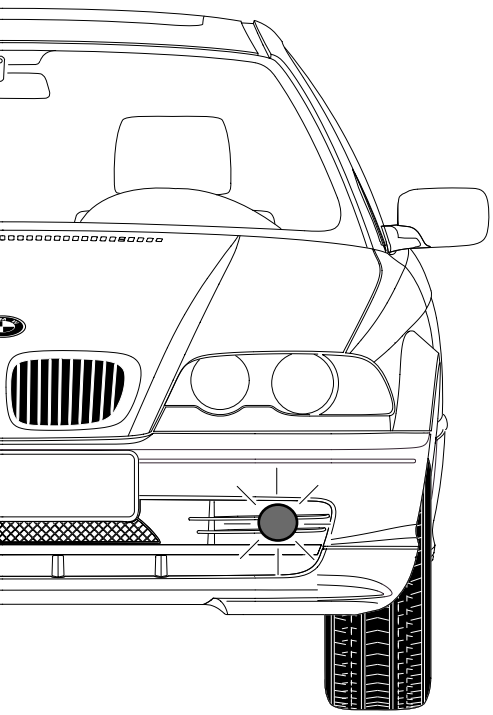

F 46 0211 EVA

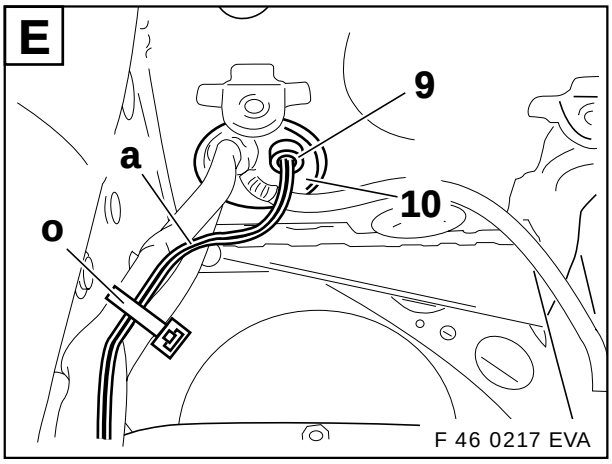

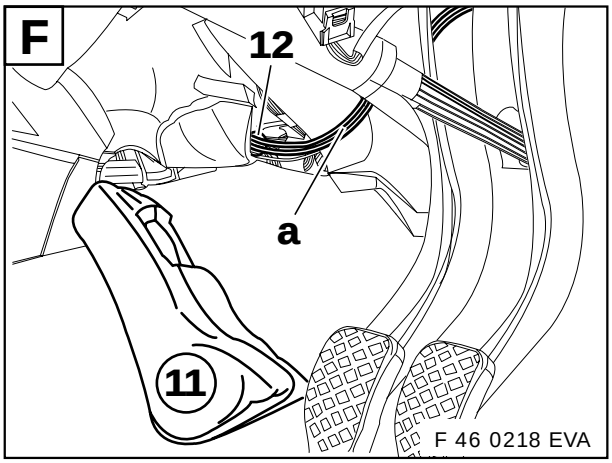

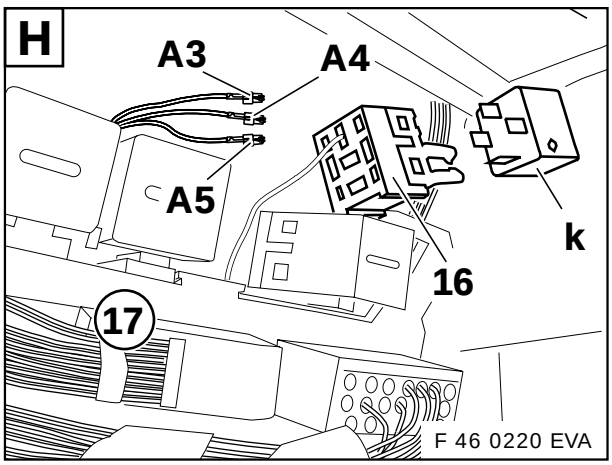

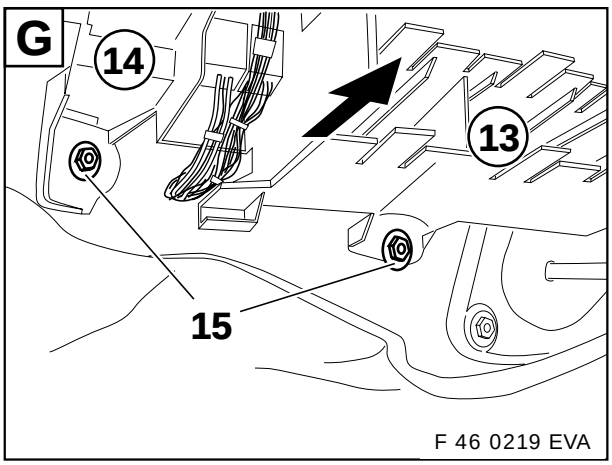

source: www.ow.no

2.4 Einbau der Nebelscheinwerfer am Stoßfänger

Klappseite 2-45 ausklappen!

A
Ziergitter (1) und Mittelblende (2) in Pfeilrichtung aus dem Stoßfänger (3) abziehen.

B
Schrauben (4) lösen. Die Befestigungsnasen (5) der Abdeckung (6) am Stoßfänger lösen und anschließend die Abdeckung (6) in Pfeilrichtung am Stoßfänger abziehen.
Die Vorgehensweise ist auf der linken Fahrzeugseite entsprechend durchzuführen.

C
Abdeckung rechts (d) von der Innenseite des Stoßfängers in die Befestigungsnasen (7) aufdrücken und mit den Schrauben (8) am Stoßfänger befestigen.
Die Vorgehensweise ist auf der linken Fahrzeugseite entsprechend durchzuführen.

D
Führungszunge (9) des Halters (h) in die Aussparung am Stoßfänger einführen und mit dem Spreitzniet (10) am Stoßfänger befestigen. Daraufhin setzen Sie die Blechmuttern (m) am Stoßfänger auf.
Die Vorgehensweise ist auf der linken Fahrzeugseite entsprechend durchzuführen.
Anschließend montieren Sie den Stoßfänger an das Fahrzeug zurück.

E
Abzweig **A1**, grauer, 2poliger Stecker des Zusatzkabelbaumes (a), am rechten Nebelscheinwerfer (b) aufstecken.
Die Vorgehensweise ist entsprechend mit dem Abzweig **A2** am linken Nebelscheinwerfer durchzuführen.

F
Bolzen (11) am rechten Nebelscheinwerfer (b) in den Halter (h) einschieben (siehe Lupe) und mit den Linsenblechschrauben (n) am Stoßfänger befestigen.
Die Vorgehensweise ist auf der linken Fahrzeugseite entsprechend durchzuführen.

G
Ziergitter (f) für den rechten Nebelscheinwerfer (b) am Stoßfänger montieren.
Die Vorgehensweise ist auf der linken Fahrzeugseite entsprechend durchzuführen.

H
Blende (12) vorsichtig aus der Instrumententafel aushebeln.

I
Schrauben (13) lösen. Bedienteil (14) anheben und aus der Instrumententafel herausziehen.

J
Befestigungsnasen (15) eindrücken und gleichzeitig Bedienteil (16) vom Lichtschaltzentrum (17) abziehen.
Steckverbindung am Bedienteil (16) lösen.

K
Bedienteil (j) für Nebelscheinwerfer am Lichtschaltzentrum (18) aufstecken und in die Instrumententafel zurückmontieren.

source: www.ow.no

2.5 Abschließende Tätigkeiten

Funktionskontrolle
Batterie anklemmen.
Schlüssel in das Zündschloß einstecken und auf Position II drehen.
Standlicht einschalten.
Schalter für Nebelscheinwerfer betätigen. Jetzt muß die Kontrollampe im Instrumentenkombi, als auch die beiden Nebelscheinwerfer leuchten.

Einstellen der Nebelscheinwerfer
Reifenfülldruck prüfen und ggf. berichtigen.
Fahrzeug in Normallage bringen.
Nebelscheinwerfer mit einem optischen Einstellgerät nach der Bedienungsanleitung des Geräteherstellers prüfen.

Fahrzeug sinngemäß in umgekehrter Reihenfolge des Ausbaus zusammenbauen.

source: www.ow.no

2.4 Installation of the front fog lights on the bumper

Open fold-out page 2-45!

A
Pull off ornamental grilles (1) and centre cover (2) out of the bumper (3) in the direction of the arrow.

B
Undo screws (4). Undo the fastening lugs (5) of the covering (6) on the bumper and then pull off the covering (6) from the bumper in the direction of the arrow.
This procedure should be followed for the left side of the vehicle.

C
Press on the right-hand side covering (d) from the inside of the bumper into the fastening lugs (7) and fasten it to the bumper with the screws (8).
This procedure should be followed for the left side of the vehicle.

D
Insert guide-tongue (9) of the bracket (h) into the recess in the bumper and fasten it to the bumper with the expanding rivet (10). Then put the speed nuts (m) on the bumper.
This procedure should be followed for the left side of the vehicle.
Then fit the bumper back on the vehicle.

E
Put branch cable **A1**, grey 2-contact connector of the supplementary wiring harness (a), on to the right-hand side front fog light (b).
This procedure should be followed for the left side of the vehicle using branch cable **A2**.

F
Insert stud (11) on right front fog light (b) in bracket (h) (see magnification) and fasten to the bumper with fillister head self-tapping screws (n).
This procedure should be followed for the left side of the vehicle.

G
Fit ornamental grille (f) for the right front fog light (b) to the bumper.
This procedure should be followed for the left side of the vehicle.

H
Prise cover (12) carefully out of the instrument panel.

I
Undo screws (13). Raise operating unit (14) and pull out of the instrument panel.

J
Press in fastening lugs (15), at the same time pulling off the operating unit (16) from the light-switch control centre (17). Release plug-in connector on the operating unit (16).

K
Connect operating unit (j) for the front fog lights to the light-switch control centre (18) and fit back into the instrument panel.

source: www.ow.no

2.5 Finalising operations

Function check
Connect battery.
Insert key in the ignition lock and rotate to position II.
Switch on side light.
Activate switch for front fog lights. The control light in the instrument cluster must now light up as also the two front fog lights.

Adjustment of the front fog lights
Check tyre inflation pressure and rectify if necessary.
Place the vehicle in the normal position.
Check front fog lights with the aid of an optical adjusting unit, following the operating instructions provided by the manufacturer of the unit.

Reassemble vehicle in the reverse order of disassembly.

Source: www.ow.no

2.4 Montage des phares antibrouillard sur le bouclier

Déplier le rabat 2-45 !

A
Retirer la grille décorative (1) et le cache central (2) du bouclier (3) suivant le sens de la flèche.

B
Oter les vis (4). Oter les ergots de fixation (5) du cache (6) sur le bouclier, puis retirer le cache (6) du bouclier suivant le sens de la flèche.
Procéder du côté gauche de la voiture de manière appropriée.

C
De l'intérieur du bouclier, enfoncer le cache droit (d) dans les ergots de fixation (7), puis le fixer sur le bouclier avec les vis (8).
Procéder du côté gauche de la voiture de manière appropriée.

D
Introduire la languette de guidage (9) du support (h) dans la réservation du bouclier, puis la fixer sur le bouclier avec le rivet à expansion (10). Placer ensuite les écrous à tôle (m) sur le bouclier.
Procéder du côté gauche de la voiture de manière appropriée.
Remonter ensuite le bouclier sur la voiture.

E
Brancher la dérivation **A1**, fiche 2 pôles grise, du faisceau câbles complémentaire (a) sur le phare antibrouillard droit (b). Procéder de manière semblable avec la dérivation **A2** sur le phare antibrouillard gauche.

F
Insérer le boulon (11) dans le support (h) sur le phare antibrouillard droit (b) (voir médaillon), puis le fixer au bouclier avec les vis à tôle à tête bombée (n).
Procéder du côté gauche de la voiture de manière appropriée.

G
Monter la grille décorative (f) du phare antibrouillard droit (b) sur le bouclier.
Procéder du côté gauche de la voiture de manière appropriée.

H
Soulever avec précaution la façade (12) du tableau d'instruments.

I
Oter les vis (13) Dégager le bloc de commande (14), puis le retirer du tableau de bord.

J
Enfoncer les ergots de fixation (15) et retirer dans le même temps le de la centrale d'éclairage (17). Débrancher le raccord mâle-femelle du bloc de commande (16).

K
Brancher le bloc de commande (j) des phares antibrouillard sur la centrale d'éclairage (18), puis le remonter dans le tableau de bord.

source: www.ow.no

2.5 Finitions

Contrôle de fonctionnement
Brancher la batterie.
Mettre la clé de contact et la tourner en position II.
Mettre les feux de position.
Manœuvrer le commutateur des phares antibrouillard. La lampe témoin du combiné d'instruments ainsi que les deux phares antibrouillard doivent s'allumer.

Réglage des phares antibrouillard
Vérifier la pression des pneus et l'ajuster le cas échéant.
Mettre la voiture en position normale.
Vérifier les phares antibrouillard avec un appareil de réglage optique en se référant au mode d'emploi du fabricant de l'appareil.

Remonter les pièces de la voiture très logiquement dans le sens inverse de la dépose.

Source: www.ow.no

2.4 Inbouwen van de mistlampen in de bumper

Vouwbladzijde 2-45 openklappen!

A
Siergril (1) en middelste afdekking (2) in de richting van de pijl van de bumper (3) aftrekken.

B
Schroeven (4) losdraaien. De bevestigingsneuzen (5) van de afdekking (6) op de bumper losmaken en vervolgens de afdekking (6) in de richting van de pijl van de bumper aftrekken.
Aan de linker zijde van de auto moet op overeenkomstige wijze te werk worden gegaan.

C
Afdekking rechts (d) van de binnenzijde van de bumper in de bevestigingsneuzen (7) drukken en met de schroeven (8) op de bumper bevestigen.
Aan de linker zijde van de auto moet op overeenkomstige wijze te werk worden gegaan.

D
Geleidingslipje (9) van de houder (h) in de uitsparing op de bumper steken en met de splijtnagel (10) op de bumper bevestigen. Hierna zet u de plaatmoeren (m) op de bumper.
Aan de linker zijde van de auto moet op overeenkomstige wijze te werk worden gegaan.
Vervolgens monteert u de bumper weer op de auto.

E
Aftakking **A1**, grijze, 2-polige stekker van de extra kabelbundel (a), op de rechter mistlamp (b) steken.
Met de aftakking **A2** moet op overeenkomstige wijze op de linker mistlamp te werk worden gegaan.

F
Bout (11) op de rechter mistlamp (b) in de houder (h) schuiven (zie vergroting) en met de lenskopplaatschroeven (n) op de bumper bevestigen.
Aan de linker zijde van de auto moet op overeenkomstige wijze te werk worden gegaan.

G
Siergril (f) voor de rechter mistlamp (b) op de bumper monteren.
Aan de linker zijde van de auto moet op overeenkomstige wijze te werk worden gegaan.

H
Afdekking (12) voorzichtig uit het instrumentenboard wippen.

I
Schroeven (13) losdraaien. Bedieningselement (14) optillen en uit het instrumentenboard trekken.

J
Bevestigingsneuzen (15) indrukken en gelijktijdig bedieningselement (16) van het lichtschakelcentrum (17) aftrekken. Steekverbinding op het bedieningselement (16) losmaken.

K
Bedieningselement (j) voor mistlampen op het lichtschakelcentrum (18) steken en weer in het instrumentenboard monteren.

source: www.ow.no

2.5 Werkzaamheden ter beëindiging

Functiecontrole
Accu vastklemmen.
Sleutel in het contactslot steken en in de stand II draaien.
Parkeerlicht inschakelen.
Schakelaar voor mistlampen bedienen. Nu moeten zowel het controlelampje in de instrumentencombi als de beide mistlampen branden.

Instelling van de mistlampen
Bandenspanning controleren en, indien nodig, corrigeren.
Auto in de normale positie zetten.
Mistlampen met een optisch instellingsapparaat volgens de bedieningshandleiding van de producent van het apparaat controleren.

Auto op overeenkomstige wijze in omgekeerde volgorde weer in elkaar zetten.

Source: www.ow.no

2.4 Montering av dimljusen på stötfångaren

Vik ut utvikningssidan 2-45!

A
Dra av prydnadsgallret (1) och mittre täckplåten (2) i pilriktningen ur stötfångaren (3)

B
Lossa skruvarna (4). Lossa täckplåtens (6) fästtappar (5) på stötfångaren och dra därefter av täckplåten (6) i pilens riktning på stötfångaren.
Gör på samma sätt på bilens vänstra sida.

C
Tryck på täckplåten till höger (d) från stötfångarens insida in i fästtapparna (7) och fäst med skruvarna (8) på stötfångaren.
Detta ska utföras på motsvarande sätt på den vänstra sidan av bilen.

D
För in hållarens (h) styrtapp (9) i ursparningen på stötfångaren och fäst med expanderniten (10) på stötfångaren.
Därefter sätter man på plåtmuttrarna (m) på stötfångaren.
Detta ska utföras på motsvarande sätt på den vänstra sidan av bilen.
Därefter monterar du stötfångaren på bilen igen.

E
Stick på förgrening **A1**, grå, 2-polig stickkontakt från tilläggskabelstammen (a) på det högra dimljuset (b).
Detta ska göras på motsvarande sätt med förgrening **A2** på det vänstra dimljuset.

F
Skjut in bulten (11) på det högra dimljuset (b) i hållaren (h) (se detaljförstoring) och fäst med linsplåtskruvarna (n) på stötfångaren.
Detta ska utföras på motsvarande sätt på den vänstra sidan av bilen.

G
Montera prydnadsgallret (f) för det högra dimljuset (b) på stötfångaren.
Detta ska utföras på motsvarande sätt på den vänstra sidan av bilen.

H
Bänd försiktigt ut täckplåten (12) ur instrumentbrädan.

I
Lossa skruvarna (13). Lyft manöverdelen (14) och ta ut ur instrumentbrädan.

J
Tryck in fästtapparna (15) och dra samtidigt av manöverdelen (16) från om ljusomkopplarcentrum (17).
Lossa stickkontakten på manöverdelen (16).

K
Stick på manöverdelen (j) för dimljuset vid ljusomkopplarcentrum (18) och montera i instrumentbrädan igen.

source: www.ow.no

2.5 Avslutande arbeten

Funktionskontroll
Lossa batterikablarna.
Sätt in startnyckeln i tändningslåset och vrid till position II.
Slå på parkeringsljuset.
Slå på omkopplaren för dimljuset. Nu måste kontrollampan på instrumentbrädan och de båda dimljusen lysa.

Inställning av dimljusen
Kontrollera däckens tryck och rätta till vid behov.
Ställ upp bilen i normalläge.
Kontrollera dimljusen med en optisk inställningsapparat enligt apparattillverkarens bruksanvisning.

Sätt samman fordonet i omvänd ordningsföljd.

Source: www.ow.no

2.4 Montaggio dei fari fendinebbia sul paraurti

Aprire la pagina pieghevole 2-45!

A
Sfilare dal paraurti (3) nel senso della freccia le griglie ornamentali (1) e il coperchio centrale (2).

B
Allentare le viti (4). Sbloccare i naselli di fissaggio (5) della copertura (6) sul paraurti e poi sfilare la copertura (6) nel senso della freccia sul paraurti.
Ripetere il procedimento sul lato sinistro della vettura.

C
Dal lato interno del paraurti imprimere la copertura destra (d) nei naselli di fissaggio (7) e fissarla al paraurti con le viti (8).
Ripetere il procedimento sul lato sinistro della vettura.

D
Introdurre la linguetta di guida (9) del supporto (h) nell'incavo sul paraurti e fissarla al paraurti con il chiodo ad espansione (10). Dopo di ciò inserire i dadi per lamiera (m) nel paraurti.
Ripetere il procedimento sul lato sinistro della vettura.
Quindi rimontare il paraurti sulla vettura.

E
Applicare la derivazione **A1**, spina bipolare grigia del pettine del cavo supplementare (a) sul faro fendinebbia destro (b). Ripetere il procedimento con la derivazione **A2** sul faro fendinebbia sinistro.

F
Inserire il perno (11) del faro fendinebbia destro (b) nel supporto (h) (vedi ingrandimento) e fissarlo al paraurti con le viti a testa bombata per lamiera (n).
Ripetere il procedimento sul lato sinistro della vettura.

G
Montare sul paraurti la griglia ornamentale (f) per il faro fendinebbia destro (b). Ripetere il procedimento sul lato sinistro della vettura.

H
Sfilare delicatamente il coperchio (12) dal quadro portastrumenti.

I
Svitare le viti (13). Sollevare l'elemento di comando (14) ed estrarlo dal quadro portastrumenti.

J
Spingere dentro i naselli d'arresto (15) e contemporaneamente sfilare l'elemento di comando (16) dal gruppo interruttori luci (17). Staccare il collegamento a spina dell'elemento di comando (16).

K
Applicare l'elemento di comando (J) per i fari fendinebbia sul gruppo interruttori luci (18) e rimontarlo nel quadro portastrumenti.

source: www.ow.no

2.5 Operazioni conclusive

Controllo del funzionamento
Collegare la batteria.
Inserire la chiave d'accensione nel blocchetto d'accensione e girarla in posizione II.
Accendere le luci di posizione.
Azionare l'interruttore dei fari fendinebbia. A questo punto si deve accendere la spia luminosa nel cruscotto ed anche i fari fendinebbia.

Regolazione dei fari fendinebbia
Controllare ed eventualmente correggere la pressione dei pneumatici.
Portare la vettura in posizione normale.
Controllare i fari fendinebbia con uno strumento di regolazione ottico secondo le istruzioni d'uso del fabbricante.

Riassemblare la vettura nella successione inversa dello smontaggio.

Source: www.ow.no

2.4 Montaje de los faros antiniebla en el parachoques

¡Desplegar la hoja 2-45 plegada!

A
Retirar del parachoques (3) la rejilla embellecedora (1) y el embellecedor central (2) en el sentido de la flecha.

B
Aflojar los tornillos (4). Soltar las pestañas de sujeción (5) del recubrimiento (6) en el parachoques y retirar a continuación el recubrimiento (6) del parachoques en el sentido de la flecha.
Hay que llevar a cabo el procedimiento en el lado izquierdo del vehículo de la manera correspondiente.

C
Presionar el recubrimiento derecho (d) desde el lado interior del parachoques en las pestañas de sujeción (7) y asegurarlo con los tornillos (8) al parachoques.
Hay que llevar a cabo el procedimiento en el lado izquierdo del vehículo de la manera correspondiente.

D
Introducir la pestaña de guía (9) del soporte (h) en la abertura del parachoques y asegurarla al parachoques con el remache de expansión (10). Acto seguido, coloque las tuercas autorroscantes (m) en el parachoques.
Hay que llevar a cabo el procedimiento en el lado izquierdo del vehículo de la manera correspondiente.
A continuación, monte nuevamente el parachoques en el vehículo.

E
Enchufar la ramificación **A1**, conector macho gris de 2 polos del arnés de cables adicional (a), en el faro antiniebla derecho (b). Hay que llevar a cabo el procedimiento con la ramificación **A2** en el faro antiniebla izquierdo de la manera correspondiente.

F
Deslizar el perno (11) del faro antiniebla derecho (b) en el soporte (h) (véase lupa) y asegurar con los tornillos autorroscantes alomados (n) al parachoques.
Hay que llevar a cabo el procedimiento en el lado izquierdo del vehículo de la manera correspondiente.

G
Montar la rejilla embellecedora (f) del faro antiniebla derecho (b) en el parachoques.
Hay que llevar a cabo el procedimiento en el lado izquierdo del vehículo de la manera correspondiente.

H
Desencajar cuidadosamente el embellecedor (12) del cuadro de instrumentos.

I
Aflojar los tornillos (13). Levantar la unidad de mando (14) y retirarla del cuadro de instrumentos.

J
Presionar las pestañas de sujeción (15) y al mismo tiempo extraer la unidad de mando (16) del centro de conexión de luz (17). Soltar la conexión de clavija de la unidad de mando (16).

K
Enchufar la unidad de mando (j) para faros antiniebla al centro de conexión de luz (18) y montar nuevamente el cuadro de instrumentos.

source: www.ow.no

2.5 Trabajos finales

Prueba funcional
Embornar la batería.
Insertar la llave en el contacto y girarla hasta la posición II.
Conectar la luz de posición.
Accionar el interruptor de las luces antiniebla. Ahora tendrán que alumbrar el piloto de control en el instrumento combinado, así como ambos faros antiniebla.

Ajuste de los faros antiniebla
Comprobar la presión de los neumáticos y, en caso necesario, corregir.
Colocar el vehículo en posición normal.
Comprobar los faros antiniebla con un aparato de regulación óptico según las instrucciones de uso del fabricante del aparato.

Montar el vehículo en el orden inverso al seguido en el desmontaje.

source: www.ow.no

2.4 Montagem dos faróis de nevoeiro no pára-choques

Abra a página desdobrável 2-45!

A
Retire a grelha (1) e o friso central (2) do pára-choques (3), na direcção indicada pela seta.

B
Desaperte os parafusos (4). Solte as patilhas de fixação (5) da cobertura (6) do pára-choques e, em seguida, remova a cobertura (6) do pára-choques na direcção indicada pela seta.
Repita estas operações de forma correspondente do lado esquerdo do veículo.

C
Agindo pelo lado de dentro do pára-choques, comprima a cobertura direita (d) contra as patilhas de fixação (7) e prenda-a ao pára-choques com os parafusos (8).
Repita estas operações de forma correspondente do lado esquerdo do veículo.

D
Introduza a lingueta de guia (9) do suporte (h) na reentrância do pára-choques e prenda-a ao pára-choques com o rebite de expansão (10). Isto feito, introduza as porcas de chapa (m) no pára-choques.
Repita estas operações de forma correspondente do lado esquerdo do veículo.
Por fim, volte a montar o pára-choques no veículo.

E
Ligue a derivação **A1**, ficha cinzenta de 2 pinos da cablagem adicional (a), ao farol de nevoeiro do lado direito (b).
Repita esta operação de forma correspondente para o farol de nevoeiro do lado esquerdo, com a derivação **A2**.

F
Introduza o pino (11) do farol de nevoeiro do lado direito (b) no suporte (h) (consulte o desenho de pormenor) e prenda-o ao pára-choques com os parafusos de chapa de cabeça lenticular (n).
Repita estas operações de forma correspondente do lado esquerdo do veículo.

G
Monte no pára-choques a grelha (f) para o farol de nevoeiro do lado direito (b).
Repita estas operações de forma correspondente do lado esquerdo do veículo.

H
Desencaixe cuidadosamente o painel (12) do painel de instrumentos.

I
Desaperte os parafusos (13). Erga o painel de comandos (14) e extraia-o do painel de instrumentos.

J
Pressione as patilhas de fixação (15) para dentro ao mesmo tempo que remove o painel de comandos (16) do painel de comandos das luzes (17).
Solte a conexão de ficha do painel de comandos (16).

K
Encaixe o painel de comandos (j) dos faróis de nevoeiro no painel de comandos das luzes (18) e volte a montá-lo no painel de instrumentos.

source: www.ow.no

2.5 Operações finais

Ensaio funcional
Ligue a bateria.
Introduza a chave na ignição e rode-a para a posição II.
Ligue as luzes de posição.
Ligue os faróis de nevoeiro com o respectivo interruptor. Tanto o indicador luminoso de controlo no painel de instrumentos como os dois faróis de nevoeiro se têm de acender.

Regulação dos faróis de nevoeiro
Verifique a pressão dos pneus e, se necessário, rectifique-a.
Coloque o veículo na posição normal.
Verifique os faróis de nevoeiro com o aparelho óptico de regulação, seguindo as instruções do fabricante do aparelho.

Volte a montar o veículo pela ordem inversa da respectiva desmontagem.

Source: www.ow.no

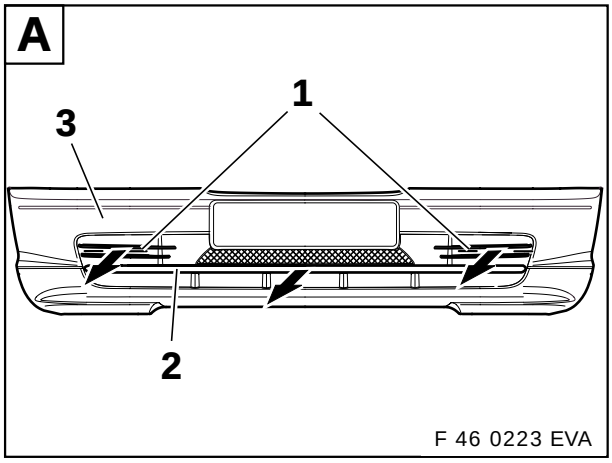

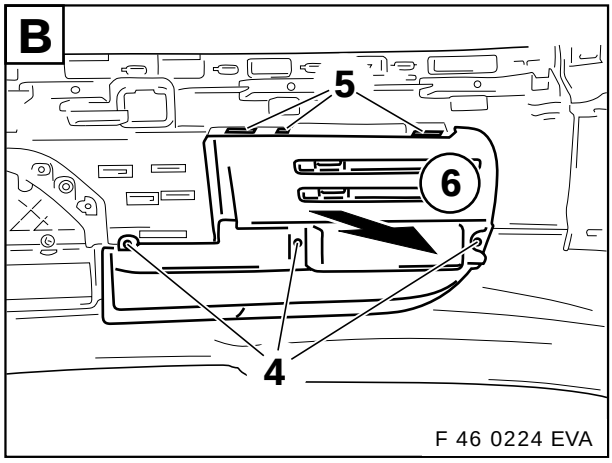

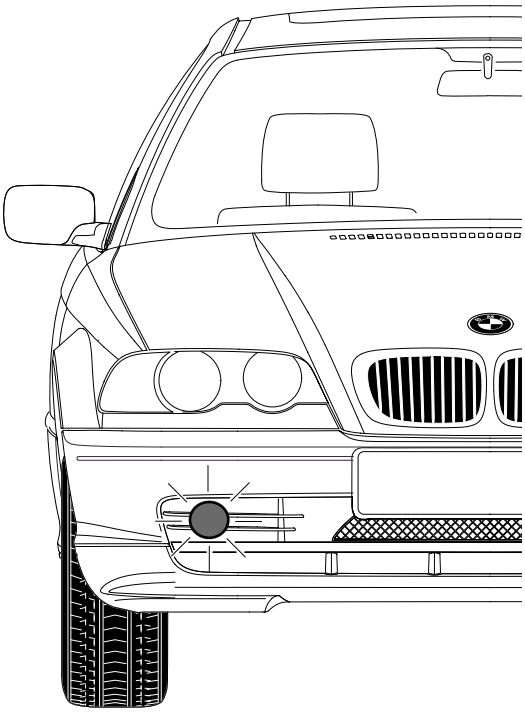

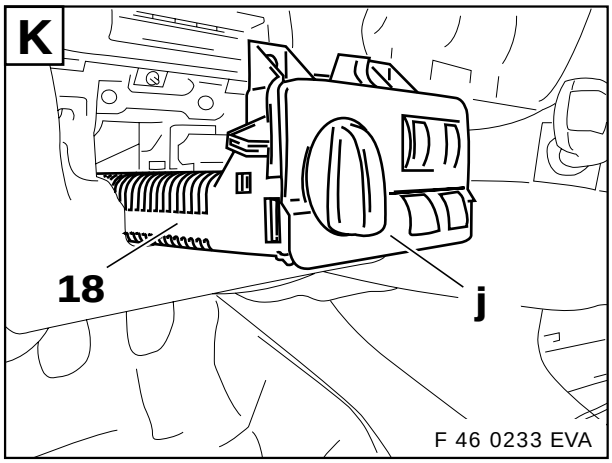

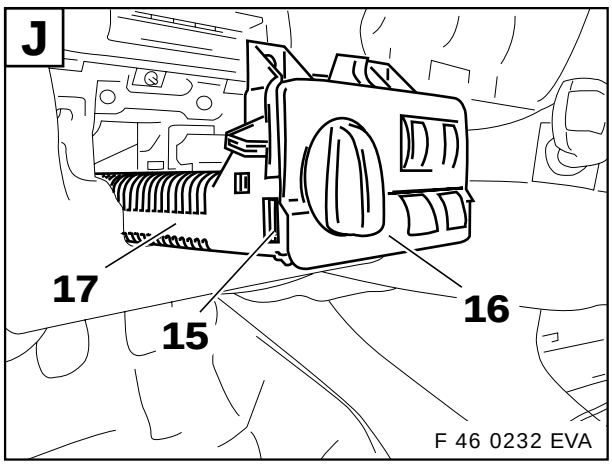

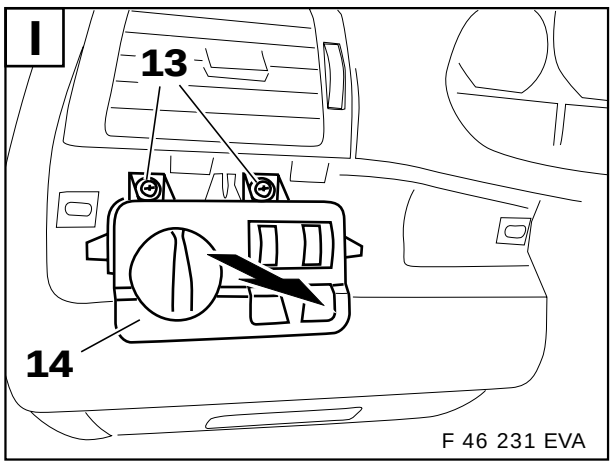

source: www.ow.no

C

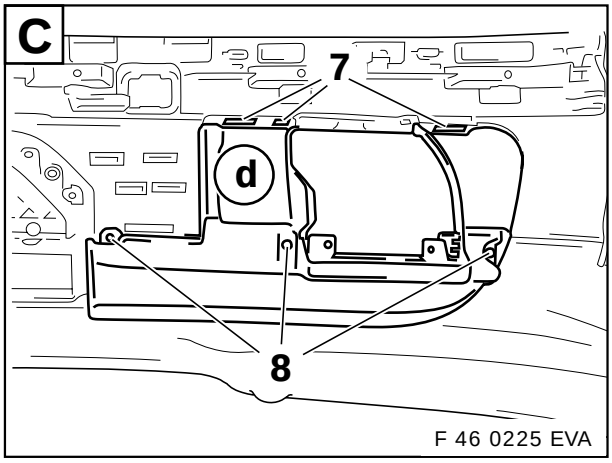

F 46 0225 EVA

D

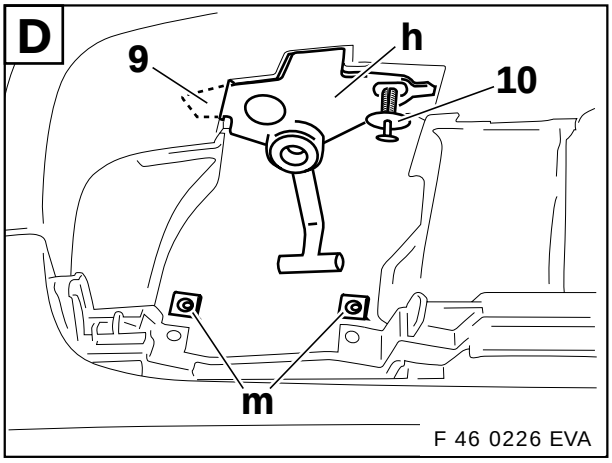

F 46 0226 EVA

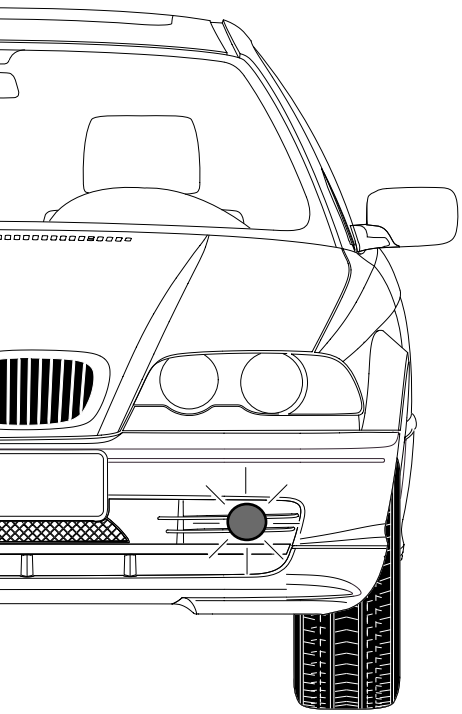

F 46 0211 EVA

E

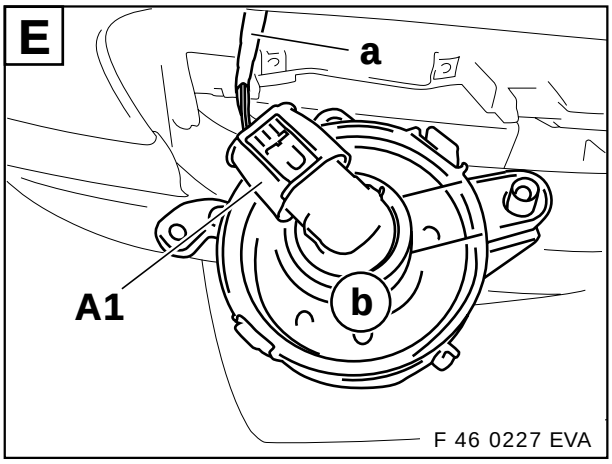

F 46 0227 EVA

F

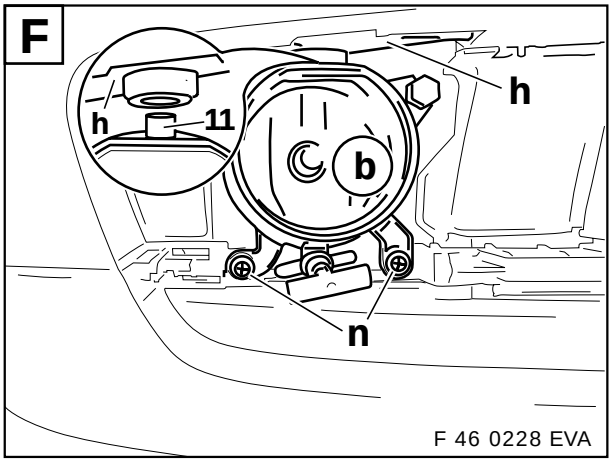

F 46 0228 EVA

H

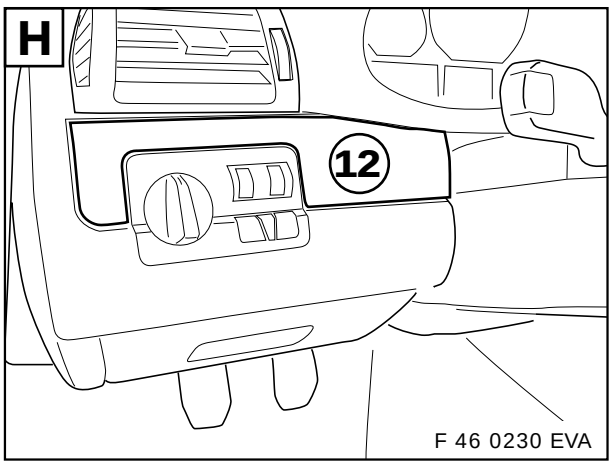

F 46 0230 EVA

G

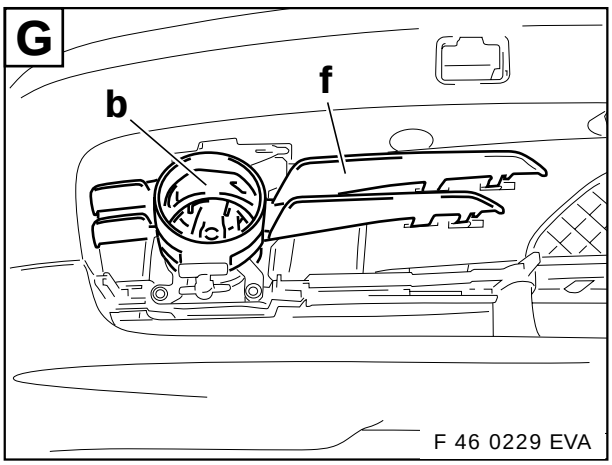

F 46 0229 EVA

source: www.ow.no

3. Schaltplan

Klappseite 3-9 ausklappen!

A3	Lichtschaltzentrum
A46	Sicherungshalter I
E26	Nebelscheinwerfer links
E27	Nebelscheinwerfer rechts
K47	Relais Nebelscheinwerfer
X12	Lichtschaltzentrum
X44	Relais Nebelscheinwerfer
X768	Nebelscheinwerfer links
X769	Nebelscheinwerfer rechts
X219	Masseverbinder KL 31
X10015	Sicherungshalter A46
X001*	Masseverbinder Nebelscheinwerfer

▷ Die mit ***** gekennzeichnete Bezeichnung bezieht sich nur auf diesen Stromlaufplan. Alle anderen Bezeichnungen beziehen sich auf die BMW HO Stromlaufpläne.
Die Leitung zwischen dem Relais Nebelscheinwerfer K47 und dem Lichtschaltzentrum A3, gekennzeichnet als Punktlinie, ist serienmäßig im Fahrzeug verbaut!◂

source: www.ow.no

3. Circuit diagram

Open fold-out page 3-9!

A3	Light-switch control centre
A46	Fuse holder I
E26	Front fog light left
E27	Front fog light right
K47	Relay, front fog lights
X12	Light-switch control centre
X44	Relay, front fog lights
X768	Front fog light left
X769	Front fog light right
X219	Ground connector KL 31
X10015	Fuse holder A46
X001*	Ground connector, front fog lights


The designation marked with * refers only to this circuit diagram. All other designations refer to the BMW HO circuit diagrams.
The lead between the relay for front fog lights K47 and the light-switch control centre A3, marked as a dotted line, is production-fitted in the vehicle.◄

source: www.ow.no

3. Schéma de câblage

Déplier le rabat 3-9 !

A3	Centrale d'éclairage
A46	Boîtier à fusibles I
E26	Phare antibrouillard gauche
E27	Phare antibrouillard droit
K47	Relais phares antibrouillard
X12	Centrale d'éclairage
X44	Relais phares antibrouillard
X768	Phare antibrouillard gauche
X769	Phare antibrouillard droit
X219	Connecteur de masse borne 31
X10015	Boîtier à fusibles A46
X001*	Connecteur de masse phares antibrouillard

▷ La connexion signalée par * concerne uniquement ce schéma de câblage. Toutes les autres connexions se rapportent aux schémas de câblage en vigueur au sein du réseau commercial BMW.
Le fil reliant le relais des phares antibrouillard K47 à la centrale d'éclairage A3, matérialisé par une ligne pointillée, est présent sur la voiture de série !◀

source: www.ow.no

3. Schakelschema

Vouwbladzijde 3-9 openklappen!

A3	Lichtschakelcentrum
A46	Zekeringenhouder I
E26	Mistlamp links
E27	Mistlamp rechts
K47	Relais mistlampen
X12	Lichtschakelcentrum
X44	Relais mistlampen
X768	Mistlamp links
X769	Mistlamp rechts
X219	Massaconnector kl. 31
X10015	Zekeringenhouder A46
X001*	Massaconnector mistlampen

 De met * gekenmerkte omschrijving heeft alleen betrekking op dit stroomkringschema. Alle andere omschrijvingen hebben betrekking op stroomkringschema's van de BMW handelsorganisatie.
De leiding tussen het relais mistlampen K47 en het lichtschakelcentrum A3, als stippeltjeslijn aangegeven, is als standaarduitrusting in de auto ingebouwd!◄

source: www.ow.no

3. Kopplingsschema

Vik ut utvikningssidan 3-9!

A3	Ljusomkopplingscentrum
A46	Säkringshållare I
E26	Dimljus vänster
E27	Dimljus höger
K47	Relä dimljus
X12	Ljusomkopplarcentrum
X44	Relä dimljus
X768	Dimljus vänster
X769	Dimljus höger
X219	Jordanslutning klämma 31
X10015	Säkringshållare A46
X001*	Jordanslutning dimljus

▷ Beteckningar med * avser endast detta kopplingsschema. Alla andra beteckningar gäller BMWs kopplingsscheman.
Ledningen mellan relä dimljus K47 och ljusomkopplarcentrum A3, markerad som prickad linje, är monterad seriemässigt i bilen!◀

source: www.ow.no

3. Schema elettrico

Aprire la pagina pieghevole 3-9!

A3	Gruppo interruttori luci
A46	Portafusibili I
E26	Faro fendinebbia sn.
E27	Faro fendinebbia dx.
K47	Relè fari fendinebbia
X12	Gruppo interruttori luci
X44	Relè fari fendinebbia
X768	Faro fendinebbia sn.
X769	Faro fendinebbia dx.
X219	Connettore di massa mrs. 31
X10015	Portafusibili A46
X001*	Connettore di massa fari fendinebbia

▷ La voce contrassegnata con * si riferisce solamente al presente schema elettrico. Tutte le altre voci si riferiscono agli schemi elettrici dell'organizzazione commerciale BMW.
Il filo tra il relè dei fari fendinebbia K47 e il gruppo interruttori luci A3, contrassegnato con una punteggiata, è montato di serie nella vettura!◀

source: www.ow.no

3. Plano general de conexiones eléctricas

¡Desplegar la hoja 3-9 plegada!

A3	centro de conexión de luz
A46	caja de fusibles I
E26	faro antiniebla izquierdo
E27	faro antiniebla derecho
K47	relé faro antiniebla
X12	centro de conexión de luz
X44	relé faro antiniebla
X768	faro antiniebla izquierdo
X769	faro antiniebla derecho
X219	conector de masa borne 31
X10015	caja de fusibles A46
X001*	conector de masa faro antiniebla


Las descripciones marcadas con * se refieren solamente a este plano de conexiones eléctricas. Todas las demás posiciones se refieren a los planos de conexiones eléctricas de la organización comercial BMW.
El cable entre el relé de faro antiniebla K47 y el centro de conexión de luz A3, marcado con línea punteada, está montado de serie en el vehículo.◀

source: www.ow.no

3. Esquema de circuitos

Abra a página desdobrável 3-9!

A3	Painel de comando das luzes
A46	Porta-fusíveis I
E26	Farol de nevoeiro do lado esquerdo
E27	Farol de nevoeiro do lado direito
K47	Relé dos faróis de nevoeiro
X12	Painel de comando das luzes
X44	Relé dos faróis de nevoeiro
X768	Farol de nevoeiro do lado esquerdo
X769	Farol de nevoeiro do lado direito
X219	Conector de terra do terminal 31
X10015	Porta-fusíveis A46
X001*	Conector de terra dos faróis de nevoeiro


O componente identificado pela referência * reporta-se exclusivamente a este esquema de circuitos. Todas as outras designações se reportam aos esquemas de circuitos as oficinas BMW.
O condutor entre o relé do farol de nevoeiro K47 e o painel de comando das luzes A3, identificado por uma linha pontilhada, já vem montado de série no veículo.◄

source: www.ow.no

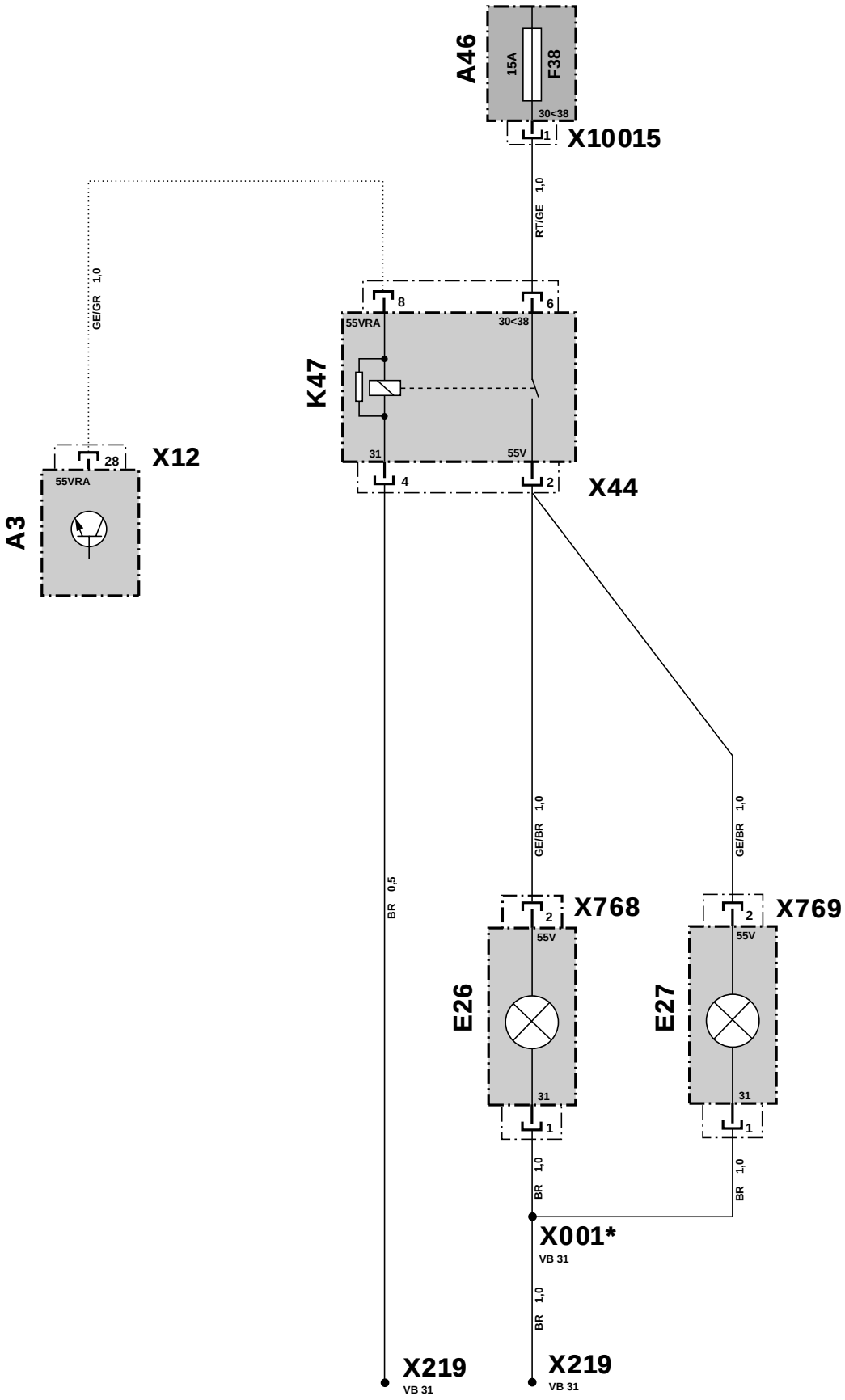

F 46 0234 EVA

source: www.ow.no