Teile und Zubehör - Einbauanleitung

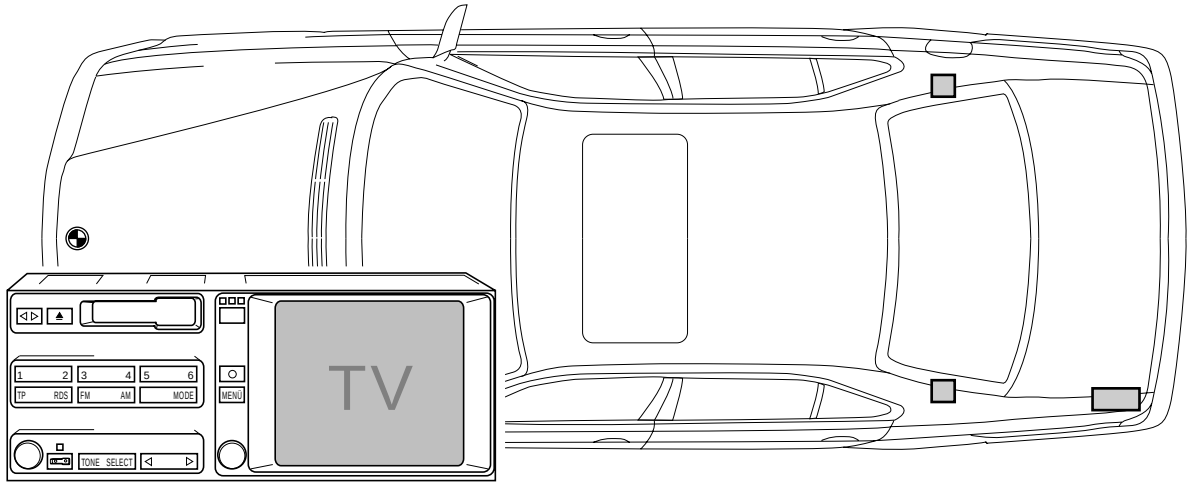

F 38 0143 B

Einbausatz Videomodul und TV-Verstärker für TV-Funktion in Verbindung mit Einbausatz Bordmonitor und Navigation

BMW 7er-Reihe (E38)

Vor dem Verbau des Einbausatzes Videomodul und TV-Verstärker für TV-Funktion muß erst der Einbausatz Bordmonitor und Navigation verbaut werden.

Installation Kit Video Module and TV Amplifier for TV Function together with Installation Kit for On-Board Monitor and Navigation BMW 7 Series (E38)

The installation kit on-board monitor and navigation must be installed first before installing the installation kit video module and TV amplifier for TV function.

Kit de montage module vidéo et amplificateur TV pour fonction TV en combinaison avec le kit de montage moniteur de bord et navigation BMW Série 7 (E38)

Le kit de montage moniteur de bord et navigation doit d'abord être monté avant de procéder à l'installation du kit de montage module vidéo et amplificateur TV pour fonction TV.

Montageset voor de videomodule en de TV-versterker ten behoeve van de TV-functie in combinatie met de montageset voor de boordmonitor en de navigatie BMW 7-serie (E38)

Voor het inbouwen van de montageset voor de videomodule en de TV-versterker, ten behoeve van de TV-functie, moet eerst de montageset voor de boordmonitor en de navigatie worden ingebouwd.

Monteringssats för videomodul och TV-förstärkare för TV-funktionen i kombination med monteringssats för bilmonitor och navigation BMW 7-serien (E38)

Innan monteringssatsen för videomodulen och TV-förstärkaren för TV-funktionen monteras, måste först monteringssatsen för bilmonitor och navigation monteras.

Kit di montaggio modulo video e amplificatore TV per funzione TV unitamente al kit di montaggio monitor di bordo e navigazione BMW Serie 7 (E38)

Prima di montare il kit modulo video e amplificatore TV per funzione TV, va montato il kit monitor di bordo e navigazione.

Juego de montaje módulo de vídeo y amplificador de TV para función TV en combinación con el juego de montaje monitor de a bordo y sistema de navegación BMW Serie 7 (E38)

Antes de efectuar el montaje del juego de montaje módulo de vídeo y amplificador de TV para la función TV deberá montarse el juego de montaje monitor de a bordo y sistema de navegación.

Kit de montagem do módulo de vídeo e amplificador de TV para a função de TV combinado com o kit de montagem do monitor de bordo e sistema de navegação BMW série 7 (E38)

Antes da montagem do kit de montagem do módulo de vídeo e do amplificador de TV para a função de TV, deverá primeiro efectuar-se a montagem do kit de montagem do monitor de bordo e do sistema de navegação.

Best.-Nr. 01 29 0 007 613 V/99 Printed in Germany

source: www.ow.no

	Inhalt	Seite
1	Wichtige Hinweise	1-1
2	Einbau	2-1

	Contents	Page
1	Important Information	1-2
2	Installation	2-1

	Sommaire	Page
1	Indications importantes	1-3
2	Montage	2-1

	Inhoud	Pagina
1	Belangrijke opmerkingen	1-4
2	Inbouw	2-1

	Innehåll	Sidan
1	Viktiga anmärkningar	1-5
2	Montering	2-1

	Indice	Pagina
1	Importanti avvertenze	1-6
2	Montaggio	2-1

	Contenido	Página
1	Informaciones importantes	1-7
2	Montaje	2-1

	Índice	Página
1	Indicações importantes	1-8
2	Montagem	2-1

source: www.ow.no

1 Wichtige Hinweise

Nur zum Gebrauch in der BMW HO bestimmt.

Fachkenntnisse sind Voraussetzung.

Einbauzeit beträgt 1,5 Stunden
Die Einbauzeit kann je nach Zustand und Ausstattung des Fahrzeuges abweichen.

**Vor dem Verbau des Einbausatzes Videomodul und TV-Verstärker für TV-Funktion muß erst der Einbausatz Bordmonitor und Navigation verbaut werden.◄**

Zielgruppe

Zielgruppe dieser Einbauanleitung ist an BMW Personenwagen ausgebildetes Fachpersonal, das in der Lage ist alle Wartungs-, Reparatur-, Einbau- und Nachstellarbeiten an Personenkraftwagen eigenverantwortlich auszuführen.
Alle Arbeiten sind mit Hilfe von gültigen BMW
– Reparaturanleitungen
– Schaltplänen
– Wartungshandbüchern
– Arbeitsanleitungen
– Diagnosehandbüchern
in rationeller Reihenfolge mit den vorgeschriebenen Werkzeugen (Sonderwerkzeugen) und unter Berücksichtigung der geltenden Gesundheits-/ und Sicherheitsvorschriften durchzuführen.

Montagehinweise

Elektrokenntnisse sind Voraussetzung.

Die TV-Verstärker links und rechts müssen, je nach Verglasung des Fahrzeuges (Normalverglasung/Isolierverglasung), laut Elektronischem Teilekatalog (ETK) gesondert bestellt werden.◄

Sicherheitshinweise

Bei der Verlegung von Kabeln/Leitungen ist darauf zu achten, daß sie nicht geknickt oder beschädigt werden.
Zusätzlich verlegte Kabel/Leitungen müssen gegebenenfalls mit Kabelbändern befestigt werden.

Erforderliche Werkzeuge und Hilfsmittel

1/4 Zoll-Steckschlüsselsatz	Seitenschneider
Kreuzschlitzschraubendrehersatz	Kabellampe
Schlitzschraubendrehersatz	

Technische Änderungen vorbehalten

source: www.ow.no

1. Important Information

Intended for use in BMW dealership network only.

Specialised knowledge is required.

Installation time required 1.5 hours
The installation time may vary depending on the condition and equipment of the vehicle.

The installation kit on-board monitor and navigation must be installed first before installing the installation kit video module and TV amplifier for TV function.◂

Target group

These installation instructions are intended for specialist personnel trained in BMW passenger cars and who independently carry out all maintenance, repair, installation and readjustment jobs on passenger cars.
All jobs are to be carried out with the aid of valid BMW
– Repair instructions
– Schematic circuit diagrams
– Maintenance manuals
– Working instructions
– Diagnosis manuals
in rational order with the specified tools (special tools) and in compliance with valid health and safety regulations.

Installation notes

Knowledge of vehicle electrical systems is required

The TV amplifiers on the left and right must be ordered separately in accordance with the electronic parts catalogue (EPC) depending on the type of glazing in the vehicle (standard glazing/heat-absorbing glazing).◂

Safety notes

Particular care must be taken when installing cables/lines to ensure they are not kinked, bent or damaged.
Additionally installed cables/lines must be secured with cable ties.

Necessary tools and aids

Set of 1/4 inch socket wrenches	Side cutter
Set of screwdrivers for cross-head screws	Inspection lamp
Set of screwdrivers for slotted-head screws	

Subject to technical modifications

source: www.ow.no

1 Indications importantes

Seulement pour usage dans le réseau de concessionnaires BMW.

Des connaissances techniques sont requises.

Temps de montage 1,5 heure
Le temps de montage peut varier en fonction de l'état et du niveau de finition du véhicule.

Le kit de montage moniteur de bord et navigation doit d'abord être monté avant de procéder à l'installation du kit de montage module vidéo et amplificateur TV pour fonction TV.◂

Groupe-cible

Le groupe-cible de cette notice de montage est le personnel technique formé sur les voitures BMW, capable d'exécuter de façon responsable toutes les opérations d'entretien, de réparation, de montage et de réglage sur les voitures.
Toutes ces opérations doivent être effectuées à l'aide des
– manuels de réparation
– schémas électriques
– manuels d'entretien
– gammes opératoires
– manuels de diagnostic
applicables chez BMW dans un ordre rationnel au moyen des outils spécifiés (outils spéciaux) et en tenant compte des règles d'hygiène et de sécurité du travail en vigueur.

Indications pour le montage

Des connaissances en électricité sont requises.

Les amplificateurs TV à gauche et à droite doivent être commandés séparément à l'aide du catalogue électronique des pièces (ETK) en fonction du vitrage du véhicule (vitrage ordinaire/vitrage isolant).◂

Consignes de sécurité

Veiller, au cours de la pose des câbles et des faisceaux, à ne pas les plier ni les endommager. Les câbles et faisceaux ajoutés doivent être fixés au besoin au moyen de serre-câbles.

Outils et matériel nécessaires

Jeu de clés à douille 1/4 pouce	Pince coupante diagonale
Jeu de tournevis curciformes	Lampe
Jeu de tournevis plats	

Sous réserve de modifications techniques

source: www.ow.no

1 Belangrijke opmerkingen

Uitsluitend bedoeld om gebruikt te worden binnen de BMW-dealerorganisatie .

Hiervoor is specialistische kennis vereist.

De inbouw bedraagd 1,5 uur
De benodigde tijd kan verschillen, al naar gelang de toestand waarin het voertuig verkeert en het uitrustingsniveau.

Voor het inbouwen van de montageset voor de videomodule en de TV-versterker voor de TV-functie moet eerst de montageset voor de boordmonitor en de navigatie worden ingebouwd.◂

Doelgroep

Doelgroep voor deze montagehandleiding zijn de vakmensen die hun opleiding hebben gevolgd aan de hand van personenauto's van BMW, en die in staat zijn geheel zelfstandig alle onderhouds-, reparatie-, inbouw- en afstelwerkzaamheden aan personenauto's uit te voeren.
Alle werkzaamheden dienen te worden uitgevoerd aan de hand van de actuele BMW
– reparatiehandleidingen
– schakelschema's
– onderhoudshandboeken
– werkhandleidingen
– diagnosehandboeken
in logische volgorde en met gebruikmaking van de voorgeschreven gereedschappen (speciaal gereedschap) en met inachtneming van de geldende gezondheids-/ en veiligheidsvoorschriften.

Montageinstructies

Kennis van elektrotechniek is hierbij een vereiste.

De TV-versterkers links en rechts moeten, afhankelijk van het type ruiten dat in het voertuig is ingebouwd (normaalglas of isolatieglas), aan de hand van de catalogus voor elektrotechnische onderdelen (ETK) apart worden besteld.◂

Veiligheidsinstructies

Bij het verleggen van kabels/leidingen erop letten dat ze niet geknikt of beschadigd raken. Als er nog meer kabels/leidingen worden verlegd, moeten die evt. met kabelbinders worden vastgezet.

Benodigde gereedschappen en hulpmiddelen

1/4 duims-steeksleutelset	Zijkniptang
Set kruiskopschroevendraaiers	Looplamp
Set platte schroevendraaiers	

Technische wijzigingen voorbehouden

source: www.ow.no

1 Viktiga anmärkningar

Endast för användning av BMW-återförsäljare.

Fackkunskaper krävs!

Monteringstiden uppgår till 1,5 timme
Tiden kan emellertid variera beroende på bilens skick och utrustning.

Innan monteringssatsen för videomodulen och TV-förstärkaren för TV-funktionen monteras, måste monteringssatsen för bilmonitor och navigation monteras.◂

Målgrupp

Målgruppen för denna monteringsanvisning är den fackpersonal som utbildats för BMW personbilar och som på eget ansvar kan utföra alla underhålls-, reparations-, monterings- och justeringsarbeten på våra personbilar.
Alla arbeten skall utföras med hjälp av för BMW gällande
– Reparationsanvisningar
– Kopplingsscheman
– Underhållsanvisningar
– Arbetsanvisningar
– Diagnoshandböcker
i rationell ordningsföljd med föreskrivna verktyg (specialverktyg) och i enlighet med gällande hälso-/ och säkerhetsföreskrifter.

Monteringsanvisningar

Eltekniska kunskaper krävs.

TV-förstärkarna till vänster och höger måste, beroende på bilens glasrutor (vanligt glas/isoleringsglas), beställas separat enligt den elektroniska reservdelskatalogen (ETK).◂

Säkerhetsanvisningar

Vid dragning av kablar och ledningar skall man noga se till, att de inte knäcks eller skadas. Ytterligare dragningar av kablar resp ledningar måste vid behov sättas fast med buntband.

Erforderliga vertyg och hjälpmedel

1/4 tum hylsnyckelsats	Sidavbitare
Krysspårskruvmejselsats	Kabellampa
Spårskruvmejselsats	

Med förbehåll för tekniska ändringar

source: www.ow.no

1. Importanti avvertenze

Destinate solo all'uso nell'Organizzazione Commerciale BMW.

Sono premesse cognizioni tecniche specifiche.

Per il montaggio occorrono 1,5 ore
Il tempo necessario per il montaggio può variare secondo le condizioni e l'equipaggiamento della vettura.

Prima di montare il kit modulo video e amplificatore TV per funzione TV, va montato il kit monitor di bordo e navigazione.◂

Gruppo target

Le presenti istruzioni per il montaggio sono destinate al personale specializzato in automobili BMW, in grado di eseguire sotto la propria responsabilità tutti i lavori di manutenzione, riparazione, montaggio e registrazione ad autovetture.
Tutti i lavori vanno eseguiti sulla scorta di
– istruzioni per le riparazioni
– schemi elettrici
– manuali per la manutenzione
– documenti di lavoro
– manuali per la diagnosi
BMW in vigore, procedendo in modo razionale, usando gli attrezzi prescritti (attrezzi speciali) e osservando le vigenti norme per la salute e la sicurezza.

Avvertenze per il montaggio

Sono premesse cognizioni di elettrotecnica.

Gli amplificatori TV a sinistra e a destra vanno ordinati separatamente sulla scorta del catalogo ricambi elettronico (ETK), in relazione alla vetratura (normale/atermica) della vettura.◂

Avvertenze per la sicurezza

Durante la posa di cavi o conduttori si deve fare attenzione che questi non vengano piegati o danneggiati.
Cavi o conduttori aggiunti andranno eventualmente fissati con le relative fascette.

Attrezzi e mezzi ausiliari necessari

Serie chiavi a tubo di 1/4 di pollice	Tronchesino
Serie giraviti con lama a croce	Lampada per cavi
Serie giraviti con lama diritta	

Con riserva di modifiche tecniche

source: www.ow.no

1 Informaciones importantes

Para utilización exclusiva en la organización de concesionarios BMW.

Se requieren conocimientos especializados.

El tiempo necesario para el montaje es de 1,5 horas
El tiempo necesario para el montaje puede divergir según el estado y el equipamiento del vehículo.

Antes de efectuar el montaje del juego de montaje módulo de vídeo y amplificador de TV para la función TV deberá montarse el juego de montaje monitor de a bordo y sistema de navegación.◄

Grupo destinatario

El grupo destinatario de estas instrucciones de montaje está formado por personal especializado instruido en los vehículos BMW, capaz de efectuar bajo su propia responsabilidad todos los trabajos de mantenimiento, reparación, montaje y reajuste en coches de turismo.
Todos los trabajos deben efectuarse con ayuda de
– Manuales de reparaciones
– Esquemas de conexiones
– Manuales de mantenimiento
– Instrucciones de trabajo
– Manuales de diagnóstico
BMW en vigor y respetando un orden de operaciones racional, utilizando las herramientas prescritas (herramientas especiales) y tomando en consideración las normas de seguridad y prevención de accidentes en vigor.

Indicaciones para el montaje

Se precisan conocimientos en electrotécnica.

Los amplificadores de TV izquierdo y derecho deben pedirse por separado según el catálogo electrónico de piezas (ETK), según el acristalamiento del vehículo (cristal normal/cristal aislante).◄

Indicaciones de seguridad

Al llevar a cabo el tendido de cables/conducciones deberá observarse que no resulten doblados o dañados los mismos. Los cables/conducciones tendidos adicionalmente deberán ser fijados en caso necesario con cintas sujetacables.

Herramientas y medios auxiliares necesarios

Juego de llaves de vaso de 1/4"	Alicates de corte oblicuo
Juego de destornilladores de punta de estrella	Lámpara con cable
Juego de destornilladores de punta plana	

Reservado el derecho a introducir modificaciones técnicas

source: www.ow.no

1 Indicações importantes

Para uso exclusivo na rede oficial de concessionários BMW (BMW HO).

São pressupostos conhecimentos técnicos.

O tempo de montagem é de 1,5 horas
O tempo de montagem pode variar em função do estado e equipamento da viatura.

Antes da montagem do kit de montagem do módulo de vídeo e do amplificador de TV para a função de TV, deverá primeiro efectuar-se a montagem do kit de montagem do monitor de bordo e do sistema de navegação.◂

Destinatários

Estas instruções de montagem destinam-se ao pessoal qualificado instruído para viaturas ligeiras BMW, que esteja em condições de efectuar todos os trabalhos de manutenção, reparação, montagem e de afinação sob responsabilidade própria nas viaturas ligeiras.
Todos os trabalhos devem ser efectuados numa sequência racional, utilizando-se as ferramentas recomendadas (ferramentas especiais) e respeitando as directivas referentes à saúde e à segurança vigentes, com auxílio dos seguintes documentos válidos da BMW:
– Instruções de reparação
– Esquemas eléctricos
– Manuais de manutenção
– Instruções de trabalho
– Manuais de diagnóstico.

Indicações de montagem

São pressupostos conhecimentos de electricidade.

Os amplificadores de TV à esquerda e à direita devem ser encomendados à parte, de acordo com os vidros da viatura (vidros normais/vidros de isolamento), segundo o Catálogo Electrónico de Peças (ETK).◂

Indicações de segurança

Durante a colocação de cabos/condutores, deverá ter-se atenção para que estes não sejam vincados ou danificados. Cabos e condutores instalados suplementarmente devem, caso necessário, ser fixados com cintas de cabos.

Ferramentas e meios auxiliares necessários

Jogo de chaves de caixa de 1/4 pol.	Alicate de corte
Jogo de chaves de fendas em cruz	Gambiarra
Jogo de chaves de fendas	

Reservado o direito a alterações técnicas

source: www.ow.no

2. Einbau

	Inhalt	Seite
21	Teileübersicht	2-2
2.2	Einbau TV-Verstärker und Videomodul	2-6
2.3	Codierung	2-22

2. Installation

	Contents	Page
21	Parts Overview	2-2
2.2	Installation of TV Amplifier and Video Module	2-8
2.3	Encoding	2-23

2. Montage

	Sommaire	Page
21	Présentation des pièces	2-3
2.2	Montage de l'amplificateur TV et du module vidéo	2-10
2.3	Codage	2-24

2. Inbouw

	Inhoud	Pagina
21	Onderdelenoverzicht	2-3
2.2	Inbouw van de TV-versterker en de videomodule	2-12
2.3	Codering	2-25

2. Montering

	Innehåll	Sidan
21	Beståndsdelar	2-4
2.2	Montering av TV-förstärkare och videomodul	2-14
2.3	Kodning	2-26

2. Montaggio

	Indice	Pagina
21	Tavola componenti	2-4
2.2	Montaggio amplificatore TV e modulo video	2-16
2.3	Codificazione	2-27

2. Montaje

	Contenido	Página
21	Sinopsis de piezas	2-5
2.2	Montaje del amplificador de TV y del módulo de vídeo	2-18
2.3	Codificación	2-28

2. Montagem

	Índice	Página
21	Lista de peças	2-5
2.2	Montagem do amplificador de TV e do módulo de vídeo	2-20
2.3	Codificação	2-29

source: www.ow.no

21 Teileübersicht

Klappseite ausklappen! (Seite 2-5)

Pos.	Bezeichnung	Menge
1	Videomodul	1
2	TV-Verstärker rechts*	1
3	TV-Verstärker links*	1
4	Dünnblechschraube mit Zahnscheibe M5x12	2
5	Sechskantschraube mit Scheibe M5x14	1
6	Steckmutter M5	1

Die mit * gekennzeichneten Teile müssen, je nach Verglasung des Fahrzeuges (Normalverglasung/ Isolierverglasung), laut Elektronischem Teilekatalog (ETK) gesondert bestellt werden.

Weiter mit Kapitel 2.2

21 Parts Overview

Open out fold-out page! (Page 2-5)

Item	Description	Qty.
1	Video module	1
2	TV amplifier, right*	1
3	TV amplifier, left*	1
4	Light-gauge self-tapping screw with serrated washer M5x12	2
5	Hexagon screw with washer M5x14	1
6	Speed nut M5	1

The parts marked with * must be ordered separately in accordance with the electronic parts catalogue (EPC) depending on the type of glazing in the vehicle (standard glazing/heat-absorbing glazing).

Continue with Section 2.2

source: www.ow.no

21 Présentation des pièces

Ouvrir le volet rabattable ! (page 2-5)

Rep.	Désignation	Quant.
1	Module vidéo	1
2	AmplificateurTV droit*	1
3	AmplificateurTV gauche*	1
4	Vis à tôle mince avec rondelle crantée M5x12	2
5	Vis six pans avec rondelle M5x14	1
6	Ecrou à emboîter M5	1

Les pièces repérées par * doivent être commandées séparément à l'aide du catalogue électronique des pièces (ETK) en fonction du vitrage du véhicule (vitrage ordinaire/vitrage isolant).

Poursuivre au chapitre 2.2

21 Onderdelenoverzicht

Vouwblad openklappen! (Pagina 2-5)

Pos.	Omschrijving	Aantal
1	Videomodule	1
2	TV-versterker rechts*	1
3	TV-versterker links*	1
4	Kleine parker met tandring M5x12	2
5	Zeskantige schroef met ring M5x14	1
6	Platte moer M5	1

De met * gecodeerde onderdelen dienen, afhankelijk van het type ruiten dat in het voertuig is ingebouwd (normaalglas of isolatieglas), aan de hand van de catalogus voor elektrotechnische onderdelen (ETK) apart te worden besteld.

Verder met hoofdstuk 2.2

source: www.ow.no

21 Delöversikt

Fäll ut sidan! (Sidan 2-5)

Pos.	Beteckning	Mängd
1	Videomodul	1
2	TV-förstärkare, höger*	1
3	TV-förstärkare, vänster*	1
4	Tunnplåtskruv med kuggbricka M5x12	2
5	Sexkantskruv med bricka M5x14	1
6	Plåtmutter M5	1

De med * markerade delarna måste, beroende på bilens glasrutor (vanligt glas/ isoleringsglas), beställas separat enligt den elektroniska reservdelskatalogen (ETK).

Fortsätt med kapitel 2.2

21 Tavola componenti

Aprire la pagina a risvolto! (Pagina 2-5)

Pos.	Denominazione	Quant.
1	Modulo video	1
2	Amplificatore TV destro*	1
3	Amplificatore TV sinistro*	1
4	Vite per lamiera sottile con rosetta dentata M5x12	2
5	Vite a testa esagonale con rondella M5x14	1
6	Dado a U M5	1

Le parti contraddistinte con * non fanno parte del kit e vanno ordinate separatamente in relazione all'equipaggiamento della vettura, sulla scorta del catalogo elettronico ricambi (ETK).

Continuare con il capitolo 2.2

source: www.ow.no

21 Sinopsis de piezas

¡Despliegue la página plegable! (página 2-5)

Pos.	Designacion	Cantid.
1	Módulo de vídeo	1
2	Amplificador de TV derecho*	1
3	Amplificador de TV izquierdo*	1
4	Tornillo rosca chapa delgada con arandela dentada M5x12	2
5	Tornillo de cabeza hexagonal con arandela M5x14	1
6	Tuerca insertable M5	1

Las piezas marcadas con * deberán pedirse por separado según el catálogo electrónico de piezas (ETK), conforme al acristalamiento del vehículo (cristal normal/cristal aislante).

Continúa en el capítulo 2.2

21 Lista de peças

Abrir a página desdobrável! (Página 2-5)

Pos.	Designação	Quant.
1	Módulo de vídeo	1
2	Amplificador de TV direito*	1
3	Amplificador de TV esquerdo*	1
4	Parafuso de chapa fina com anilha recartilhada M5x12	2
5	Parafuso sextavado com anilha M5x14	1
6	Mola de encaixe roscada M5	1

As peças assinaladas com * devem ser encomendadas separadamente, de acordo com os vidros da viatura (vidros normais/vidros de isolamento), segundo o Catálogo Electrónico de Peças (ETK).

Continua com o Capítulo 2.2

source: www.ow.no

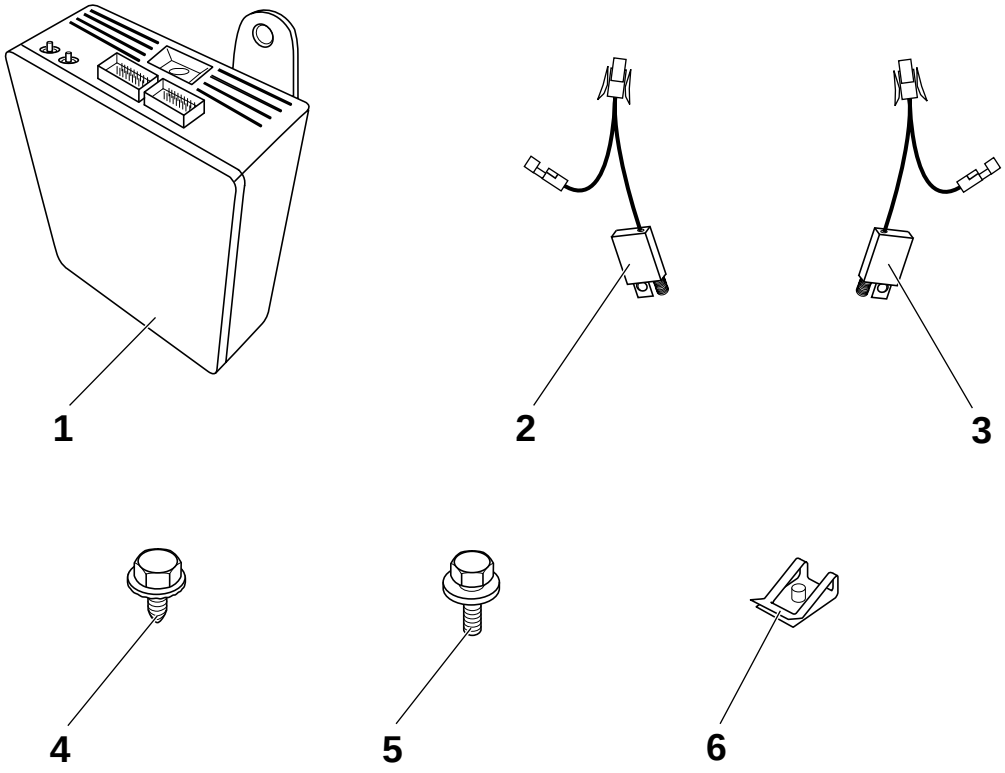

F 38 0144 B

source: www.ow.no

2.2 Einbau TV-Verstärker und Videomodul

Hinweise

Allgemeine Hinweise sowie die Sicherheitshinweise in **Kapitel 1** beachten.

Vorarbeiten

Fehlerspeicher ausdrucken
Batterie abklemmen
Rücksitzbank ausbauen
Rücksitzlehne ausbauen
C-Säulenverkleidung links und rechts ausbauen
Ablegeboden ausbauen
Gepäckraumboden ausbauen
Navigationsrechner ausbauen
Abdeckrahmen Navigationsrechner ausbauen
Gepäckraumverkleidung hinten links ausbauen

Klappseite ausklappen! (Seite 2-21)

Bild A
TV-Verstärker links (3) mit Dünnblechschraube mit Zahnscheibe M5x12 (4) am vorgesehenen Befestigungspunkt (7), an der linken C-Säule, festschrauben.
Vorhandenes, zurückgebundenes Koaxial-Stiftgehäuse (8) am TV-Verstärker links (3) einstecken und festschrauben.
Vorhandene Steckverbindung (9) öffnen.
Schwarzen 1poligen Buchsenkontakt (10) vom TV-Verstärker links (3) mit dem schwarzen 1poligen Stiftkontakt (11) von der geöffneten Steckverbindung (9) zusammenstecken.
Schwarzen 1poligen Stiftkontakt (12) vom TV-Verstärker links (3) mit dem schwarzen 1poligen Buchsenkontakt (13) von der geöffneten Steckverbindung (9) zusammenstecken.

Bild B
TV-Verstärker rechts (2) mit Dünnblechschraube mit Zahnscheibe M5x12 (4) am vorgesehenen Befestigungspunkt (14), an der rechten C-Säule, festschrauben.
Vorhandenes, zurückgebundenes Koaxial-Stiftgehäuse (15) am TV-Verstärker rechts (2) einstecken und festschrauben.
Vorhandene Steckverbindung (16) öffnen.
Schwarzen 1poligen Buchsenkontakt (17) vom TV-Verstärker rechts (2) mit dem schwarzen 1poligen Stiftkontakt (18) von der geöffneten Steckverbindung (16) zusammenstecken.
Schwarzen 1poligen Stiftkontakt (19) vom TV-Verstärker rechts (2) mit dem schwarzen 1poligen Buchsenkontakt (20) von der geöffneten Steckverbindung (16) zusammenstecken.

Bild C
Steckmutter M5 (6) auf den Halter Videomodul (21) aufstecken.
Videomodul (1) auf die Haltebolzen (22) vom Halter Videomodul (21) aufstecken und mit Sechskantschraube mit Scheibe M5x14 (5) am Halter Videomodul (21) festschrauben.

Bild D
Zurückgebundenes weißes 18poliges Buchsengehäuse (23) lösen und den beiden zurückgebundenen gewinkelten Koaxial-Buchsengehäuse (24, 25) vom blauen 18poligen Buchsengehäuse (26) lösen, nach hinten durch den Halter Navigationsrechner (27) schieben und zum Videomodul verlegen.
Das am bordeauxfarbenen 18poligen Buchsengehäuse (28) zurückgebundene blaue 18polige Buchsengehäuse (29) lösen.
Beide Buchsengehäuse (28, 29) durch den Halter Navigationsrechner (27) führen und beim Einbau des Navigationsrechners (siehe Bild **F**) am Navigationsrechner anstecken.

Bild E
Blaues 18poliges Buchsengehäuse (26) an blaues 18poliges Stiftgehäuse (30) am Videomodul (1) anstecken.
Weißes 18poliges Buchsengehäuse (23) an weißes 18poliges Stiftgehäuse (31) am Videomodul (1) anstecken.
Die beiden gewinkelten Koaxial-Buchsengehäuse (24, 25) an die beiden Koaxial-Stiftgehäuse (32, 33) am Videomodul (1) anstecken.

source: www.ow.no

Bild F
Nach dem Einbau der Gepäckraumverkleidung hinten links (34) und dem Verbau des Abdeckrahmens Navigationsrechner (35), ist der Navigationsrechner (36) wie folgt anzustecken.
Bordeauxfarbenes 18poliges Buchsengehäuse (28) an bordeauxfarbenes 18poliges Stiftgehäuse (37) am Navigationsrechner (36) anstecken.
Blaues 18poliges Buchsengehäuse (29) an blaues 18poliges Stiftgehäuse (38) am Navigationsrechner (36) anstecken.

Darauf achten, daß die Kabel bzw. Leitungen hinter dem Navigationsrechner nicht eingeklemmt oder beschädigt werden.◄

Anschließend den Navigationsrechner (36) in den Abdeckrahmen Navigationsrechner (35) einschieben.

Abschließende Arbeiten
Batterie anklemmen
Funktionsprüfung durchführen
Fehlerspeicher ausdrucken
Fahrzeug sinngemäß in umgekehrter Reihenfolge des Ausbaus zusammenbauen

Weiter mit Kapitel 2.3

source: www.ow.no

2.2 Installation of TV Amplifier and Video Module

Notes

Refer to general information as well as safety notes in **Section 1**.

Preparation

Print out fault code memory.
Disconnect battery
Remove rear bench seat
Remove rear seat backrest
Remove left and right C-pillar trim panel
Remove rear window shelf
Remove luggage compartment floor
Remove navigation computer
Remove cover frame on navigation computer
Remove rear left luggage compartment trim panel

Open out fold-out page! (Page 2-21)

Fig. A
Firmly secure TV amplifier on left (3) to mounting point (7) provided on left-hand C-pillar with M5x12 light-gauge self-tapping screw and serrated lock washer (4).
Plug in existing, tied-back coaxial pin housing (8) at left-hand TV amplifier (3) and firmly tighten screws.
Release existing plug connection (9).
Connect black 1-pin socket contact (10) from left-hand TV amplifier (3) to black 1-pin pin contact (11) from released plug connection (9).
Connect black 1-pin pin contact (12) from left-hand TV amplifier (3) to black 1-pin socket contact (13) from released plug connection (9).

Fig. B
Firmly secure TV amplifier on right (2) to mounting point (14) provided on right-hand C-pillar with M5x12 light-gauge self-tapping screw and serrated lock washer (4).
Plug in existing, tied-back coaxial pin housing (15) at right-hand TV amplifier (2) and firmly tighten screws.
Release existing plug connection (16).
Connect black 1-pin socket contact (17) from right-hand TV amplifier (2) to black 1-pin pin contact (18) from released plug connection (16).
Connect black 1-pin pin contact (19) from right-hand TV amplifier (2) to black 1-pin socket contact (20) from released plug connection (16).

Fig. C
Fit M5 speed nut (6) on mounting bracket for video module (21).
Fit video module (1) on retaining studs (22) of mounting bracket for video module (21) and firmly tighten with M5x14 hexagon screws and washer (5) on mounting bracket for video module (21).

Fig. D
Release tied-back white 18-pin socket housing (23) and release the two tied-back angled coaxial socket housings (24, 25) from blue 18-pin socket housing (26), push towards rear through mounting bracket for navigation computer (27) and route to video module.
Release blue 18-pin socket housing (29) tied back on bordeaux 18-pin socket housing (28).
Pass both socket housings (28, 29) through mounting bracket for navigation computer (27) and, while installing, connect to navigation computer (see Fig. **F**).

Fig. E
Connect blue 18-pin socket housing (26) to blue 18-pin pin housing (30) at video module (1).
Connect white 18-pin socket housing (23) to white 18-pin pin housing (31) at video module (1).
Connect the two angled coaxial socket housings (24, 25) to the two coaxial pin housings (32, 33) at video module (1).

source: www.ow.no

Fig. F
After installing the luggage compartment trim panel on the rear left (34) and fitting the cover frame on the navigation computer (35), the navigation computer (36) should be connected as follows.
Connect bordeaux 18-pin socket housing (28) to bordeaux 18-pin pin housing (37) at navigation computer (36).
Connect blue 18-pin socket housing (29) to blue 18-pin pin housing (38) at navigation computer (36).

 Take particular care to ensure that the cables and lines are not trapped or damaged behind the navigation computer.◄

Now fit navigation computer (36) in cover frame for navigation computer (35).

Concluding jobs
Reconnect battery
Carry out function check
Print out fault code memory
Reassemble vehicle in reverse order of removal

Continue with Section 2.3

source: www.ow.no

2.2 Montage de l'amplificateurTV et du module vidéo

Remarques

Tenir compte des remarques générales et des consignes de sécurité données au **chapitre 1**.

Préparation

Imprimer le contenu de la mémoire des défauts.
Déconnecter la batterie.
Déposer la banquette arrière.
Déposer le dossier.
Déposer la garniture du montant de custode côté gauche et droit.
Déposer la tablette arrière.
Déposer le plancher du coffre à bagages.
Déposer l'ordinateur de navigation.
Déposer le cadre de recouvrement de l'ordinateur de navigation.
Déposer la garniture arrière gauche du coffre à bagages.

Ouvrir le volet rabattable ! (page 2-21)

Figure A
Visser l'amplificateurTV gauche (3) sur le point de fixation (7) prévu du montant de custode gauche en utilisant la vis à tôle mince et la rondelle crantée M5x12 (4).
Monter le boîtier mâle coaxial (8) attaché existant sur l'amplificateurTV gauche (3) et le visser.
Ouvrir le connecteur existant (9).
Assembler le contact femelle noir 1 pôle (10) de l'amplificateurTV gauche (3) avec le contact mâle noir 1 pôle (11) du connecteur ouvert (9).
Assembler le contact mâle noir 1 pôle (12) de l'amplificateurTV gauche (3) avec le contact femelle noir 1 pôle (13) du connecteur ouvert (9).

Figure B
Visser l'amplificateurTV droit (2) sur le point de fixation (14) prévu du montant de custode droit en utilisant la vis à tôle mince et la rondelle crantée M5x12 (4).
Monter le boîtier mâle coaxial (15) attaché existant sur l'amplificateurTV droit (2) et le visser.
Ouvrir le connecteur existant (16).
Assembler le contact femelle noir 1 pôle (17) de l'amplificateurTV droit (2) avec le contact mâle noir 1 pôle (18) du connecteur ouvert (16).
Assembler le contact mâle noir 1 pôle (19) de l'amplificateurTV droit (2) avec le contact femelle noir 1 pôle (20) du connecteur ouvert (16).

Figure C
Monter l'écrou à emboîter M5 (6) sur le support du module vidéo (21).
Monter le module vidéo (1) sur l'axe de maintien (22) du support du module vidéo (21) et le visser au support du module vidéo (21) à l'aide de la vis six pans et de la rondelle M5x14 (5).

Figure D
Détacher le boîtier femelle blanc 18 pôles (23) puis détacher les deux boîtiers femelles coaxiaux coudés (24, 25) du boîtier femelle bleu 18 pôles (26), les décaler en arrière à travers le support de l'ordinateur de navigation (27) et les faire passer en direction du module vidéo.
Détacher le boîtier femelle bleu 18 pôles (29) attaché sur le boîtier femelle bordeaux 18 pôles (28).
Faire passer les deux boîtiers femelles (28, 29) à travers le support de l'ordinateur de navigation (27) et les brancher sur l'ordinateur de navigation au cours du montage de celui-ci (voir figure **F**).

Figure E
Brancher le boîtier femelle bleu 18 pôles (26) sur le boîtier mâle bleu 18 pôles (30) du module vidéo (1).
Brancher le boîtier femelle blanc 18 pôles (23) sur le boîtier mâle blanc 18 pôles (31) du module vidéo (1).
Brancher les deux boîtiers femelles coaxiaux coudés (24, 25) sur les deux boîtiers mâles coaxiaux (32, 33) du module vidéo (1).

source: www.ow.no

Figure F
Après avoir monté la garniture arrière gauche (34) du coffre à bagages et installé le cadre de recouvrement de l'ordinateur de navigation (35), brancher l'ordinateur de navigation (36) de la façon suivante.
Brancher le boîtier femelle bordeaux 18 pôles (28) sur le boîtier mâle bordeaux 18 pôles (37) de l'ordinateur de navigation (36).
Brancher le boîtier femelle bleu 18 pôles (29) sur le boîtier mâle bleu 18 pôles (38) de l'ordinateur de navigation (36).

 Faire attention à ne pas endommager ou coincer les câbles et faisceaux à l'arrière de l'ordinateur de navigation.◄

Introduire ensuite l'ordinateur de navigation (36) dans le cadre de recouvrement de l'ordinateur de navigation (35).

Opérations finales
Connecter la batterie.
Contrôler le fonctionnement.
Imprimer le contenu de la mémoire des défauts.
Remonter le véhicule en procédant par analogie dans l'ordre inverse du démontage.

Poursuivre au chapitre 2.3

source: www.ow.no

2.2 Inbouw van de TV-versterkers en de videomodule

Aanwijzingen

Algemene aanwijzingen alsmede de veiligheidsinstructies in **hoofdstuk 1** in acht nemen.

Voorbereidende werkzaamheden

Storingsgeheugen uitprinten
Accu loshalen
Zitting achterbank uitbouwen
Rugleuning achterbank uitbouwen
Bekleding C-stijlen links en rechts demonteren
Bodemplaat opbergvak demonteren
Bodemplaat kofferruimte demonteren
Navigatiecomputer uitbouwen
Afdekframe navigatiecomputer demonteren
Bekleding kofferruimte linksachter demonteren

Vouwblad openklappen! (Pagina 2-21)

Afbeelding A
TV-versterker links (3) met de kleine parker samen met de tandring M5x12 (4) op het daarvoor bedoelde bevestigingspunt (7), aan de linker C-stijl, vastschroeven.
Het reeds aanwezige, opgebonden coaxstiftblok (8) in de TV-versterker links (3) steken en vastschroeven.
De reeds aanwezige stekkerverbinding (9) openmaken.
De zwarte 1-polige contactvoet (10) van de TV-versterker links (3) op de zwarte 1-polige contactstift (11) van de opengemaakte stekkerverbinding (9) steken.
De zwarte 1-polige contactstift (12) van de TV-versterker links (3) op de zwarte 1-polige contactvoet (13) van de opengemaakte stekkerverbinding (9) steken.

Afbeelding B
TV-versterker rechts (2) met de kleine parker samen met de tandring M5x12 (4) op het daarvoor bedoelde bevestigingspunt (14), aan de rechter C-stijl, vastschroeven.
Het reeds aanwezige, opgebonden coaxstiftblok (15) in de TV-versterker rechts (2) steken en vastschroeven.
De reeds aanwezige stekkerverbinding (16) openmaken.
De zwarte 1-polige contactvoet (17) van de TV-versterker rechts (2) op de zwarte 1-polige contactstift (18) van de opengemaakte stekkerverbinding (16) steken.
De zwarte 1-polige contactstift (19) van de TV-versterker rechts (2) op de zwarte 1-polige contactvoet (20) van de opengemaakte stekkerverbinding (16) steken.

Afbeelding C
Platte moer M5 (6) op de houder van de videomodule (21) aanbrengen.
De videomodule (1) op de fixeerpen (22) van de houder van de videomodule (21) zetten en met de zeskantige schroef samen met de ring M5x14 (5) aan de houder van de videomodule (21) vastschroeven.

Afbeelding D
Het opgebonden witte 18-polige contactblok (23) losmaken en de beide in een hoek opgebonden coaxstift-blokken (24, 25) loshalen van het blauwe 18-polige contactblok (26), naar achteren schuiven door de houder van de navigatiecomputer (27) en verleggen naar de videomodule.
Het aan het bordeauxkleurige 18-polige contactblok (28) opgebonden blauwe 18-polige contactblok (29) loshalen.
Beide contactblokken (28, 29) door de houder van de navigatiecomputer (27) geleiden en bij het inbouwen van de navigatiecomputer (zie afbeelding **F**) op de navigatiecomputer aansluiten.

Afbeelding E
Het blauwe 18-polige contactblok (26) aan het blauwe 18-polige contactstiftblok (30) van de videomodule (1) aansluiten.
Het witte 18-polige contactblok (23) aan het witte 18-polige contactstiftblok (31) van de videomodule (1) aansluiten.
De beide in een hoek hangende coaxvoetblokken (24, 25) aan de beide coaxstiftblokken (32, 33) van de videomodule (1) anstecken.

source: www.ow.no

Bild F
Na de inbouw van de bekleding van kofferruimte linksachter (34) en de inbouw van het afdekframe navigatiecomputer (35), moet de navigatiecomputer (36) als volgt worden aangesloten.
Het bordeauxkleurig 18-polige contactvoetblok (28) op het bordeauxkleurig 18-polige contactstiftblok (37) van de navigatiecomputer (36) aansluiten.
Het blauwe 18-polige contactvoetblok (29) op het blauwe 18-polige contactstiftblok (38) van de navigatiecomputer (36) aansluiten.

 Erop letten dat de kabels resp. de leidingen achter de navigatiecomputer niet ingeklemd of beschadigd raken.◄

Vervolgens de navigatiecomputer (36) in het afdekframe van de navigatiecomputer (35) schuiven.

Afsluitende werkzaamheden
Accu aansluiten
Op werking controleren
Storingsgeheugen uitprinten
De gedemonteerde onderdelen in omgekeerde volgorde weer in het voertuig inbouwen

Verder met paragraaf 2.3

source: www.ow.no

2.2 Montering av TV-förstärkare och videomodul

Anvisningar

Beakta de allmänna anvisningarna samt säkerhetsanvisningarna i **kapitel 1**.

Förarbeten

Skriv ut felminnet.
Koppla loss batteriet.
Demontera baksätet.
Demontera baksätets ryggstöd.
Demontera C-stolpens beklädnad till vänster och höger.
Demontera förvaringshyllan.
Demontera bagagerumsgolvet.
Demontera navigationsdatorn.
Demontera navigationsdatorns skyddsram.
Demontera bagagerumsbeklädnaden bak till vänster.

Fäll ut sidan! **(Sidan 2-21)**

Bild A
Skruva fast TV-förstärkaren till vänster (3) med tunnplåtskruven med kuggbricka M5x12 (4) på den avsedda fastsättningspunkten (7), på den vänstra C-stolpen.
Stick in och skruva fast det befintliga, tillbakabundna koaxial-stiftkontakthuset (8) på TV-förstärkaren till vänster (3).
Öppna den befintlia insticksanslutningen (9).
Stick ihop den svarta, 1-poliga hylskontakten (10) från TV-förstärkaren till vänster (3) med den svarta, 1-poliga stiftkontakten (11) från den öppnade insticksanslutningen (9).
Stick ihop den svart, 1-poliga stiftkontakten (12) från TV-förstärkaren till vänster (3) med den svarta, 1-poliga hylskontakten (13) från den öppnade insticksanslutningen (9).

Bild B
Skruva fast TV-förstärkaren till höger (2) med tunnplåtskruven med kuggbricka M5x12 (4) på den avsedda fastsättningspunkten (14), på den högra C-stolpen.
Stick in och skruva fast det befintliga, tillbakabundna koaxial-stiftkontakthuset (15) på TV-förstärkaren till höger (2).
Öppna den befintliga insticksanslutningen (16).
Stick ihop den svarta, 1-poliga hylskontakten (17) från TV-förstärkaren till höger (2) med den svarta, 1-poliga stiftkontakten (18) från den öppnade insticksanslutningen (16).
Stick ihop den svarta, 1-poliga stiftkontakten (19) från TV-förstärkaren till höger (2) med den svarta, 1-poliga hylskontakten (20) från den öppnade insticksanslutningen (16).

Bild C
Stick på plåtmuttern M5 (6) på videomodulens (21) hållare.
Stick på videomodulen (1) på fästbultarna (22) från videomodulens (21) hållare och skruva fast med sexkantskruven med bricka M5x14 (5) på videomodulens (21) hållare.

Bild D
Lossa det tillbakabundna, vita 18-poliga hylskontakthuset (23) och lossa de båda tillbakabundna, vinklade koaxial-hylskontakthusen (24, 25) från det blå, 18-poliga hylskontakthuset (26), skjut det bakåt genom navigationsdatorns hållare (27) och drag det till videomodulen.
Lossa det blå, 18-poliga hylskontakthuset (29) som är tillbakabundet på det bordeauxfärgade, 18-poliga hylskontakthuset (28).
Styr in de båda hylskontakthusen (28, 29) genom navigationsdatorns hållare (27) och anslut dem till navigationsdatorn vid monteringen av navigationsdatorn (se bild **F**).

Bild E
Anslut det blå, 18-poliga hylskontakthuset (26) till det det blå, 18-poliga stiftkontakthuset (30) på videomodulen (1).
Anslut det vita, 18-poliga hylskontakthuset (23) till det vita 18-poliga stiftkontakthuset (31) på videomodulen (1).
Stick på de båda vinklade koaxial-hylskontakthusen (24, 25) till de båda koaxial-stiftkontakthusen (32, 33) på videomodulen (1).

source: www.ow.no

Bild F
Anslut navigationsdatorn (36) enligt följande, efter monteringen av bagagerumsbeklädnaden bak till vänster (34) och monteringen av navigationsdatorns skyddsram (35).
Anslut det bordeauxfärgade, 18-poliga hylskontakthuset (28) till det bordeauxfärgade, 18-poliga stiftkontakt-huset (37) på navigationsdatorn (36).
Anslut det blå, 18-poliga hylskontakthuset (29) till det blå, 18-poliga stiftkontakthuset (38) på navigationsdatorn (36).

 Se noga till, att kablarna eller ledningar bakom navigationsdatorn inte kläms fast eller skadas.◄

Skjut därefter in navigationsdatorn (36) i dess skyddsram (35).

Avslutande arbeten
Koppla till batteriet.
Kontrollera funktionen.
Skriv ut felminnet.
Monteringen sker i omvänd ordningsföljd mot demonteringen.

Fortsätt med kapitel 2.3

source: www.ow.no

2.2 Montaggio amplificatore TV e modulo video

Avvertenze

Osservare le avvertenze generali nonché le avvertenze per la sicurezza contenute nel **capitolo 1**.

Lavori preliminari

Stampare i contenuto della memoria difetti
Scollegare la batteria
Smontare il divano posteriore
Smontare lo schienale posteriore
Smontare il rivestimento montante posteriore sinistro e destro
Smontare il ripiano sottolunotto
Smontare il fondo del bagagliaio
Smontare il computer per navigazione
Smontare il telaio coprente per computer per navigazione
Smontare il rivestimento posteriore sinistro del bagagliaio

Aprire la pagina a risvolto! **(Pagina 2-21)**

Figura A
Avvitare l'amplificatore TV sinistro (3) con vite per lamiera sottile con rosetta dentata M5x12 (4) al punto di fissaggio (7) previsto al montante posteriore sinistro.
Infilare l'esistente scatola portaspina coassiale (8) legata indietro, all'amplificatore TV sinistro (3) e avvitarla.
Aprire il connettore esistente (9).
Unire il contatto presa nero unipolare (10) dell'amplificatore TV sinistro (3) con il contatto spina nero unipolare (11) del connettore aperto (9).
Unire il contatto spina nero unipolare (12) dell'amplificatore TV sinistro (3) con il contatto presa nero unipolare (13) del connettore aperto (9).

Figura B
Avvitare l'amplificatore TV destro (2) con vite per lamiera sottile con rosetta dentata M5x12 (4) al punto di fissaggio (14) previsto al montante posteriore destro.
Infilare l'esistente scatola portaspina coassiale (15) legata indietro, all'amplificatore TV destro (2) e avvitarla.
Aprire il connettore esistente (16).
Unire il contatto presa nero unipolare (17) dell'amplificatore TV destro (2) con il contatto spina nero unipolare (18) del connettore aperto (16).
Unire il contatto spina nero unipolare (19) dell'amplificatore TV destro (2) con il contatto presa nero unipolare (20) del connettore aperto (16).

Figura C
Infilare il dado a U M5 (6) sul supporto per modulo video (21).
Infilare il modulo video (1) sui perni di ritegno (22) del supporto per modulo video (21) e avvitarlo con la vite a testa esagonale con rondella M5x14 (5) al supporto per modulo video (21).

Figura D
Staccare la scatola portapresa bianca a 18 poli (23) legata indietro e le due scatole portapresa coassiali (24, 25) legate indietro dalla scatola portapresa blu a 18 poli (26), spingerle indietro attraverso il supporto del computer per navigazione (27) e posarle verso il modulo video.
Staccare la scatola portapresa blu a 18 poli (29) legata indietro alla scatola portapresa bordeaux a 18 poli (28).
Fra passare entrambe le scatole portapresa (28, 29) attraverso il supporto del computer per navigazione (27), e al montaggio del computer per navigazione (vedi figura **F**) allacciarle al computer per navigazione.

Figura E
Allacciare la scatola portapresa blu a 18 poli (26) alla scatola portaspina blu a 18 poli (30) al modulo video (1).
Allacciare la scatola portapresa bianca a 18 poli (23) alla scatola portaspina bianca a 18 poli (31) al modulo video (1).
Allacciare le due scatole portapresa coassiali angolate (24, 25) alle due scatole portaspina coassiali (32, 33) al modulo video (1).

source: www.ow.no

Figura F
Dopo il montaggio del rivestimento posteriore sinistro del bagagliaio (34) e l'applicazione del telaio coprente per il computer per navigazione (35), il computer per navigazione (36) va allacciato come segue.
Allacciare la scatola portapresa bordeaux a 18 poli (28) alla scatola portaspina bordeaux a 18 poli (37) al computer per navigazione (36).
Allacciare la scatola portapresa blu a 18 poli (29) alla scatola portaspina blu a 18 poli (38) al computer per navigazione (36).

 Fare attenzione che i cavi o i conduttori dietro il computer per navigazione non vengano incastrati o danneggiati.◄

Successivamente, infilare il computer per navigazione (36) nel telaio coprente del computer per navigazione (35).

Lavori conclusivi
Collegare la batteria
Controllare il funzionamento
Stampare i contenuto della memoria difetti
Riassemblare la vetture procedendo nell'ordine inverso allo smontaggio

Continuare con il capitolo 2.3

source: www.ow.no

2.2 Montaje del amplificador de TV y del módulo de vídeo

Indicaciones

Observe las indicaciones de carácter general y las indicaciones de seguridad incluidas en el **capítulo 1**.

Trabajos previos

Imprimir el contenido de la memoria de averías
Desembornar la batería
Desmontar el banco trasero
Desmontar el respaldo trasero
Desmontar el revestimiento del montante C izquierdo y derecho
Desmontar la repisa posterior
Desmontar el piso del maletero
Desmontar el ordenador de navegación
Desmontar el marco de cobertura del ordenador de navegación
Desmontar el revestimiento trasero izquierdo del maletero

¡Despliegue la página plegable! (página 2-21)

Figura A
Atornillar el amplificador de TV izquierdo (3) con un tornillo rosca chapa delgada con arandela dentada M5x12 (4) en el punto de fijación (7) previsto, en el montante C izquierdo.
Calar y atornillar la caja de clavijas coaxial existente (8) atada hacia atrás en el amplificador de TV izquierdo (3).
Abrir la conexión por enchufe (9) existente.
Conectar el contacto de hembrilla monopolar negro (10) del amplificador de TV izquierdo (3) al contacto de clavija monopolar negro (11) de la conexión por enchufe abierta (9).
Conectar el contacto de clavija monopolar negro (12) del amplificador de TV izquierdo (3) al contacto de hembrilla monopolar negro (13) de la conexión por enchufe abierta (9).

Figura B
Atornillar el amplificador de TV derecho (2) con un tornillo rosca chapa delgada con arandela dentada M5x12 (4) en el punto de fijación (14) previsto, en el montante C derecho.
Calar y atornillar la caja de clavijas coaxial existente (15) atada hacia atrás en el amplificador de TV derecho (2).
Abrir la conexión por enchufe (16) existente.
Conectar el contacto de hembrilla monopolar negro (17) del amplificador de TV derecho (2) al contacto de clavija monopolar negro (18) de la conexión por enchufe abierta (16).
Conectar el contacto de clavija monopolar negro (19) del amplificador de TV derecho (2) al contacto de hembrilla monopolar negro (20) de la conexión por enchufe abierta (16).

Figura C
Calar la tuerca insertable M5 (6) en el soporte del módulo de vídeo (21).
Calar el módulo de vídeo (1) en el perno de fijación (22) del soporte del módulo de vídeo (21) y atornillarlo con el tornillo de cabeza hexagonal con arandela M5x14 (5) al soporte del módulo de vídeo (21).

Figura D
Soltar la caja de hembrillas blanca de 18 polos atada hacia atrás (23) y soltar ambas cajas de hembrillas coaxiales acodadas atadas hacia atrás (24, 25) de la caja de hembrillas azul de 18 polos (26), desplazar hacia atrás a través del soporte del ordenador de navegación (27) y tender hasta el módulo de vídeo.
Soltar la caja de hembrillas azul de 18 polos (29) atada hacia atrás en la caja de hembrillas de 18 polos de color Burdeos (28).
Guiar ambas cajas de hembrillas (28, 29) a través del soporte del ordenador de navegación (27) y calarlas en el ordenador de navegación al llevar a cabo el montaje del ordenador de navegación (véase la figura **F**).

Figura E
Calar la caja de hembrillas azul de 18 polos (26) a la caja de clavijas azul de 18 polos (30) del módulo de vídeo (1).
Calar la caja de hembrillas blanca de 18 polos (23) a la caja de clavijas blanca de 18 polos (31) del módulo de vídeo (1).
Calar ambas cajas de hembrillas coaxiales acodadas (24, 25) a ambas cajas de clavijas coaxiales (32, 33) en el módulo de vídeo (1).

source: www.ow.no

Figura F
Después de efectuar el montaje del revestimiento trasero izquierdo del maletero (34) y del marco de cobertura del ordenador de navegación (35), se conectará el ordenador de navegación (36) como se indica a continuación.
Conectar la caja de hembrillas de color Burdeos de 18 polos (28) a la caja de clavijas de color Burdeos de 18 polos (37) en el ordenador de navegación (36).
Conectar la caja de hembrillas azul de 18 polos (29) a la caja de clavijas azul de 18 polos (38) en el ordenador de navegación (36).

 Observar que no resulten aprisionados o dañados los cables o conducciones detrás del ordenador de navegación.◄

Colocar a continuación el ordenador de navegación (36) en el marco de cobertura del ordenador de navegación (35).

Trabajos finales
Embornar la batería
Efectuar una comprobación de funcionamiento
Imprimir el contenido de la memoria de averías
Montar las piezas desmontadas del vehículo en el orden inverso al seguido durante el desmontaje

Continúa en el capítulo 2.3

source: www.ow.no

2.2 Montagem do amplificador de TV e do módulo de vídeo

Indicações

Observar as indicações gerais, bem como as indicações de segurança incluídas no **Capítulo 1**.

Trabalhos preliminares

Imprimir a memória de falhas
Desligar os bornes da bateria
Desmontar o assento do banco traseiro
Desmontar o encosto do banco traseiro
Desmontar o revestimento da coluna C à esquerda e à direita
Desmontar a chapeleira
Desmontar o chão do compartimento da mala
Desmontar o computador de navegação
Desmontar o aro de revestimento do computador de navegação
Desmontar o revestimento no compartimento da mala, na parte de trás à esquerda

Abrir a página desdobrável! (Página 2-21)

Figura A
Aparafusar o amplificador de TV à esquerda (3), com o parafuso de chapa fina com anilha recartilhada M5x12 (4), no ponto de fixação (7) previsto na coluna C esquerda.
Encaixar a caixa de pinos coaxial (8) existente, fixada para trás, no amplificador de TV esquerdo (3) e aparafusá-la.
Abrir a ficha de ligação (9) existente.
Unir o contacto de tomada unipolar preto (10) do amplificador de TV esquerdo (3) com o contacto de pino unipolar preto (11) da ficha de ligação (9) aberta.
Unir o contacto de pino unipolar preto (12) do amplificador de TV esquerdo (3) com o contacto de tomada unipolar preto (11) da ficha de ligação (9) aberta.

Figura B
Aparafusar o amplificador de TV à direita (2), com o parafuso de chapa fina com anilha recartilhada M5x12 (4), no ponto de fixação (14) previsto na coluna C direita.
Encaixar a caixa de pinos coaxial (15) existente, fixada para trás, no amplificador de TV direito (2) e aparafusá-la.
Abrir a ficha de ligação (16) existente.
Unir o contacto de tomada unipolar preto (17) do amplificador de TV direito (2) ao contacto de pino unipolar preto (18) da ficha de ligação (16) aberta.
Unir o contacto de pino unipolar preto (19) do amplificador de TV direito (2) ao contacto de tomada unipolar preto (20) da ficha de ligação (16) aberta.

Figura C
Engatar a mola de encaixe roscada M5 (6) sobre o suporte do módulo de vídeo (21).
Engatar o módulo de vídeo (1) sobre os pernos de fixação (22) do suporte do módulo de vídeo (21) e aparafusá-lo ao suporte do módulo de vídeo (21), com o parafuso sextavado com anilha M5x14 (5).

Figura D
Soltar a caixa de tomada branca de 18 pólos (23), fixada para trás, e as duas caixas de tomada coaxiais angulares fixadas para trás (24, 25) da caixa de tomada azul de 18 pólos (26), empurrá-las para trás através do suporte do computador de navegação (27) e colocá-las para o módulo de vídeo.
Soltar a caixa de tomada azul de 18 pólos (29) fixada para trás na caixa de tomada bordeaux de 18 pólos (28).
Passar as duas caixas de tomada (28, 29) através do suporte do computador de navegação (27) e encaixar no computador de navegação ao montar o computador de navegação (consultar a figura **F**).

Figura E
Encaixar a caixa de tomada azul de 18 pólos (26) na caixa de pinos azul de 18 pólos (30) no módulo de vídeo (1).
Encaixar a caixa de tomada branca de 18 pólos (23) na caixa de pinos branca de 18 pólos (31) no módulo de vídeo (1).
Encaixar ambas as caixas de tomada coaxiais angulares (24, 25) nas duas caixas de pinos coaxiais (32, 33) no módulo de vídeo (1).

source: www.ow.no

Figura F
Após a montagem do revestimento do compartimento da mala (34) na parte de trás à esquerda, e da montagem do aro de revestimento do computador de navegação (35), deverá ligar-se o computador de navegação (36) da seguinte forma.
Encaixar a caixa de tomada bordeaux de 18 pólos (28) na caixa de pinos bordeaux de 18 pólos (37) no computador de navegação (36).
Encaixar a caixa de tomada azul de 18 pólos (29) na caixa de pinos azul de 18 pólos (38) no computador de navegação (36).

 Ter atenção para que os cabos ou os condutores por detrás do computador de navegação não sejam entalados ou danificados.◂

De seguida, inserir o computador de navegação (36) no aro de revestimento do computador de navegação (35).

Trabalhos finais
Ligar os bornes da bateria
Executar o controlo do funcionamento
Imprimir a memória de falhas
Montar a viatura analogamente, na sequência inversa à da desmontagem

Continua com o Capítulo 2.3

source: www.ow.no

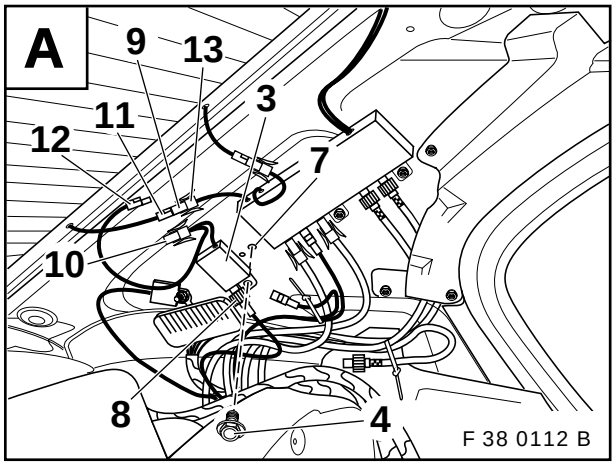

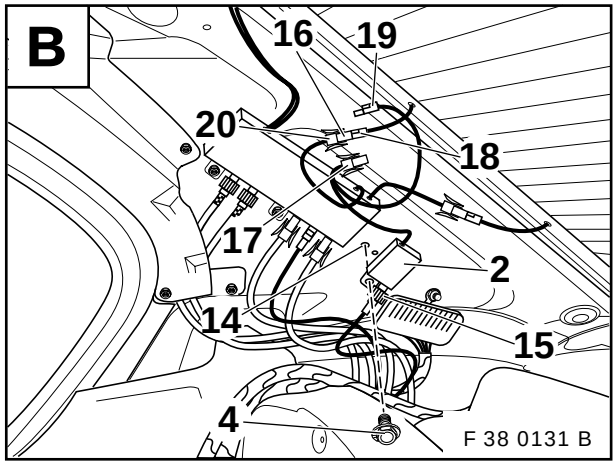

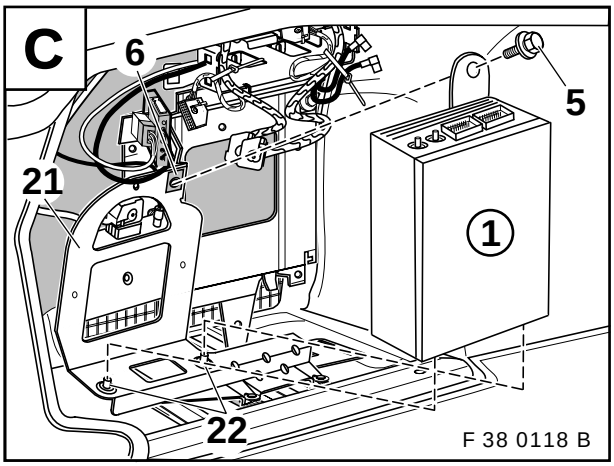

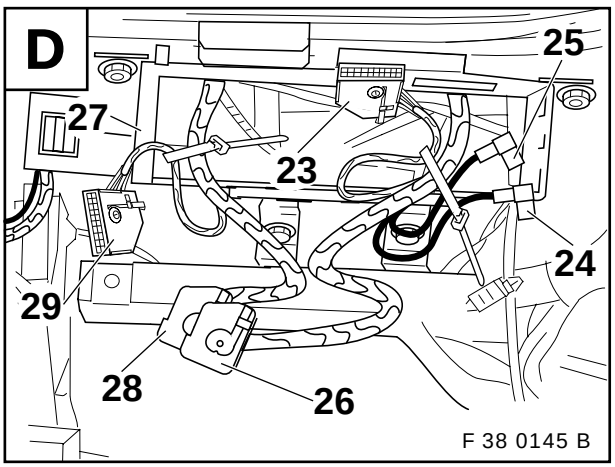

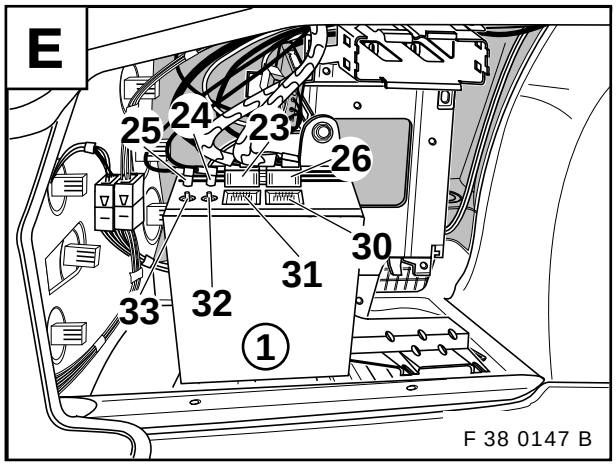

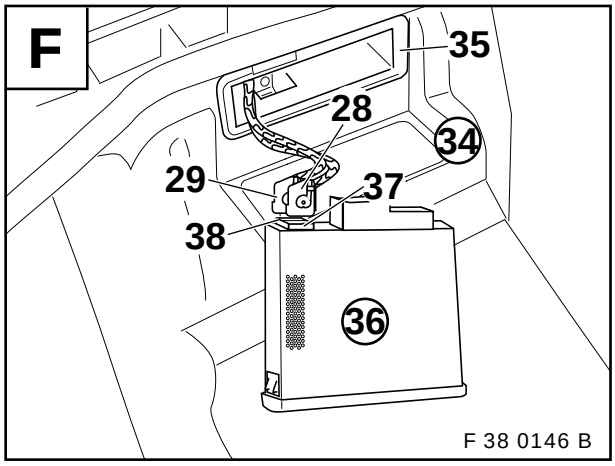

source: www.ow.no

2.3 Codierung

Hinweise

Allgemeine Hinweise sowie Sicherheitshinweise in **Kapitel 1** beachten.

Dieses System ist codierrelevant.

Damit das Nachrüstsystem:
– in vollem Umfang funktionsfähig ist und
– im Verbund mit den anderen elektrischen Fahrzeugsystemen Fehlfunktionen und Störungen ausschließt, muß eine Codierung dieses Nachrüstsystems und gegebenenfalls weiterer Fahrzeugkomponenten durchgeführt und im zentralen Codierschlüssel der IKE gespeichert werden.

Diese Codierung wird automatisch mit dem jeweils aktuellen Codierprogramm im Pfad „**Nachrüstung**“ durchgeführt.
Der Ablauf ist bedienergeführt, es sind die jeweiligen Texthinweise bei der Durchführung der einzelnen Schritte zu beachten.

Vorgehensweise:
– DIS/MoDiC an das Fahrzeug anschließen
– Zündung „**EIN**“
– Auswahl „**Codierung ZCS**“
– Eingabe Datum mit „**Y**“ bestätigen (nur bei MoDiC)
– Baureihe: „**E38**“
– Pfad: „**2 Nachrüstung**“
– System: „**8 Navigation**“


Zum Laden des Betriebsystems wird eine „**Navigations CD-ROM Betriebssoftware**“ benötigt.
Achtung! CD-ROM „**Betriebssoftware**“ noch nicht in das CD-Laufwerk einlegen! CD-ROM „**Betriebssoftware**“ erst einlegen, wenn es in den Hinweisen am Bordmonitor beschrieben wird.
Gleichzeitig wird mit dieser CD-ROM „**Betriebssoftware**“ die Sprachcodierung durchgeführt. ◄

– Automatische Codierung starten (mit „**Y**“ bestätigen)
– Den Hinweisen am Bordmonitor folgen.
– Neues Zentraletikett vom geänderten Codierschlüssel ausdrucken und am Fahrzeug im Gepäckraum rechts im Bereich der Batterie aufkleben.
– Nach dem Hinweis „**Codierung beendet**“ am Bildschirm vom DIS/MoDiC, Zündung „**AUS**“, mindestens 10 Sekunden warten und anschließend wieder Zündung „**EIN**“.
– Fehlerspeicher ausdrucken
– CD-ROM „**Straßenkarte**“ in den Navigationsrechner einschieben.
– Funktionsprüfung durchführen


Bei Fahrzeugen mit DSP-Verstärker muß zusätzlich der DSP-Verstärker neu codiert werden. ◄

Vorgehensweise:
– DIS/MoDiC an das Fahrzeug anschließen
– Zündung „**EIN**“
– Auswahl „**Codierung ZCS**“
– Eingabe Datum mit „**Y**“ bestätigen (nur bei MoDiC)
– Baureihe: „**E38**“
– Pfad: „**1 Neucodierung**“
– System: „**82 DSP**“
– Automatische Codierung starten (mit „**Y**“ bestätigen)
– Nach dem Hinweis „**Codierung beendet**“ am Bildschirm vom DIS/MoDiC, Zündung „**AUS**“, mindestens 10 Sekunden warten und anschließend wieder Zündung „**EIN**“.
– Fehlerspeicher ausdrucken
– Funktionsprüfung durchführen

Sprachcodierung
Die Sprachcodierung kann erneut über die „**Navigations CD-ROM Betriebssoftware**“ durchgeführt werden.

source: www.ow.no

2.3 Encoding

Notes

Refer to general information as well as safety notes in **Section 1**.

This system requires encoding

to ensure that the retrofit system:
– is operable to its full extent,
– this retrofit system and, if necessary, other vehicle components must be encoded in order to avoid malfunctions and faults in conjunction with other electrical vehicle systems and stored in the central encoding code of the IKE.

This encoding procedure is conducted automatically with the current coding program in the path "**Retrofit**"
The procedure is user-prompted.The relevant text information provided while carrying out the individual steps must be observed.

Procedure:
– Connect DIS/MoDiC to vehicle
– Ignition "**ON**"
– Selection "**Encoding ZCS**"
– Confirm date entry with "**Y**" (MoDiC only)
– Series: "**E38**"
– Path: "**2 Retrofit**"
– System: "**8 Navigation**"

 "**Navigation CD-ROM operating software**" will be required to load the operating system.
Caution! Do not yet insert the "**operating software**" CD ROM in the CD drive at this point! Only insert "**operating software**" CD ROM in the drive when instructed to do so in the information provided on the on-board monitor
Voice encoding is also carried out with this "**operating software**" CD ROM.◂

– Start automatic encoding (confirm with "**Y**")
– Follow information provided on on-board monitor.
– Print out new label with modified encoding code and affix on vehicle in luggage compartment on right in area of battery.
– After the message "**Encoding completed**" on the DIS/MoDiC monitor, switch ignition "**OFF**", wait at least 10 seconds before switching ignition "**ON**" again.
– Print out fault code memory.
– Insert "**road map**" CD ROM in navigation computer.
– Carry out function check

 The DSP amplifier must be additionally recoded on vehicles with DSP amplifier.◂

Procedure:
– Connect DIS/MoDiC to vehicle
– Ignition "**ON**"
– Selection "**Encoding ZCS**"
– Confirm date entry with "**Y**" (MoDiC only)
– Series: "**E38**"
– Path: "**1 Recoding**"
– System: "**82 DSP**"
– Start automatic encoding (confirm with "**Y**")
– After the message "**Encoding completed**" on the DIS/MoDiC monitor, switch ignition "**OFF**", wait at least 10 seconds before switching ignition "**ON**" again.
– Print out fault code memory.
– Carry out function check

Voice encoding
Voice encoding can again be carried out with the "**navigation CD ROM operating software**".

source: www.ow.no

2.3 Codage

Remarques

Tenir compte des remarques générales et des consignes de sécurité données au **chapitre 1**.

Ce système nécessite un codage.

Pour que ce système monté en post-équipement
– soit pleinement opérationnel et
– exclue tous dysfonctionnements et perturbations en association avec les autres systèmes électriques du véhicule, il faut réaliser le codage de ce système et au besoin d'autres composants du véhicule et le mémoriser dans la clé de codage centrale de l'électronique du combiné d'instruments (IKE).

Ce codage est réalisé automatiquement à l'aide du programme de codage en cours de validité en choisissant l'option "**Post-équipement**".
L'opérateur est guidé au cours de la procédure, il suffit de suivre les instructions données dans l'exécution des différentes étapes.

Marche à suivre :
– Brancher le DIS/MoDiC sur le véhicule.
– Mettre le "**contact**".
– Sélectionner "**Codage ZCS**".
– Confirmer l'entrée de la date par "**Y**" (seulement avec MoDiC).
– Série : "**E38**"
– Option : "**2 Post-équipement**"
– Système : "**8 Navigation**"

 Un CD-ROM contenant le "**logiciel d'exploitation pour la navigation**" est nécessaire pour charger le système d'exploitation.
Attention ! Ne pas encore insérer le CD-ROM "**Logiciel d'exploitation**" dans le lecteur ! N'insérer le CD-ROM "**Logiciel d'exploitation**" qu'à partir du moment où cela est indiqué dans les instructions données sur le moniteur de bord.
Le codage de la langue est réalisé en même temps avec ce CD-ROM "**Logiciel d'exploitation**".◂

– Lancer le codage automatique (confirmer par "**Y**").
– Suivre les instructions du moniteur de bord.
– Imprimer une nouvelle étiquette centrale de la clé de codage modifiée et la coller sur le véhicule dans le coffre à bagages à droite à proximité de la batterie.
– Lorsque l'indication "**Codage terminé**" apparaît sur l'écran du DIS/MoDiC, **couper le contact**, attendre au moins 10 secondes puis **remettre le contact**.
– Imprimer le contenu de la mémoire des défauts.
– Insérer le CD-ROM "**Carte routière**" dans l'ordinateur de navigation.
– Contrôler le fonctionnement.

 Sur les véhicules équipés de l'amplificateur DSP, il faut également recoder l'amplificateur DSP.◂

Marche à suivre :
– Brancher le DIS/MoDiC sur le véhicule.
– Mettre le "**contact**".
– Sélectionner "**Codage ZCS**".
– Confirmer l'entrée de la date par "**Y**" (seulement avec MoDiC).
– Série : "**E38**"
– Option : "**1 Recodage**"
– Système : "**82 DSP**"
– Lancer le codage automatique (confirmer par "**Y**").
– Lorsque l'indication "**Codage terminé**" apparaît sur l'écran du DIS/MoDiC, **couper le contact**, attendre au moins 10 secondes puis **remettre le contact**.
– Imprimer le contenu de la mémoire des défauts.
– Contrôler le fonctionnement.

Codage de la langue
Le codage de la langue peut être à nouveau réalisé à l'aide du "**CD-ROM logiciel d'exploitation du système de navigation**".

source: www.ow.no

2.3 Codering

Aanwijzingen

Algemene aanwijzingen alsmede de veiligheidsinstructies van **hoofdstuk 1** in acht nemen.

Dit system moet gecodeerd worden.

Om te zorgen dat het achteraf in te bouwen systeem:
– volledig kan functioneren en
– in combinatie met de overige elektrische systemen van het voertuig defecten en storingen voorkomt, dient dit achteraf ingebouwde systeem met alle overige eventueel ingebouwde onderdelen worden gecodeerd en in de centrale codeersleutel van het IKE worden opgeslagen.

Deze codering wordt automatisch met het op dat moment actieve coderingsprogramma in het pad "**achteraf inbouwen**" uitgevoerd.
De procedure gaat m.b.v. aanwijzingen, waarbij voor de diverse stappen de desbetreffende aanwijzingen in de tekst in acht moeten worden genomen.

Werkwijze:
– DIS/MoDiC op het voertuig aansluiten
– Ontsteking "**AAN**"
– Selectie "**Codering ZCS**"
– Invoer datum met "**Y**" bevestigen (alleen bij MoDiC)
– Serie: "**E38**"
– Pad: "**2 Inbouw achteraf**"
– Systeem: "**8 Navigatie**"

 Om het besturingssysteem te kunnen laden is een "**CD-ROM met besturingssoftware voor navigatie** " nodig. **Attentie!** de CD-ROM met de "**besturingssoftware**" nog niet in de CD-speler inbrengen! De CD-ROM met de "**besturingssoftware**" pas inbrengen, wanneer de beschrijving daarvan verschijnt in de aanwijzingen op de boordmonitor.
Met deze CD-ROM "**besturingssoftware**" wordt meteen ook de spraakcodering uitgevoerd.◂

– Automatische codering starten (met "**Y**" bevestigen)
– De aanwijzingen van de boordmonitor opvolgen.
– Het nieuwe centrale label van de gewijzigde codeersleutel uitprinten en in het voertuig in de bagageruimte rechts ter hoogte van de accu plakken.
– Als de opmerking "**Codering voltooid**" op het beeldscherm van de DIS/MoDiC is verschenen, met de ontsteking"**UIT**", tenminste 10 seconden wachten en de ontsteking vervolgens weer zetten op "**AAN**".
– Storingsgeheugen uitprinten
– De CD-ROM met de "**wegenkaart**" in de navigatiecomputer schuiven.
– Op werking controleren

 Bij voertuigen met een DSP-versterker moet ook deze opnieuw worden gecodeerd.◂

Werkprocedure:
– DIS/MoDiC op het voertuig aansluiten
– Ontsteking "**AAN**"
– Selecteren "**Codering ZCS**"
– Invoer van de datum met "**Y**" bevestigen (alleen bij MoDiC)
– Serie: "**E38**"
– Pad: "**1 Nieuwe codering**"
– Systeem: "**82 DSP**"
– Automatische codering starten (met "**Y**" bevestigen)
– Nadat de opmerking "**codering voltooid**" op het beeldscherm van de DIS/MoDiC is verschenen, met de onsteking "**UIT**", tenminste 10 seconden wachten en vervolgens de ontsteking weer zetten op "**AAN**".
– Storingsgeheugen uitprinten
– Op werking controleren

Spraakcodering
De spraakcodering kan opnieuw met behulp van de "**CD-ROM met besturingssoftware voor de navigatie**" worden uitgevoerd.

source: www.ow.no

2.3 Kodning

Anvisningar

Beakta de allmänna anvisningarna samt säkerhetsanvisningarna i **kapitel 1**.

Detta system skall kodas.

För att kompletteringssystemet:
– skall vara funktionsdugligt i full utsträckning och
– i kombination med de andra elektriska fordonssystemen skall utesluta felfunktioner och störningar, måste en kodning av detta kompletteringssystem och andra fordonskomponenter genomföras och sparas i den centrala kodningsnyckeln för instrumentkombinationselektroniken (IKE).

Denna kodning genomförs automatiskt med det aktuella kodningsprogrammet i sökvägen "**Komplettering**". Förloppet är användarstyrt, dvs man följer de aktuella textanvisningarna för de enskilda stegen.

Tillvägagångssätt:
– Anslut DIS/MoDiC till bilen.
– Tändning "**TILL**"
– Väölj "**Kodning ZCS**"
– Bekräfta inmatningen av datumet med "**Y**" (endast vid MoDiC)
– Modellserie: "**E38**"
– Sökväg: "**2 Komplettering**"
– System: "**8 Navigation**"

För laddning av operativsystemet krävs ett "**Navigations CD-ROM operativprogram**".
OBS! Lägg ännu inte CD-ROMn "**Operativprogram**" i CD-enheten! Lägg först i CD-ROMn "**Operativprogram**", när det anges i anvisningarna på bilmonitorn.
Samtidigt med denna CD-ROM "**Operativprogram**" genomförs språkkodningen.◂

– Starta den automatiska kodningen (bekräfta med "**Y**")
– Följ anvisningarna på bilmonitorn.
– Skriv ut den nya centraletiketten för den ändrade kodningsnyckeln och klistra fast den på bilen i bagageutrymmet till höger i närheten av batteriet.
– Vänta minst 10 sekunder efter anvisningen "**Kodning avslutad**" på bildskärmen från DIS/MoDiC, tändning "**FRÅN**", och därefter tändning "**TILL**" igen.
– Skriv ut felminnet.
– Skjut in CD-ROMen "**Vägkarta**" i navigationsdatorn.
– Kontrollera funktionen.

I bilar med DSP-förstärkare måste dessutom DSP-förstärkaren kodas på nytt.◂

Tillvägagångssätt:
– Anslut DIS/MoDiC till bilen.
– Tändning "**TILL**".
– Välj "**Kodning ZCS**".
– Bekräfta inmatningen av datumet med "**Y**" (endast vid MoDiC).
– Modellserie: "**E38**".
– Sökväg: "**1 Nykodning**".
– System: "**82 DSP**".
– Starta den automatiska kodningen (bekräfta med "**Y**").
– Vänta minst 10 sekunder efter anvisningen "**kodning avslutad**" på bildskärmen från DIS/MoDiC, tändning "**FRÅN**", och därefter tädning "**TILL**" igen.
– Skriv ut felminnet.
– Kontrollera funktionen.

Språkkodning
Språkkodningen kan genomföras på nytt via "**Navigations-CD-ROM operativprogram**".

source: www.ow.no

2.3 Codificazione

Avvertenze

Osservare le avvertenze generali nonché le avvertenze per la sicurezza contenute nel **capitolo 1**.

Questo sistema è importante per la codificazione.

Affinché il sistema montato successivamente
– sia pienamente efficiente ed
– escluda, unitamente ad altri sistemi elettrici della vettura, errori funzionali e disturbi, occorre eseguire una codificazione dello stesso ed eventualmente di altri componenti della vettura, e memorizzarla nella chiave di codificazione centrale della strumentazione combinata.

Questa codificazione viene eseguita automaticamente nel programma di codificazione vigente,
nel percorso "**Allestimento successivo**".
Il ciclo si svolge con istruzioni per l'operatore; eseguendo i singoli passi si devono osservare le indicazioni contenute nei singoli testi.

Procedimento:
– Allacciare il DIS/MoDiC alla vettura
– "**Inserire**" l'accensione
– Selezionare "**Codificazione ZCS**"
– Immettere la data, confermare con "**Y**" (solo con MoDiC)
– Serie: "**E38**"
– Percorso: "**2 Allestimento successivo**"
– Sistema: "**8 Navigazione**"

 Per caricare il sistema di gestione occorre un "**CD-ROM software di gestione navigazione**".
Attenzione! Il CD-ROM "**Software di gestione**" non va ancora collocato nel lettore di CD! Il CD-ROM "**Software di gestione**" va infilato solo quando questo viene descritto nelle indicazioni al monitor di bordo.
Con questo CD-ROM "**Software di gestione**" viene eseguita contemporaneamente la codificazione della lingua.◂

– Avviare la codificazione automatica (confermare con "**Y**")
– Seguire le indicazioni al monitor di bordo.
– Stampare una nuova etichetta centrale con la chiave di codificazione modificata, e incollarla nel bagagliaio nella zona della batteria.
– Dopo che allo schermo del DIS/MoDiC è apparsa l'indicazione "**Codificazione terminata**", "**disinserire**" l'accensione, attendere almeno 10 secondi e quindi "**inserire**" di nuovo l'accensione.
– Stampare i contenuto della memoria difetti
– Infilare il CD-ROM "**Mappe stradali**" nel computer per navigazione.
– Controllare il funzionamento

 Nelle vetture con amplificatore DSP occorre ricodificare anche questo amplificatore.◂

Procedimento:
– Allacciare il DIS/MoDiC alla vettura
– "**Inserire**" l'accensione
– Selezionare "**Codificazione ZCS**"
– Immettere la data e confermare con "**Y**" (solo con MoDiC)
– Serie: "**E38**"
– Percorso: "**1 Nuova codificazione**"
– Sistema: "**82 DSP**"
– Avviare la codificazione automatica (confermare con "**Y**")
– Dopo che allo schermo del DIS/MoDiC è apparso "**Codificazione terminata**", "**disinserire**" l'accensione, attendere almeno 10 secondi e quindi "**inserire**" di nuovo l'accensione.
– Stampare i contenuto della memoria difetti
– Controllare il funzionamento

Codificazione della lingua
La codificazione della lingua può essere eseguita nuovamente tramite il "**CD-ROM software di gestione navigazione**".

source: www.ow.no

2.3 Codificación

Indicaciones

Observe las indicaciones de carácter general y las indicaciones de seguridad incluidas en el **capítulo 1**.

Este sistema debe ser codificado.

Para que este sistema de reequipamiento:
– funcione correctamente en toda su extensión y
– quede excluida la posibilidad de perturbaciones y averías en combinación con otros sistemas eléctricos del vehículo, deberá llevarse a cabo su codificación y, en caso dado, la de otros componentes del vehículo, y efectuarse la memorización en la clave de codificación central de la IKE.

Esta codificación se efectuará automáticamente con el programa de codificación actual en la ruta "**Reequipamiento**".
El proceso guía al operador, deben observarse las respectivas indicaciones textuales para la ejecución de cada paso.

Modo de proceder:
– Conectar el DIS/MoDiC al vehículo
– Encendido "**conectado**"
– Selección "**Codificación ZCS**"
– Confirmar la entrada de la fecha con "**Y**" (sólo en el MoDiC)
– Serie: "**E38**"
– Ruta: "**2 Reequipamiento**"
– Sistema: "**8 Navegación**"

 Para cargar el sistema operativo se precisa un "**CD-ROM de software de servicio del sistema de navegación**".
¡Atención! ¡No introducir todavía el CD-ROM "**software de servicio**" en el lector de CDs! Introducir el CD-ROM "**software de servicio**" sólo cuando se indique en el monitor de a bordo.
Simultáneamente se efectúa con este CD-ROM "**software de servicio**" la codificación de idioma.◂

– Arrancar el proceso de codificación automática (confirmar con "**Y**")
– Seguir las indicaciones del monitor de a bordo.
– Imprimir una nueva etiqueta de la clave de codificación modificada y pegarla en el vehículo, en el lado derecho del maletero, en la zona de la batería.
– Después de que aparezca la indicación "**Codificación finalizada**" en la pantalla del DIS/MoDiC, encendido "**desconectado**", esperar 10 segundos como mínimo y a continuación nuevamente encendido "**conectado**".
– Imprimir el contenido de la memoria de averías
– Introducir el CD-ROM "**Mapa de carreteras**" en el ordenador de navegación.
– Efectuar una comprobación de funcionamiento

 En los vehículos con amplificador DSP deberá codificarse de nuevo el amplificador DSP.◂

Modo de proceder:
– Conectar el DIS/MoDiC al vehículo
– Encendido "**conectado**"
– Selección "**Codificación ZCS**"
– Confirmar la entrada de la fecha con "**Y**" (sólo en el MoDiC)
– Serie: "**E38**"
– Ruta: "**1 Recodificación**"
– Sistema: "**82 DSP**"
– Arrancar el proceso de codificación automática (confirmar con "**Y**")
– Después de que aparezca la indicación "**Codificación finalizada**" en la pantalla del DIS/MoDiC, encendido "**desconectado**", esperar 10 segundos como mínimo y a continuación nuevamente encendido "**conectado**".
– Imprimir el contenido de la memoria de averías
– Efectuar una comprobación de funcionamiento

Codificación de idioma
La codificación de idioma puede efectuarse de nuevo mediante el "**CD-ROM de software de servicio del sistema de navegación**".

source: www.ow.no

2.3 Codificação

Indicações

Observar as indicações gerais, bem como as indicações de segurança incluídas no **Capítulo 1**.

Este sistema possui codificação.

Para que o sistema de instalação posterior
– funcione totalmente e,
– em ligação com os outros sistemas eléctricos da viatura, exclua falhas e perturbações de funcionamento, tornam-se necessárias uma codificação deste sistema e, eventualmente, de outros aparelhos de comando na viatura e a memorização do código central do IKE.

Esta codificação será efectuada automaticamente através do respectivo programa de codificação actual, no atalho "**Instalação posterior**".
O processo é conduzido pelo programa, devendo o operador observar as mensagens durante a execução dos vários passos.

Procedimento:
– Ligar o DIS/MoDiC à viatura
– "**LIGAR**" a ignição
– Seleccionar "**Codificação ZCS**"
– Introduzir a data e confirmar com "**Y**" (apenas com MoDiC)
– Série: "**E38**"
– Atalho: "**2 Instalação posterior**"
– Sistema: "**8 Navegação**"

 Para carregar o sistema operativo, é necessário o "**Software operacional do CD-ROM de Navegação**".
Atenção! Não inserir ainda o CD-ROM "**Software operacional**" na unidade de leitura de CDs! Inserir o CD-ROM "**Software operacional**" apenas quando isso for descrito nas indicações no monitor de bordo.
Simultaneamente, a codificação do idioma é efectuada com este CD-ROM "**Software operacional**".◂

– Iniciar a codificação automática (confirmar com "**Y**")
– Seguir as indicações no monitor de bordo.
– Imprimir a nova etiqueta central do código da viatura alterada e colá-la na viatura, no compartimento da mala à direita na zona da bateria.
– Após a indicação "**Codificação terminada**" surgir no monitor do DIS/MoDiC, "**DESLIGAR**" a ignição, esperar, no mínimo, 10 segundos e "**LIGAR**" novamente a ignição.
– Imprimir a memória de falhas
– Inserir o CD-ROM "**Mapa de estradas**" no computador de navegação.
– Executar o controlo do funcionamento

 Em viaturas com amplificador DSP, deverá adicionalmente voltar a codificar-se o amplificador DSP.◂

Procedimento:
– Ligar o DIS/MoDiC à viatura
– "**LIGAR**" a ignição
– Seleccionar "**Codificação ZCS**"
– Introduzir a data e confirmar com "**Y**" (apenas com MoDiC)
– Série: "**E38**"
– Atalho: "**1 Nova codificação**"
– Sistema: "**82 DSP**"
– Iniciar a codificação automática (confirmar com "**Y**")
– Após a indicação "**Codificação terminada**" surgir no monitor do DIS/MoDiC, "**DESLIGAR**" a ignição, esperar, no mínimo, 10 segundos e "**LIGAR**" novamente a ignição.
– Imprimir a memória de falhas
– Executar o controlo do funcionamento

Codificação do idioma
A codificação do idioma pode ser efectuada novamente através do "**Software operacional do CD-ROM de Navegação**".

source: www.ow.no

Wichtige Information !

Verwenden Sie zu Ihrer eigenen Sicherheit ausschließlich Zubehörprodukte, die von BMW freigegeben sind.
Für von BMW nicht freigegebene Zubehörprodukte jedweder Art übernimmt BMW keine Haftung.

Weiteres BMW Zubehör,
um aus einem BMW Ihren BMW zu machen
hält Ihr BMW Händler für Sie bereit

Important information !

For your own safety please use only accessory products released by BMW.
BMW will not guarantee for products of any kind not released by BMW.

To turn a BMW,
into your very own BMW your BMW dealer
will provide you with a wide range of BMW accessories.

source: www.ow.no

Teile und Zubehör - Einbauanleitung

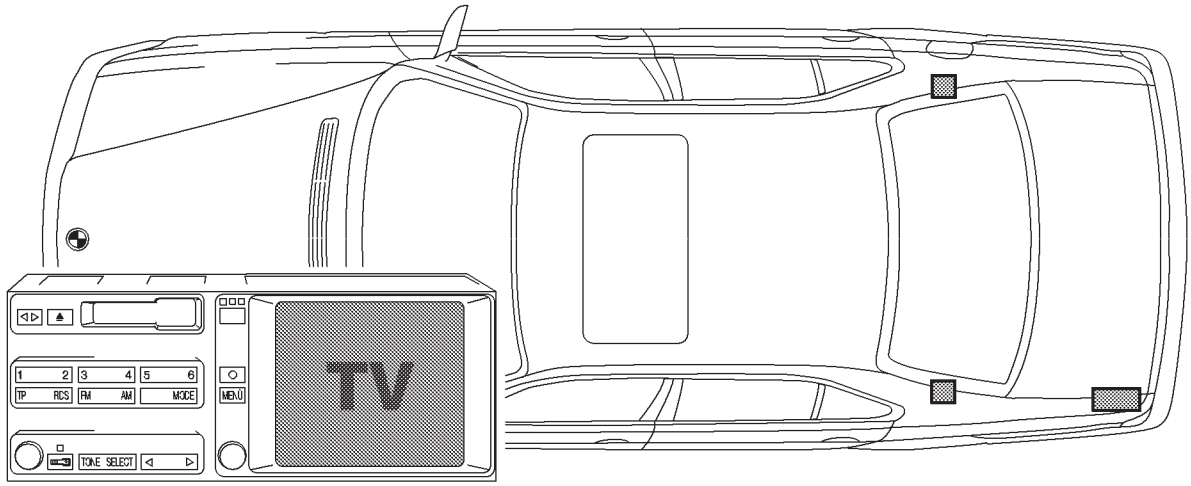

F 38 0158 B

Zusatzblatt zur Einbauanleitung
Einbausatz Videomodul und TV-Verstärker für TV-Funktion in Verbindung mit Einbausatz Bordmonitor und Navigation BMW 7er-Reihe (E38) Best.-Nr.: 01 29 0 007 613

Supplementary Sheet to Installations Instructions
Installation Kit for Video Module and TV Amplifier for TV Function in Conjunction with Installation Kit for On-Board Monitor and Navigation BMW 7 Series (E38), order No.: 01 29 0 007 613

Feuille supplémentaire à la notice de montage
Kit de montage module vidéo et amplificateur TV pour fonctionnement TV en relation avec le kit de montage moniteur de bord et navigation BMW série 7 (E38), numéro de commande : 01 29 0 007 613

Aanvullingsblad bij montagehandleiding
Inbouwset videomodule en TV-versterker voor TV-functie in combinatie met inbouwset boordmonitor en navigatie BMW 7-serie (E38), bestelnr. 01 29 0 007 613

Tilläggsblad till monteringsanvisningen
Monteringssats videomodul och TV-förstärkare för TV-funktionen i kombination med monteringssatsen bilmonitor och navigation BMW 7-serien (E38), best.-nr: 01 29 0 007 613

Foglio supplementare delle istruzioni per il montaggio
Kit di montaggio modulo video e amplificatore TV per funzione TV, unitamente al kit di montaggio monitor di bordo e navigazione BMW Serie 7 (E38), n° cat.: 01 29 0 007 613

Hoja adicional a las instrucciones de montaje
Juego de montaje módulo de vídeo y amplificador de TV para la función de TV en combinación con el juego de montaje monitor de a bordo y sistema de navegación BMW Serie 7 (E38) Núm. de pedido: 01 29 0 007 613

Folha suplementar para as Instruções de montagem
Kit de montagem módulo de vídeo e amplificador de TV para a função de TV em combinação com o kit de montagem monitor de bordo e sistema de navegação BMW Série 7 (E38) N.° de encomenda: 01 29 0 007 613

Best.-Nr. 01 29 0 009 335 VII/99 Printed in Germany

source: www.ow.no

Wichtige Information !

Folgende Punkte sind zu beachten:

Kapitel 2.3 Seite 2-22, **Codierung**
Der Text zu Kapitel **2.3 Codierung entfällt** und wird ersetzt durch:

Hinweise

Allgemeine Hinweise sowie Sicherheitshinweise in **Kapitel 1** beachten.

Dieses System ist codierrelevant.

Damit das Nachrüstsystem:
– in vollem Umfang funktionsfähig ist und
– im Verbund mit den anderen elektrischen Fahrzeugsystemen Fehlfunktionen und Störungen ausschließt, muß eine Codierung dieses Nachrüstsystems und gegebenenfalls weiterer Fahrzeugkomponenten durchgeführt und im zentralen Codierschlüssel der IKE gespeichert werden.

Diese Codierung wird automatisch mit dem jeweils aktuellen Codierprogramm im Pfad **"Nachrüstung"** durchgeführt.
Der Ablauf ist bedienergeführt, es sind die jeweiligen Texthinweise bei der Durchführung der einzelnen Schritte zu beachten.

Vorgehensweise:
– DIS/MoDiC an das Fahrzeug anschließen
– Zündung **"EIN"**
– Auswahl **"Codierung ZCS"**
– Eingabe Datum mit **"Y"** bestätigen (nur bei MoDiC)
– Baureihe: **"E38"**
– Pfad: **"2 Nachrüstung"**
– System: **"8 Navigation"**
– Abfrage: **"Ist ein Videomodul verbaut"**
– Bestätigung: **"Ja"**

Zum Laden des Betriebsystems wird eine **"Navigations CD-ROM Betriebssoftware"** benötigt.
Achtung! CD-ROM **"Betriebssoftware"** noch nicht in das CD-Laufwerk einlegen! CD-ROM **"Betriebssoftware"** erst einlegen, wenn es in den Hinweisen am Bordmonitor beschrieben wird.
Gleichzeitig wird mit dieser CD-ROM **"Betriebssoftware"** die Sprachcodierung durchgeführt.◂

– Automatische Codierung starten (mit **"Y"** bestätigen)
– Den Hinweisen am Bordmonitor folgen.
– Neues Zentraletikett vom geänderten Codierschlüssel ausdrucken und am Fahrzeug im Gepäckraum rechts im Bereich der Batterie aufkleben.
– Nach dem Hinweis **"Codierung beendet"** am Bildschirm vom DIS/MoDiC, Zündung **"AUS"**, mindestens 10 Sekunden warten und anschließend wieder Zündung **"EIN"**.
– Fehlerspeicher ausdrucken
– CD-ROM **"Straßenkarte"** in den Navigationsrechner einschieben.
– Funktionsprüfung durchführen

Bei Fahrzeugen mit DSP-Verstärker muß zusätzlich der DSP-Verstärker neu codiert werden.◂

Vorgehensweise:
– DIS/MoDiC an das Fahrzeug anschließen
– Zündung **"EIN"**
– Auswahl **"Codierung ZCS"**
– Eingabe Datum mit **"Y"** bestätigen (nur bei MoDiC)
– Baureihe: **"E38"**
– Pfad: **"1 Neucodierung"**
– System: **"82 DSP"**
– Automatische Codierung starten (mit **"Y"** bestätigen)
– Nach dem Hinweis **"Codierung beendet"** am Bildschirm vom DIS/MoDiC, Zündung **"AUS"**, mindestens 10 Sekunden warten und anschließend wieder Zündung **"EIN"**.
– Fehlerspeicher ausdrucken
– Funktionsprüfung durchführen

Sprachcodierung
Die Sprachcodierung kann erneut über die **"Navigations CD-ROM Betriebssoftware"** durchgeführt werden.

source: www.ow.no

Important Information!

The following points must be observed:

Section 2.3 Page 2-23, **Encoding**
The text for Section **2.3 Encoding is no longer applicable** and is being replaced by:

Notes

Refer to general information as well as safety notes in **Section 1**.

This system requires encoding

to ensure:
– that the retrofit system is operable to its full extent and
– that malfunctions and faults in conjunction with other electrical vehicle systems are excluded, the retrofit system and, if necessary, other vehicle components must be encoded and stored in the central encoding code of the IKE.

This encoding procedure is conducted automatically with the current encoding program in the path **"Retrofit"**.
The procedure is user-prompted.The relevant text information provided while carrying out the individual steps must be observed.

Procedure:
– Connect DIS/MoDiC III to vehicle
– Switch ignition **"ON"**
– Select **"Encoding ZCS"**
– Confirm date entry with **"Y"** (MoDiC only)
– Series: **"E38"**
– Path: **"2 Retrofit"**
– System: **"8 Navigation"**
– Prompt: **"Is a video module fitted?"**
– Confirm: **"Yes"**

▷ **"Navigation CD-ROM Operating Software"** will be required to load the operating system.
Caution! Do not yet insert the **"Operating Software"** CD ROM in the CD drive at this point! Only insert the **"Operating Software"** CD ROM in the drive when instructed to do so in the information provided on the on-board monitor.
Voice encoding is also carried out with this **"Operating Software"** CD ROM.◂

– Start automatic encoding (confirm with **"Y"**)
– Follow information provided on on-board monitor.
– Print out new label with modified encoding code and affix on vehicle in luggage compartment on right in area of battery.
– After the message **"Encoding completed"** on the DIS/MoDiC monitor, switch ignition **"OFF"**, wait at least 10 seconds before switching ignition **"ON"** again.
– Print out fault code memory.
– Insert **"Road Map"** CD ROM in navigation computer.
– Carry out function check.

⚠ The DSP amplifier must be additionally recoded on vehicles with DSP amplifier.◂

Procedure:
– Connect DIS/MoDiC III to vehicle
– Switch ignition **"ON"**
– Select **"Encoding ZCS"**
– Confirm date entry with **"Y"** (MoDiC only)
– Series: **"E38"**
– Path: **"1 Recoding"**
– System: **"82 DSP"**
– Start automatic encoding (confirm with **"Y"**)
– After the message **"Encoding completed"** on the DIS/MoDiC monitor, switch ignition **"OFF"**, wait at least 10 seconds before switching ignition **"ON"** again.
– Print out fault code memory.
– Carry out function check.

Voice encoding
Voice encoding can again be carried out with the **"Navigation CD ROM Operating Software"**.

source: www.ow.no

Information importante !

Veuillez respecter les points suivants :

Chapitre 2.3 page 2-24, **Codage**
Le texte concernant le chapitre **2.3 Codage n'existe plus** et est remplacé par :

Remarques

Tenir compte des remarques générales et des consignes de sécurité données au chapitre **1**.

Ce système nécessite un codage.

Pour que ce système monté en post-équipement
– soit pleinement opérationnel et
– exclut tous dysfonctionnements et perturbations en association avec les autres systèmes électriques du véhicule, il faut réaliser le codage de ce système et au besoin d'autres composants du véhicule et le mémoriser dans la clé de codage centrale de l'électronique du combiné d'instruments (IKE).

Ce codage est réalisé automatiquement à l'aide du programme de codage en cours de validité en choisissant l'option **"Post-équipement"**.
L'opérateur est guidé au cours de la procédure, il suffit de suivre les instructions données dans l'exécution des différentes étapes.

Marche à suivre :
– Brancher le DIS/MoDiC sur le véhicule.
– Mettre le contact.
– Sélectionner **"Codage ZCS"**.
– Confirmer l'entrée de la date par **"Y"** (seulement MoDiC).
– Série : **"E38"**
– Option : **"2 Post-équipement"**
– Système : **"8 Navigation"**
– Interrogation : **"Un module vidéo est installé ?"**
– Confirmation : **"oui"**

Un CD-ROM contenant le **"logiciel d'exploitation pour la navigation"** est nécessaire pour charger le système d'exploitation.
Attention ! Ne pas encore insérer le CD-ROM **"Logiciel d'exploitation"** dans le lecteur ! N'insérer le CD-ROM **"Logiciel d'exploitation"** qu'à partir du moment où cela est indiqué dans les instructions données sur le moniteur de bord.
Le codage de la langue est réalisé en même temps avec ce CD-ROM **"Logiciel d'exploitation"**.◂

– Lancer le codage automatique (confirmer par **"Y"**).
– Suivre les instructions du moniteur de bord.
– Imprimer une nouvelle étiquette centrale de la clé de codage modifiée et la coller sur le véhicule dans le coffre à bagages à droite à proximité de la batterie.
– Lorsque l'indication **"Codage terminé"** apparaît sur l'écran du DIS/MoDiC, couper le contact, attendre au moins 10 secondes puis remettre le contact.
– Imprimer le contenu de la mémoire des défauts.
– Insérer le CD-ROM **"Carte routière"** dans l'ordinateur de navigation.
– Contrôler le fonctionnement.

Sur les véhicules équipés de l'amplificateur DSP, il faut également recoder l'amplificateur DSP.◂

Marche à suivre :
– Brancher le DIS/MoDiC sur le véhicule.
– Mettre le contact.
– Sélectionner **"Codage ZCS"**.
– Confirmer l'entrée de la date par **"Y"** (seulement MoDiC).
– Série : **E38**
– Option : **"1 Recodage"**
– Système : **"82 DSP"**
– Lancer le codage automatique (confirmer par **"Y"**).
– Lorsque l'indication **"Codage terminé"** apparaît sur l'écran du DIS/MoDiC, couper le contact, attendre au moins 10 secondes puis remettre le contact.
– Imprimer le contenu de la mémoire des défauts.
– Contrôler le fonctionnement.

Codage de la langue
Le codage de la langue peut être à nouveau réalisé à l'aide du CD-ROM **"logiciel d'exploitation pour la navigation"**.

source: www.ow.no

Belangrijke informatie !

Let op de volgende punten:

Hoofdstuk 2.3, pag. 2-25, **Codering**
De tekst bij **hoofdstuk 2.3 Codering vervalt** en dient te worden vervangen door:

Aanwijzingen

Gelieve rekening te houden met de algemene aanwijzingen en de veiligheidsaanwijzingen van **hoofdstuk 1**.

Dit systeem is van invloed op de codering.

Om te waarborgen dat dit achteraf geïnstalleerde systeem:
– volledig werkzaam is en
– fouten en storingen door de werking daarvan in combinatie met andere elektrische voertuigsystemen uitgesloten zijn, moeten dit achteraf geïnstalleerde systeem en eventueel verdere voertuigsystemen gecodeerd worden en de codering in de centrale codeersleutel van het IKE (electronica combi-instrument) opgeslagen.

Deze codering wordt automatisch d.m.v. het telkens actuële coderingsprogramma via het pad **"Inbouw achteraf"** uitgevoerd. De procedure wordt via een menu bestuurd zodat telkens rekening dient te worden gehouden met de schermteksten bij het uitvoeren van de afzonderlijke programmeringsstappen.

Procedure:
– DIS/MoDiC op het voertuig aansluiten.
– Contact **"AAN"**.
– Keuze **"Codering ZCS"**.
– Invoer datum met **"Y"** bevestigen (uitsluitend bij MoDiC).
– Voertuigserie: **"E38"**.
– Pad: **"2 Inbouw achteraf"**.
– Systeem: **"8 Navigatie"**.
– Vraag: **"Is een videomodule ingebouwd"**
– Bevestiging: **"Ja"**

▷ Voor het laden van het bedrijfssysteem wordt een **"Navigatie CD-ROM bedrijfssoftware"** benodigd.
Let op! De CD-ROM **"Bedrijfssoftware"** nog niet in de CD-drive plaatsen! De CD-ROM **"Bedrijfssoftware"** pas inzetten als dit in de aanwijzingen via de boordmonitor gevraagd wordt.
Met deze CD-ROM **"Bedrijfssoftware"** wordt tevens de taalcodering uitgevoerd.◂

– De automatische codering starten (met **"Y"** bevestigen).
– De aanwijzingen op de boordmonitor opvolgen.
– Een nieuw centraal etiket van de gewijzigde codeersleutel uitprinten en in het voertuig in de bagageruimte rechts bij de accu vastplakken.
– Na de melding **"Codering beëindigd"** op het scherm van DIS/MoDiC, het contact **"UIT"** schakelen, tenminste 10 seconden lang afwachten en vervolgens contact opnieuw **"AAN"** zetten.
– Het (de) storingsgeheugen(s) uitprinten.
– De CD-ROM **"Wegenkaart"** in de navigatiecomputer inzetten.
– De werking controleren.

⚠ Bij voertuigen met DSP-versterker moet bovendien de DSP-versterker opnieuw gecodeerd worden.◂

Procedure:
– DIS/MoDiC op het voertuig aansluiten.
– Contact **"AAN"**.
– Keuze **"Codering ZCS"**.
– Invoer datum met **"Y"** bevestigen (uitsluitend bij MoDiC).
– Voertuigserie: **"E38"**.
– Pad: **"1 Hercodering"**.
– Systeem: **"82 DSP"**.
– De automatische codering starten (met **"Y"** bevestigen).
– Na de melding **"Codering beëindigd"** op het scherm van DIS/MoDiC, het contact **"UIT"** schakelen, tenminste 10 seconden lang afwachten en vervolgens contact opnieuw **"AAN"** zetten.
– Het (de) storingsgeheugen(s) uitprinten.
– De werking controleren.

Taalcodering
De taalcodering kan opnieuw d.m.v. de **"Navigatie CD-ROM bedrijfssoftware"** worden uitgevoerd.

source: www.ow.no

Viktig information !

Observera noga följande punkter:

Kapitel 2.3 Sidan 2-26, **Kodning**
Texten i kapitlet **2.3 Kodning utgår** och ersätts med:

Anvisningar

Observera allmänna anvisningar och säkerhetsanvisningar i kapitel **1**.

Detta system skall kodas.

För att kompletteringssystemet:
– skall vara funktionsdugligt i full utsträckning och
– i kombination med de andra elektriska fordonssystemen skall utesluta felfunktioner och störningar, måste en kodning av detta kompletteringssystem och andra fordonskomponenter genomföras och sparas i den centrala kodningsnyckeln för instrumentkombinationselektroniken (IKE).

Denna kodning genomförs automatiskt med det aktuella kodningsprogrammet i sökvägen **"Komplettering"**.
Förloppet är användarstyrt, dvs man följer de aktuella textanvisningarna för de enskilda stegen.

Tillvägagångssätt:
– Anslut DIS/MoDiC till bilen.
–Tändning **"PÅ"**
–Välj **"Kodning ZCS"**
– Mata in datum, bekräfta med **"Y"** (endast på MoDiC)
– Modellserie: **"E38"**
– Sökväg: **"2 Komplettering"**
– System: **"8 Navigation"**
– Fråga: **"Är en videomodul monterad"**
– Bekräftelse: **"Ja"**

För laddning av operativsystemet krävs ett **"Navigations CD-ROM operativprogram"**.
OBS! Lägg ännu inte CD-ROMn **"Operativprogram"** i CD-enheten! Lägg först i CD-ROMn **"Operativprogram"**, när det anges i anvisningarna på bilmonitorn.
Samtidigt med denna CD-ROMn **"Operativprogram"** genomförs språkkodningen.◂

– Starta den automatiska kodningen (bekräfta med **"Y"**)
– Följ anvisningarna på bilmonitorn.
– Skriv ut den nya centraletiketten för den ändrade kodningsnyckeln och klistra fast den på bilen i bagageutrymmet till höger i närheten av batteriet.
– Efter det att anvisningen **"Kodningen avslutad"** visas på bildskärmen för DIS/MoDiC, tändning **"AV"**, vänta i minst 10 sekunder och därefter åter tändning **"PÅ"**.
– Skriv ut felminnet.
– Skjut in CD-ROMn **"Vägkarta"** i navigationsdatorn.
– Kontrollera funktionen.

I bilar med DSP-förstärkare måste dessutom DSP-förstärkaren kodas på nytt.◂

Tillvägagångssätt:
– Anslut DIS/MoDiC till bilen.
–Tändning **"PÅ"**
–Välj **"Kodning ZCS"**
– Mata in datum, bekräfta med **"Y"** (endast på MoDiC)
– Modellserie: **"E38"**
– Sökväg: **"1 Nykodning"**
– System: **"82 DSP"**
– Starta den automatiska kodningen (bekräfta med **"Y"**)
– Efter det att anvisningen **"Kodningen avslutad"** visas på bildskärmen för DIS/MoDiC, tändning **"AV"**, vänta i minst 10 sekunder och därefter åter tändning **"PÅ"**.
– Skriv ut felminnet.
– Kontrollera funktionen.

Språkkodning
Språkkodningen kan genomföras på nytt via **"Navigations CD-ROM operativprogram"**.

source: www.ow.no

Importante informazione !

Vanno osservati i seguenti punti:

Capitolo 2.3 Pagina 2-27, **Codificazione**
Il testo del capitolo **2.3 Codificazione è annullato** e viene sostituito con:

Avvertenze

Osservare le avvertenze generali nonché le avvertenze per la sicurezza contenute nel **capitolo 1**.

Questo sistema è importante per la codificazione.

Affinché il sistema montato successivamente
– sia pienamente efficiente ed
– escluda, unitamente ad altri sistemi elettrici della vettura, errori funzionali e disturbi, occorre eseguire una codificazione dello stesso ed eventualmente di altri componenti della vettura, e memorizzarla nella chiave di codificazione centrale della strumentazione combinata.

Questa codificazione viene eseguita automaticamente nel programma di codificazione vigente, nel percorso **"Allestimento successivo"**.
Il ciclo si svolge con istruzioni per l'operatore; eseguendo i singoli passi si devono osservare le indicazioni contenute nei singoli testi.

Procedimento:
– allacciare il DIS/MoDiC alla vettura
– **"inserire"** l'accensione
– selezionare **"Codificazione ZCS"**
– immettere la data, confermare con **"Y"** (solo per il MoDiC)
– Serie: **"E38"**
– percorso: **"2 Allestimento successivo"**
– sistema: **"8 Navigazione"**
– interrogare:**"È montato un modulo video"**
– confermare: **"Sì"**

Per caricare il sistema di gestione occorre un **"CD-ROM software di gestione navigazione"**.
Attenzione! Il CD-ROM **"Software di gestione"** non va ancora collocato nel lettore di CD! Il CD-ROM **"Software di gestione"** va infilato solo quando questo viene descritto nelle indicazioni al monitor di bordo.
Con questo CD-ROM **"Software di gestione"** viene eseguita contemporaneamente la codificazione della lingua.◂

– Avviare la codificazione automatica (confermare con **"Y"**)
– Seguire le indicazioni al monitor di bordo.
– Stampare una nuova etichetta centrale con la chiave di codificazione modificata, e incollarla nel bagagliaio a destra nella zona della batteria.
– Dopo che allo schermo del DIS/MoDiC è apparso **"Codificazione terminata"**, disinserire l'accensione, attendere almeno 10 secondi e quindi inserire di nuovo l'accensione.
– Stampare il contenuto della memoria difetti.
– Infilare il CD-ROM **"Mappe stradali"** nel computer per navigazione.
– Controllare il funzionamento

Nelle vetture con amplificatore DSP occorre ricodificare anche questo amplificatore.◂

Procedimento:
– allacciare il DIS/MoDiC alla vettura
– **"inserire"** l'accensione
– selezionare **"Codificazione ZCS"**
– immettere la data, confermare con **"Y"** (solo per il MoDiC)
– Serie: **"E38"**
– percorso: **"1 Nuova codificazione"**
– sistema: **"82 DSP"**
– avviare la codificazione automatica (confermare con **"Y"**)
– dopo che allo schermo del DIS/MoDiC è apparso **"Codificazione terminata"**, disinserire l'accensione, attendere almeno 10 secondi e quindi inserire di nuovo l'accensione
– stampare il contenuto della memoria difetti
– controllare il funzionamento

Codificazione della lingua
La codificazione della lingua può essere eseguita nuovamente tramite il **"CD-ROM software di gestione navigazione"**.

source: www.ow.no

Información importante!

Deben tenerse en cuenta los siguientes puntos:

Capítulo 2.3 Página 2-28, **Codificación**
Se suprime el texto del capítulo **2.3 Codificación** y es sustituido por:

Indicaciones

Observe las indicaciones de carácter general y las indicaciones de seguridad incluidas en el **capítulo 1**.

Este sistema debe ser codificado.

Para que este sistema de reequipamiento:
– Funcione correctamente en toda su extensión y
– Quede excluida la posibilidad de perturbaciones y averías en combinación con otros sistemas eléctricos del vehículo, deberá llevarse a cabo su codificación y, en caso dado, la de otros componentes del vehículo, y efectuarse la memorización en la clave de codificación central de la IKE.

Esta codificación se efectuará automáticamente con el programa de codificación actual en la ruta **"Reequipamiento"**.
El proceso guía al operador, deben observarse las respectivas indicaciones textuales para la ejecución de cada paso.

Modo de proceder:
– Conectar el DIS/MoDiC al vehículo
– Encendido **"Conectado"**
– Selección **"Codificación ZCS"**
– Confirmar la entrada de la fecha con **"Y"** (sólo en el MoDiC)
– Serie: **"E38"**
– Ruta: **"2 Reequipamiento"**
– Sistema: **"8 Navegación"**
– Consulta: **"Hay montado un módulo de vídeo"**
– Confirmación: **"Sí"**

 Para cargar el sistema operativo se precisa un **"CD-ROM de software de servicio del sistema de navegación"**.
¡Atención! ¡No introducir todavía el CD-ROM de **"software de servicio"** en el lector de CDs! Introducir el CD-ROM de **"software de servicio"** sólo cuando se indique en el monitor de a bordo.
Con este CD-ROM de **"software de servicio"** se efectúa simultáneamente la codificación de idioma.◂

– Arrancar el proceso de codificación automática (confirmar con **"Y"**).
– Seguir las indicaciones del monitor de a bordo.
– Imprimir una nueva etiqueta de la clave de codificación modificada y pegarla en el vehículo, en el lado derecho del maletero, en la zona de la batería.
– Después de que aparezca la indicación **"Codificación finalizada"** en la pantalla del DIS/MoDiC, encendido **"Desconectado"**, esperar como mínimo 10 segundos y a continuación nuevamente encendido **"Conectado"**.
– Imprimir el contenido de la memoria de averías.
– Introducir el CD-ROM **"Mapa de carreteras"** en el ordenador de navegación.
– Efectuar una comprobación de funcionamiento.

 En los vehículos con amplificador DSP deberá codificarse de nuevo el amplificador DSP.◂

Modo de proceder:
– Conectar el DIS/MoDiC al vehículo
– Encendido **"Conectado"**
– Selección **"Codificación ZCS"**
– Confirmar la entrada de la fecha con **"Y"** (sólo en el MoDiC)
– Serie: **"E38"**
– Ruta: **"1 Recodificación"**
– Sistema: **"82 DSP"**
– Arrancar el proceso de codificación automática (confirmar con **"Y"**)
– Después de que aparezca la indicación **"Codificación finalizada"** en la pantalla del DIS/MoDiC, encendido **"Desconectado"**, esperar como mínimo 10 segundos y a continuación nuevamente encendido **"Conectado"**
– Imprimir el contenido de la memoria de averías
– Efectuar una comprobación de funcionamiento

Codificación de idioma
La codificación de idioma puede efectuarse de nuevo mediante el **"CD-ROM de software de servicio del sistema de navegación"**.

source: www.ow.no

Informação importante!

Devem observar-se os seguintes pontos:

Capítulo 2.3 página 2-29, **Codificação**
O texto relativo ao capítulo **2.3 Codificação é suprimido,** e substituído por:

Indicações

Observar as indicações gerais, bem como as indicações de segurança incluídas no **Capítulo 1**.

Este sistema possui codificação.

Para que o sistema de reequipamento
– funcione totalmente e,
– em ligação com outros sistemas eléctricos da viatura, exclua falhas e perturbações de funcionamento, tornam-se necessárias uma codificação deste sistema e, eventualmente, de outros equipamentos de comando na viatura e a memorização do código central do IKE.

Esta codificação será automaticamente efectuada com o respectivo programa de codificação actual, no atalho **"Reequipamento"**.
Dado que o operador é conduzido pelo programa, devem observar-se as mensagens durante a execução dos vários passos.

Procedimento:
– Ligar o DIS/MoDiC à viatura
– **"Ligar"** a ignição
– Seleccionar **"Codificação ZCS"**
– Introduzir a data e confirmar com **"Y"** (apenas com MoDiC)
– Série: **"E38"**
– Atalho: **"2 Reequipamento"**
– Sistema: **"8 Navegação"**
– Consulta: **"Está montado um módulo de vídeo"**
– Confirmação: **"Sim"**

 Para carregar o sistema operativo, é necessário o **"Software operacional do CD-ROM Navegação"**.
Atenção! Não inserir ainda o CD-ROM **"Software operacional"** na unidade de leitura de CDs! Inserir o CD-ROM **"Software operacional"** apenas quando isso for descrito nas indicações no monitor de bordo.
Simultaneamente, a codificação do idioma é efectuada com este CD-ROM **"Software operacional"**.◂

– Iniciar a codificação automática (confirmar com **"Y"**).
– Seguir as instruções no monitor de bordo.
– Imprimir a nova etiqueta central do código da viatura alterado e colá-la na viatura, à direita no compartimento da mala, na zona da bateria.
– Após a indicação **"Codificação terminada"** surgir no monitor do DIS/MoDiC, **"Desligar"** a ignição, esperar, no mínimo, 10 segundos e **"Ligar"** novamente a ignição.
– Imprimir a memória de falhas.
– Inserir o CD-ROM **"Mapa de estradas"** no computador de navegação.
– Executar o controlo do funcionamento.

 Em viaturas com amplificador DSP, deverá codificar-se adicionalmente o amplificador DSP.◂

Procedimento:
– Ligar o DIS/MoDiC à viatura
– **"LIGAR"** a ignição
– Seleccionar **"Codificação ZCS"**
– Introduzir a data e confirmar com **"Y"** (apenas com MoDiC)
– Série: **"E38"**
– Atalho: **"1 Nova codificação"**
– Sistema: **"82 DSP"**
– Iniciar a codificação automática (confirmar com **"Y"**)
– Após a indicação **"Codificação terminada"** surgir no monitor do DIS/MoDiC, **"Desligar"** a ignição, esperar, no mínimo 10 segundos e **"Ligar"** novamente a ignição
– Imprimir a memória de falhas
– Executar o controlo do funcionamento

Codificação do idioma
A codificação do idioma pode ser efectuada novamente através do **"Software operacional do CD-ROM Navegação"**.

source: www.ow.no

source: www.ow.no

source: www.ow.no

Wichtige Information !

Verwenden Sie zu Ihrer eigenen Sicherheit ausschließlich Zubehörprodukte, die von BMW freigegeben sind.
Für von BMW nicht freigegebene Zubehörprodukte jedweder Art übernimmt BMW keine Haftung.

Weiteres BMW Zubehör,
um aus einem BMW Ihren BMW zu machen
hält Ihr BMW Händler für Sie bereit

Important information !

For your own safety please use only accessory products released by BMW.
BMW will not guarantee for products of any kind not released by BMW.

To turn a BMW,
into your very own BMW your BMW dealer
will provide you with a wide range of BMW accessories.

source: www.ow.no