Teile und Zubehör - Einbauanleitung

Zusatzblatt zu den Einbauanleitungen Navigationssystem II (System mit Zusatzmonitor)

Best-Nr. 01 29 9 790 597, BMW 5er-Reihe (E39)
Best-Nr. 01 29 9 790 997, BMW 5er touring (E39/2)
Best-Nr. 01 29 9 790 588, BMW 7er-Reihe (E38)
(nur Fzg. bis Produktionsdatum 9.98)

Zusätzliche Einbauzeit ca. 0,25 Stunden.

Das Massekabel (Abzweig **C7**) am Umschaltmodul ist ausschließlich, wie in den oben genannten Einbauanleitungen beschrieben, an den bereits im Fzg. vorhandenen Massestützpunkt X1108/X10012 im Fußraum Fahrerseite anzuschließen. Nur dadurch ist die einwandfreie Funktion des Umschaltmodules gewährleistet.◄

Bei Fzg. mit Telefon/Handy Vorbereitung (SA640) oder bereits vorhandenem Telefon/Handy ab Werk (SA629, SA625) ist zusätzlich wie folgt vorzugehen:

Zu Kapitel 7 (E38, E39):
Zusatzkabelbäume einbauen
Abbildung F 39 82 178 M:

Zu Kapitel 12 (E39/2):
Zusatzkabelbäume einbauen
Abbildung F 39 62 320 B:

Nach dem Ausführen der Arbeitsschritte zu den oben genannten Abbildungen in den bestehenden Einbauanleitungen wie folgt vorgehen:

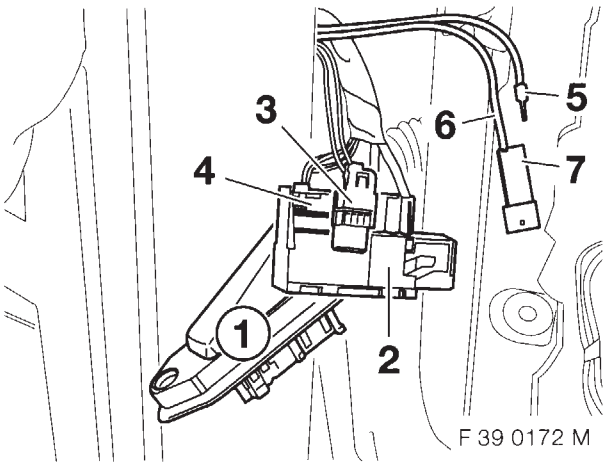

Türtrennstecker (1) **Beifahrerseite** ausbauen und Steckverbindung trennen. Verriegelung (4) von Steckergehäuse (2) entfernen und 8poliges Stiftgehäuse X18196 bzw. X18198 (3) ausdrücken.

Stiftkontakt (5), Kabelfarbe schwarz/weiß, aus 8poligem Stiftgehäuse (3) am Türtrennstecker, Steckplatz Nr. 6 ausdrücken und in 3poliges bordeauxfarbiges Stiftgehäuse (7) auf Steckplatz Nr. 1 eindrücken.

Stiftkontakt (6), Kabelfarbe schwarz/braun, aus 8poligem Stiftgehäuse (3) am Türtrennstecker, Steckplatz Nr. 2 ausdrücken und in 3poliges bordeauxfarbiges Stiftgehäuse (7) auf Steckplatz Nr. 2 eindrücken. Stiftgehäuse (7) am Fahrzeugkabelbaum zurückbinden.

Der weitere Einbau des Umschaltmodules erfolgt wie in der Einbauanleitung „Navigationssystem II (System mit Zusatzmonitor)" beschrieben.

Best.-Nr. 01 29 0 007 509 VI/99 Printed in Germany

source: www.ow.no

Parts and Accessories
Installation instructions

Supplementary sheet to the installation instructions for navigation system II (system with additional monitor)

Order No. 01 29 9 790 597, BMW 5 Series (E39)
Order No. 01 29 9 790 997, BMW 5 Series touring (E39/2)
Order No. 01 29 9 790 588, BMW 7 Series (E38)
(Cars built before 9.98 only)

Additional installation time approx. 0.25 hours.

⚠ The earth cable (branch **C7**) on the switch module is only to be connected to the existing ground post X1108 / X10012 in the footwell on the driver's side as described in the above installation instructions. This is the only way to ensure that the switch functions correctly.◀

For cars with telephone or mobile phone preparations (SA640) or with a factory-fitted telephone or mobile phone (SA629 or SA625), the following is also required.

Section 7 (E38, E39):
To install the additional wiring harnesses
Figure F 39 82 178 M:

Section 12 (E39/2):
To install the additional wiring harnesses
Figure F 39 62 320 B:

After completing the work described for the above figures in the existing installation instructions, proceed as follows:

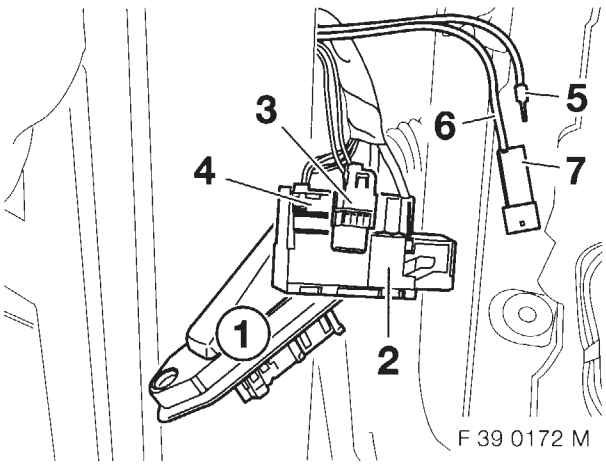

Cut the door plug (1) **on the passenger side** and disconnect the plug connector. Remove the catch mechanism (4) from the plug casing (2) and press out the 8-pin plug casing X18196 or X18198 (3).

Push the pin contact (5), black/white cable, out of the 8-pin plug casing (3) on the door plug, slot No. 6 and push it into the 3-pin Bordeaux-coloured plug casing (7) on slot No. 1.

Push the pin contact (6), black/brown cable, out of the 8-pin plug casing (3) on the door plug, slot No. 2 and push it into the 3-pin Bordeaux-coloured plug casing (7) on slot No. 2. Tie back the plug casing (7) on the vehicle wiring harness.

The remaining procedures for the installation of the switch module are as described in the installation instructions "Navigation system II (system with additional monitor)".

Order No. 01 29 0 007 509 VI/99 Printed in Germany
source: www.ow.no

Pièces et accessoires
Instructions de montage

Feuillet complémentaire aux instructions de montage du système de navigation II (système avec moniteur supplémentaire)

N° de comm. 01 29 9 790 597, BMW Série 5 (E39)
N° de comm. 01 29 9 790 997, BMW Série 5 touring (E39/2)
N° de comm. 01 29 9 790 588, BMW Série 7 (E38)
(uniquement pour les voitures produites jusqu'à 9.98)

Temps de montage supplémentaire: env. 0,25 H.

⚠ Le câble de masse (dérivation **C7**) du module de commutation est à raccorder uniquement, comme indiqué dans les instructions de montage mentionnées ci-dessus, au point de masse X1108/X10012 déjà existant sur la voiture au niveau des pieds, côté conducteur. C'est la seule manière d'obtenir un fonctionnement parfait du module de commutation.◀

Sur les voitures avec pré-installation pour téléphone fixe ou mobile (SA 640) ou avec téléphone fixe ou mobile en option (SA 629, SA 625), procéder par ailleurs comme suit :

Chapitre 7 (E38, E39) :
Montage des faisceaux de câbles complémentaires
illustration F 39 82 178 M :

Chapitre 12 (E39/2) :
Montage des faisceaux de câbles complémentaires
illustration F 39 62 320 B :

Après avoir exécuté les opérations se rapportant aux illustrations mentionnées ci-dessus des instructions de montage existantes, procéder comme suit :

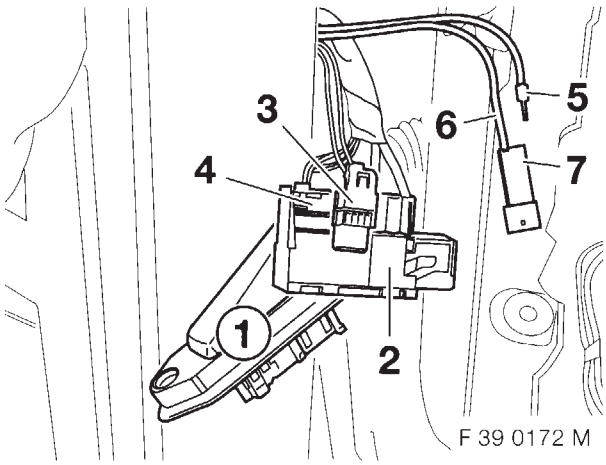

Déposer le déconnecteur de prise de portière (1) **côté passager** et ouvrir le raccord mâle-femelle. Retirer le verrouillage (4) du logement de prise (2) et débrancher le porte-languettes 8 pôles X18196 ou X18198 (3).

Débrancher la languette (5), câble noir-blanc, du porte-languettes 8 pôles (3) du déconnecteur de prise de portière, emplacement n° 6, puis le brancher sur le porte-languettes 3 pôles bordeaux (7) à l'emplacement n° 1.

Débrancher la languette (6), câble noir-marron, du porte-languettes 8 pôles (3) du déconnecteur de prise de portière, emplacement n° 2, puis le brancher sur le porte-languettes 3 pôles bordeaux (7) à l'emplacement n° 2. Replier le porte-languettes (7) sur le faisceau de câbles de la voiture.

La suite du montage du module de commutation est conforme aux indications figurant dans les instructions de montage "Système de navigation II (système avec moniteur supplémentaire)".

N° de comm. 01 29 0 007 509 VI/99 Imprimé en Allemagne

source: www.ow.no

Onderdelen en accessoires Montagehandleiding

Aanvullend blad bij de montagehandleidingen voor het navigatiesysteem II (Systeem met extra monitor)

Best.nr. 01 29 9 790 597, BMW 5-serie (E39)
Best.nr. 01 29 9 790 997, BMW 5-serie touring (E39/2)
Best.nr. 01 29 9 790 588, BMW BMW 7-serie (E38)
(alleen auto's tot productiedatum 9/98)

Extra montagetijd ca. 0,25 uur.

De massakabel (aftakking **C7**) op de omschakelmodule mag uitsluitend, zoals in de bovenstaande montagehandleidingen beschreven, op het reeds in de auto aanwezige massasteunpunt X1108/X10012 in de voetruimte aan bestuurderszijde worden aangesloten. Alleen hierdoor is een correcte functie van de omschakelmodule gewaarborgd.◄

Bij auto's met telefoon/mobiele telefoon voorbereiding (SA640) of met reeds aanwezige telefoon/ mobiele telefoon vanaf fabriek (SA629, SA625) moet bovendien als volgt te werk worden gegaan:

Bij hoofdstuk 7 (E38, E39):
Extra kabelbundels inbouwen
Afbeelding F 39 82 178 M:

Bij hoofdstuk 12 (E39/2):
Extra kabelbundels inbouwen
Afbeelding F 39 62 320 B:

Na het uitvoeren van de montagestappen in de bovenstaande afbeeldingen moet als volgt in de bestaande montagehandleidingen te werk worden gegaan:

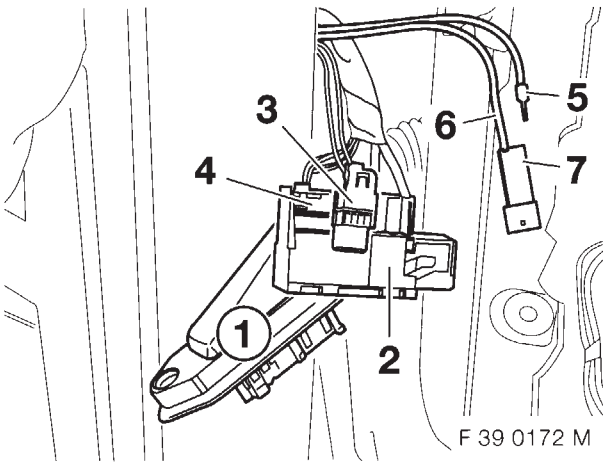

Portierscheidingsstekker (1) aan **voorpassagierszijde** verwijderen en steekverbinding losmaken. Vergrendeling (4) van het stekkerhuis (2) verwijderen en 8-polig pinhuis X18196 resp. X18198 (3) loskoppelen.

Pincontact (5), kabelkleur zwart/wit, uit 8-polig pinhuis (3) uit de portierscheidingsstekker, aansluiting nr. 6, loskoppelen en in 3-polig bordeauxkleurig pinhuis (7) op aansluiting nr. 1 aansluiten.

Pincontact (6), kabelkleur zwart/bruin, uit 8-polig pinhuis (3) uit de portierscheidingsstekker, aansluiting nr. 2, loskoppelen en in 3-polig bordeauxkleurig pinhuis (7) op aansluiting nr. 2 aansluiten. Pinhuis (7) op de autokabelbundel wegbinden.

De montage van de omschakelmodule verloopt verder zoals in de montagehandleiding "Navigatiesysteem II (Systeem met extra monitor)" wordt beschreven.

Best.nr. 01 29 0 007 509 VI/99 Printed in Germany
source: www.ow.no

Delar och tillbehör
Monteringsanvisning

Tilläggsblad till monteringsanvisningarna Navigationssystem II (system med extramonitor)

Best.-nr 01 29 9 790 597, BMW BMW 5-serie (E39)
Best.-nr 01 29 9 790 997, BMW 5-serie touring (E39/2)
Best.-nr 01 29 9 790 588, BMW 7-serie (E38)
(endast för fordon t.o.m. produktionsdatum 9/98)

Extra monteringstid ca 0,25 timmar.

⚠ Stomkabeln (förgrening **C7**) på omkopplingsmodulen skall endast anslutas till den befintliga stomstödpunkten X1108/X10012 i fotutrymmet på förarsidan, enligt beskrivningen i den ovannämnda monteringsanvisningen. Endast då kan omkopplingsmodulens felfria funktion garanteras.◀

På fordon förberedda för telefon/ mobiltelefon (SA640) eller med fabriksmonterad telefon/mobil-telefon (SA629, SA625) tillkommer följande arbetsmoment:

Till kapitel 7 (E38, E39):
Montera extrakabelstammar
Figur F 39 82 178 M:

Till kapitel 12 (E39/2):
Montera extrakabelstammar
Figur F 39 62 320 B:

När arbetsmomenten till de ovannämnda figurerna i den aktuella monteringsanvisningen är utförda, gör på följande sätt:

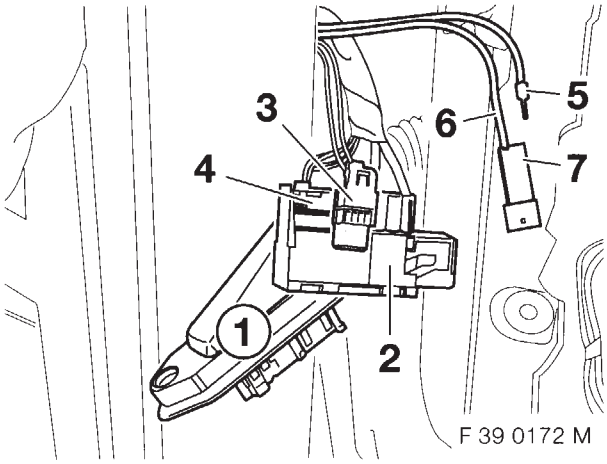

Demontera dörrkontakten (1) på **passagerarsidan** och skilj kontaktdonet. Ta av låset (4) på kontakt-huset (2) och tryck ut det 8-poliga stifthuset X18196 resp. X18198 (3).

Tryck ut stiftkontakten (5), kabelfärg svart/vit, från det 8-poliga stifthuset (3) på dörrkontakten, kontaktställe 6, och tryck in den i det 3-poliga bordeauxfärgade stifthuset (7) på kontaktställe 1.

Tryck ut stiftkontakten (6), kabelfärg svart/brun, från det 8-poliga stifthuset (3) på dörrkontakten, kontaktställe 2, och tryck in den i det 3-poliga bordeauxfärgade stifthuset (7) på kontaktställe 2. Fäst åter stifthuset (7) på bildens kabelstam.

Den fortsatta monteringen av omkopplingsmodulen sker enligt monteringsanvisningen "Navigations-system II (system med extramonitor)".

Best.-nr 01 29 0 007 509 VI/99 Printed in Germany

source: www.ow.no

Ricambi e accessori BMW
Istruzioni per il montaggio

Supplemento alle istruzioni per il montaggio sistema di navigazione II (sistema senza monitor supplementare)

Nr. d'ord. 01 29 9 790 597, BMW Serie 5 (E39)
Nr. d'ord. 01 29 9 790 997, BMW Serie 5 touring (E39/2)
Nr. d'ord. 01 29 9 790 588, BMW Serie 7 (E38)
(solo vetture fino alla data di produzione 9.98)

Tempo di montaggio supplementare ca. 0,25 ore.

⚠ Il cavo di massa (derivazione **C7**) del modulo di commutazione va allacciato esclusivamente come descritto nelle istruzioni di montaggio suddette al punto di appoggio massa X1108/X10012 già presente nella vettura nel pavimento lato conducente. Solo in questo modo è garantito il perfetto funzionamento del modulo di commutazione.◀

Nelle vetture con predisposizione telefono/cellulare (optional 640) o con telefono/cellulare già installato dalla fabbrica (optional 629, optional 625) si deve inoltre procedere come segue:

Capitolo 7 (E38, E39):
Montare i pettini dei cavi supplementari
Figura F 39 82 178 M:

Capitolo 12 (E39/2):
Montare i pettini dei cavi supplementari
Figura F 39 62 320 B:

Dopo aver eseguito le operazioni relative alle suddette figure delle istruzioni di montaggio esistenti procedere come segue:

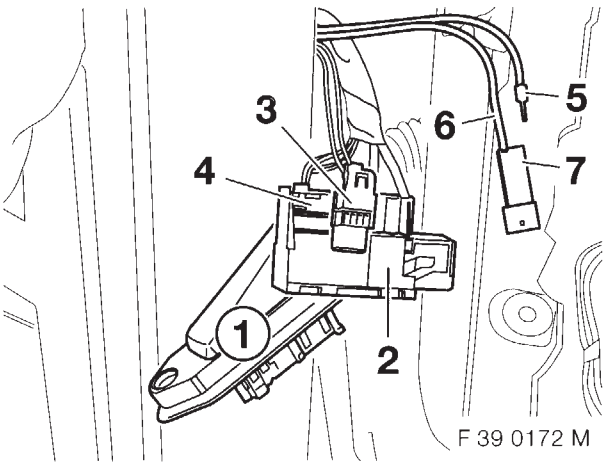

Smontare la spina esclusione porta (1) **lato passeggero** e staccare il collegamento a spina, rimuovere il bloccaggio (4) dalla scatola della spina (2) e sfilare la scatola a spina a 8 poli X18196 o X18198 (3).

Sfilare il contatto a spina (5), cavo colore nero/bianco, dalla scatola a spina a 8 poli (3) della spina esclusione porta, posto d'innesto Nr. 6 e infilarlo nella scatola a spina tripolare bordò (7) nel posto d'innesto Nr. 1.

Sfilare il contatto a spina (6), cavo colore nero/marrone, dalla scatola a spina a 8 poli (3) della spina esclusione porta, posto d'innesto Nr. 2 e infilarlo nella scatola a spina tripolare bordò (7) nel posto d'innesto Nr. 2. Legare all'indietro la scatola a spina (7) sul pettine dei cavi della vettura.

Per il resto il montaggio del modulo di commutazione si esegue come descritto nelle istruzioni di montaggio "Sistema di navigazione II (Sistema con monitor supplementare)".

Nr. d'ord. 01 29 0 007 509 VI/99 Printed in Germany
source: www.ow.no

Piezas y accesorios BMW
Instrucciones de montaje

Hoja suplementaria de las instrucciones de montaje del sistema de navegación II (sistema con monitor adicional)

Nº de pieza 01 29 9 790 597, BMW Serie 5 (E39)
Nº de pieza 01 29 9 790 997, BMW Serie 5 touring (E39/2)
Nº de pieza 01 29 9 790 588, BMW Serie 7 (E38)
(sólo vehículos hasta la fecha de producción 9.98)

Tiempo de montaje adicional aprox. 0,25 horas.

⚠ Hay que conectar el cable de masa (ramificación **C7**) del módulo de conmutación exclusivamente al punto de masa X1108/X10012 ya disponible en el vehículo en el hueco inferior del lado del conductor, como se describe en las instrucciones de montaje arriba mencionadas. Sólo de esta manera se garantiza el perfecto funcionamiento del módulo de conmutación.◄

En vehículos con preinstalación de teléfono/teléfono móvil (SA640) o con teléfono/teléfono móvil ya disponible de serie (SA629, SA625) , hay que proceder, además, como sigue:

Capítulo 7 (E38, E39):
Montaje de los arneses de cables adicionales
Ilustración F 39 82 178 M:

Capítulo 12 (E39/2):
Montaje de los arneses de cables adicionales
Ilustración F 39 62 320 B:

Tras la realización de los pasos de trabajo acorde a las ilustraciones arriba mencionadas de las instrucciones de montaje existentes, proceder como sigue:

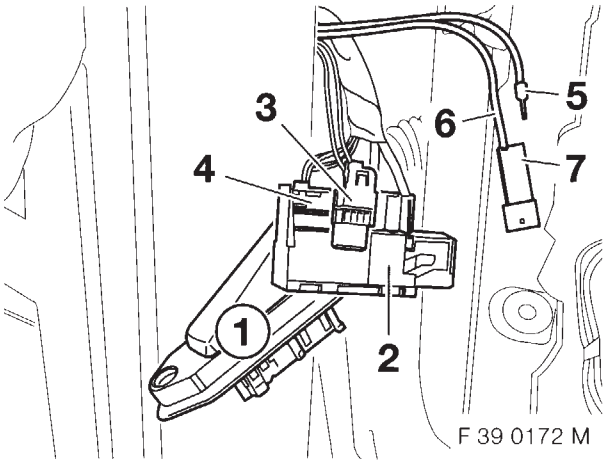

Desmontar el conector de apertura de puerta (1) del **lado del acompañante** y separar la conexión de clavija. Retirar el enclavamiento (4) de la caja de conexiones (2) y extraer el cuerpo de clavija de 8 polos X18196 ó X18198 (3).

Extraer el conector de clavija (5), color de cable negro/blanco, del cuerpo de clavija de 8 polos (3) del conector de apertura de puerta, punto de conexión nº 6, e insertarlo en el cuerpo de clavija de 3 polos (7) de color Burdeos en el punto de conexión nº 1.

Extraer el conector de clavija (6), color de cable negro/marrón, del cuerpo de clavija de 8 polos (3) del conector de apertura de puerta, punto de conexión nº 2, e insertarlo en el cuerpo de clavija de 3 polos (7) de color Burdeos en el punto de conexión nº 2. Atar el cuerpo de clavija (7) al arnés de cables del vehículo.

La continuación del montaje del módulo de conmutación se realiza como se describe en las instrucciones de montaje "Sistema de navegación II (sistema con monitor adicional)".

source: www.ow.no

Peças e Acessórios BMW
Instruções de Montagem

Adicional às instruções de montagem do sistema de navegação II (Sistema com monitor adicional)

Referência 01 29 9 790 597, BMW para os modelos BMW da Série 5 (E39)
Referência 01 29 9 790 997, BMW para os modelos BMW da Série 5, touring (E39/2)
Referência 01 29 9 790 588, BMW para os modelos BMW da Série 7 (E38)
(só para os veículos produzidos até 9/98)

Tempo de montagem adicional: cerca de 15 minutos.

⚠ O cabo de ligação à massa (derivação **C7**) de que o módulo de comutação dispõe, e de acordo, aliás, com as indicações das instruções de montagem acima referidas, só pode ser ligado ao ponto de ligação à massa X1108/X10012 já existente no veículo, e que está situado na zona dos pés do lado do condutor. Só assim poderá ser garantido um funcionamento correcto do módulo de comutação.◀

No caso dos veículos que disponham de pré-instalação para telefone/telemóvel (SA640) ou que já tragam o telefone/telemóvel instalado de fábrica (SA629, SA625), deverão ser adicionalmente levadas a cabo as seguintes operações:

Relativamente ao capítulo 7 (E38, E39):
Montagem da cablagem adicional
Figura F 39 82 178 M:

Relativamente ao capítulo 12 (E39/2):
Montagem da cablagem adicional
Figura F 39 62 320 B:

Depois de levar a cabo as operações que, nas instruções de montagem anteriormente mencionadas, são indicadas para as figuras acima referidas, deverá executar as seguintes operações:

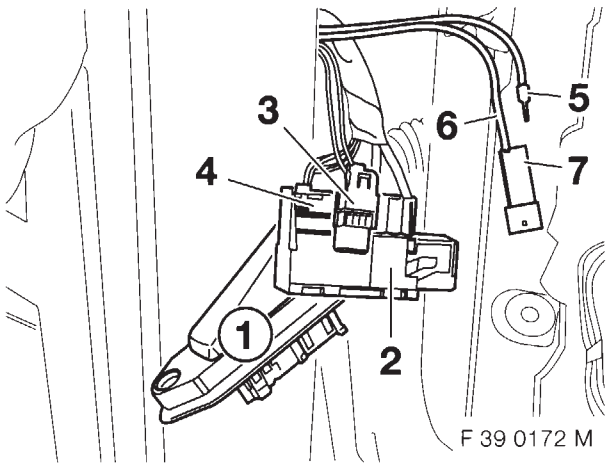

Desmonte a ficha seccionadora da porta (1) do **lado do acompanhante** e abra a conexão de ficha. Remova o dispositivo de bloqueio (4) da caixa da ficha (2) e, em seguida, desencaixe por pressão a caixa do conector macho de 8 pinos X18196 ou X18198 (3).

Desencaixe por pressão o contacto do conector macho (5), cabo preto/branco, da posição de ligação nº 6 da caixa do conector macho de 8 pinos (3) instalada na ficha seccionadora da porta e, em seguida, encaixe-o por pressão na caixa do conector macho bordeaux de 3 pinos (7), na posição de ligação nº 1.

Desencaixe por pressão o contacto do conector macho (6), cabo preto/castanho, da posição de ligação nº 2 da caixa do conector macho de 8 pinos (3) instalada na ficha seccionadora da porta e, em seguida, encaixe-o por pressão na caixa do conector macho bordeaux de 3 pinos (7), na posição de ligação nº 7. Isto feito, volte a prender a caixa do conector macho (7) à cablagem do veículo.

Continue a montar o módulo de comutação da forma descrita nas respectivas instruções de montagem "Sistema de navegação II (sistema com monitor adicional)".

Referência 01 29 0 007 509 VI/99 Impresso na Alemanha
Source: www.ow.no