Wichtige Information!

Verwenden Sie zu Ihrer eigenen Sicherheit ausschließlich Zubehörprodukte, die von BMW freigegeben sind.
Für von BMW nicht freigegebene Zubehörprodukte jedweder Art übernimmt BMW keine Haftung.

Weiteres BMW-Zubehör,
um aus einem BMW Ihren BMW zu machen,
hält Ihr BMW-Händler für Sie bereit.

Important information!

For your own safety please use only accessory products released by BMW.
BMW will not quarantee for products of any kind not released by BMW

To turn a BMW
into your very own BMW your BMW dealer
will provide you with a wide range of BMW
accesories.

source: www.ow.no

Zubehör – Einbauanleitung

"Neigungsalarmeber
BMW 5er-Reihe E34 BMW 7er-Reihe E32

Installation instructions
"Vehicle inclination alarm sensor"
BMW 5 series E34, BMW 7 series E32

Instructions de montage
"Détecteur d'inclinaison pour dispositif d'alarme antivol"
Série 5 E34 BMW, Série 7 E32 BMW

Montagehandleiding
"Overhellingssensor"
BMW 5-serie E34, BMW 7-serie E32

Monteringsanvisning
"Lutningsalarmegivare"
BMW 5-serien E34, BMW 7-serien E32

Istruzioni per il montaggio
"Datore d'allarme dell'inclinazione"
BMW Serie 5 E34, BMW Serie 7 E32

Instrucciones de montaje
"Transmisor de alarma de inclinación"
BMW Serie 5 E34, BMW Serie 7 Serie E32

Instruções de montagem
"Sensor de inclinação com transmissor de alarme"
BMW Série 5 E34, BMW Série 7 E32

Best-Nr. 01 29 9 784 938 XI/91 Printed in Germany

Erforderliches Werkzeug und Hilfsmittel

Kreuzschlitzschraubendreher
Schlitzschraubendreher
3/8 Zoll Umschaltknarre
3/8 Zoll Verlängerung
3/8 Zoll Steckschlüsseleinsatz SW 10 mm, 13 mm, 17 mm
Bohrmaschine
Spiralbohrer Ø 5 mm
Wasserlöslicher Stift
Grundierstift
Hammer
Körner
Stablampe

Vorbereitende Arbeiten

1. Fehlerspeicher ausdrucken.
2. Fahrzeugbatterie(n) abklemmen.
3. Rücksitzbank bzw. linken Einzelsitz ausbauen.

Teppichboden (1) lt. Zeichnung zurückschlagen und Neigungsalarmgeber (2) an geeigneter Stelle senkrecht im Sitzkasten hinten links befestigen.

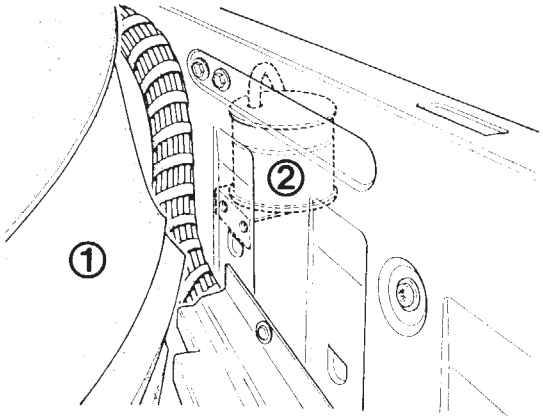

F 34 62 136

Anschlußkabel (1) farbgleich lt. der Belegung des Gegensteckers (2) vom Alarmanlagenkabelbaum in den Kabelstecker (3) einsetzen. Kabelstecker (3) und Gegenstecker (2) verbinden.

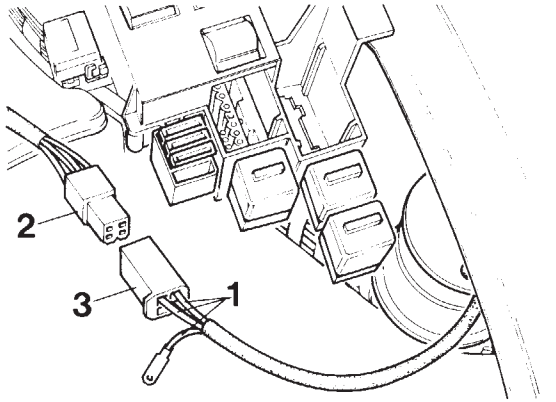

F 32 82 003

Funktionsbeschreibung des Neigungsalarmgebers

Nach Aktivierung der Alarmanlage wird der Neigungsalarmgeber eingeschaltet und die jeweilige Fahrzeuglage gespeichert.

Sobald die Lage des Fahrzeuges danach länger als 3 Sekunden um mehr als 3 Grad verändert wird, erfolgt eine Alarmauslösung über die Alarmanlage. Danach wird die neue Lage des Fahrzeuges wiederum gespeichert und der Überwachungsvorgang beginnt erneut.

source: www.ow.no

"Vehicle inclination alarm sensor"
BMW 5 series E34
BMW 7 series E32

Tools and Equipment Required
Phillips screwdriver
Normal screwdriver
3/8 inch reversible ratchet
3/8 inch extension
3/8 inch socket wrench insert, waf 10mm, 13mm, 17mm
Drill
Spiral drill, dia. 5mm
Water-soluble crayon
Priming stick
Hammer
Punch
Electric torch

Preparatory work
1. Print out error memory.
2. Disconnect vehicle battery/batteries.
3. Remove rear bench seat or left hand bucket seat.

F 34 62 136
Fold back carpet (1) as shown in drawing and secure alarm sensor (2) upright at suitable location in left rear seat box.

F 32 82 003
Insert connection cable (1) of same colour as cable in receptacle (2) of alarm cable harness using cable connector (3). Connect up cable connector (3) and receptacle (2).

Function description of vehicle inclination alarm sensor

Whenever the alarm system is activated, the inclination alarm sensor is switched on, storing the vehicle inclination at that time in memory.

As soon as the inclination of the vehicle alters for more than 3 degrees for longer than 3 seconds, a signal triggers an alarm in the alarm system. Thereafter, the new inclination of the vehicle is stored and the monitoring process starts over again.

source: www.ow.no

Détecteur d'inclinaison pour dispositif d'alarme antivol
BMW série 5 (E34)
BMW série 7 (E32)

Matériel et outillage requis
Tournevis cruciforme
Tournevis normaux
Cliquet réversible 3/8 pouce
Rallonge 3/8 pouce
Douilles 3/8 pouce de surplat 10, 13, 17 mm
Perceuse
Foret hélicoïdal Ø 5 mm
Feutre hydrosoluble
Crayon d'apprêt
Marteau
Pointeau
Lampe torche

Préparatifs
1. Imprimer le contenu des mémoires de défauts
2. Déconnecter la(les) batterie(s)
3. Déposer la banquette arrière ou le siège arrière gauche

F 34 62 136
Rabattre en arrière le tapis de sol (1) et fixer le détecteur d'inclinaison (2) à la verticale dans le caisson de siège arrière gauche, à l'endroit indiqué sur la figure.

F 32 82 003
Insérer les trois conducteurs du câble de branchement (1) dans le connecteur (3) en faisant coïncider les couleurs avec celles du connecteur conjugué (2). Relier ensuite le connecteur (3) et le connecteur (2).

Description du fonctionnement du détecteur d'inclinaison

Au moment de l'activation de l'alarme, le détecteur d'inclinaison est mis en circuit et la position (l'assiette) du véhicule mémorisée.

Dès que l'assiette du véhicule varie de plus de 3° pendant plus de 3 s, le dispositif d'alarme déclenche l'alarme. Une fois que l'alarme a cessé, la nouvelle position du véhicule est mémorisée et la surveillance reprend.

Sensor de inclinação com transmissor de alarme
BMW Série 5 E34
BMW Série E32

Ferramental e meios auxiliares necessários:
Chave para parafusos Phillips
Chave de fendas
Roquete reversível de 3/8 de polegada
Extensão de 3/8 de polegada
Chaves de caixa de 3/8 de polegada, A.F. 10 mm, 13mm, 17 mm
Berbequim eléctrico
Broca helicoidal Ø 5 mm
Marcador hidrossolúvel
Aplicador de aparelho primário
Martelo
Punção de bico
Gambiarra

Trabalhos preparatórios
1. Fazer imprimir o protocolo da memória de erros.
2. Desconectar a(s) bateria(s) do veículo.
3. Remover o banco traseiro, resp. o banco isolado esquerdo

F 34 62 136
Conforme o desenho, dobrar para trás o tapete de fundo (1) e em local adequado, à esquerda da caixa do banco traseiro, fixar o sensor (2) em posição vertical.

F 32 82 003
De acordo com a ocupação da ficha-fêmea (2) do chicote de cabos do sistema anti-roubo, ligar o cabo de alimentação (1) ao conector (3) e à ficha-fêmea (2), sempre de harmonia com as respectivas cores.

Descrição do funcionamento do sensor de inclinação
Ao activar o sistema de alarme anti-roubo, o sensor é ligado e memorizada a respectiva posição do veículo.

Após tal, se a posição do carro for alterada para lá dos 3 segundos e em mais de 3 graus, o sistema provoca o disparo do alarme. Seguidamente, a nova posição do veículo é memorizada e o processo de vigilância recomeça.

source: www.ow.no

"Transmisor de alarma de inclinación"
BMW Serie 5 E34
BMW Serie 7 E32

Herramienta y medios auxiliares necesarios
Destornillador de estrella
Destornillador plano
Carraca reversible de 3/8 pulgadas
Prolongación de 3/8 pulgadas
Llaves de vaso de 3/8 pulgadas, entrecaras 10, 13, 17 mm
Taladradora
Broca espiral de Ø 5 mm
Lápiz hidrosoluble
Lápiz de imprimación
Martillo
Granete
Lámpara cilíndrica

Trabajos preparativos
1. Imprimir la memoria de defectos.
2. Desembornar la(s) batería(s).
3. Desmontar la banqueta trasera o, en su caso, el asiento individual izquierdo.

F 34 62 136
Separar la moqueta (1) hacia atrás como indica la figura y fijar el transmisor de alarma de inclinación (2) verticalmente en un lugar adecuado dentro de la caja del asiento trasero izquierdo.

F 32 82 003
Insertar el cable de conexión (1) en el conector (3) observando que los colores correspondan a la asignación del enchufe (2) del mazo de cables del sistema de alarma. Unir el conector (3) y el enchufe (2).

Descripción del funcionamiento del transmisor de alarma de inclinación

Después de activar el sistema de alarma se conecta el transmisor de alarma de inclinación y se memoriza la respectiva posición del automóvil.

Si la posición del automóvil se cambia después para más de 3 segundos y de 3 grados, la alarma disparará a través del sistema de alarma. Después volverá a memorizarse la posición del automóvil y se activará de nuevo la vigilancia.

"Overhellingssensor"
BMW 5-serie E34
BMW 7-serie E32

Vereiste gereedschappen en hulpmiddelen
Kruiskopschroevedraaier
Platte schroevedraaier
3/8 inch omschakelbare ratel
3/8 inch verlengstuk
3/8 inch dopsleutel SW 10 mm, 13 mm, 17 mm
Boormachine
Spiraalboor Ø 5 mm
Niet-watervaste stift
Primerstift
Hamer
Centerpons
Staaflamp

Voorbereidende Werkzaamheden
1. Storingsgeheugen uitprinten.
2. Accu-aansluitingen losnemen.
3. Achterband c.q. linker achterstoel uitbouwen.

F 34 62 136
Vloertapijt (1) zoals in de tekening aangegeven terugslaan en overhellingssensor (2) op een geschikte plaats in het voetstuk links achter vertikaal bevestigen.

F 32 82 003
Aansluitkabels (1) zodanig in de kabelstekker (3) aanbrengen dat draden van dezelfde kleur op de contrastekker (2) van de draadboom van het alarmsysteem worden aangesloten, en vervolgens de stekkers (2) en (3) op elkaar aansluiten.

Beschrijving van de werking van de overhellingssensor

Nadat het alarmsysteem op scherp is gezet, wordt ook de overhellingssensor ingeschakeld en de actuele stand van het voertuig in het systeemgeheugen opgeslagen.

Zodra hierna de stand van het voertuig langer dan 3 seconden met meer dan 3 graden wijzigt, wordt via het alarmsysteem het alarm in werking gesteld. Vervolgens wordt de nieuwe stand van het voertuig opnieuw in het systeemgeheugen opgeslagen, en het bewakingsproces begint opnieuw.

source: www.ow.no

"Lutningslarmgivare"
BMW 5-serien E34
BMW 7-serien E32

Erforderliga verktyg och hjälpmedel
Krysspårmejsel
Spårskruvmejsel
3/8" spärrskaft
3/8" förlängning
3/8" hylsor NV 10 mm, 13 mm och 17 mm
Borrmaskin
Spiralborr 5 mm diam.
Vattenlöslig fiberpenna
Grundningsstift
Hammare
Körnare
Stavlampa

Förberedande arbeten
1. Skriv ut felminnet.
2. Koppla bort bilens batteri(er).
3. Demontera baksätet resp vänstra baksitsen.

F 34 62 136
Fäll undan mattan (1) enligt bilden och fäst lutningslarmgivaren (2) på lämpligt ställe lodrätt i bakre säteslådan på vänster sida.

F 32 82 003
Sätt in anslutningskabeln (1) i motsvarande kontakt (2) med samma färg på larmanläggningens kabelsträng (3). Bind fast kabelkontakten (3) och dess motsvarighet (2).

Funktionsbeskrivning för lutningslarmgivare

Efter aktivering av larmsystemet inkopplas lutningslarmgivaren; bilens aktuella läge lagras i minnet.

Så snart bilens läge förändras mer än tre grader under mer än tre sekunder sker utlösning av larmet. Därefter lagras bilens nya läge och övervakningen börjar på nytt.

"Datore d'allarme dell'inclinazione"
BMW Serie 5 E34
BMW Serie 7 E32

Attrezzi e mezzi necessari
Cacciavite a croce
Cacciavite normale
Chiave a cricco reversibile da 3/8 di pollice
Prolunga da 3/8 di pollice
Serie di chiavi a bussola da 3/8 di pollice da 10 mm, 13 mm, 17 mm
Trapano
Punta elicoidale Ø 5 mm
Pennarello solubile in acqua
Pennarello per fondo
Martello
Bulino
Lampada a torcia

Lavori di preparazione
1. Stampare la memoria difetti.
2. Staccare la (le) batteria(e) della vettura.
3. Smontare la banchina del sedile posteriore oppure il singolo sedile di sinistra.

F 34 62 136
Staccare e tirare indietro il tappeto (1) secondo il disegno e fissare il datore d'allarme dell'inclinazione (2) nel punto adatto, in posizione verticale, nel cassone del sedile posteriore sinistro.

F 32 82 003
Inserire il cavo di collegamento (1) di colore eguale dal cablaggio dell'impianto d'allarme nella presa del cavo (3) secondo la disposizione della contropresa (2). Collegare la presa del cavo (3) con la contropresa (2).

Descrizione di funzionamento del datore d'allarme dell'inclinazione

Dopo l'attivazione dell'impianto d'allarme il datore d'allarme dell'inclinazione viene inserito e memorizzata la relativa posizione della vettura.

Dopo di che, appena la posizione della vettura viene variata per più di 3 gradi e per un tempo superiore a 3 secondi, si verifica l'innesco dell'allarme attraverso l'impianto d'allarme stesso. Quindi la nuova posizione assunta dalla vettura viene nuovamente memorizzata e si ripete in tal modo il programma di controllo.

source: www.ow.no