Zubehör – Einbauanleitung

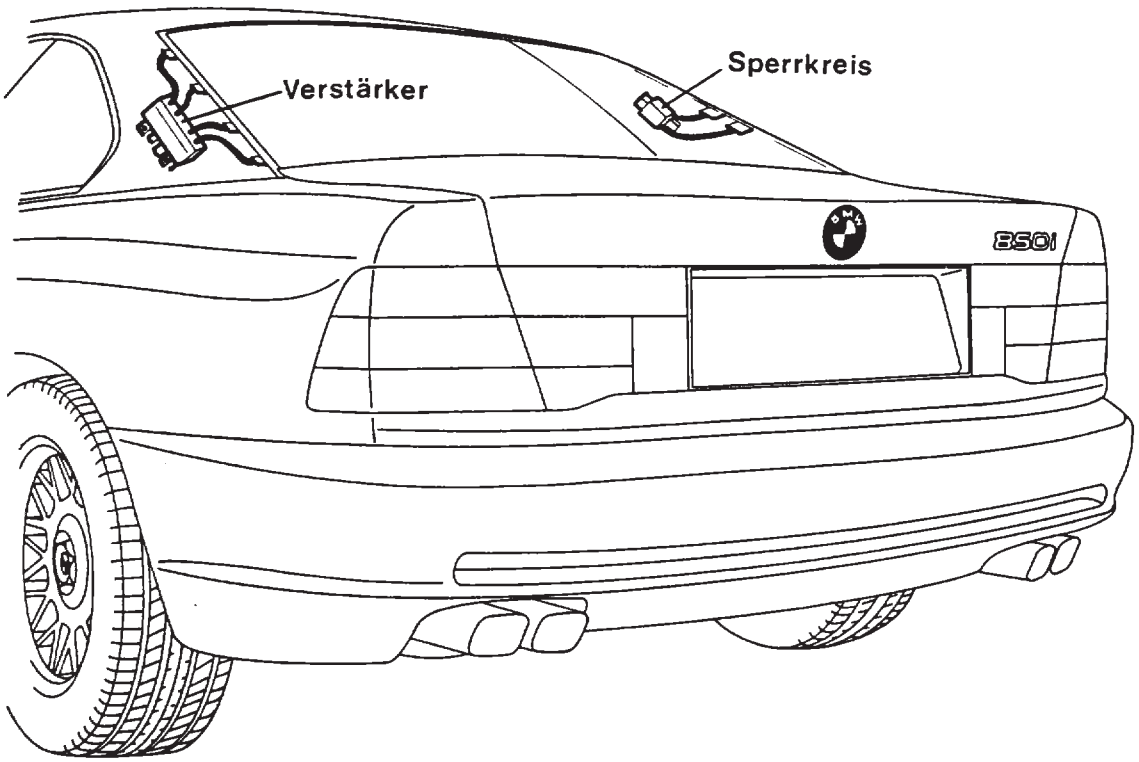

F31 65 319

Verstärker für Heckscheibenantenne
BMW 8er–Reihe E31

Fachkenntnisse sind Voraussetzung.
Einbauzeit ca. 30 Minuten, die je nach Zustand und Ausstattung des Fahrzeugs abweichen kann.

Vorabausgabe! Sprachversionen folgen!
Preliminary edition – language versions will follow
Édition préliminaire – versions en langues étrangères suivront
Edición preliminar – otros idiomas siguen sucesivamente
Edizione preliminare – lingue straniere seguono
Förhands edition – olika språkversioner kommer senare
Vooraf-editie – talen-versies volgen
Edição preliminar – outros idiomas seguirão

Best.-Nr.01 29 9 784 907 Printed in Germany

source: www.ow.no

Erforderliches Werkzeug und Hilfsmittel

1 4-Zoll-Umschaltknarre
1 4-Zoll-Verlängerung
1/4-Zoll-Steckschlüsseleinsatz SW 8 mm
Doppelmaulschlüssel SW 12–13 mm

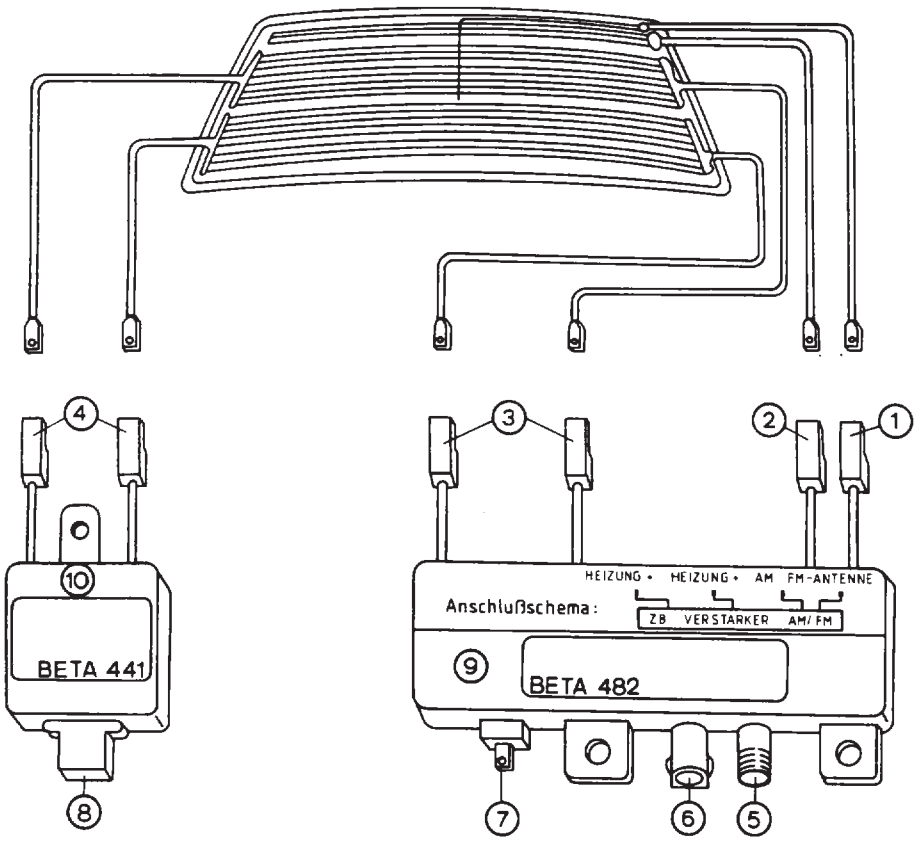

F31 65 320

1. UKW-Anschluß
2. Mittelwellenanschluß
3. Anschluß für heizbare Heckscheibe +
4. Anschluß für heizbare Heckscheibe –
5. Antennenanschluß (schwarz)
6. Radioanschluß (weiß)
7. Heckscheibenanschluß (schwarz) +
8. Heckscheibenanschluß (braun) –
9. Antennenverstärker
10. Sperrkreis

source: www.ow.no

1. Batterien abklemmen

Achtung
Fehlerspeicher ausdrucken.
Durch das Abklemmen der Batterie (1) werden die Fehlerspeicher gelöscht.
Der Ausdruck der Fehlerspeicher kann nur in einer BMW Fachwerkstatt durchgeführt werden.
Minuspolklemmen (Pfeil) abschrauben und zur Seite legen.

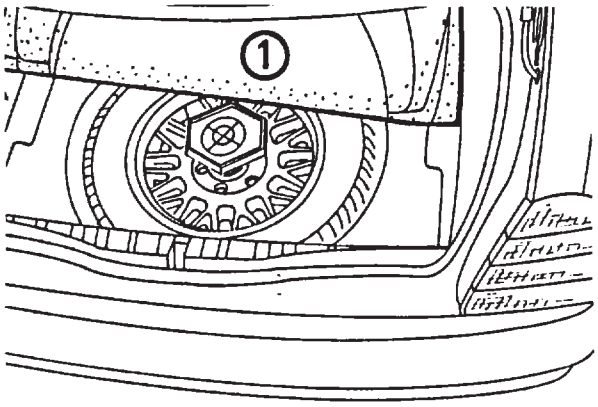

F 31 72 005

Bodenmatte (1) dem Gepäckraum entnehmen.

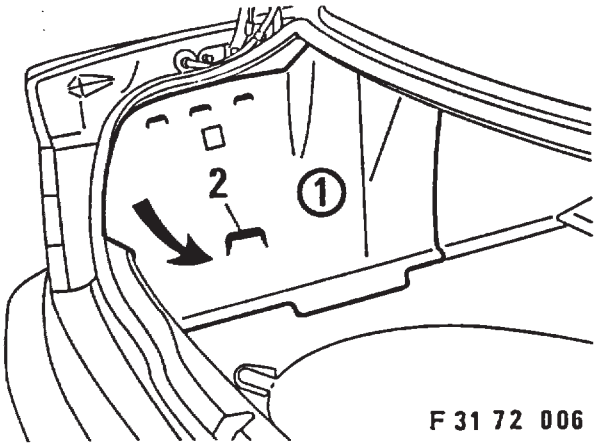

F 31 72 006

Linke Seitenverkleidung (1) in der Aussparung (2) anfassen und in Pfeilrichtung ausbauen.

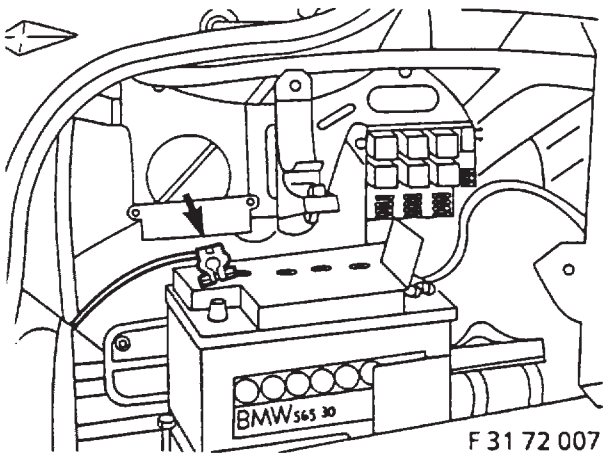

F 31 72 007

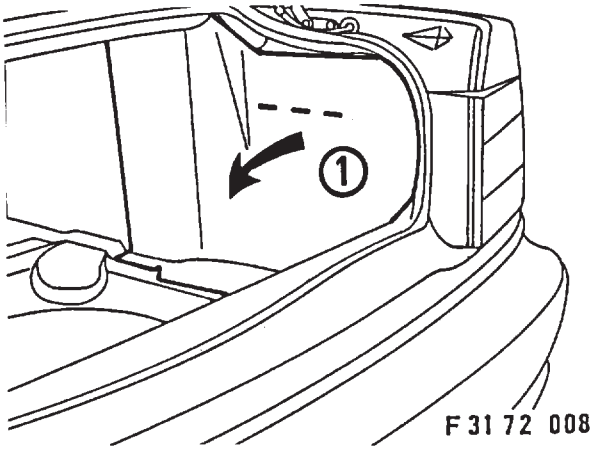

F 31 72 008

Rechte Seitenverkleidung (1) in Pfeilrichtung ausbauen.

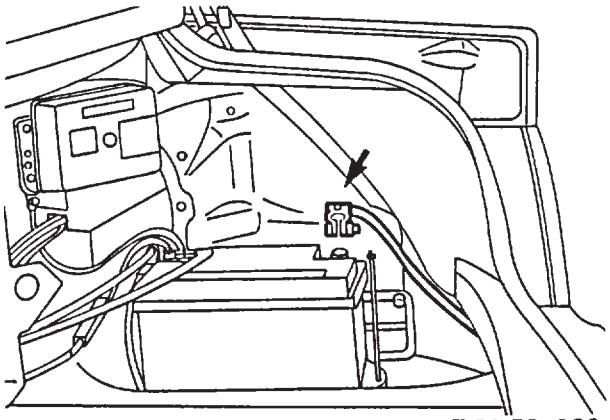
F 31 72 009

Minuspolklemme (Pfeil) abschrauben und zur Seite legen.

2. C-Säulenverkleidung ausbauen

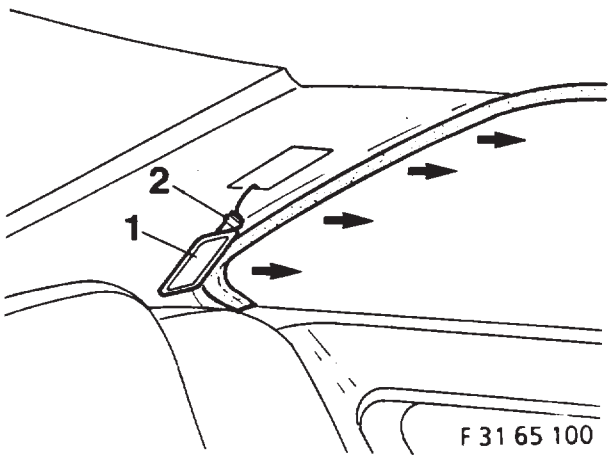

F 31 65 100

Kantenschutz im Bereich der C-Säule abziehen (Pfeile), Leseleuchte (1) aus der C-Säulenverkleidung ausheben, Steckerbuchse (2) von der Leseleuchte abstecken.

source: www.ow.no

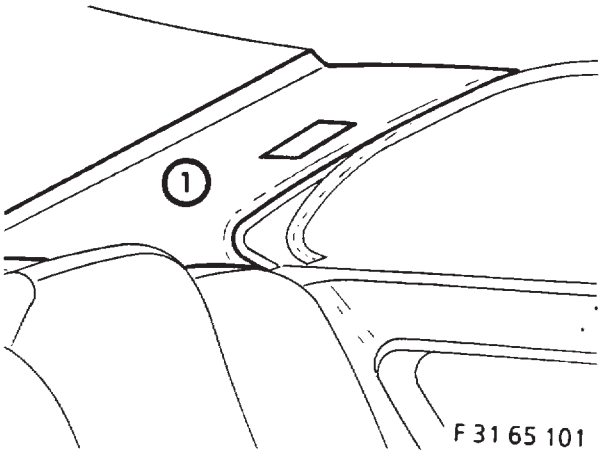

C-Säulenverkleidung (1) nach vorne aus den Halteklammern ziehen.

3. Antennenverstärker einbauen

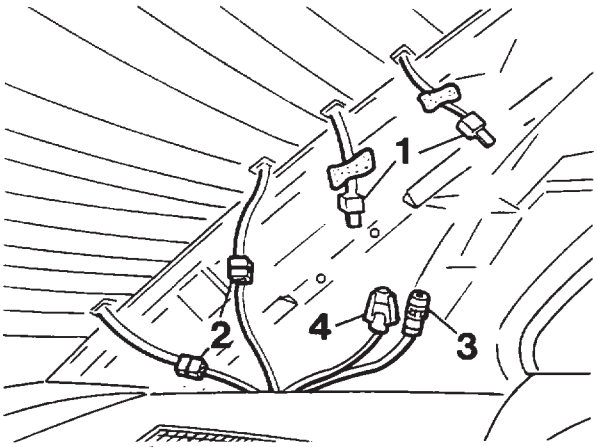

An der C-Säule zurückgebundene Heckscheibenanschlüsse (1) lösen.
Steckverbindungen (2) trennen.

Hinweis
Antennenkabel mit Gewindeanschluß (3) und Radiokabel (4) sind in der C-Säule zurückgebunden.

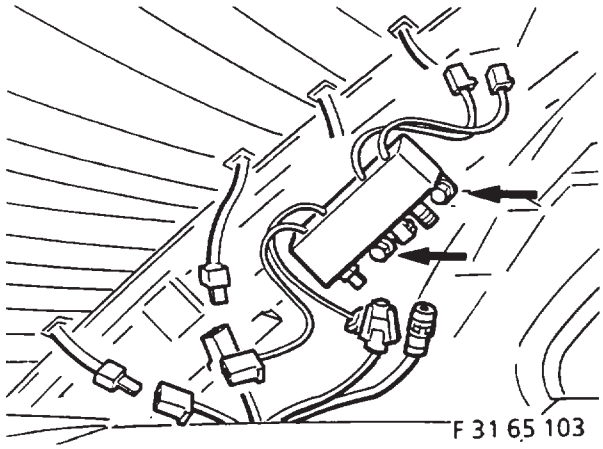

Antennenverstärker mit zwei Blechschrauben (Pfeile) an der linken C-Säule befestigen.

Hinweis
Löcher sind vorhanden.
Auf gute Masseverbindung achten.

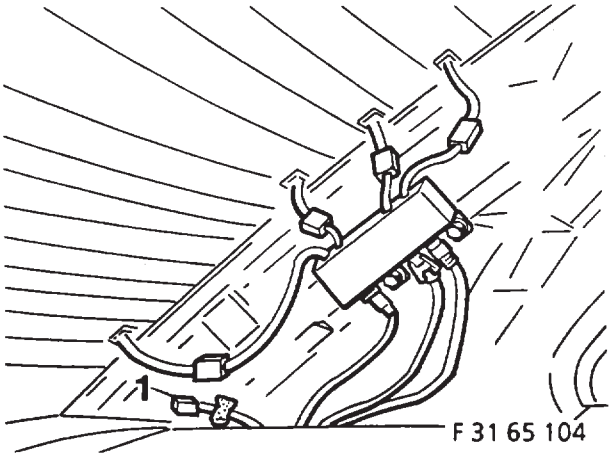

Kabel lt. Zeichnung an den Antennverstärker anschließen.

Hinweis
Freien Anschluß (1) isolieren und an der C-Säule zurückbinden.

source: www.ow.no

4. Sperrkreis einbauen

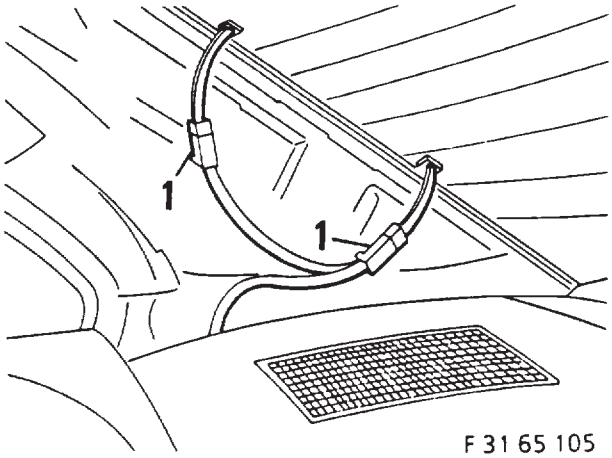

F 31 65 105

Steckverbindungen (1) trennen.

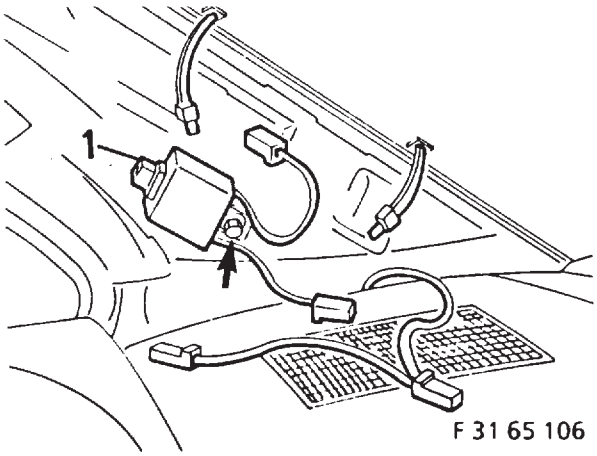

F 31 65 106

Sperrkreis (1) mit der Führungsnase in die rechte C-Säule einschieben und mit Blechschraube (Pfeil) festschrauben.

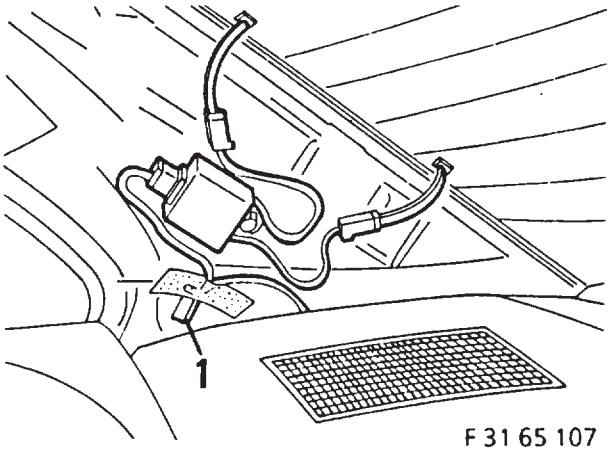

F 31 65 107

Kabel lt. Zeichnung an den Sperrkreis anschließen.

Hinweis
Steckerbuchse (1) isolieren und an der C-Säule zurückbinden.

Einbauhinweis
Der Zusammenbau erfolgt sinngemäß in umgekehrter Reihenfolge.

Irrtümer, Druckfehler und Änderungen vorbehalten.

source: www.ow.no