Teile und Zubehör - Einbauanleitung

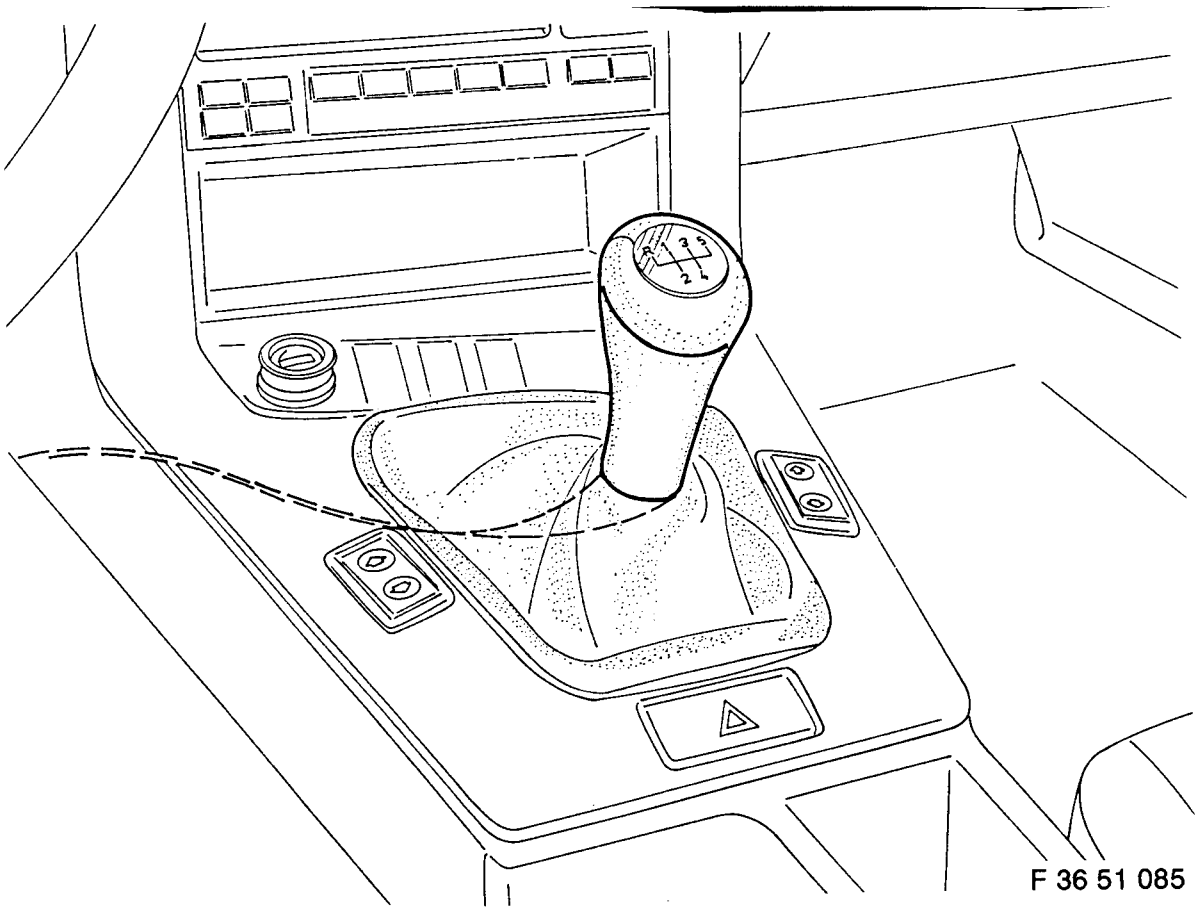

Schalthebelknopf mit Beleuchtung
BMW 3er-Reihe E 36

Installation instructions
Illuminated gear lever knob
BMW 3 Series E 36

Instructions de montage
Pommeau de levier de commande avec éclairage
BMW série 3 E 36

Montagehandleiding
Schakelknop met verlichting
BMW 3-serie E 36

Monteringsanvisning
Växelspaksknopp med belysning
BMW 3-serien E 36

Istruzioni per il montaggio
Pomolo della leva del cambio con illuminazione
BMW Serie 3 E 36

Instrucciones de montaje
Empuñadura de la palanca de cambios iluminada
BMW Serie 3 E 36

Instruções de montagem
Manípulo das mudanças iluminado
BMW Série 3 E 36

Best.-Nr. 01 28 0 764 818 10.1999 Printed in Germany
source: www.ow.no

Alle Arbeiten sind am Linkslenker-Modell dargestellt. Bei Rechtslenker-Modellen müssen verschiedene Arbeiten spiegelbildlich ausgeführt werden.

Erforderliches Werkzeug und Hilfsmittel
Schraubendreher
Kreuzschlitzschraubendreher

Achtung
Die Fehlerspeicher ausdrucken lassen. Durch das Abklemmen der Batterie werden die Fehlerspeicher gelöscht.
Batterie abklemmen.

Ablagefach ausbauen

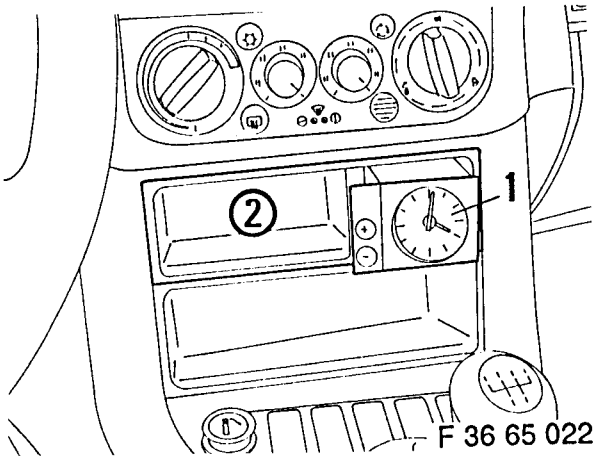

Zeituhr (1) mit einem kleinen Schraubendreher vorsichtig ausheben. Kabelstecker und Zeituhrbeleuchtung abziehen. Ablagefacheinsatz (2) ausheben.

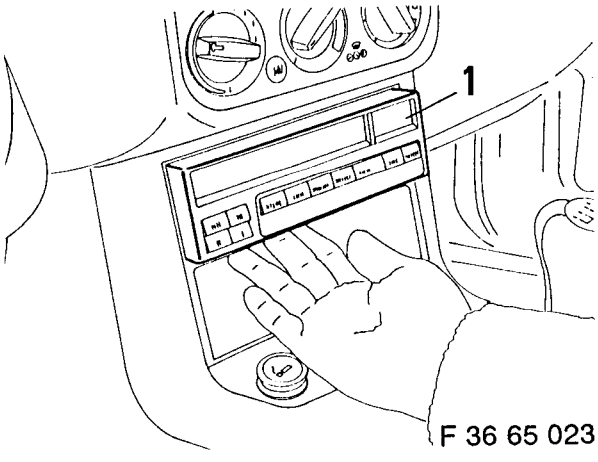

Modelle mit Multi-Informations-Display (MID)
MID (1) lt. Zeichnung vorsichtig ausheben. Kabelstecker abziehen.

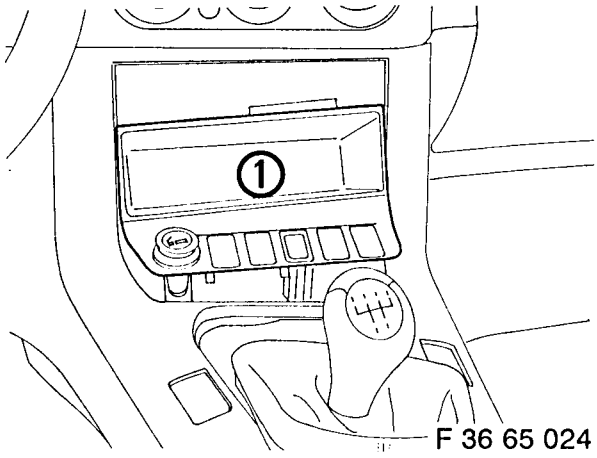

Alle Modelle
Ablagefacheinsatz (1) ausheben. Kabelstecker und Zigarettenanzünderbeleuchtung abziehen.

Schalthebelknopf ausbauen

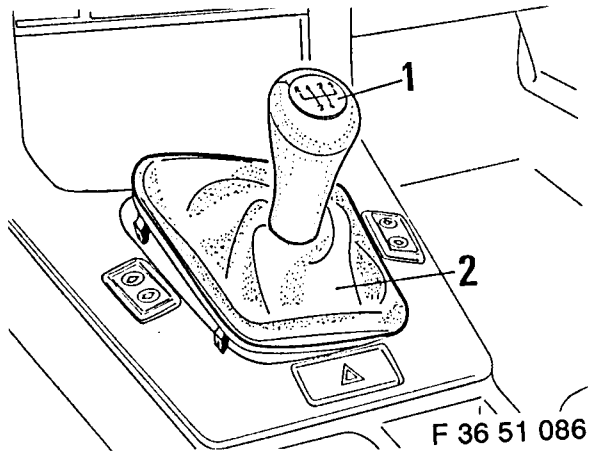

Schalthebelknopf (1) vom Schalthebel durch **kräftiges** Anziehen abmontieren. Faltenbalg (2) aus der Mittelkonsole ausheben und dem Fahrzeug entnehmen.

Hinweis
Schalthebelknopf wird nicht mehr benötigt.

source: www.ow.no

Instrumentenverkleidung unten links ausbauen

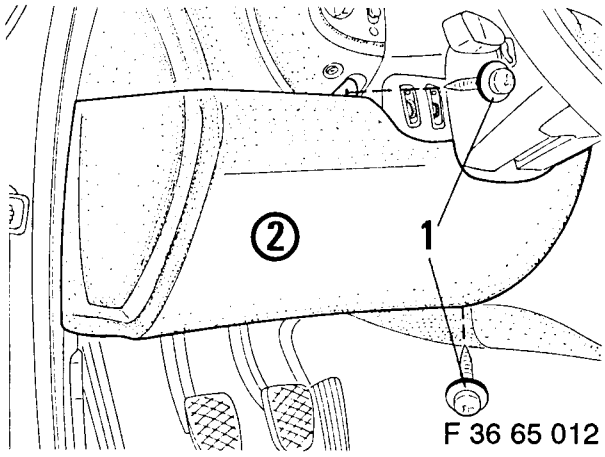

Kreuzschlitzschrauben (1) entfernen. Verkleidung (2) ausbauen.

Schalthebelknopf mit Beleuchtung einbauen

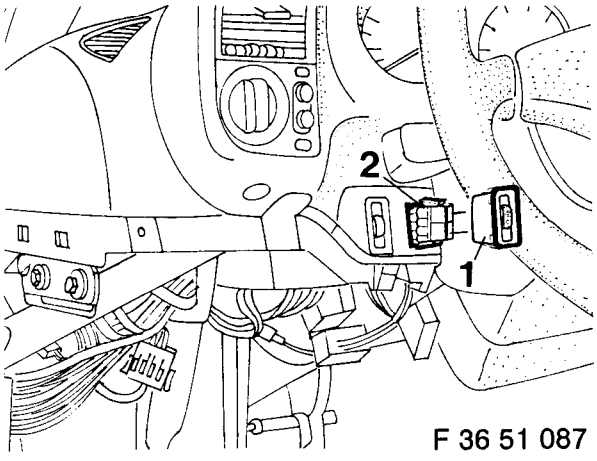

Helligkeitsregler (1) aus dem Instrumententräger ausheben. Stecker (2) vom Helligkeitsregler trennen und hinter dem Instrumententräger nach unten ziehen.

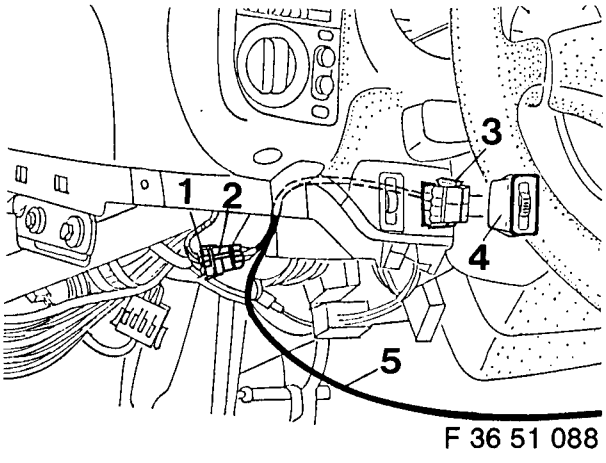

Stecker (1) vom Helligkeitsregler in die Steckerbuchse (2) vom Zusatzkabelbaum einstecken. Freien Stecker (3) vom Zusatzkabelbaum durch die Öffnungen in den Instrumententräger führen und mit dem Steckanschluß des Helligkeitsreglers (4) zusammenstecken. Zusatzkabelbaum (5) zur Mittelkonsole verlegen.

Einbauhinweis
Helligkeitsregler sinngemäß in umgekehrter Reihenfolge einbauen.

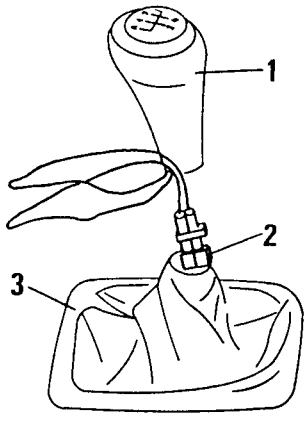

Schalthebelknopf (1) dem Einbausatz entnehmen. Stecker (2) durch die Öffnung der Schalthebelabdeckung (3) führen.

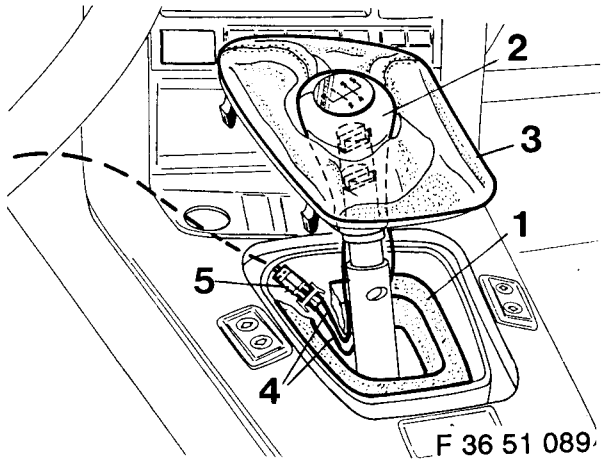

Dämmteil (1) in Konsole einsetzen. Schalthebelknopf (2) und Faltenbalg (3) auf den Schalthebel aufsetzen. Kabel (4) unter dem Dämmteil verlegen und mit dem Steckkontakt (5) vom Zusatzkabelbaum verbinden.

Achtung
Darauf achten, daß verlegtes Kabel im Konsolenbereich nicht scheuert.

Funktionskontrolle
Die Beleuchtung des Schalthebelknopfes muß nach Betätigen des Lichtschalters aufleuchten.
Die Lichtintensität kann durch den Helligkeitsregler verändert werden.

Einbauhinweis
Der Zusammenbau erfolgt sinngemäß in umgekehrter Reihenfolge.

Druckfehler, Irrtümer und Änderungen vorbehalten.

source: www.ow.no

Illuminated gear lever knob
BMW 3 Series E 36

All work illustrated is for a left-hand drive vehicle. On right-hand drive vehicles, certain work stages have to be carried out in a mirror-image fashion.

Tools and additional materials required

Screwdrivers
Phillips-head screwdrivers

Note:
Have the fault memory printed out before disconnecting the battery, otherwise stored data will be lost.
Disconnect battery.

Remove shelf insert

F 36 65 022

Carefully lever out the clock (1) with a small screwdriver. Disconnect cable plug and clock illumination. Remove shelf insert (2).

F 36 65 023

Models with multi-information display (MID)
Carefully remove MID (1) as illustrated. Disconnect cable plug.

F 36 65 024

All models
Remove shelf insert (1). Disconnect cable plug and cigarette-lighter illumination.

Dismantling gear lever knob

F 36 51 086

Pull **hard** to remove knob (1) from gear lever. Lift cover (2) from the centre console and remove from the vehicle.

Note:
Gear lever knob is no longer needed.

Removing underneath left instrument trim

F 36 65 012

Remove Phillips-head screws (1). Dismantle trim (2).

Installing illuminated gear lever knob

F 36 51 087

Remove brightness control (1) from the instrument carrier. Separate plug (2) from the brightness control and pull down behind the instrument carrier.

F 36 51 088

Insert plug (1) from the brightness control into the socket (2) of the additional wiring harness. Feed the free plug (3) of the additional wiring harness through the opening in the instrument carrier and connect to the brightness control (4). Lay out additional wiring harness (5) to the centre console.

Note:
Install brightness control by following dismantling instructions in reverse order.

F 34 72 035

Remove gear lever knob (1) from the installation kit. Feed the plug (2) through the opening of the gear-lever cover (3).

F 36 51 089

Insert insulating material (1) in the console. Place gear lever knob (2) and cover (3) on the gear lever. Lay cable (4) under the insulating material and connect with the plug contact (5) from the additional wiring harness.

Caution:
Make sure that the cable is laid out in the console area in such a way that it cannot be damaged or worn.

Function check
The gear lever knob must light up after the light switch is turned on.
The intensity can be adjusted by the brightness control.

Note:
Reassembly follows the steps for disassembly in reverse order.

Subject to printing errors, mistakes and alterations.

source: www.ow.no

Toutes les opérations sont représentées sur un modèle avec conduite à gauche.
Diverses opérations doivent avoir lieu inversement sur les modèles avec direction à droite.

Outillage et matériel nécessaires

Tournevis
Tournevis cruciforme

Attention!
Faire effectuer une sortie aux mémoires d'anomalies.
Celles-ci sont effacées lors du débranchement de la batterie.
Débrancher la batterie.

Déposer le rangement

F 36 65 022

Démonter prudemment la montre (1) avec un petit tournevis. Débrancher le connecteur et l'éclairage de la montre. Sortir le rangement (2).

F 36 65 023

Modèles avec Multi-Information-Display (MID)
Démonter prudemment le MID (1) conformément au dessin. Débrancher le connecteur.

F 36 65 024

Tous les modèles
Démonter le rangement (1). Débrancher le connecteur et l'éclairage de l'allume-cigarettes.

Dépose du pommeau de levier de commande

F 36 51 086

Démonter le pommeau (1) en tirant énergiquement. Défaire le soufflet (2) de la console et le sortir du véhicule.

Nota
Le pommeau n'est plus nécessaire.

Déposer le cache inférieur gauche de planche de bord

F 36 65 012

Enlever les vis à empreinte cruciforme (1). Déposer le cache (2).

Pose du pommeau avec l'éclairage

F 36 51 087

Retirer le régulateur de luminosité (1) du support de planche de bord. Débrancher le connecteur (2) du régulateur de luminosité et le tirer par le bas en passant derrière le support de planche de bord.

F 36 51 088

Brancher le connecteur (1) du régulateur de luminosité dans la douille (2) du faisceau complémentaire. Introduire le connecteur libre (3) du faisceau dans les ouvertures du support de planche de bord et l'assembler au raccord enfichable du régulateur de luminosité (4). Poser le faisceau (5) vers la console centrale.

Directive de montage
Installer le régulateur de luminosité dans l'ordre inverse.

F 34 72 035

Sortir le pommeau (1) du jeu de pièces. Faire passer le connecteur (2) dans l'ouverture du cache (3).

F 36 51 089

Introduire l'élément d'insonorisation (1) dans la console.
Poser le pommeau (2) et le soufflet (3) sur le levier de commande. Installer le câble (4) sous l'élément d'insonorisation et le relier au contact enfichable (5) du faisceau complémentaire.

Attention!
Veiller à ce que le câble ne vienne pas frotter contre la console.

Contrôle du fonctionnement
L'éclairage du pommeau doit s'allumer après l'actionnement de l'interrupteur.
L'intensité de la lumière peut être ajustée au moyen du régulateur.

Directive de montage
Effectuer le réassemblage dans l'ordre inverse.

Sous réserve de fautes d'impression, d'erreurs et de modifications.

source: www.ow.no

Schakelknop met verlichting
BMW 3-serie E 36

In de afbeeldingen worden de werkzaamheden in een voertuig met links stuur getoond. In voertuigen met rechts stuur moeten diverse werkzaamheden in spiegelbeeld worden uitgevoerd.

Vereist gereedschap en hulpmiddelen

Schroevedraaier
Kruiskopschroevedraaier

Let op!
Laat de storingsgeheugens uitprinten. Door het losnemen van de accu-aansluitingen worden namelijk de storingsgeheugens uitgewist.
Accu-aansluitingen losnemen.

Opbergvak uitbouwen

F 36 65 022

Klok (1) met behulp van een kleine schroevedraaier voorzichtig uitlichten. Kabelstekker en klokverlichting lostrekken.
Insert van opbergvak (2) verwijderen.

F 36 65 023

Modellen met Multi-Informatie-Display (MID)
MID (1) zoals in de afbeelding aangegeven, voorzichtig uitlichten. Kabelstekker lostrekken.

F 36 65 024

Alle modellen
Insert van opbergvak (1) uitlichten.
Kabelstekker en aanstekerverlichting lostrekken.

Schakelknop uitbouwen

F 36 51 086

Schakelknop (1) van schakelhefboom demonteren door er krachtig aan te trekken. Hoes (2) uit middenconsole lichten en uit het voertuig verwijderen.

Opmerking
De oude schakelknop wordt niet meer benodigd.

Dashboardbekleding links onder uitbouwen

F 36 65 012

Kruiskopschroeven (1) uitdraaien. Bekleding (2) uitbouwen.

Schakelknop met verlichting inbouwen

F 36 51 087

Reostaat (1) uit instrumentendrager lichten.
Stekker (2) van reostaat lostrekken en achter instrumentendrager naar beneden trekken.

F 36 51 088

Stekker (1) van reostaat aansluiten op connector (2) van extra draadboom. De vrije stekker (3) van de extra draadboom door de openingen in de instrumentendrager leiden en op de connector van de reostaat (4) aansluiten.
Extra draadboom (5) naar middenconsole installeren.

Aanwijzingen voor de inbouw

Reostaat in omgekeerde demontagevolgorde weer inbouwen.

F 34 72 035

Schakelknop (1) uit de inbouwset halen.
Stekker (2) door de opening in de hoes (3) leiden.

F 36 51 089

Dempingskraag (1) in console inzetten.
Schakelknop (2) en hoes (3) op schakelhefboom aanbrengen.
Kabel (4) onder dempingskraag installeren en op connector (5) van extra draadboom aansluiten.

Let op!
Let erop dat de geïnstalleerde kabel nergens tegen de middenconsole aanschuurt.

Werking controleren
Na het bedienen van de lichtschakelaar moet de verlichting van de schakelknop gaan branden.
De lichtsterkte kan d.m.v. de reostaat worden geregeld.

Aanwijzing voor de inbouw
De montage geschiedt in omgekeerde demontagevolgorde.

Drukfouten, vergissingen en wijzigingen voorbehouden.

source: www.ow.no

Alla arbeten visas på en vänsterstyrd bil. På högerstyrd bil måste vissa arbeten utföras spegelvänt.

Erforderliga verktyg och hjälpmedel
Skruvmejsel
Krysspårmejsel

Observera
Skriv ut felminnet. Genom bortkoppling av batteriet raderas felminnet.
Koppla bort batteriet.

Demontering av förvaringsfack

F 36 65 022

Bänd försiktigt bort klockan (1) med en liten skruvmejsel. Drag bort kabelkontakten och klockans belysning. Lyft bort förvaringsfacket (2).

F 36 65 023

Modeller med multiinformationsdisplay (MID)
Lyft försiktigt ut MID (1) enligt bilden. Drag bort kabelkontakten.

F 36 65 024

Alla modeller
Lyft bort förvaringsfackets insats (1). Drag bort kabelkontakten och belysningen för cigarrettändaren.

Demontering av växelspaksknopp

F 36 51 086

Montera bort växelspaksknoppen (1) från växelspaken genom att dra **kraftigt**. Lyft bort damasken (2) ur mittkonsolen och från bilen.

Anvisning
Växelspaksknoppen skall inte användas igen.

Demontering av undre instrumentinklädnad, vänster

F 36 65 012

Avlägsna krysspårskruvarna (1). Tag bort inklädnaden (2).

Montering av växelspaksknopp med belysning

F 36 51 087
Tag bort reostaten (1) från instrumentpanelen. Drag loss kontakten (2) från reostaten och drag ned den bakom instrumentkonsolen.

F 36 51 088

Stick in kontakten (1) från reostaten i extrakabelns honkontakt (2). Stick den fria kontakten (3) på extrakabeln genom öppningarna i instrumentkonsolen och koppla ihop den med reostatens stickanslutning (4). Drag extrakabeln (5) till mittkonsolen.

Monteringsanvisning
Montera reostaten i omvänd ordning.

F34 72 035

Plocka fram växelspaksknoppen (1) ur monteringssatsen. Stick kontakten (2) genom växlspaksdamaskens (3) öppning.

F 36 51 089

Sätt in dämpmaterialet (1) i konsolen. Sätt på växelspaksknoppen (2) och damasken (3) på växelspaken. Lägg kabeln (4) under dämpmaterialet och koppla ihop den med stickkontakten (5) på extrakabeln.

Observera
Tillse att den inlagda kabeln inte nöter i konsolen.

Funktionskontroll
Växelspaksknoppens belysning måste tändas när ljusströmställaren slås på.
Ljusintensiteten kan förändras med hjälp av reostaten.

Monteringsanvisning
Ihopsättning sker i omvänd ordning.

Förbehåll för tryckfel, misstag och ändringar.

source: www.ow.no

Pomolo della leva del cambio con illuminazione
BMW Serie 3 - E 36

Tutte le operazioni descritte si riferiscono al modello con guida a sinistra.
Per i modelli guida destra parecchie operazioni devono essere eseguite per immagine riflessa.

Attrezzi e mezzi ausiliari necessari

Cacciavite normale
Cacciavita a croce

Attenzione
Effettuare la stampa della memoria difetti.
Staccando la batteria i difetti memorizzati vengono cancellati.
Staccare la batteria.

Smontaggio del vano portaoggetti

F 36 65 022

Smontare con attenzione, mediante un piccolo cacciavite, l'orologio (1). Staccare la presa del cavo e l'illuminazione dell'orologio. Togliere il vano portaoggetti (2).

F 36 65 023

Modelli equipaggiati con display multiinformativo (MID)
Smontare con attenzione il MID (1), secondo il disegno. Staccare la presa del cavo.

F 36 65 024

Tutti i modelli
Togliere il vano portaoggetti (1). Estrarre la presa del cavo e l'illuminazione dell'accendisigari.

Smontaggio del pomolo della leva del cambio

F 36 51 086

Smontare il pomolo (I) dalla leva del cambio **tirando con forza**. Sollevare dalla consolle centrale la manichetta (2) e toglierla dalla vettura.

Nota
Il pomolo della leva del cambio non verrà più usato.

Smontaggio del rivestimento in basso a sinistra

F 36 65 012

Togliere le viti con intaglio a croce (1). Smontare il rivestimento (2).

Montaggio del pomolo della leva del cambio con illuminazione

F 36 51 087

Smontare dal portastrumenti il regolatore di luminosità (1). Staccare la presa (2) dal regolatore di luminosità e tirarla verso il basso dietro il portastrumenti.

F 36 51 088

Inserire la presa (1) del regolatore di luminosità nella boccola della presa (2) del cablaggio ausiliario.
Portare al portastrumenti, attraverso le aperture, la presa libera (3) del cablaggio ausiliario ed inserirla sulla presa di collegamento del regolatore di luminosità. Disporre sulla consolle centrale il cablaggio ausiliario (5).

Istruzioni di montaggio
Montare il regolatore di luminosità secondo il senso di smontaggio invertito.

F 34 72 035

Prendere dalla serie di montaggio il pomolo della leva del cambio (1). Infilare la presa (2) attraverso l'apertura della copertura della leva del cambio (3).

F 36 51 089

Inserire nella consolle la parte isolante (1). Infilare nella leva del cambio il pomolo (2) e la manichetta (3). Disporre il cavo (4) sotto la parte isolante e collegarlo con la presa di contatto (5) del cablaggio ausiliario.

Attenzione
Fare attenzione che il cavo disposto nella zona della consolle non subisca sfregamenti.

Controllo di funzionamento

Azionando l'interruttore delle luci l'illuminazione del pomolo della leva del cambio si deve accendere. L'intensità luminosa può essere variata tramite il regolatore di luminosità.

Istruzione di montaggio
Rimontare tutte le parti smontate secondo smontaggio invertito.

Con riserva di difetti di stampa errori e modifiche.

source: www.ow.no

Todos los trabajos están representados en el modelo con volante a la izquierda.
Para modelos con volante a la derecha deberán realizarse diversos trabajos simétricamente.

Herramienta y medios auxiliares necesarios:
Destornillador
Destornillador de estrella

Atención
Imprimir las memorias de defectos. Al desembornar la batería se borran las memorias de defectos.
Desembornar la batería.

Desmontar el casillero

F 36 65 022

Destrabar el reloj (1) cuidadosamente con un destornillador pequeño. Separar el conector y sacar la lamparita del reloj. Destrabar el casillero insertado (2).

F 36 65 023

Modelos con display multi-información (MID)
Sacar cuidadosamente el MID (1), según indica la figura. Separar el conector.

F 36 65 024

Todos los modelos
Destrabar el casillero (1). Separar el conector y la lámpara del encendedor.

Desmontar la empuñadura de la palanca de cambios

F 36 51 086

Sacar la empuñadura (1) tirando **fuertemente**. Extraer el fuelle (2) de la consola central y retirarlo del automóvil.

Indicación
La empuñadura ya no sirve.
Desmontar el revestimiento del cuadro de instrumentos abajo, a la izquierda

F 36 65 012

Sacar los tornillos de estrella (1). Desmontar el revestimiento (2).

Montar la empuñadura de la palanca de cambios iluminada

F 36 51 087

Destrabar el regulador de intensidad luminosa (1) del soporte de instrumentos. Separar el conector (2) del regulador de intensidad luminosa y tirarlo hacia abajo por detrás del soporte de instrumentos.

F 36 51 088

Acoplar el conector (1) del regulador de intensidad luminosa al conector (2) del mazo de cables adicional. Tender el conector libre (3) del mazo de cables adicional a través de las aberturas en el soporte de instrumentos y conectarlo con el conector del regulador de intensidad luminosa (4). Tender el mazo de cables adicional (5) hacia la consola central.

Indicación de montaje
Montar el regulador de intensidad luminosa en orden inverso al desmontaje.

F 34 72 035

Retirar la empuñadura (1) del kit de montaje. Pasar el conector (2) a través de la abertura en la cubierta (3).

F 36 51 089

Acoplar la pieza insonorizante (1) en la consola. Colocar la empuñadura (2) y el fuelle (3) sobre la palanca de cambio. Tender el cable (4) por debajo de la pieza insonorizante y conectarlo con el conector por enchufe (5) del mazo de cables adicional.

Atención
Observar que el cable tendido no roce en la zona de la consola.

Prueba de funciones
La iluminación de la empuñadura de la palanca de cambios debe encenderse al ser accionado el interruptor de luces. La intensidad luminosa puede ajustarse con el regulador de intensidad luminosa.

Indicación de montaje
El ensamblaje se lleva a cabo en orden análogo inverso al desmontaje.

Salvo erratas, errores y modificaciones.

source: www.ow.no

Manípulo das mudanças iluminado
BMW Série E36

Todos os trabalhos aqui descritos estão representados num modelo com volante à esquerda. Em modelos com volante à direita, realizar as diversas intervenções segundo a imagem oposta.

Ferramental e meios auxiliares necessários
Chave de fendas
Chave para parafusos Phillips

Atenção
Fazer imprimir o protocolo de erros dado que a memória é totalmente apagada ao desligar a bateria.
Desligar a bateria.

Remoção do porta-objectos

F 36 65 022

Mediante uma chave de fendas pequena, soltar cuidadosamente o relógio (1), desligar os respectivos ficha de cabo e sistema de iluminação e retirar a caixa (2) do porta-objectos.

F 36 65 023

Modelos com MID (Multi-information Display)
Conforme o desenho, soltar cuidadosamente o MID (1) e desligar a ficha de cabo.

F 36 65 024

Todos os modelos
Soltar a caixa (1) do porta-objectos e desligar a ficha de cabo e o sistema de iluminação do isqueiro.

F 36 51 086

Puxando para si, **com força**, sacar do manípulo o botão (1), destacar da consola central o fole (2) e retirá-lo do veículo.

Nota
O botão deixa de ser necessário.

Remoção da guarnição inferior esquerda do painel de instrumentos

F 36 65 012

Desmontar os parafusos Phillips (1) e remover a guarnição (2).

Instalação do botão iluminado no manípulo das mudanças

F 36 51 087

Do porta-instrumentos, soltar o regulador de luminusidade, desligar o conector (2) do regulador e puxá-lo para baixo pela parte posterior do porta-instrumentos.

F 36 51 088

Ao casquilho (2) do chicote de cabos auxiliar, ligar o conector (1) do regulador. Pelas respectivas aberturas, fazer passar o conector livre (3) para o interior do porta-instrumentos, ligá-lo ao terminal do regulador (4) e assentar o chicote de cabos auxiliar (5) até à consola central.

Nota para a montagem
Voltar a montar o regulador por ordem inversa.

F 34 72 035

Pela abertura da cobertura (3) do manípulo das mudanças introduzir o conector (2) do botão (1) contido no jogo de montagem.

F36 51 089

Na consola, colocar a inserção isolante (1) e assentar o botão (2) e o fole (3) no manípulo. Por baixo da inserção, estender a linha (4) e ligá-la ao conector (5) do chicote de cabos auxiliar.

Atenção
A linha instalada não deverá nunca ficar a roçar na zona da consola.

Verificação do funcionamento
Ao accionar o interruptor da luz, o botão deverá iluminar-se. A intensidade luminosa é modificada mediante o regulador.

Nota para a montagem
Realizar a montagem por ordem inversa da desmontagem.

Ressalvados erros, omissões e modificações.

source: www.ow.no

Wichtige Information!

Verwenden Sie zu Ihrer eigenen Sicherheit ausschließlich Zubehörprodukte, die von BMW freigegeben sind.
Für von BMW nicht freigegebene Zubehörprodukte jedweder Art übernimmt BMW keine Haftung.

Weiteres BMW-Zubehör,
um aus einem BMW Ihren BMW zu machen,
hält Ihr BMW-Händler für Sie bereit.

Important information!

For your own safety please use only accessory products released by BMW.
BMW will not guarantee for products of any kind not released by BMW.

To turn a BMW
into your very own BMW your BMW dealer
will provide you with a wide range of BMW
accessories.

source: www.ow.no