Zubehör – Einbauanleitung

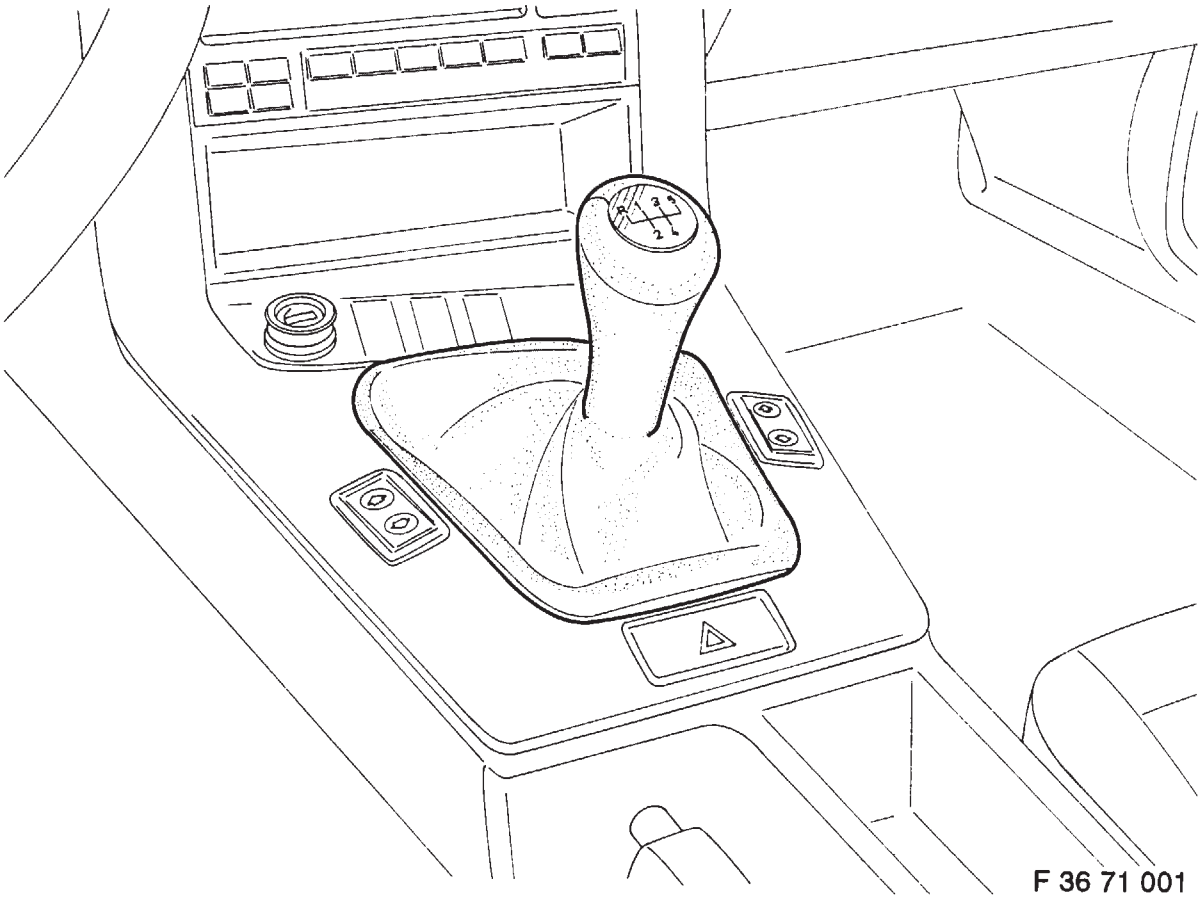

M Technic Schalthebelabdeckung Leder, Schalthebelknopf Leder
BMW 3er-Reihe E 30 und E 36
BMW 5er-Reihe E 28 und E 34
BMW 7er-Reihe E 32

Installation Instructions
M Technic Leather Gear Lever Cover and Knob
BMW 3 Series E 30 and E 36, 5 Series E 28 and E 34, and 7 Series E 32

Instructions de montage
Habilage de sélecteur et pommeau en cuir M Technic
BMW série 3 E 30 et E 36, série 5 E 28 et E34, série 7 E 32

Montagehandleiding
M Technic leren schakelhefboomhoes, leren schakelknop
BMW 3-serie E30 en E36, 5-serie E28 en E34, 7-serie E32

Monteringsanvisning
M Technic Växelspaksinklädnad av läder, växelspaksknopp av läder
BMW 3-serien E30 och E36, 5-serien E28 och E34, 7-serien E32

Istruzioni per il montaggio
M Technic Rivestimento leva cambio in pelle, pomello leva cambio in pelle
BMW Serie 3 E 30 e E 36, Serie 5 E 28 e E 34, Serie 7 E 32

Instrucciones de montaje
Cubierta de palanca de cambios M Technic en cuero, empuñadura de palanca de cambios en cuero
BMW Serie 3 E 30 y E 36, Serie 5 E 28 y E 34, Serie 7 E 32

Instruções de montagem
Fole e botão de pele M Technic do manípulo das mudanças
BMW Série 3 E 30 e E 36, Série 5 E 28 e E 34, Série 7 E 32

SOURCE: WWW.BMW.NO
Best.-Nr. 01 28 9 784 612 XII/90 Printed in Germany

M Technic Schalthebelabdeckung Leder

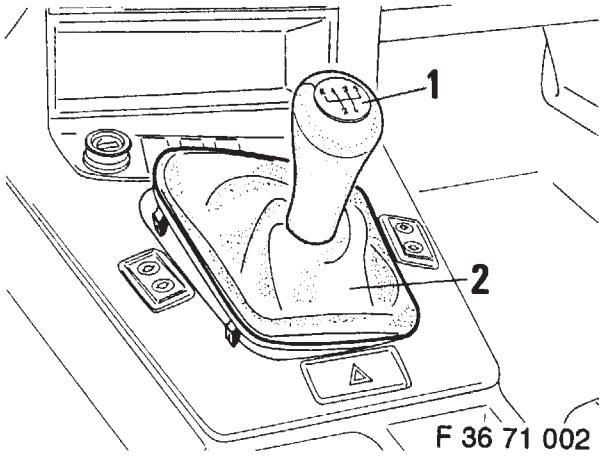

Schalthebelknopf (1) vom Schalthebel durch **kräftiges** Anziehen abheben.
Kunstlederbalg (2) aus dem Ablagefach ausclipsen und dem Fahrzeug entnehmen.

Hinweis
Schalthebelknopf und Kunstlederbalg werden nicht mehr benötigt.

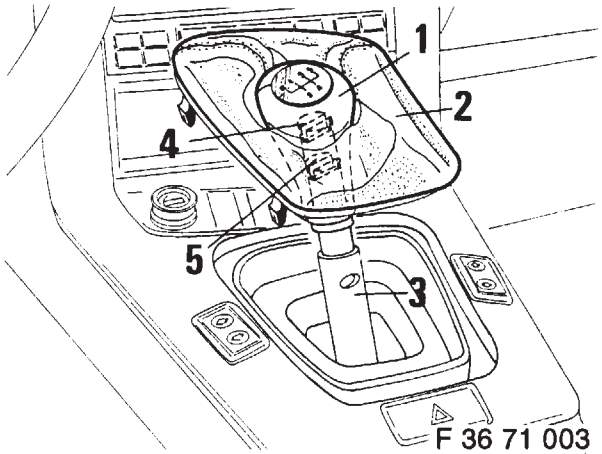

Einbauhinweis
Der Schalthebelknopf (1) von der M Technic Schalthebelabdeckung (2) auf den Schalthebel (3) aufstecken.
Nasen (4) vom Schalthebelknopf in der Nut (5) am Schalthebel (3) einpassen (Verdrehsicherung).
Schalthebelknopf (1) **kräftig** aufdrücken, daß ein spürbares Einrasten erfolgt.
Lederbalg (6) in das Ablagefach (7) einclipsen.

M Technic Schalthebelknopf Leder

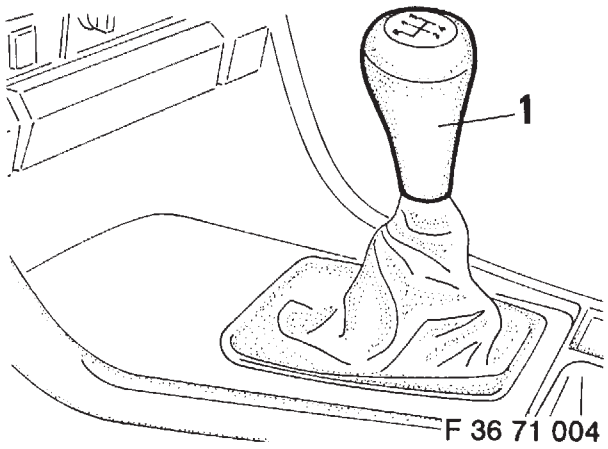

Schalthebelknopf (1) vom Schalthebel durch **kräftiges** Anziehen abheben.

Hinweis
Der Schalthebelknopf wird nicht mehr benötigt.

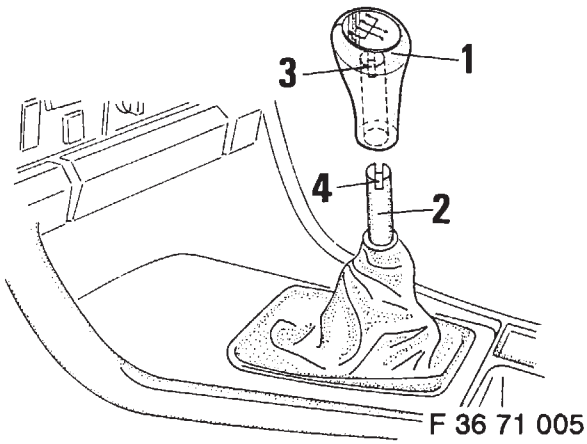

M Technic Schalthebelknopf (1) auf den Schalthebel (2) aufstecken.
Nasen (3) vom Schalthebelknopf (1) in der Nut (4) am Schalthebel (2) einpassen (Verdrehsicherung).
Schalthebelknopf (1) **kräftig** aufdrücken, daß ein spürbares Einrasten erfolgt.

Druckfehler, Irrtümer und Änderungen vorbehalten.

source: www.ow.no

M Technic Leather Gear Lever Cover and Knob
BMW 3 Series E 30 and E 36
BMW 5 Series E 28 and E 34
BMW 7 Series E 32

F36 71 001

M Technic Leather Gear Lever Cover

F 36 71 002
Pull **hard** to remove knob (1) from gear lever.
Lift imitation leather cover (2) out of its clips and remove from vehicle.
Note
Gear lever knob and imitation leather cover are no longer required.

F 36 71 003
Notes on installation
Fit knob (1) of M Technic gear lever cover (2) onto gear lever (3).
Locate lugs (4) of knob in groove (5) on gear lever (3) (prevents knob from turning).
Press knob (1) down **hard** until it snaps into place.
Lower leather cover (6) onto clips (7).

M Technic Leather Gear Lever Knob

F 36 71 004
Pull **hard** to remove knob (1) from gear lever.
Note
Gear lever knob is no longer required.

F 36 71 005
Fit M Technic knob (1) onto gear lever (2).
Locate lugs (3) of knob (1) in groove (4) on gear lever (2) (prevents knob from turning).
Press knob (1) down **hard** until it snaps into place.

Subject to printing errors, mistakes and alterations.

Habillage de sélecteur et pommeau en cuir M Technic
BMW série 3 E 30 et E 36
BMW série 5 E 28 et E 34
BMW série 7 E 32

F36 71 001

Habillage en cuir de sélecteur M Technic

F36 71 002
Tirer **vigoureusement** pour retirer le pommeau (1).
Déclipser le soufflet en similicuir (2) et l'enlever.
Nota
Le pommeau et le soufflet ne sont plus nécessaires.

F36 71 003
Instruction de montage
Emboîter le pommeau (1) de l'habillage M Technic (2) sur le sélecteur (3).
Introduire les tenons (4) du pommeau dans la rainure (5) du sélecteur (3) (blocage).
Appuyer **énergiquement** sur le pommeau (1) pour qu'il ne bouge plus.
Clipser le soufflet (6) dans la découpure (7).

Pommeau en cuir de sélecteur M Technic

F36 71 004
Tirer **vigoureusement** pour retirer le pommeau (1).
Nota
Le pommeau n'est plus nécessaire.

F36 71 005
Emboîter le pommeau (1) sur le sélecteur (2).
Introduire les tenons (3) du pommeau dans la rainure (4) du sélecteur (2) (blocage).
Appuyer **énergiquement** sur le pommeau (1) pour qu'il ne bouge plus.

Sous réserve de fautes d'impression, d'erreurs et de modifications.

source: www.ow.no

M Technic leren schakelhefboomhoes, leren schakelknop
BMW 3-serie E30 en E36
BMW 5-serie E28 en E34
BMW 7-serie E32

F 36 71 001

M Technic leren schakelhefboomhoes

F36 71 002
Schakelknop (1) van versnellingshefboom losnemen door er **krachtig** aan te trekken.
Kunstleren hoes (2) van middenconsole losclipsen en verwijderen.
Opmerking
De oude schakelknop en kunstleren hoes worden niet meer benodigd.

F36 71 003
Inbouwaanwijzingen
Schakelknop (1) van de M Technic schakelhefboomhoes (2) op de schakelhefboom (3) aanbrengen.
Nokken (4) van de schakelknop in de groef (5) op de schakelhefboom (3) inpassen (beveiliging tegen verdraaien).
Schakelknop (1) **krachtig** op de hefboom drukken zodat deze voelbaar ingrijpt.
Leren hoes (6) in middenconsole (7) vastclipsen.

M Technic leren schakelknop

F36 71 004
Schakelknop (1) van versnellingshefboom losnemen door er **krachtig** aan te trekken.
Opmerking
De oude schakelknop wordt niet meer benodigd.

F36 71 005
M Technic schakelknop (1) op de schakelhefboom (2) aanbrengen.
Nokken (3) van de schakelknop (1) in de groef (4) op de schakelhefboom (2) inpassen (beveiliging tegen verdraaien).
Schakelknop (1) **krachtig** op de hefboom drukken zodat deze voelbaar ingrijpt.

Drukfouten, vergissingen en wijzigingen voorbehouden.

M Technic Växelspaksinklädnad av läder, växelspaksknopp av läder
BMW 3-serien E30 och E36
BMW 5-serien E28 och E34
BMW 7-serien E32

F36 71 001

M Technic Växelspaksinklädnad av läder

F36 71 002
Lyft bort växelspaksknoppen (1) från växelspaken med **ett kraftigt** ryck.
Lossa och lyft bort plastdamasken (2) från mittkonsolen.
Anvisning
Växelspaksknoppen och plastdamasken skall inte längre användas.

F36 71 003
Monteringsanvisning
Sätt på växelspaksknoppen (1) växelspaksinklädnaden (2) från M Technic på växelspaken (3).
Passa in klackarna (4) på växelspaksknoppen i spåret (5) på växelspaken (3) (vridsäkring).
Tryck ned växelspaksknoppen (1) **kraftigt** så att det känns att den griper fast.
Knäpp fast läderdamasken (6) i mittkonsolen.

M-Technic Växelspaksknopp av läder

F36 71 004
Lyft bort växelspaksknoppen (1) från växelspaken genom att dra **kraftigt**.
Anvisning
Växelspaksknoppen skall inte längre användas.

F36 71 005
Sätt på växelspaksknoppen (1) från M Technic på växelspaken (2).
Passa in klackarna (3) på växelspaksknoppen (1) i spåret (4) på växelspaken (2) (vridsäkring).
Tryck fast växelspaksknoppen (1) med ett **kraftigt** tryck så att det känns att den griper fast.

Tryckfel, misstag och ändringar förbehålls.

source: www.ow.no

M Technic Rivestimento leva cambio in pelle, pomello leva cambio in pelle
BMW Serie 3 E 30 e E 36
BMW Serie 5 E 28 e E 34
BMW Serie 7 E 32

F36 71 001

M Technic Rivestimento leva cambio in pelle

F36 71 002
Sollevare pomello il leva cambio (1) della leva del cambio, tirando **con forza**.
Asportare il soffietto in finta pelle e toglierlo.
Avvertenza
Il pomello leva del cambio e soffietto in finta pelle non vengono più adoperati.

F36 71 003
Istruzioni per il montaggio
Ricoprire la leva del cambio (3) con il pomello leva cambio (1) del rivestimento leva cambio M Technic (2).
Far combaciare (sicurezza a vite) l'incastro (4) del pomello leva del cambio nella scanalatura (5) che si trova sulla leva del cambio (3).
Premere **con forza** il pomello leva del cambio (1) in modo tale da sentire distintamente l'incastro.
Inserire il soffietto di pelle (6) nel proprio vano (7).

M Technic pomello leva cambio in pelle

F36 71 004
Sollevare il pomello leva del cambio (1) dalla leva del cambio tirando **con forza**.
Avvertenza
Non si ha più bisogno del pomello leva del cambio.

F36 71 005
Inserire il pomello leva del cambio M Technic (1) sulla leva del cambio.
Far combaciare la sporgenza (3) nella scanalatura (1) sulla leva del cambio (2) (sicurezza a vite)
Premere **con forza** il pomello leva del cambio (1) in modo tale da sentire distintamente l'incastro.

Salvo errori, omissioni e modifiche

Cubierta de palanca de cambios M Technic en cuero, empuñadura de palanca de cambios en cuero
BMW Serie 3 E30 y E 36
BMW Serie 5 E28 y E 34
BMW Serie 7 E32

F 36 71 001

Cubierta de palanca de cambios M Technic en cuero

F 36 71 002
Sacar la empuñadura (1) tirando **fuertemente**.
Extraer el fuelle de cuero sintético (2) de la consola desencastrando previamente los clips y retirarlo del automóvil.
Indicación
La empuñadura y el fuelle de cuero sintético ya no se necesitan.

F 36 71 003
Indicación de montaje
Colocar la empuñadura (1) de la cubierta M Technic (2) sobre la palanca de cambios (3).
Encajar los salientes (4) de la empuñadura en la ranura (5) de la palanca de cambios (3) (protección contra giro).
Oprimir la empuñadura (1) **fuertemente** hasta que se note que encastra.
Encastrar los clips del fuelle de cuero (6) en la consola (7).

Empuñadura de palanca de cambios M Technic en cuero

F 36 71 004
Sacar la empuñadura (1) de la palanca de cambios tirando **fuertemente**.
Indicación:
La empuñadura ya no se necesita.

F 36 71 005
Colocar la empuñadura (1) M Technic sobre la palanca de cambios (2).
Encajar los salientes(3) de la empuñadura en la ranura (4) de la palanca de cambios (2) (protección contra giro)
Oprimir la empuñadura (1) **fuertemente** hasta que se note que encastra.

Salvo erratas, errores y modificaciones.

source: www.ow.no

Fole e botão de pele M Technic do manípulo das mudanças
BMW Série 3 E30 e E36
BMW Série 5 E28 e E34
BMW Série 7 E32

F36 71 001

Fole e botão de pele M Technic

F36 71 002
Puxando para si, **com força**, sacar do manípulo o botão (1), destacar de seus grampos o fole de couro artificial (2) do porta-objectos e removê-lo do veículo.
Nota
Tanto o botão como a fole de couro artificial deixam de ser utilizados.

F36 71 003
Nota para a montagem
Encaixar o botão (1) do fole (2) M Technic no manípulo (3).
Na ranhura (5) do manípulo (3) encastrar (anti-torsão) as unhas (4).
Com força, encaixar o botão (1) de modo a ouvir o respectivo engate e fixar o fole de pele (6) no porta-objectos (7).

Botão de pele M Technic para manípulo de mudanças

F36 71 004
Puxando para si, **com força,** sacar do manípulo o botão (1)
Nota
O botão deixa de ser utilizado.

F36 71 005
Encaixar o botão M Technic (1) no manípulo (2).
Na ranhura (4) do manípulo (2) encastrar (anti-torsão) as unhas (3).
Com força, encaixar o botão (1) de modo a ouvir o respectivo engate.

Ressalvados erros, omissões e modificações.

 source: www.ow.no

Wichtige Information!

Verwenden Sie zu Ihrer eigenen Sicherheit ausschließlich Zubehörprodukte, die von BMW freigegeben sind.
Für von BMW nicht freigegebene Zubehörprodukte jedweder Art übernimmt BMW keine Haftung.

Weiteres BMW-Zubehör,
um aus einem BMW Ihren BMW zu machen,
hält Ihr BMW-Händler für Sie bereit.

Important information!

For your own safety please use only accessory products released by BMW.
BMW will not garantee for products of any kind not released by BMW

To turn a BMW
into your very own BMW your BMW dealer
will provide you with a wide range of BMW
accessories.

source: www.ow.no