BMW Montageanleitung

Teile und Zubehör

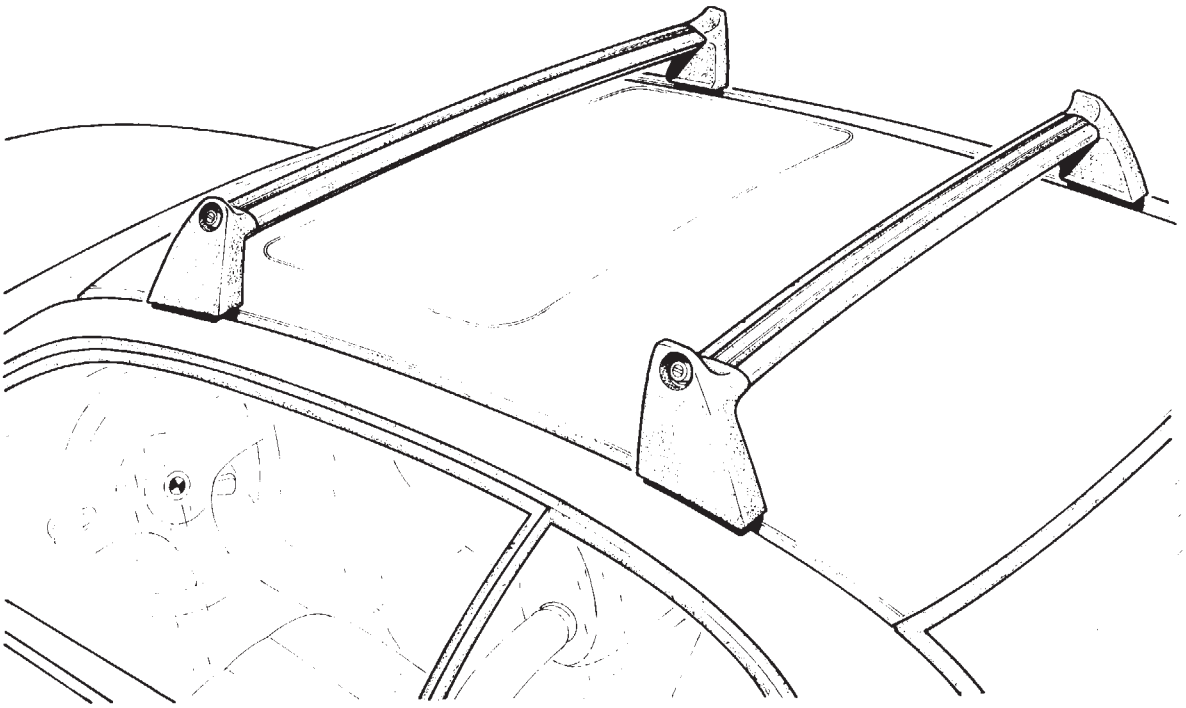

F3182001

Trägersystem BMW 8er-Reihe E31

Bei Werkstattmontage ist die Montageanleitung dem Kunden auszuhändigen.

Installation instructions
Carrier System
BMW 8 Series E 31

Instructions de montage
Galerie multifonctionelle
BMW série 8 E 31

Montagehandleiding
Dakdragersysteem
BMW 8-serie E 31

Monteringsanvisning
Lastbärarsystem
BMW 8-serien E31

Istruzioni per il montaggio
Sistema portapacchi
BMW Serie 8 E 31

Instrucciones de montaje
Sistema de barras portantes
BMW Serie 8 E 31

Instruções de montagem
Sistema de galeria porta-bagagens para tejadilho
BMW Série 8 E 31

Best.-Nr. 01 29 9 784 798 VI/90 Printed in Germany

source: www.ow.no

Sicherheitshinweise

Die zulässige Dachlast (= Gewicht der Träger (2,2 kg) plus Aufsätze plus Gewicht der Last) des Fahrzeuges ist unbedingt zu berücksichtigen.

Die Montage ist gemäß den Anweisungen vorzunehmen.

Beachten Sie, daß sich das Fahrverhalten je nach der transportierten Ladung verändert.

Plötzliches Bremsen und Anfahren und schnelles Kurvenfahren möglichst vermeiden.

Die Geschwindigkeit sollte bei Dachtransporten im Interesse der Sicherheit in Abhängigkeit der Dachlast sein. Die Geschwindigkeit ist den objektiven Bedingungen wie dem Straßenzustand, Straßenbelag, Seitenwindverhältnissen, allgemeinen Verkehrsverhältnissen usw. anzupassen.

Die länderspezifischen Vorschriften sind zu beachten.

Alle Verschraubungen und Verbindungen der Grundträger und Aufsätze sollten regelmäßig überprüft und ggf. nachgezogen werden.

Die Gepäckstücke gleichmäßig verteilen, den Schwerpunkt möglichst nieder halten, sowie das Transportgut mit geeigneten Spanngurten gegen Verrutschen sichern.

Die Ladung darf nicht wesentlich über die Ladefläche hinausragen.

Die Schlösser regelmäßig mit Universal-Gleitspray pflegen. (Bei ihrem BMW-Händler erhältlich)

Aus Gründen der Kraftstoffeinsparung sollten die Dachträger bei Nichtbenutzung vom Fahrzeug abgenommen werden.

Nicht mit montierten Trägern in die Waschanlage fahren.

Die Schlüsselnummer notieren, um bei Verlust eine Nachbestellung zu ermöglichen.

Folgende Aufsätze können montiert werden:

82 12 9 401 491	Skihalterung für 6 Paar Ski
82 12 9 401 131	Fahrradhalterung
82 12 9 413 101	Surfboardhalterung
81 12 9 401 418	Surfboardhalterung für boards ohne Schwertkasten
82 12 9 401 483	Gepäckkorb klein
82 12 9 413 104	Gepäckkorb groß
82 12 9 401 061	Skibox (4 Paar Ski)
82 12 9 401 145	Ski- u. Gepäckbox (6 Paar Ski) *
82 12 9 401 047	Gepäckbox *

Bei Montage von **Dachboxen** auf diesem Träger sind ausschließlich Ringschrauben mit 30 mm langem Schraubengewinde und Adapter zu verwenden (= Serienumfang der Boxbefestigungsteile ab Bezug 7/90). Früher bezogene Boxen beinhalten Ringschrauben mit 20 mm Länge ohne Adapter.

*** Zusätzlich zur Montage notwendig:**

82 12 9 401 180 Adaptersatz für gewölbte Dachträger (Radius 8000).

Inhalt:

4 Ringschrauben, 30 mm Schraubgewinde incl. Adapter (zum Ausgleich der Trägerwölbung).

source: www.ow.no

Die Träger sind werksseitig voreingestellt.
Toleranzen können wie folgt ausgeglichen werden:
Beide Innensechskantschrauben pro Seite lösen, Träger montieren, Profilschiene ausrichten und die Innensechskantschrauben wieder festdrehen.

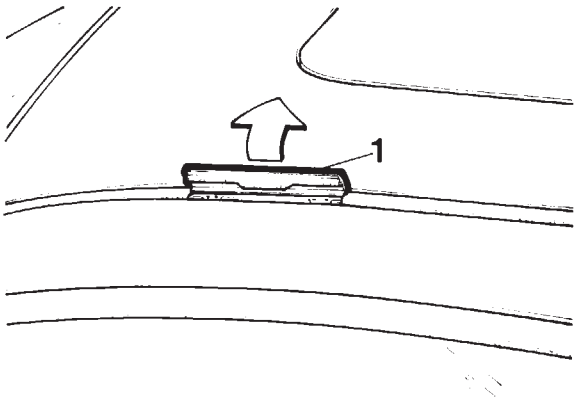

F 31 82 002

Hinweise
Die Montage wird nachfolgend mit dem vorderen Träger beschrieben.
Der hintere Träger wird in der gleichen Reihenfolge montiert.

Klappe (1) auf der rechten und linken Fahrzeugseite mit dem beiliegenden Öffnungs-Clip vorsichtig in Pfeilrichtung öffnen.

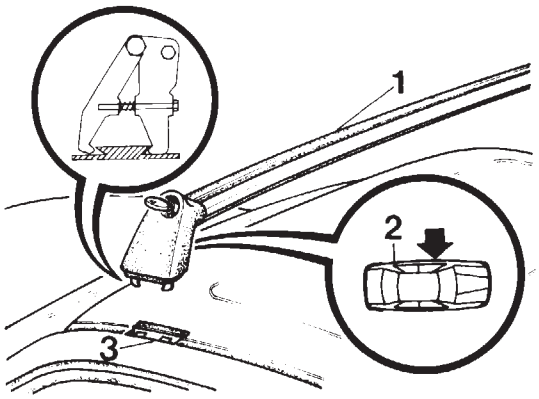

F 31 82 004

Achtung
Auf der Innenseite der Träger (1) sind Fahrzeugsymbole (2) aufgeklebt, die den Montageort am Fahrzeug zeigen.

Träger (1) lt. Zeichnung in die jeweilige Aussparung (3) einsetzen.

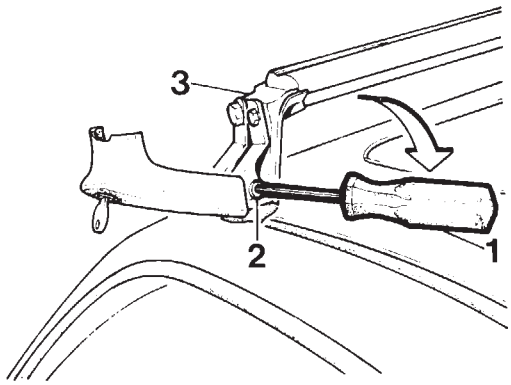

F 31 82 003

Linke und rechte Fahrzeugseite
Innensechskantschlüssel (1) in die Innensechskantschraube (2) des Trägers (3) einstecken und die Innensechskantschraube in Pfeilrichtung festdrehen (Anziehdrehmoment 5 Nm).

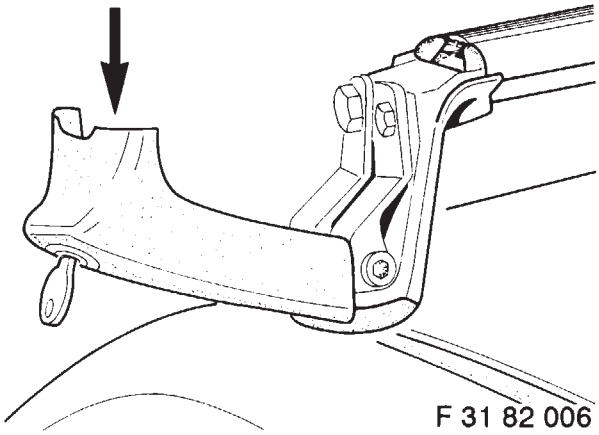

F 31 82 006

Achtung
Die maximale Belastung (3 kg) der Abdeckblende im geöffneten Zustand darf nicht überschritten werden.

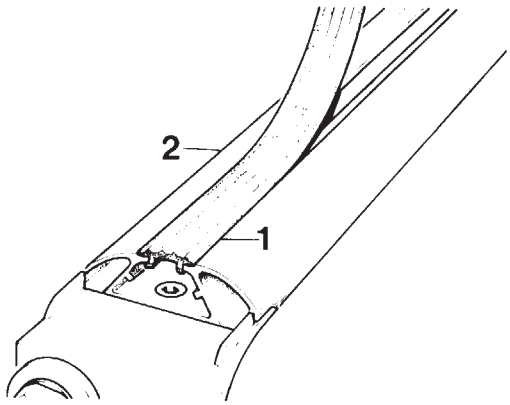

F 31 82 005

Hinweis
Zur Vermeidung von Windgeräuschen und Verschmutzung stets die Kunststoffleisten in die Trägerbrücken eindrücken.
Kunststoffleiste (1) in die Träger (2) eindrücken und ggf. passend zuschneiden.

Druckfehler, Irrtümer und Änderungen vorbehalten.

source: www.ow.no

In the event of workshop assembly, the assembly instructions must be given to the customer.

Safety Instructions
The permissible roof load (= weight of carriers (2.2 kg) plus attachments plus weight of load) of the vehicle must always be taken into consideration.

Assembly must be carried out in accordance with the instructions.

Please note that vehicle handling alters according to the load transported.

If possible, avoid sudden braking and starting, and do not take curves too fast.

When a roof load is being carried, speed should be dependent on the load in the interest of safety. Speed should be modified according to conditions such as the state of the road, road surface, side winds, general traffic conditions, etc.

Country-specific regulations must be taken into account.

All threaded fittings and connections of the carriers and attachments must be checked regularly and tightened if necessary.

Distribute luggage evenly, the centre of gravity must be as low as possible, and the transported objects should be secured against slipping by means of suitable straps.

The load must not protrude to any significant extent beyond the load area.

Treat the locks regularly with Universal lubricant spray (available from your BMW dealer).

For reasons of fuel economy, the roof carriers should be removed from the vehicle when not in use.

Do not drive through the car-wash with carriers installed.

Make a note of the key numbers to facilitate reordering in the event of loss.

The following attachments can be fitted:

82 12 9 401 491 Ski holder for 6 pairs of skis

82 12 9 401 131 Bicycle holder

82 12 9 413 101 Surfboard holder

81 12 9 401 418 Surfboard holder for boards without centreboard box

82 12 9 401 483 Luggage basket, small

82 12 9 413 104 Luggage basket, large

82 12 9 401 061 Ski box (4 pairs of skis)

82 12 9 401 145 Ski and luggage box (6 pairs of skis)*

82 12 9 401 047 Luggage box*

When installing **roofboxes** on this carrier, only ring bolts with a 30-mm-long thread and adapter are to be used (= standard feature of the box fixtures as of July 90). Boxes bought earlier have 20- mm-long ring bolts without an adapter.

*** also required for assembly:**
82 12 9 401 180 Adapter set for arched roof carriers (radius 8000).

Contents:
4 ring bolts, 30 mm thread incl. adapter (for compensation for the carrier arch).

The carriers are preadjusted at the factory.
Tolerances can be compensated for as follows:
Loosen both hexagon screws on each side, fit the carriers, align the rail and retighten the hexagon screws.

F 31 82 002

Note
In the following text, installation is described using the example of the front carrier.
The rear carrier is mounted in the same sequence.

Open flaps (1) on right and left side of vehicle with the supplied opening clip carefully in the direction indicated by the arrow.

F 31 82 004

Important
Vehicle symbols (2) are affixed to the inside of the carriers (1) to indicate the point of installation on the vehicle.

Insert carrier (1) as shown into the corresponding recess (3).

F 31 82 003

Left and Right Side of Vehicle

Insert Allan key (2) into the hexagon screw (2) of the carrier (3) and tighten the screw in the direction of the arrow (tightening torque 5 Nm).

F 31 82 006

Important
The maximum permissible load (3 kg) on the cover when open must not be exceeded.

F 31 82 005

Note
To prevent wind noise and dirtying, always press the plastic strips into the carrier bridges.
Press plastic strip (1) into carriers (2) and cut to fit if necessary.

Subject to printing errors, mistakes and alterations.

source: www.ow.no

Galerie multifonctionelle BMW, série 8 E31

En cas de montage en atelier, remettre ces instructions de montage au client.

Consignes de sécurité
Veiller à ne pas dépasser la charge maximale autorisée (poids de la galerie (2,2 kg) + poids des accessoires + poids du chargement).

Effectuer le montage conformément aux présentes instructions.

La charge transportée sur la galerie modifie le comportement routier du véhicule.

Rouler de façon équilibrée en évitant les démarrages et les freinages brusques ainsi que les vitesses trop élevées en virages.

Pour des raisons de sécurité, rouler d'autant plus lentement que la charge transportée est importante. Adapter également votre vitesse à l'état et au revêtement de la chaussée, à la prise au vent ainsi qu'aux conditions de circulation.

Observer la réglementation en vigueur.

Contrôler régulièrement les fixations de la galerie et des accessoires. Resserrer si nécessaire.

Répartir la charge uniformément sur la galerie. Placer les paquets les plus lourds vers le bas afin que le centre de gravité reste le plus bas possible. Pour éviter que le chargement ne glisse ou ne se détache en cours de route, utiliser des sangles.

Le chargement doit dépasser le moins possible de la surface de chargement.

Graisser régulièrement les serrures à l'aide d'un aérosol de lubrification (disponible chez votre concessionnaire BMW).

Pour réduire la consommation de carburant, démonter la galerie dès qu'elle n'est plus utilisée.

Ne pas laver la voiture dans un portique de lavage tant que la galerie est montée.

Noter le numéro des clés pour faciliter leur remplacement en cas de perte.

Les accessoires suivants sont disponibles :

82 12 9 401 491 Porte-skis pour 6 paires de skis

82 12 9 401 131 Fixation pour vélo

82 12 9 413 101 Fixation pour planche à voile

82 12 9 413 101 Fixation pour planche à voile sans compartiment pour aileron de dérive

82 12 9 401 483 Petit panier à bagages

82 12 9 413 104 Grand panier à bagages

82 12 9 401 061 Coffre à skis (4 paires de skis)

82 12 9 401 145 Coffre à skis et à bagages (6 paires de skis)*

82 12 9 401 047 Coffre à bagages*

Utiliser exclusivement Pour fixer les **coffres,** des vis à anneau à filetage de 30 mm et les adaptateurs correspondants (sont compris dans la fourniture des coffres depuis juillet 1990). Les coffres fabriqués avant cette date ne comportaient que des vis à anneau de longueur 20 mm et pas d'adaptateurs.

*** Autre matériel de montage nécessaire :**
82 12 9 401 180Jeu d'adaptateurs pour galerie cintrée (Radius 8000).

Contenu :
4 vis à anneau avec filetage de longueur 30 mm + adaptateurs (pour compenser la courbure des traverses).

Les traverses de galerie ont été ajustées en usine.
Pour compenser les tolérances, procéder comme suit :
Desserrer de chaque côté les deux vis à six-pans creux, monter la traverse, ajuster la position de la barre profilée et resserrer les vis.

F 31 82 002

Remarques
La présente notice décrit le montage de la traverse avant. Le mode de fixation de la traverse arrière est en tous points identique.

A l'aide du clip d'ouverture journi, relever et dégager avec précaution le cache (1) présent de chaque côté du véhicule.

F 31 82 004

Attention
Les traverses (1) comportent sur leur face inférieure des autocollants (2) indiquant l'emplacement de montage sur le véhicule.

Emboîter dans les évidements (3) la traverse (1) correspondant à l'avant du véhicule (voir figure).

F 31 82 003

Sur les côtés gauche et droit
positionner une clé (1) dans la vis à six-pans creux (2) de la traverse (3) et serrer la vis en tournant dans le sens de la flèche (couple de serrage 5 Nm).

F 31 82 006

Attention
Ne pas exercer sur le profilé de recouvrement des forces supérieures à 3 kg quand il est rabattu vers l'arrière sous peine de l'endommager.

F 31 82 005

Remarque
Pour éviter les sifflements pendant la marche et la pénétration de saletés, toujours recouvrir la traverse avec la baguette en matière plastique.
Appliquer la baguette plastique (1) dans la rainure de la traverse (2) puis la raccourcir au besoin à la longueur voulue.

Sous réserve de fautes d'impression, d'erreurs et de modifications.

source: www.ow.no

Bij montage door de dealer moet deze handleiding aan de klant worden overhandigd.

Opmerkingen t.a.v. de veiligheid
De maximaal toelaatbare dakbelasting (= het gewicht van de dakdragers [2,2 kg] met hulpstukken, plus het gewicht van de daarop geplaatste belasting) mag in geen geval worden overschreden.

De montage dient overeenkomstig deze handleiding te worden uitgevoerd.

Houd er rekening mee dat de rijeigenschappen afhankelijk van de dakbelasting kunnen veranderen.

Plotseling remmen, accelereren en hoge snelheden in bochten moeten indien mogelijk worden vermeden.

Om veiligheidsredenen moet bij het meenemen van bagage op het dak de rijsnelheid worden aangepast.
Bovendien moet de rijsnelheid worden aangepast aan verdere omstandigheden zoals bijv. de toestand van het wegdek, het soort wegdek, zijwind, algemene verkeersomstandigheden, enz.

Let bovendien op de wettelijke voorschriften van de diverse landen.

Alle bevestigingsdelen en verbindingen van de basis-dakdragers en hulpstukken moeten regelmatig worden gecontroleerd en indien nodig nagetrokken.

Verdeel de bagage gelijkmatig. Houd het zwaartepunt zo laag mogelijk. Zet de bagage met behulp van geschikte spangordels goed vast.

Let erop dat de bagage niet te ver over het draagvlak uitsteekt.

De sloten moeten geregeld met universeel spuit-smeermiddel worden behandeld (bij uw BMW dealer verkrijgbaar).

In verband met brandstofbesparing is het aan te bevelen de dakdragers te demonteren indien ze niet worden gebruikt.

Laat uw auto met gemonteerde dakdragers niet in een automatische wasinstallatie wassen.

Noteer de sleutelnummers zodat u bij eventueel verlies direct nieuwe sleutels kunt bestellen.

Onderstaande hulpstukken kunnen worden gemonteerd:

82 12 9 401 491 Skihouder voor 6 paar ski's

82 12 9 401 131 Fietsimperiaal

82 12 9 413 101 Surfplankimperiaal

82 12 9 401 418 Surfplankimperiaal voor boards zonder giek

82 12 9 401 483 Kleine imperiaal

82 12 9 413 104 Grote imperiaal

82 12 9 401 061 Skibox (4 paar ski's)

82 12 9 401 145 Ski- en bagagebox (6 paar ski's) *

82 12 9 401 047 Bagagebox *

Bij montage van dakboxen op deze drager moeten uitsluitend ringbouten met een schroefdraadlengte van 30 mm en adapter worden toegepast (= standaard voor de box-bevestigingsdelen v.a. 7/90).
Eerder geleverde boxen zijn voorzien van ringbouten met een lengte van 20 mm zonder adapter.

*** Bovendien zijn voor de montage vereist:**
82 12 9 401 180 Adapterset voor gewelfde dakdragers (straal 8000).

Inhoud:
4 Ringbouten, schroefdraadlengte 30 mm, incl. adapters (ter compensatie van de dakwelving).

De dakdragers zijn in productie vooraf ingesteld.
Toleranties kunnen als volgt worden gecompenseerd:
Beide inbusbouten aan beide zijden losdraaien, de dakdragers monteren, de profielen uitlijnen en de inbusbouten weer vastzetten.

F 31 82 002

Opmerkingen
De montage wordt aan de hand van de voorste dakdrager beschreven.
De achterste dakdrager wordt in dezelfde volgorde gemonteerd.

Maak de afdekking (1) aan de rechter- en linkerzijde met de bijgevoegde demontageklem voorzichtig in de richting van de pijl open.

F 31 82 004

Let op
Aan de binnenzijde van de dragers (1) zijn voertuigsymbolen (2) vastgeplakt; deze symbolen geven de montageplaats op het voertuig aan.

Breng de dragers (1) vlgs. tekening in de betreffende uitsparing (3) aan.

F 31 82 003

Linker- en rechterzijde
Inbussleutel (1) in de inbusbout (2) van de drager (3) steken en de inbusbout in de richting van de pijl vastdraaien (aanhaalkoppel 5 Nm).

F 31 82 006

Let op
De maximale belasting (3 kg) van de afdekbeugel in geopende toestand mag nooit worden overschreden.

F 31 82 005

Opmerking
Om windgeruis en vervuiling te vermijden moeten steeds de kunststof strips in de dragers worden aangebracht.
Kunststof strip (1) in de drager (2) drukken en indien nodig passnijden.

Drukfouten, vergissingen en wijzigingen voorbehouden.

source: www.ow.no

Vid verkstadsmontering skall monteringsanvisningen överlämnas till kunden.

Säkerhetsanvisningar
Den tillåtna taklasten (= lastbärarens vikt (2,2 kg) plus påsatser plus lastens vikt) för bilen skall absolut iakttas.

Monteringen skall utföras enligt anvisningarna.

Beakta att köregenskaperna förändras med den transporterade lasten.

Plötslig inbromsning och igångsättning och snabb kurvtagning skall undvikas så mycket som möjligt.

Hastigheten skall vid taktransporter i säkerhetens intresse väljas med hänsyn till taklasten. Hastigheten skall anpassas till objektiva betingelser, såsom vägens beskaffenhet, vägbeläggningen, sidvindsförhållanden, allmänna trafikförhållanden osv.

De lokala föreskrifterna i olika länder skall beaktas.

Alla förskruvningar och förband för grundstommen och påsatserna skall kontrolleras regelbundet och vid behov dras åt.

Fördela lasten jämnt och håll tyngdpunkten så låg som möjligt samt säkra lasten med lämpliga spännband.

Lasten får inte sticka utanför lastytan alltför mycket.

Sköt om låsen regelbundet med universal-glidspray (kan erhållas hos BMW-representanten).

Med hänsyn till bränsleekonomin bör taklastbäraren tas bort från bilen när den inte används.

Kör inte in i tvättanläggningar med monterade lastbärare.

Anteckna nyckelnumret så att nya nycklar kan beställas i händelse av förlust av originalnycklarna.

Följande påsatser kan monteras:

82 12 9 401 491 Skidhållare för sex par skidor

82 12 9 401 131 Cykelhållare

82 12 9 413 101 Segelbrädshållare

81 12 9 401 418 Segelbrädshållare för brädor utan centerbord

82 12 9 401 483 Bagagekorg, liten

82 12 9 413 104 Bagagekorg, stor

82 12 9 401 061 Skidbox (fyra par skidor)

82 12 9 401 145 Skid- och bagagebock (sex par skidor) *

82 12 9 401 047 Bagagebox *

Vid montering av **takboxar** på dessa lastbärare skall uteslutande ringskruvar med 30 mm lång skruvgänga och adaptrar användas (= standardutrustning för boxfastsättningsdelar levererade från 7/90). Tidigare inköpta boxar innehåller ringskruvar med 20 mm längd utan adaptrar.

*** För monteringen erfordras dessutom:**
82 12 9 401 180 Adaptersats för välvda lastbärare (radie 8000).

Innehåll:
Fyra ringskruvar, 30 mm skruvgänga inklusive adaptrar (för utjämning av lastbärarnas välvning).

Lastbärarna är förinställda vid fabriken.
Toleranser kan utjämnas på följande sätt:
Lossa båda insexskruvarna på varje sida, montera lastbäraren, rikta in profilskenan och drag åter fast insexskruvarna.

F3182 002

Anvisning
Monteringen beskrivs i det följande för den främre lastbäraren. Den bakre lastbäraren monteras i samma ordningsföljd.

Öppna luckan (1) på bilens vänstra och högra sida försiktigt med det bipackade öppningsklipset i pilens riktning.

F 31 82 004

Observera
På lastbärarens insida (1) finns bilsymboler (2) som anger monterinsstället på bilen.

Sätt lastbäraren (1) i respektive urtag (3) enligt bilden.

F 31 82 003

Bilens vänstra och högra sida
Stick in insexnyckeln (1) i insexskruven (2) på lastbäraren (3) och drag fast insexskruven i pilriktningen (åtdragningsmoment 5 Nm).

F 31 82 006

Observera
Täcklocket får inte belastas med mer än 3 kg när det är öppet.

F 31 82 005

Anvisning
För att förebygga vindbrus och nedsmutsning skall plastlisterna alltid tryckas in i lastbärarna.
Tryck in plastlisten (1) i lastbäraren (2) och passa in längden vid behov.

Tryckfel, misstag och ändringar förbehålles.

source: www.ow.no

Se il montaggio ha luogo in officina bisogna consegnare le istruzioni di montaggio al cliente.

Avvertenze per la sicurezza
Bisogna assolutamente tenere conto del carico ammesso sul tetto (=peso del portapacchi 2,2 Kg più accessori, più peso del bagaglio).

Il montaggio deve essere effettuato in base alle istruzioni.

Evitare possibilmente le frenate e partenze brusche e un'eccessiva velocità in curva.

Nell'interesse della sicurezza, quando si trasporta del bagaglio sul tetto, la velocità dovrebbe essere in misura del peso trasportato.
Bisogna adeguare la velocità alle oggettive condizioni come lo stato della strada, manto stradale, vento laterale, condizioni generali di traffico, ecc.

Bisogna osservare le norme dei relativi paesi.

Tutte le viti e le tenute del portapacchi e degli accessori devono essere controllate regolarmente ed eventualmente riserrate.

I bagagli devono essere sistemati in modo che il peso non rimanga da una sola parte. Cercare di tenere il baricentro possibilmente basso e assicurare il bagaglio con degli appositi tiranti per non farlo scivolare.

Il bagaglio non deve sporgere di molto dalla superficie di carico.

Spruzzare regolarmente dello spray universale di scorrimento sugli attacchi. (Lo troverete presso il Vostro Concessionario BMW)

Per consumare meno benzina, conviene smontare i portapacchi dall'automobile, quando non vengono usati.

Non portare la vettura nell'autolavaggio con i portapacchi montati.

Prendere nota del numero della chiave, per poter ordinarne und nuova, in caso venga persa.

Possono essere montati i seguenti accessori:

82 12 9 401 491 Supporto sci per 6 paia di sci

82 12 9 401 131 Supporto per biciclette

82 12 9 413 101 Supporto per tavola surf

81 12 9 401 418 Supporto per tavola surf senza cassa timone

81 12 9 401 483 Piccola cesta

81 12 9 413 104 Grande cesta

82 12 9 401 061 Box portasci (4 paia di sci)

82 12 9 401 145 Box portasci e portabagagli (6 paia di sci)*

82 12 9 401 047 Box portabagagli*

Per il montaggio dei box su questo portapacchi bisogna adoperare solamente viti ad anello con una filettatura di 30 mm e relativo adattatore (= in serie per il kit di montaggio a partire

dal 7/90). Box che sono stati acquistati prima di questa data contengono viti ad anello con una filettatura di 20 mm senza adattatore.

* **Per il montaggio servono inoltre:**

82 12 9 401 180 Adattatore per portapacchi a cupola (raggio 8000)

Contenuto:
4 viti ad anello, filettatura di 30 mm con adattatore (per la forma arrotondata del box).

I portapacchi sono regolati dalla fabbrica.
Il gioco può essere regolato come segue:
Svitare entrambe le viti ad esagono incassato da ogni lato, montare il portapacchi, orientare il profilato guida e riavvitare le viti ad esagono incassato.

F31 82 002

Avvertenze
Il montaggio dei supporti anteriori viene descritto qui di seguito. I supporti posteriori vengono montati allo stesso modo.

Aprire con cautela la linguetta (1) in direzione della freccia sulla parte destra e sinistra dell'auto, servendosi della clip di apertura in dotazione.

F31 82 004

Attenzione
Sulla parte interiore del supporto (1) sono incollati simboli dell'auto (2) i quali indicano il punto di montaggio sull'autovettura.

Inserire il supporto (1) nel rispettivo vano (3).

F31 82 003

Parte sinistra e destra dell'autovettura
Inserire la chiave a esagono incassato (1) nella vite a esagono incassato (2) del supporto (3) e avvitare saldamente la vite a esagono incassato in direzione della freccia (momento di serraggio 5 Nm).

F31 82 006

Attenzione
Non bisogna superare il carico ammesso di 3 kg della mascherina di copertura, quando questa è aperta.

F31 82 005

Avvertenza
Per evitare rumori causati dal vento e sporcizia, spingere i listelli di plastica nei binari del ponte.
Inserire, facendo pressione, i listelli di plastica (1) nel supporto ed eventualmente tagliarli a filo.

Salvo errori di stampa, sbagli e modifiche.

source: www.ow.no

En caso de montaje en el taller, entragar las instrucciones de montaje al cliente.

Indicaciones de seguridad
La carga admisible sobre el techo del automóvil (= peso de las barras portantes (2,2 kg) mas piezas adicionales mas el peso del equipaje) se deberá observar imperativamente.

Realizar el montaje según las instrucciones.

Tener en cuenta que el comportamiento de conducción varía según la carga que se transporta.

Evitar frenadas bruscas y aceleraciones repentinas, así como demasiada velocidad en las curvas.

Para viajar con cargas sobre el techo se aconseja adaptar la velocidad en el interés de la seguridad en función de la carga sobre el techo. Además se aconseja adaptar la velocidad a las condiciones objetivas como p.ej. a las condiciones de carretera, del suelo, de vientos laterales y, en general, a las condiciones de tráfico.

Observar las prescripciones específicas del país en que se encuentre.

Verificar periódicamente todas las uniones con y sin rosca tanto del portaquipajes, como de las piezas adicionales, y reapretarlas, si es necesario.

Distribuir el equipaje uniformemente, procurar de obtener el centro de gravedad lo más bajo posible y asegurar el equipaje contra desplazamientos indebidos mediante correas de sujeción adecuadas.

La carga no deberá sobresalir excesivamente sobre la superficie de carga.

Las cerraduras se deberán cuidar periódicamente con spray lubrificante universal. (Obtenible en su concesionario BMW)

Para economizar combustible se aconseja desmontar las barras portantes del automóvil cuando no se necesite.

No entrar nunca con barras portantes montadas en una instalación de lavado automático.

Anotarse el número de la llave para poder pedir una nueva, en caso de perderla.

Pueden montarse las piezas adicionales siguientes:

82 12 9 401 491 Portaesquís para 6 pares de esquís

82 12 9 401 131 Portabicicletas

82 12 9 413 101 Sujeción para tablas de Surf

81 12 9 401 418 Sujeción para tablas de Surf sin caja para timón

82 12 9 401 483 Cesta de equipajes, pequeña

82 12 9 413 104 Cesta de equipajes, grande

82 12 9 401 061 Caja para esquís (para 4 pares)

82 12 9 401 145 Caja para esquís y equipaje (para 6 pares de esquís)*

82 12 9 401 047 Caja para equipaje*

Para montar cajas portaequipajes sobre estas barras portantes se deberán utilizar únicamente tornillos de anillo con una longitud de rosca de 30 mm y adaptadores (= volumen de serie de las piezas de sujeción de cajas de adquisición a partir de 7/90). Cajas adquiridas antes de la fecha mencionada llevan tornillos de anillo con una longitud de rosca de 20 mm sin adaptador.

*** Para el montaje se necesita además:**
82 12 9 401 180 Juego de adaptadores para barras bombeadas (radio 8000).

Contenido
4 tornillos de anillo, rosca de 30 mm, adaptador incluido (para compensar el bombeamiento de las barras portantes).

Las barras portantes vienen preajustadas desde la fábrica.
Es posible compensar las tolerancias de la siguiente manera:
Aflojar ambos tornillos cilíndricos con hexágono interior, montar la barra portante, centrar la regla perfilada y volver a tensar los tornillos cilíndricos con hexágono interior.

F 31 82 002

Indicación
En lo siguiente se describirá el montaje de la barra portante delantera.
Para el montaje de la barra trasera se procederá de la misma manera.

Abrir la trampilla (1) en el lado derecho e izquierdo del automóvil cuidadosamente en direción de la flecha mediante el clip abridor adjunto.

F 31 82 004

Atención
Las barras (1) llevan en el lado interior un adhesivo que simboliza el lugar de montaje en el automóvil (2).

Alojar los extremos de la barra (1) en los huecos correspondientes (3) según indica la figura.

F 31 82 003

Lado izquierdo y derecho del automóvil
Introducir el macho hexagonal (1) en el tornillo de hexagono interior (2) de la barra (3) y apretar el tornillo en dirección de la flecha (par de apriete 5 Nm).

F 31 82 006

Atención
No se debe sobrepasar la carga máxima (3 kg) del protector en estado abierto.

F 31 82 005

Indicación
Para evitar silvidos del aire durante la marcha y para protejer contra suciedad, cubrir las barras siempre con los listones de plástico.
Embutir el listón de plástico (1) en las barras (2) y cortarlo a medida.

Salvo erratas, errores y modificaciones.

source: www.ow.no

Instrução de montagem do sistema de galeria porta-bagagens para tejadilho BMW Série 8 E31

Ã montagem em oficina, entregar ao cliente a presente instrução.

Notas para a segurança
A carga admissível sobre o tejadilho (= peso das traves de apoio (2,2 kg), mais o dos acessórios, mais o da carga útil do veículo) deverá ser rigorosamente respeitada.

Realizar a montagem de acordo com as instruções.

Pense que o comportamento à condução varia sempre segundo a carga transportada.

Tanto quanto possível, evitar travagens ou arranques bruscos bem como fazer curvas demasiadamente rápidas.

Adaptar sempre a velocidade de marcha tanto à carga transportada sobre o tejadilho como ao estado das estradas, natureza do pavimento, efeitos de vento lateral e condições do tráfego em geral, etc.

Observar as normas vigentes em cada país.
Controlar regularmente e se necessário reapertar todas as uniões roscadas e outras, tanto dos aplicadores como das traves de apoio.

Para reduzir o mais possível o centro de gravidade, distribuir uniformemente os objectos transportados e fixá-los solidamente mediante correias para evitar que resvalem.

A carga transportada nunca deverá passar demasiadamente para além da superfície de carga.

Tratar regularmente os fechos com spray antigripante universal (à venda junto do seu concessionário BMW)

Economize combustível, removendo do tejadilho a galeria sempre que não a utilize.

Nunca entrar com o veículo num túnel de lavagem automática com a galeria porta-bagagens aplicada.

Anotar os números das chaves para que possa encomendar novas em caso de extravio ou perda das mesmas.

É possível montar os seguintes suportes:

82 12 9 401 491 Porta-esquis para 6 pares de esquis

82 12 9 401 131 Porta-bicicletas

82 12 9 413 101 Porta-pranchas de "surf"

82 12 9 401 418 Porta-pranchas de "surf" para pranchas sem caixa da bolina

82 12 9 401 483 Cesto porta-bagagens, tamanho pequeno

82 12 9 413 104 Cesto porta-bagagens, tamanho grande

82 12 9 401 061 Estojo para esquis (4 pares de esquis)

82 12 9 401 145 Estojo para esquis e bagagens (6 pares de esquis)*

82 12 9 401 047 Estojo para bagagens*

À montagem de arcas para tejadilhos sobre esta galeria, utilizar ùnica e exclusivamente pernos de olhal com rosca de 30 mm de comprimento e respectivos adaptadores (= fazem parte da série dos elementos de fixação para os estojos fornecidos a partir de 7/90). Todos os estojos anteriormmente adquiridos, apresentam pernos roscados de 20 mm de comprimento sem adaptadores.

***Suplemento necessário para a montagem:**
82 12 9 401 180 Jogo de adaptadores para porta-bagagens para tejadilhos bombeados (raio de curvatura 8000).

Conteúdo:
4 pernos de olhal com rosca de 30 mm e adaptadores (para a compensação do bombeamento do porta-bagagens).

As traves de suporte foram já previamente ajustadas na oficina.
As tolerâncias podem ser compensadas do seguinte modo:
Em cada lado, remover ambos os parafusos de sextavado interno, montar as traves de apoio, alinhar a barra perfilada e voltar a apertar os parafusos.

F31 82 002

Notas
Descreve-se em seguida a montagem com base na trave da frente, a aplicação da da retaguarda realizando-se pela mesma ordem.
No sentido da seta e à direita e esquerda do veículo, abrir cuidadosamente a aba de dobradiça (1) mediante o destravador fornecido juntamente.

F31 82 004

Atenção
Na parte interna de cada uma das traves (1) estão aplicados símbolos (1) indicando o respectivo local de montagem no veículo.

Conforme o desenho, inserir a trave (1) em cada uma das respectivas aberturas (3)

F31 82 003

Lados esquerdo e direito do veículo
Inserir a chave de sextvado interno (1), no parafuso (2) da trave (3) e apertar o parafuso no sentido da seta (binário de aperto: 5 Nm).

F31 82 006

Nunca exceder a solicitação máxima (3 kg) da aba de protecção com esta aberta.

F31 82 005

Nota
Para evitar ruidos provocados pelo vento bem como sujidades, encaixar sempre bem as tiras sintéticas nas pontes portantes. Embutir a tira (1) na trave (2) e cortar aquela à medida, se necessário.

Ressalvados erros, omissões e modificações.

source: www.ow.no