Teile und Zubehör - Einbauanleitung

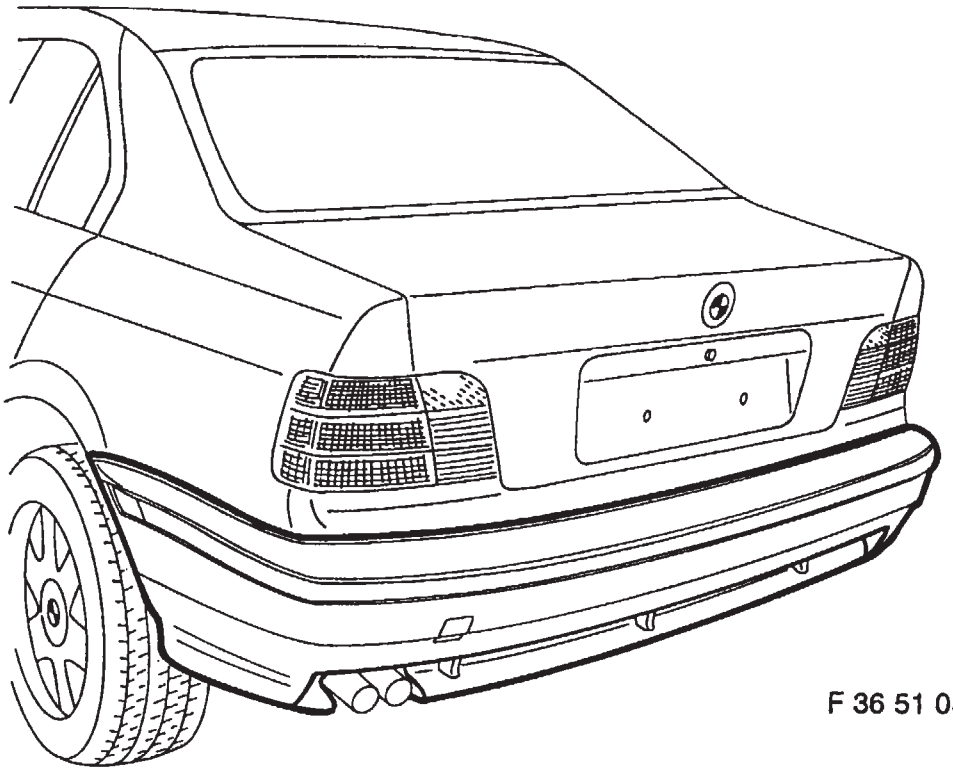

F 36 51 032

M Technic Stoßstangenverkleidung hinten
BMW 3er-Reihe E36

Fachkenntnisse sind Voraussetzung.
Einbauzeit ca. 2 Stunden, die je nach Zustand und Ausstattung des Fahrzeuges abweichen kann.

Installation Instructions
M Technic rear bumper trim
BMW 3 Series E36

Instructions de montage
Habillage de pare-chocs arrière M Technic
BMW série 3 E36

Montagehandleiding
M Technic achterbumperbekleding
BMW 3-serie E36

Monteringsanvisning
M Technic stötfångarinklädnad bak
BMW 3-serien E36

Istruzioni per il montaggio
Rivestimento del paraurti posteriore M Technic
BMW Serie 3 E36

Instrucciones de montaje
Revestimiento del paragolpes trasero M Technic
BMW Serie 3 E36

Instrução de montagem
Revestimento do pára-choques traseiro M Technic
BMW Série 3 E36

Best.-Nr. 01 29 9 784 669 III/93 Printed in Germany
source: www.ow.no

Achtung
Fahrzeuge mit Anhängevorrichtung
Das Anbauen der M Technic Stoßstangenverkleidung bei Anhängevorrichtungen mit fester Kugelstange ist nicht möglich.

Wichtige Sicherheitsinformationen

Aus fahrdynamischen Gründen ist nur der Anbau des kompletten Paketes (Stoßstangenverkleidung vorne/hinten und Schwellerverkleidung) zulässig.
Eine Produkthaftung für Schäden, die aus Nichtbeachtung dieser dringenden Empfehlung entstehen, wird seitens der BMW AG abgelehnt.

Lackierhinweis

Die Stoßstangenverkleidung und die Abschleppsenabdeckung sind bereits grundiert und müssen lediglich mit dem entsprechenden Decklack überlackiert werden.
Arbeitsverfahren: Siehe BMW Lackieranweisung.
BMW-Acryl-Lack + 30 % Softface-Zusatz.
Maximale Temperatur bei Einbrennlackierung 40 °C.

Im Satz "M Technic Stoßstangenverkleidung hinten" sind nachfolgende Teile nicht enthalten und müssen vom Händler fahrzeugspezifisch geordert werden.

		2 233 364.0	Verkleidung unten Stoßfänger hinten Zweirohr
		2 233 799.9	Verkleidung unten Stoßfänger hinten Einrohr
51.12	-	2 233 798.0	Klappe AHK
		2 234 977.2	li. Halteklammer für Klappe AHK
		2 234 978.2	re. Halteklammer für Klappe AHK

Erforderliches Werkzeug

Schlitzschraubendreher
1/2 Zoll Umschaltknarre
1/2 Zoll Verlängerung
1/2 Zoll Steckschlüsseleinsatz SW 8 mm, 13 mm
Drehmomentschlüssel
Hammer
Durchschlag ø 3 mm
Torxschlüssel

Inhaltsverzeichnis

Kapitel Seite

1. Stoßstange hinten abbauen 3
2. Stoßstange hinten zerlegen.....3
3. Stoßstangenverkleidung zum Anbau vorbereiten.....5
4. Stoßstange hinten anbauen 5

source: www.ow.no

1. Stoßstange hinten abbauen

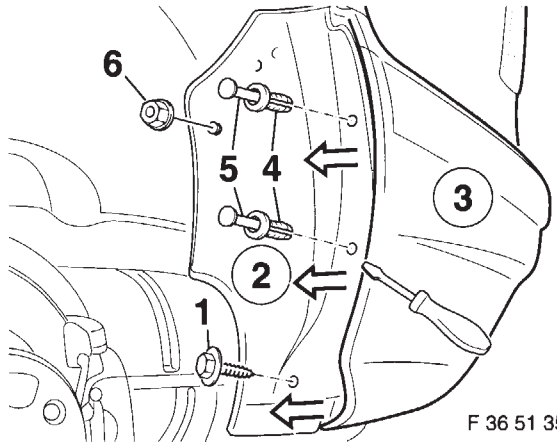

Sechskantschrauben (1) der linken und rechten Radhausverkleidung (2) abschrauben. Radhausverkleidung (2) im Bereich der Stoßstange (3) in Pfeilrichtung vorziehen.

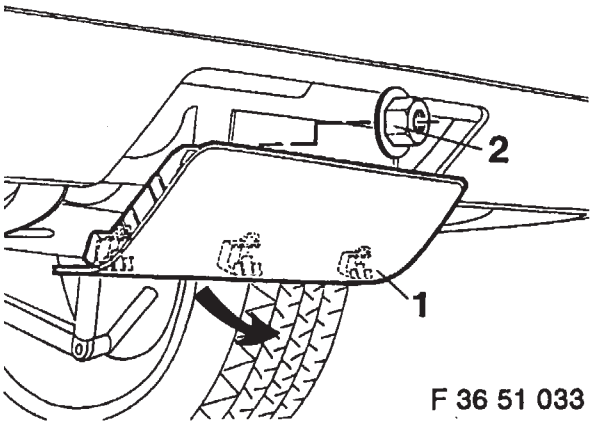

Fahrzeuge ohne Anhängevorrichtung
Abdeckkappe (1) in Pfeilrichtung ausheben. Sechskantmutter (2) abschrauben.

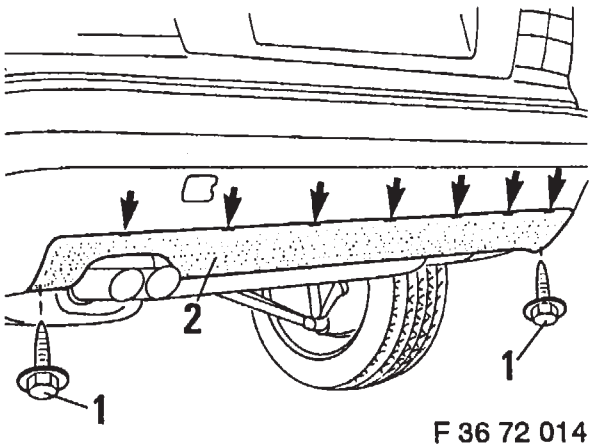

Alle Modelle
Sechskantschraube (1) abschrauben. Stoßstangenunterteil (2) im gekennzeichneten Bereich (Pfeil) mit einem Schraubendreher aus den Haltelaschen ausheben und abbauen.

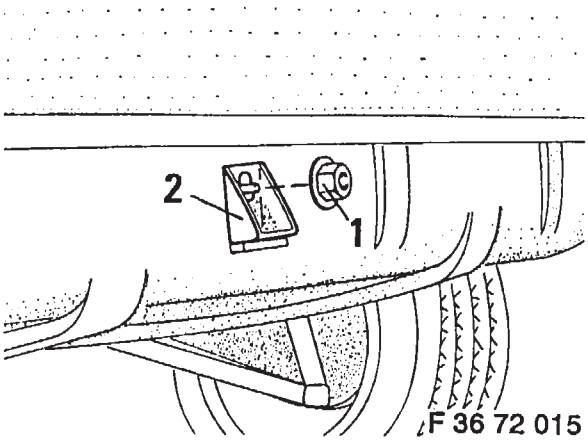

Sechskantmutter (1) abschrauben, Halter (2) vom Fahrzeug abnehmen.

Hinweis
Abdeckklappe, Stoßstangenunterteil und Halter werden nicht mehr benötigt.

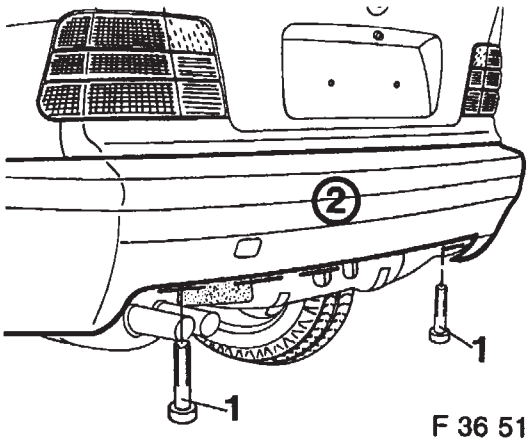

Torxschrauben (1) links und rechts vom Stoßstangenhalter abschrauben.
Stoßstange (2) mit Hilfe einer zweiten Person vorsichtig nach hinten ausbauen.

2. Stoßstange hinten zerlegen

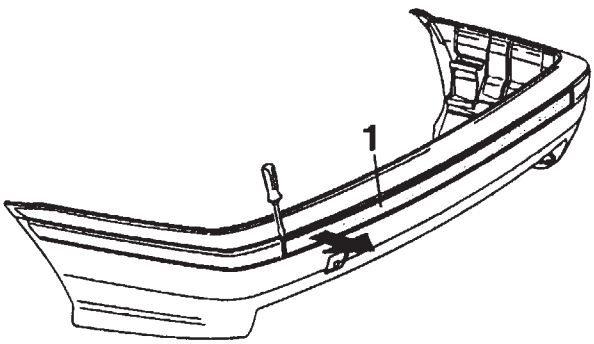

Stoßleiste (1) vorsichtig mit einem Schraubendreher in Pfeilrichtung aushebeln und abnehmen.

source: www.ow.no

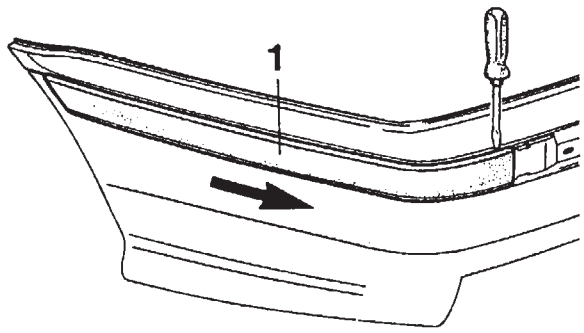

F 36 51 036

Stoßleiste (1) auf der rechten und linken Stoßstangenseite vorsichtig aushebeln und in Pfeilrichtung abziehen.

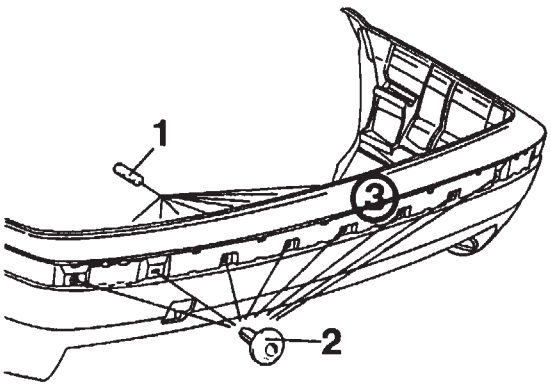

F 36 51 037

Spreizstifte (1) nach innen durchschlagen und Spreizniete (2) aus der Stoßstange (3) ausheben.

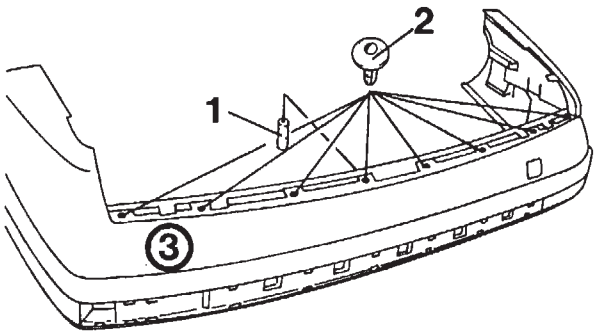

F 36 51 038

Spreizstifte (1) nach unten durchschlagen und Spreizniete (2) aus der Stoßstange (3) ausheben.

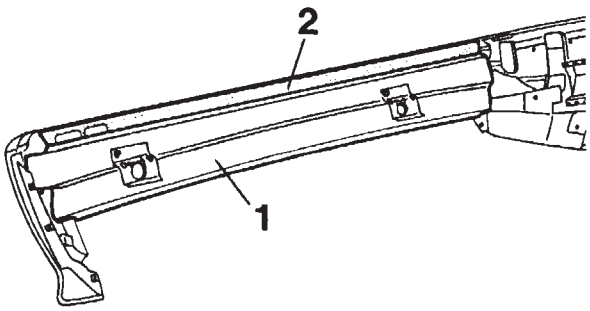

F 36 51 039

Stoßstangenträger (1) und Stoßstangeneinlage (2) vorsichtig ausheben.

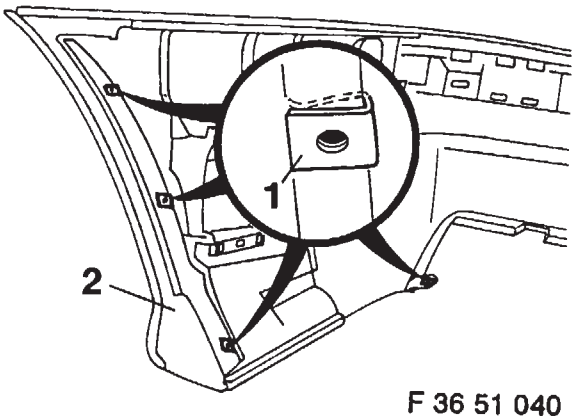

F 36 51 040

Blechmuttern (1) von der Stoßstangenverkleidung (2) links und rechts abstecken.

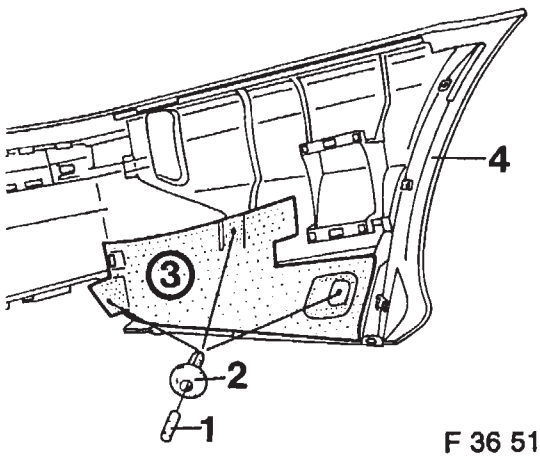

F 36 51 041

Spreizstifte (1) durchschlagen und Spreizniete (2) ausheben. Wärmeschutzblech (3) der Stoßstange entnehmen.

Hinweis
Die Stoßstangenverkleidung (4) wird nicht mehr benötigt.

source: www.ow.no

3. Stoßstangenverkleidung zum Anbau vorbereiten

Nachfolgende Teile sinngemäß in umgekehrter Reihenfolge des Ausbaus an der M Technic Stoßstangenverkleidung anbauen.

Wärmeschutzblech, Blechmuttern, Stoßstangenträger, Stoßstangeneinlage und Stoßleisten.

4. Stoßstange hinten anbauen

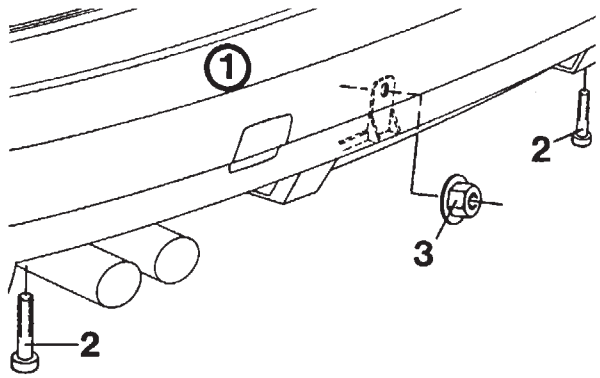

F 36 51 042

Stoßstange (1) anbauen.
Vor dem Verschrauben ggf. mittels Verstellbuchsen (in den Pralldämpfern) Höhenlage der Stoßstange zur Karosserie einstellen. Stoßstange mit Torxschrauben (2) und Sechskantmutter (3) am Fahrzeug festschrauben.

Hinweis
Anziehdrehmoment der Torxschrauben = 42 Nm.

Radhausverkleidung anschrauben.

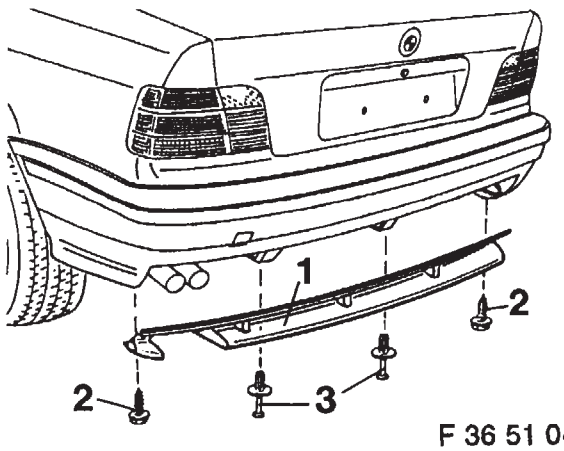

F 36 51 043

Stoßstangenunterteil (1) (fahrzeugspezifisch) auf die Stoßstange aufstecken und spürbar einrasten lassen. Stoßstangenunterteil (1) mit Sechskantschrauben (2) und Spreizniete (3) an der Stoßstange befestigen.

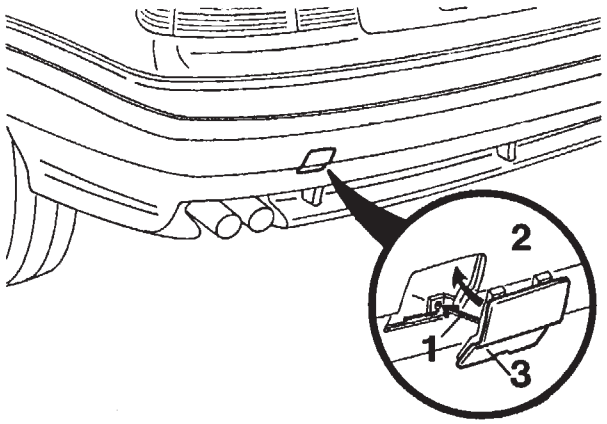

F 36 51 045

Halteklammer (1) und Halteband (2) in den Abschleppdeckel (3) einstecken.

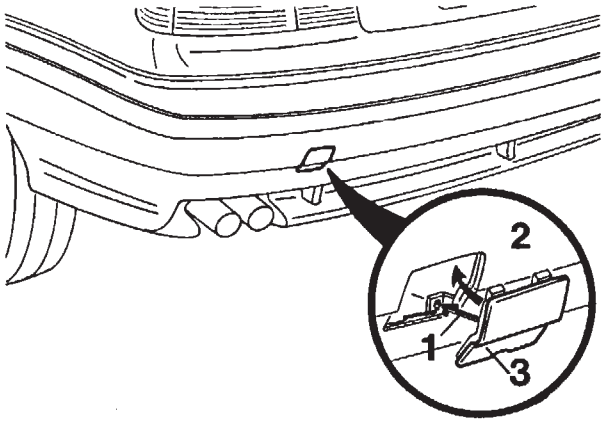

F 36 51 045

Halteband (1) in die Stoßstange (2) einstecken. Abschleppösendeckel (3) lt. Zeichnung anbauen.

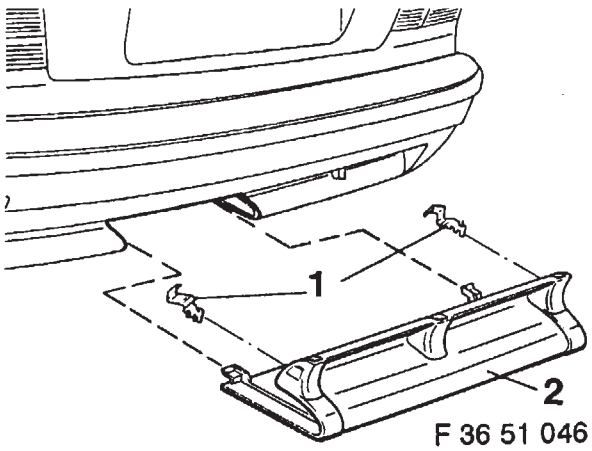

F 36 51 046

Fahrzeuge mit Anhängevorrichtung
Klammer (1) lt. Zeichnung auf die Abdeckung (2) aufstecken. Abdeckung (3) anbauen.

Druckfehler, Irrtümer und Änderungen vorbehalten.

source: www.ow.no

M Technic rear bumper trim
BMW 3 Series E36

Specialist knowledge is required.
Installation time: approx. 2.5 hours which can vary depending upon the condition of, and equipment fitted to, the vehicle.

Caution
Vehicles with towing hitch
It is not possible to fit M Technic bumper trim to towing hitches with a rigid ball arm.

Important safety information
For reasons related to drive dynamics, it is only permissible to fit these items as a complete set (bumper trim front/back and rocker panel trim).
BMW AG refuses to accept any product liability for damage arising from failure to follow this urgent recommendation.

Painting instruction
The bumper trim and the towing cover are supplied in primed condition and only require an appropriate color of topcoat.
Working method: refer to BMW painting manual.
BMW acrylic paint + 30 % Softface additive.
Maximum temperature for baking-type paint process 40 °C.

The "M Technic rear bumper trim" kit does not contain the following components: (these must be ordered separately for each vehicle from your dealer).

	2 233 364.0	Trim below rear bumper, double exhaust tailpipe
	2 233 799.9	Trim below rear bumper, single exhaust tailpipe
51.12 -	2 233 798.0	ARAK flap
	2 234 977.2	Left retaining clip for ARAK flap
	2 234 978.2	Right retaining clip for ARAK flap

Tools required
Phillips screwdriver
1/2 inch reversible ratchet
1/2 inch extension
1/2 inch socket wrench insert, A/F 8 mm, 13 mm
Torque wrench
Hammer
Punch, dia. 3 mm
Torx wrench

Contents

Chapter

1. Removing rear bumper
2. Dismantling rear bumper
3. Preparing bumper trim for installation
4. Fitting rear bumper

1. Removing rear bumper

F 36 51 354
Unscrew hex bolts (1) on left and right wheel arch trim (2). Pull wheel arch trim (2) around bumper (3) in direction indicated by arrow.

F 36 51 033
Vehicles not fitted with towing hitch
Lift cover (1) off in direction of arrow. Unscrew hex nut (2).

F 36 72 014
All models
Unscrew hex bolt (1). Lift marked area (arrow) of lower section of bumper (2) out of retaining tabs with a screwdriver and remove.

F 36 72 015
Unscrew hex bolt (1) and remove bracket (2) from vehicle.

Note
Cover flap, lower section of bumper and bracket are not required again.

F 36 51 034
Unscrew Torx screws (1) from left and right sides of bumper bracket.
With the help of a second person, carefully remove bumper (2) by lifting backwards.

2. Dismantling rear bumper

F 36 51 035
Using a screwdriver, carefully lever out bumper guard (1) in direction of arrow and remove.

F 36 51 036
Carefully lever bumper guard (1) out of left and right sides of bumper and remove in direction of arrow.

F 36 51 037
Drive expanding rivet pins (1) inwards and lift expanding rivets (2) out of the bumper (3).

F 36 51 038
Drive expanding rivet pins (1) downwards and lift expanding rivets (2) out of the bumper (3).

F 36 51 039
Carefully lift out bumper bracket (1) and bumper insert (2).

F 36 51 040
Remove speed nuts (1) from the left and right sides of the bumper trim (2).

F 36 51 041
Drive out expanding rivet pins (1) and lift out expanding rivets (2). Remove heat baffle plate (3) from bumper.

Note
The bumper trim (4) is not required again.

3. Preparing bumper trim for installation

Fit the following parts to the M Technic bumper trim in the reverse order to removal.

Heat baffle plate, speed nuts, bumper bracket, bumper insert and bumper guards.

4. Fitting rear bumper

F 36 51 042
Fit bumper (1).
Before fitting screws, where necessary use adjusting bushes (in impact absorbers) to adjust the height of the bumper

source: www.ow.no

relative to the body. Secure bumper to vehicle using Torx screws (2) and hex nuts (3).

Note
Tightening torque of Torx screws = 42 Nm.

Screw on wheel arch trim.

F 36 51 043
Fit lower section of bumper (1) (vehicle-specific) and locate firmly. Secure lower section of bumper (1) to the bumper using hex bolts (2) and expanding rivets (3).

F 36 51 045
Insert retaining clips (1) and retaining tape (2) in the towing cover (3).

F 36 51 045
Insert retaining tape (1) in the bumper (2). Fit towing eye cover (3) as shown in drawing.

F 36 51 046
Vehicles with towing hitch
Fit clips (1) to cover (2) as shown in drawing. Fit cover (3).

The company disclaims any printing errors, mistakes and amendments.

source: www.ow.no

Habillage de pare-chocs arrière M Technic
BMW série 3 E36

Des connaissances techniques sont nécessaires.
La durée de montage est de 2,0 heures environ; elle peut varier selon l'état et l'équipement du véhicule.

Attention
Véhicules avec dispositif d'attelage
Il n'est pas possible d'installer l'habillage du pare-chocs M Technic si le véhicule est équipé d'un dispositif d'attelage à boule fixe.

Importantes informations concernant la sécurité
Pour des raisons de stabilité, seul le montage du set complet est autorisé (habillages des pare-chocs AV/AR et des longerons).
La BMW AG n'assume aucune responsabilité au titre de dommages qui résulteraient de la non-observation.de la recommandation susmentionnée.

Remarque relative à la peinture
Le pare-chocs et le cache de l'oeillet de remorquage sont déjà dotés d'une couche d'apprêt et il suffit donc de passer une couche de finition.
Méthode de travail: se reporter aux directives de mise en peinture BMW.
Peinture acrylique BMW + 30% d'additif Softface.
Température maximum lors du vernissage: 40 °C.

Les pièces ci-après ne font pas partie du set "Habillage de pare-chocs AR M Technic", l'agent devant donc les commander en fonction de chaque véhicule.

	2 233 364.0	Habillage du bas de pare-chocs arrière à deux tubes
	2 233 799.9	Habillage du bas de pare-chocs arrière à un tube
51.12 -	2 233 798.0	Volet du dispositif de remorquage
	2 234 977.2	Agrafe de maintien gauche pour dispositif de remorquage
	2 234 978.2	Agrafe de maintien droite pour dispositif de remorquage

Outils et instruments nécessaires
Tournevis à bout plat
Cliquet réversible de 1/2"
Rallonge de 1/2"
Embouts de 8 mm et 13 mm pour clef à douille de 1/2"
Clef dynamométrique
Maillet
Chasse-goupille Ø 3 mm
Clef Torx

Sommaire

Chapitre

1. Dépose du pare-chocs arrière
2. Désassemblage du pare-chocs arrière
3. Préparation de l'habillage du pare-chocs pour le montage
4. Pose du pare-chocs arrière

1. Dépose du pare-chocs arrière

F 36 51 354
Déposer les vis hexagonales (1) des habillages (2) gauche et droit des passages de roue. Tirer l'habillage (2) du passage de roue dans le sens de la flèche au niveau du pare-chocs (3).

F 36 51 033
Véhicules sans dispositif d'attelage
Débloquer le volet de protection (1) dans le sens de la flèche. Dévisser l'écrou hexagonal (2).

F 36 72 014
Tous les modèles
Déposer la vis hexagonale (1). Débloquer avec un tournevis la partie inférieure (2) du pare-chocs des pattes de maintien, aux endroits marqués (flèches), et la déposer.

F 36 72 015
Dévisser l'écrou hexagonal (1), retirer le support (2) du véhicule.

Remarque
Volet de protection, la partie inférieure du pare-chocs et le support ne sont plus nécessaires.

F 36 51 034
Déposer les vis Torx (1) gauche et droite du support de pare-chocs.
Déposer le pare-chocs (2) en prenant des précautions et en se faisant aider.

2. Désassemblage du pare-chocs arrière

F 36 51 035
Débloquer prudemment la baguette de protection (1) dans le sens de la flèche au moyen d'un tournevis et l'enlever.

F 36 51 036
Débloquer prudemment la baguette de protection (1) à droite et à gauche du pare-chocs et l'enlever dans le sens de la flèche.

F 36 51 037
Chasser les axes (1) des rivets à pattes vers l'intérieur et sortir les rivets à pattes (2) du pare-chocs (3).

F 36 51 038
Chasser les axes (1) des rivets à pattes vers le bas et sortir les rivets à pattes (2) du pare-chocs (3).

F 36 51 039
Enlever prudemment le support (1) du pare-chocs et la protection intérieure (2).

F 36 51 040
Retirer l'attache métallique (1) gauche et droite de l'habillage (2) du pare-chocs.

F 36 51 041
Chasser les axes (1) et enlever les rivets à pattes (2).
Déposer la tôle de protection thermique (3) du pare-chocs.

Remarque
L'habillage (4) du pare-chocs n'est plus nécessaire.

source: www.ow.no

3. Préparation de l'habillage du pare-chocs pour le montage

Poser les pièces ci-après exactement dans l'ordre inverse de la dépose de l'habillage du pare-chocs M Technic.

Tôle de protection thermique, attaches métalliques, support de pare-chocs, protection intérieure de pare-chocs et baguettes de protection.

4. Pose du pare-chocs arrière

F 36 51 042
Poser le pare-chocs (1).
Régler la hauteur du pare-chocs par rapport à la carrosserie au moyen des douilles d'ajustement (dans les amortisseurs de chocs) avant de visser le pare-chocs. Fixer le pare-chocs en serrant à fond les vis Torx (2) et l'écrou hexagonal (3).

Remarque
Couple de serrage des vis Torx = 42 Nm.

Visser l'habillage du passage de roue.

F 36 51 043
Emboîter l'élément inférieur (1) (spécifique au véhicule) sur le pare-chocs et bien le bloquer. Fixer l'élément inférieur (1) du pare-chocs avec les vis hexagonales (2) et l'écrou à pattes (3).

F 36 51 045
Introduire l'agrafe (1) et le ruban de maintien (2) dans le couvercle (3) de l'oeillet de remorquage.

F 36 51 045
Introduire le ruban de maintien (1) dans le pare-chocs (2). Installer le couvercle (3) de l'oeillet de remorquage conformément au dessin.

F 36 51 046
Véhicules avec dispositif d'attelage
Emboîter l'agrafe (1) sur le cache (2) conformément au dessin. Installer le cache (3).

Sous réserve de fautes d'impression, d'erreurs et de modifications.

source: www.ow.no

M Technic achterbumperbekleding
BMW 3-serie E36

Uitsluitend uit te voeren door vakkundig personeel.
Montagetijd ca. 2 uur; hiervan zijn afwijkingen mogelijk naargelang de toestand en het uitrustingsniveau van het voertuig.

Attentie!
Voertuigen met trekhaak
Het inbouwen van de M Technic achterbumperbekleding is bij voertuigen voorzien van een trekhaak met vaste kogelstang niet mogelijk.

Belangrijke veiligheidsinformatie
Om rijdynamische redenen is uitsluitend de montage van het complete pakket (dus: zowel voor-/achterbumperbekleding als dorpelbekleding) toegestaan.
Voor schade tengevolge van het niet nakomen aan deze dringende aanbeveling kan BMW AG geen enkele aansprakelijkheid aanvaarden.

Aanwijzingen voor het lakken
De bumperbekleding en het sleepoogdeksel worden in primer geleverd en hoeven slechts te worden afgelakt in de betreffende kleur.
Werkmethode: zie BMW-aanwijzingen voor het lakken.
BMW-acryllak + 30 % softface-additief.
Maximumtemperatuur voor moffelen: 40 °C.

Bij de montageset "M Technic achterbumperbekleding" zijn de hierna vermelde onderdelen niet inbegrepen en moeten dus door de dealer specifiek voor het betreffende voertuig besteld worden.

	2 233 364.0	Onderste achterbumperbekledings-paneel voor dubbele uitlaat
	2 233 799.9	Onderste achterbumperbekledings-paneel voor enkele uitlaatpijp
51.12 -	2 233 798.0	Trekhaakdeksel
	2 234 977.2	Li. houderklem voor trekhaakdeksel
	2 234 978.2	Re. houderklem voor trekhaakdeksel

Vereist gereedschap
Platte schroevedraaier
1/2" omschakelbare ratel
1/2" verlengstuk
1/2" dopsleutel SW 8 mm en 13 mm
Momentsleutel
Hamer
Doorslag Ø 3 mm
Torx-sleutel

Inhoudsopgave

Hoofdstuk

1. Achterbumper uitbouwen
2. Achterbumper uit elkaar halen
3. Bumperbekleding voor inbouw voorbereiden
4. Achterbumper monteren

1. Achterbumper uitbouwen

F 36 51 354
De zeskantschroeven (1) van de linker en rechter wielkastbekleding (2) uitdraaien. De wielkastbekleding (2) in het gebied van de bumper (3) in richting van de pijl naar voren trekken.

F 36 51 033
Voertuigen zonder trekhaak
Het afdekpaneel (1) in richting van de pijl verwijderen. De zeskantmoer (2) losdraaien.

F 36 72 014
Alle modellen
De zeskantschroeven (1) uitdraaien. Het onderste bumpergedeelte (2) in het aangegeven gebied (zie pijlen) met behulp van een schroevedraaier uit de houderlussen lichten en uitbouwen.

F 36 72 015
De zeskantmoer (1) losdraaien en de steun (2) van het voertuig verwijderen.

Opmerking
Het afdekpaneel, het onderste bumpergedeelte en de steun worden niet meer benodigd.

F 36 51 034
De Torx-bouten (1) links en rechts van de bumpersteun uitdraaien. De bumper (2) met assistentie door een tweede persoon voorzichtig naar achteren uitbouwen.

2. Achterbumper uit elkaar halen

F 36 51 035
De stootstrip (1) met behulp van een schroevedraaier voorzichtig in richting van de pijl eruitlichten en verwijderen.

F 36 51 036
De stootstrip (1) aan de rechter- en linkerkant van de bumper voorzichtig loswerken en in richting van de pijl lostrekken.

F 36 51 037
De expansiepennen (1) naar binnen doorslaan en de expansiepluggen (2) uit de bumper (3) lichten.

F 36 51 038
De expansiepennen (1) naar beneden doorslaan en de expansiepluggen (2) uit de bumper (3) lichten.

F 36 51 039
De bumpersteunen (1) en bumperinzetstukken (2) voorzichtig eruitlichten.

F 36 51 040
De plaatmoeren (1) van de bumperbekleding (2) links en rechts verwijderen.

F 36 51 041
De expansiepennen (1) doorslaan en de expansiepluggen (2) verwijderen. De warmte-afschermplaat (3) uit de bumper verwijderen.

Opmerking
De bumperbekleding (4) wordt niet meer benodigd.

source: www.ow.no

3. Bumperbekleding voor inbouw voorbereiden

De hierna vermelde onderdelen in omgekeerde uitbouwvolgorde op de M Technic bumperbekleding monteren:

Warmte-afschermplaat, plaatmoeren, bumpersteun, bumperinzetstuk en stootstrips.

4. Achterbumper monteren

F 36 51 042
De bumper (1) inbouwen.
Voordat de bumper vastgeschroefd wordt, indien vereist eerst de hoogte van de bumper t.o.v. de carrosserie door middel van de stelbussen (binnenin de botsdempers) afstellen. De bumper met Torx-bouten (2) en de zeskantmoer (3) aan het voertuig bevestigen.

Opmerking
Aanhaalkoppel van de Torx-bouten = 42 Nm.

De wielkastbekleding vastschroeven.

F 36 51 043
Het onderste achterbumperbekledingspaneel (1) (specifiek voor het betreffende voertuigtype) op de bumper steken en voelbaar laten ingrijpen. Het onderste bumperbekledingspaneel (1) met de zeskantschroeven (2) en de expansiepluggen (3) op de bumper bevestigen.

F 36 51 045
De houderklem (1) en de houderband (2) in het sleepoogdeksel (3) aanbrengen.

F 36 51 045
De houderband (1) in de bumper (2) bevestigen. Het sleepoogdeksel (3), zoals in de tekening aangegeven, inbouwen.

F 36 51 046
Voertuigen met trekhaak
De klemmen (1) zoals in de tekening aangegeven op het trekhaakdeksel (2) aanbrengen. Het trekhaakdeksel (3) inbouwen.

Drukfouten, vergissingen en wijzigingen voorbehouden.

source: www.ow.no

M Technic stötfångarinklädnad bak
BMW 3-serien E36

Fackkunskaper är en förutsättning.
Monteringstid ca 2 timmar, tiden kan variera beroende på skick och utrustning hos bilen.

Viktigt
Bilar med släpvagnskoppling
Montering av M Technic stötfångarinklädnad tillsammans med släpvagnskopplingar med fast kulstång är inte möjligt.

Viktig säkerhetsinformation
Av kördynamiska skäl är endast montering av det kompletta paketet (stötfångarinklädnad fram / bak och tröskelinklädnad) tillåtet.
Produktansvar för skador, som uppstår till följd av att denna viktiga rekommendation inte efterföljs, övertas inte av BMW.

Lackeringsanvisning
Stötfångarinklädnaden och kåpan/bogseringsögla är redan grundlackade och behöver bara överlackeras med den rätta täcklacken.
Arbetsmetod: Se BMW lackeringsanvisningar.
BMW-acryllack + 30% Softface-tillsats.
Maximal temperatur vid brännlackering 40 °C.

I satsen "M Technic stötfångarinklädnad bak" ingår inte följande delar, utan dessa måste beställas biltypsspecificerat hos BMW-återförsäljaren.

	2 233 364.0	Inklädnad nedtill stötfångare bak dubbelrör
	2 233 799.9	Inklädnad nedtill stötfångare bak enkelrör
51.12 -	2 233 798.0	Lucka AHK
	2 234 977.2	Vänster hållarklammer för lucka AHK
	2 234 978.2	Höger hållarklammer för lucka AHK

Erforderliga verktyg
Spårskruvmejsel
1/2 tums spärrskaft
1/2 tums förlängning
1/2 tums hylstillsats NV 8 mm, 13 mm
Momentnyckel
Hammare
Körnslag Ø 3 mm
Torxnyckel

Innehållsförteckning

Kapitel

1. Demontering av stötfångare bak
2. Isärtagning av stötfångare bak
3. Förberedelse av stötfångarinklädnad för montering
4. Montering av stötfångare bak

1. Demontering av stötfångare bak

F 36 51 354
Skruva bort sexkantskruvarna (1) för vänster och höger hjulhusinklädnad (2). Dra fram hjulhusinklädnaden (2) i området för stötfångaren (3) i pilens rikning.

F 36 51 033
Bilar utan släpvagnskoppling
Lyft ut täckkåpan (1) i pilens riktning. Skruva bort sexkantmuttern (2).

F 36 72 014
Alla modeller
Skruva bort sexkantskruven (1). Lyft ut stötfångarunderdelen (2) i det markerade området (pil) med en skruvmejsel ur hållarflikarna samt demontera.

F 36 72 015
Skruva bort sexkantmuttern (1), ta bort hållaren (2) från bilen.

Anvisning
Täckkåpa, stötfångarunderdel och hållare behövs inte längre.

F 36 51 034
Skruva bort torxskruvarna (1) vänster och höger från stötfångarfästena.
Montera försiktigt ur stötfångaren (2) bakåt med hjälp av ytterligare en person.

2. Isärtagning av stötfångare bak

F 36 51 035
Lyft försiktigt ut och ta bort stötlisten (1) med en skruvmejsel i pilens riktning.

F 36 51 036
Lyft försiktigt ut stötlisten (1) på höger och vänster stötfångarsida och dra loss i pilens riktning.

F 36 51 037
Slå igenom fjädernitstiften (1) inåt och lyft ut fjädernitarna (2) ur stötfångaren (3).

F 36 51 038
Slå igenom fjädernitstiften (1) nedåt och lyft ut fjädernitarna (2) ur stötfångaren (3).

F 36 51 039
Lyft försiktigt ut stötfångarbalken (1) och stötfångarinlägget (2).

F 36 51 040
Demontera plåtmuttrarna (1) från stötfångarinklädnaden (2) vänster och höger.

F 36 51 041
Slå igenom fjädernitstiften (1) och lyft ut fjädernitarna (2). Ta bort värmeskyddsplåten (3) för stötfångaren.

Anvisning
Stötfångarinklädnaden (4) behövs inte längre.

3. Förberedelse av stötfångarinklädnad för montering

Montera efterföljande delar på M Technic stötfångarinklädnad på motsvarnde sätt som urmonteringen, men i omvänd ordningsföljd.

Värmeskyddsplåt, plåtmuttrar, stötfångarbalk, stötfångarinlägg och stötlister.

source: www.ow.no

4. Montering av stötfångare bak

F 36 51 042
Montera stötfångaren (1).
Ställ före hopskruvningen, om erforderligt med hjälp av justeringshylsor (i stötdämparna) in stötfångarens höjdläge i förhållande till karossen. Skruva fast stötfångaren med torxskruvar (2) och sexkantmuttrar (3) på bilen.

Anvisning
Åtdragningsmoment för torxskruvarna = 42 Nm.

Skruva fast hjulhusinklädnaden.

F 36 51 043
Sätt på stötfångarunderdelen (1) (biltypsspecifik) på stötfångaren och låt den märkbart gå i ingrepp. Sätt fast stötfångarunderdelen (1) med sexkantskruvar (2) och fjädernitar (3) på stötfångaren.

F 36 51 045
Sätt i hållarklammer (1) och hållarband (2) i bogserings-locket (3).

F 36 51 045
Sätt i hållarbandet (1) i stötfångaren (2). Montera locket/ bogseringsögla (3) enligt bilden.

F 36 51 046
Bilar med släpvagnskoppling
Sätt på klammer (1) enligt bilden på kåpan (2), montera kåpan (2).

Rätten till tryckfel, misstag och ändringar förbehålles.

source: www.ow.no

Rivestimento del paraurti posteriore M Technic
BMW Serie 3 E36

Si richiedono cognizioni tecniche.
Tempo di montaggio circa 2 ore, che può variare a seconda dello stato e del corredo della vettura.

Attenzione
Vetture con gancio di traino
L'attacco del rivestimento del paraurti M Technic in presenza del gancio di traino con barra sferica fissa non può essere effettuato.

Informazioni di sicurezza importanti
Per motivi aerodinamici è ammesso solo il montaggio del pacchetto completo (rivestimento del paraurti anteriore/posteriore e rivestimento dei sottoporta).
La BMW AG non si assume una responsabilità del prodotto per danni derivanti dalla mancata osservanza di questa raccomandazione.

Indicazione per il verniciatore
Il paraurti e la copertura del gancio di traino sono già muniti di mano di fondo e vi deve essere applicata sono la relativa ultima mano.
Procedimento: vedi Istruzioni per il verniciatore BMW.
Vernice acrilica BMW + 30% d'additivo softface.
Temperatura massima per la verniciatura al forno 40 °C.

Nel kit "Rivestimento del paraurti posteriore M Technic" non sono compresi i particolari seguenti e devono essere ordinati dal Concessionario per tipo di vettura.

	2 233 364.0	Rivestimento inferiore paraurti posteriore bitubo
	2 233 799.9	Rivestimento inferiore paraurti posteriore monotubo
51.12 -	2 233 798.0	Sportello per cinematica retrotreno attiva
	2 234 977.2	Fermaglio di ritegno sinistro per sportello cinematica retrotreno attiva
	2 234 978.2	Fermaglio di ritegno destro per sportello cinematica retrotreno attiva

Attrezzi occorrenti
Cacciavite con intaglio
Cricco a lama reversibile da 1/2"
Prolunga da 1/2"
Bussola di chiave a tubo da 1/2", 8 mm, 13 mm
Chiave dinamometrica
Martello
Punzone Ø 3 mm
Chiave di torsione

Indice

Capitolo

1. Stacco del paraurti posteriore
2. Scomposizione del paraurti posteriore
3. Operazioni preliminari per l'attacco del rivestimento del paraurti
4. Attacco del paraurti

1. Stacco del paraurti posteriore

F 36 51 354
Svitare le viti a testa esagonale (1) del rivestimento del passaruota sinistro e destro (2). Tirare in avanti il rivestimento del passaruota (2) nella zona del paraurti (3) nel senso della freccia (vedi figura).

F 36 51 033
Vetture senza gancio di traino
Sollevare il coperchio (1) nel senso della freccia (vedi figura). Svitare il dado esagonale (2).

F 36 72 014
Tutti i modelli
Svitare la vite a testa esagonale (1). Sollevare dai biscottini di ritegno la parte inferiore del paraurti (2) nella zona segnata (freccia nella figura) mediante un cacciavite e staccarla.

F 36 72 015
Svitare il dado esagonale (1), togliere il ritegno (2) dalla vettura.

Nota
Il coperchio, la parte inferiore del paraurti e il ritegno non occorrono più.

F 36 51 034
Svitare le viti di torsione (1) a sinistra e a destra dal ritegno del paraurti.
Smontare con cautela in indietro il paraurti (2) con l'aiuto di una seconda persona.

2. Scomposizione del paraurti posteriore

F 36 51 035
Sollevare con cautela il listello paracolpi (1) mediante un cacciavite nel senso della freccia (vedi figura) e toglierlo.

F 36 51 036
Sollevare con cautela il listello paracolpi (1) sul lato destro e sinistro del paraurti e sfilarlo nel senso della freccia (vedi figura).

F 36 51 037
Punzonare verso l'interno i perni ad espansione (1) e sollevare il rivetto ad espansione (2) dal paraurti (3).

F 36 51 038
Punzonare verso il basso i perni ad espansione (1) e sollevare il rivetto ad espansione (2) dal paraurti (3).

F 36 51 039
Sollevare con cautela il supporto del paraurti (1) e l'anima del paraurti (2).

F 36 51 040
Rimuovere i dadi autofilettanti (1) dal rivestimento del paraurti (2) a sinistra e a destra.

F 36 51 041
Punzonare i perni ad espansione (1) e sollevare il rivetto ad espansione (2). Rimuovere la lamiera d'isolamento termico (3) del paraurti.

Nota
Il rivestimento del paraurti (4) non occorre più.

source: www.ow.no

3. Operazioni preliminari per l'attacco del rivestimento del paraurti

Rimontare i particolari seguenti nella sequenza inversa dello smontaggio al rivestimento del paraurti M Technic.

Lamiera d'isolamento termico, dadi autofilettanti, supporto del paraurti, anima del paraurti e listelli paracolpi.

4. Attacco del paraurti

F 36 51 042
Attaccare il paraurti (1).
Prima di fissare il paraurti con le viti, eventualmente regolare la sua posizione in altezza rispetto alla carrozzeria mediante boccole di regolazione (negli ammortizzatori). Fissare saldamente il paraurti alla vettura mediante le viti di torsione (2) e il dado esagonale (3).

Nota
Coppia di serraggio delle viti di torsione = 42 Nm.

Fissare con viti il rivestimento dei passaruota.

F 36 51 043
Infilare la parte inferiore del paraurti (1) (del tipo di vettura) sul paraurti e farla posizionare fino a sentirne lo scatto.
Fissare la parte inferiore del paraurti (1) al paraurti mediante le viti a testa esagonale (2) e il rivetto ad espansione (3).

F 36 51 045
Inserire il fermaglio di ritegno (1) e la fascetta di fissaggio (2) nel coperchio del gancio di traino (3).

F 36 51 045
Infilare la fascetta di fissaggio (1) nel paraurti (2). Montare il coperchio del gancio di traino (3) in base al disegno.

F 36 51 046
Vetture con gancio di traino
Infilare il fermaglio (1) in base al disegno sulla copertura (2).
Montare la copertura (3).

Salvo errori di stampa, errori in genere e modifiche.

source: www.ow.no

Revestimiento del paragolpes trasero M Technic
BMW Serie 3 E36

Condición previa: conocimientos especiales
Tiempo de montaje aprox. 2 horas; puede variar según el estado y el equipamiento del automóvil.

Atención
Automóviles con dispositivo para remolque
El revestimiento del paragolpes trasero M Technic no se puede montar si el automóvil lleva un dispositivo para remolque con enganche fijo.

Informaciones importantes relativas a la seguridad
Por motivos de la dinámica de marcha, sólo es admisible montar el volumen completo (es decir, revestimiento de paragolpes delantero/trasero y revestimiento de umbrales). BMW declina toda responsabilidad para daños provocados por inobservancia de estas recomendaciones importantes.

Indicaciones de pintura
El revestimiento del paragolpes y la tapa de la argolla para remolcar ya vienen protegidos con una imprimación y sólo necesitan ser pintados con la pintura final correspondiente.
Procedimiento: véanse las instrucciones de pintura de BMW.
Pintura acrílica BMW + 30 % Softface.
Temperatura máxima de barnizado al horno: 40 °C

En el conjunto "Revestimiento del paragolpes trasero M Technic" no van incluidas las piezas siguientes, por lo cual se deberán pedir por separado específicamente para cada automóvil por parte del concesionario.

	2 233 364.0	Revestimiento inferior del paragolpes trasero, bitubo
	2 233 799.9	Revestimiento inferior del paragolpes trasero, un tubo
51.12 -	2 233 798.0	Trampilla enganche para remolque AHK
	2 234 977.2	Presilla izq. p. trampilla enganche para remolque AHK
	2 234 978.2	Presilla der. p. trampilla enganche para remolque AHK

Herramientas y medios auxiliares necesarios
Destornillador para tornillos de cabeza ranurada
Carraca inversible de 1/2 pulgada.
Pieza de prolongación de 1/2 pulgada
Dados de 1/2 pulgada, entrecaras 8 mm, 13 mm
Llave dinamométrica
Martillo
Granete de Ø 3 mm
Llave tipo Torx

Indice

Capítulo

1. Desmontar el paragolpes trasero
2. Despiezar el paragolpes trasero
3. Preparar el revestimiento del paragolpes para el montaje
4. Montar el paragolpes trasero

1. Desmontar el paragolpes trasero

F 36 51 354
Desatornillar los tornillos de cabeza hexagonal (1) del revestimiento (2) de los pasarruedas izquierdo y derecho.
Separar el revestimiento (2) del pasarruedas en la zona del paragolpes (3), en dirección de la flecha.

F 36 51 033
Automóviles sin dispositivo para remolque
Abrir la tapa (1) en dirección de la flecha. Desenroscar la tuerca hexagonal (2).

F 36 72 014
Todos los modelos
Desenroscar los tornillos de cabeza hexagonal (1).
Destrabar de las bridas de sujeción la parte inferior (2) del paragolpes aplicando un destornillador en la zona señalada (flechas) y desmontarla.

F 36 72 015
Desenroscar la tuerca hexagonal (1), retirar el soporte (2) del automóvil.

Indicación
La trampilla, la parte inferior del paragolpes y el soporte ya no se necesitan.

F 36 51 034
Desatornillar del soporte del paragolpes los tornillos torx (1) a izquierda y derecha.
Desmontar cuidadosamente el paragolpes (2) hacia atrás con la ayuda de una segunda persona.

2. Despiezar el paragolpes trasero

F 36 51 035
Destrabar el listón (1) del paragolpes cuidadosamente con un destornillador y retirarlo en dirección de la flecha.

F 36 51 036
Destrabar cuidadosamente el listón del paragolpes (1) de la parte derecha y el de la parte izquierda y extraerlos en dirección de la flecha.

F 36 51 037
Botar los pasadores expansibles (1) desde la parte exterior hacia la interior y destrabar los remaches expansibles (2) del paragolpes (3).

F 36 51 038
Botar los pasadores (1) de los remaches expansibles hacia abajo y extraer los remaches expansibles (2) del paragolpes (3).

F 36 51 039
Extraer cuidadosamente el portaparagolpes (1) y el inserto del paragolpes (2).

F 36 51 040
Sacar las tuercas de chapa (1) del revestimiento del paragolpes (2) a izquierda y derecha.

F 36 51 041
Botar los pasadores (1) de los remaches expansibles y extraer los remaches expansibles (2). Quitar la chapa termoaislante (3) del paragolpes.

Indicación
El revestimiento (4) del paragolpes ya no se necesita.

source: www.ow.no

3. Preparar el revestimiento del paragolpes para el montaje

Montar las siguientes piezas en orden análogo inverso al desmontaje en el revestimiento del paragolpes M Technic.

Chapa termoaislante, tuercas de chapa, portaparagolpes, inserto de paragolpes y listones protectores.

4. Montar el paragolpes trasero

F 36 51 042
Montar el paragolpes (1).
Antes de atornillarlo, ajustar la altura del paragolpes respecto a la carrocería mediante los casquillos de ajuste (en los amortiguadores de impacto), si es necesario. Fijar el paragolpes con tornillos Torx (2) y tuerca hexagonal (2) en el automóvil.

Indicación
Par de apriete del los tornillos Torx = 42 Nm.

Atornillar el revestimiento del pasarruedas.

F 36 51 043
Colocar la parte inferior del paragolpes (1) (específica del automóvil) y hacerla encastrar. Fijar la parte inferior del paragolpes (1) con tornillos de cabeza hexagonal (2) y remaches expansibles (3) en el paragolpes.

F 36 51 045
Introducir la presilla (1) y la tira de sujeción (2) en la tapa de la argolla para remolcar (3).

F 36 51 045
Introducir la tira de sujeción (1) en el paragolpes (2). Montar la tapa de la argolla para remolcar (3) como se muestra en la figura.

F 36 51 046
Automóviles con dispositivo para remolque
Colocar la grapa (1) en la tapa (2) como se muestra en la figura. Montar la tapa (3).

Salvo erratas, errores y modificaciones.

source: www.ow.no

Revestimento do pára-choques traseiro M Technic
BMW Série 3 E36

Conhecimentos técnicos são condição prévia.
Tempo previsto para a montagem: cerca de 2 horas, podendo divergir conforme o estado e o equipamento do veículo.

Atenção
Veículos com dispositivo de reboque
Não é possível montar o revestimento do pára-choques M Technic em dispositivos de reboque com barra de reboque fixa.

Informações importantes relativas à segurança
Por razões da danâmica de movimento, só é permitida a montagem do conjunto completo (revestimento do pára-choques dianteiro/traseiro e revestimento das embaladeiras).
A BMW AG declina toda e qualquer responsabilidade pelos danos que possam resultar do não cumprimento desta expressa recomendação.

Notas para a aplicação da pintura
Dado que o revestimento do pára-brisas e a tampa do olhal de reboque já estão dotados de aparelho primário, basta aplicar-lhes a pintura final.
Método de trabalho: consulte a respectiva instrução BMW.
Verniz acrílico BMW + 30 % de aditivo Softface.
Temperatura máxima para envernizagem em estufa: 40 °C.

Os componentes a seguir indicados não fazem parte do conjunto "Revestimento do pára-choques M Technic", devendo ser encomendados pelo vendedor, de acordo com o modelo do veículo.

	2 233 364.0	Revestimento inferior, amortecedor traseiro, tubo duplo
	2 233 799.9	Revestimento inferior, amortecedor de choque traseiro, tubo único
51.12 -	2 233 798.0	Tampa AHK
	2 234 977.2	Grampo retentor esquerdo para tampa AHK
	2 234 978.2	Grampo retentor direito para tampa AHK

Ferramental necessário
Chave de fendas
Roquete reversível de 1/2 polegada
Extensão de 1/2 polegada
Chaves de caixa de 1/2 polegada A.F. 8 mm, 13 mm
Chave dinamométrica
Martelo
Punção de Ø 3 mm
Chave Torx

Indice

Capítulo

1. Remoção do pára-choques traseiro
2. Desmontagem do pára-choques traseiro
3. Preparação do revestimento do pára-choques para a montagem
4. Instalação do pára-choques traseiro

1. Remoção do pára-choques traseiro

F 36 51 354
Desmontar os parafusos sextavados (1) do revestimento esquerdo e direito da cava da roda (2). Na zona do pára-choques (3), puxar o revestimento (2) para a frente, no sentido da seta.

F 36 51 033
Veículos sem dispositivo de reboque
Remover a capa protectora (1), no sentido da seta.
Desmontar a porca sextavada (2).

F 36 72 014
Todos os modelos
Desmontar o parafuso sextavado (1). Mediante uma chave de parafusos, soltar das presilhas retentoras a parte inferior do pára-choques (2) na zona assinalada pelas setas e removê-la.

F 36 72 015
Desmontar a porca sextavada (1) e remover o suporte (2) do veículo.

Nota
A capa protectora, a parte inferior do pára-choques e o suporte deixam de ser necessários.

F 36 51 034
Desmontar os parafusos Torx (1) à esquerda e à direita do suporte do pára-choques. Com o auxílio duma segunda pessoa, remover o pára-choques (2) cuidadosamente para trás.

2. Desmontagem do pára-choques traseiro

F 36 51 035
Mediante uma chave de parafusos, soltar cuidadosamente a chapa de testa (1) no sentido da seta e removê-la.

F 36 51 036
Soltar com muito cuidado a chapa de testa (1) nos lados direito e esquerdo do pára-choques e removê-la, no sentido da seta.

F 36 51 037
Com um macho cónico, sacar para dentro os pinos expansíveis (1) e remover os rebites expansíveis (2) do pára-choques (3).

F 36 51 038
Com um macho cónico, sacar para baixo os pinos expansíveis (1) e remover os rebites expansíveis (2) do pára-choques (3).

F 36 51 039
Soltar cuidadosamente o porta pára-choques (1) e o revestimento interior (2) do pára-choques.

F 36 51 040
Desmontar as porcas sextavadas (1) do revestimento do pára-choques (2), à esquerda e à direita.

F 36 51 041
Com um macho cónico, sacar o pino expansível (1) e remover o rebite expansível (2). Retirar do pára-choques a antepara calorífuga (3).

source: www.ow.no

Nota
O revestimento do pára-choques (4) deixa de ser necessário.

3. Preparação do revestimento do pára-choques para a montagem

Montar/pela ordem inversa da desmontagem os seguintes componentes no revestimento do pára-choques M Technic:

Antepara calorífuga, porcas para chapa, porta pára-choques, revestimento interior do pára-choques e chapas de testa.

4. Instalação do pára-choques traseiro

F 36 51 042
Montar o pára-choques (1).
Antes de o fixar definitivamente, ajustar se necessário, a altura do pára-choques em relação à carroçaria mediante casquilhos de ajuste (nos amortecedores de choque). Por meio de parafusos Torx (2) e da porca sextavada (3), fixar o pára-choques ao veículo.

Nota
Binário de aperto dos parafusos Torx: 42 Nm.

Fixar o revestimento da cava da roda.

F 36 51 043
Encaixar a parte inferior do pára-choques (1) (específica conforme o modelo do veículo) no pára-choques, fazendo-a engatar de modo perceptível e fixando-a, em seguida, mediante os parafusos (2) e o rebite expansível (3), ao pára-choques.

F 36 51 045
Inserir o grampo retentor (1) e a cinta retentora (2) na tampa do olhal de reboque (3).

F 36 51 045
Inserir a cinta retentora (1) no pára-choques (2). Instalar a tampa do olhal de reboque (3), conforme ilustrado no desenho.

F 36 51 046
Veículos com dispositivo de reboque
Conforme ilustrado no desenho, inserir o grampo (1) na tampa (2) e montar esta grampo (1) na tampa (2) e montar esta última.

Ressalvados erros, omissões e modificações.

source: www.ow.no

Wichtige Information!

Verwenden Sie zu Ihrer eigenen Sicherheit ausschließlich Zubehörprodukte, die von BMW freigegeben sind.
Für von BMW nicht freigegebene Zubehörprodukte jedweder Art übernimmt BMW keine Haftung.

Weiteres BMW-Zubehör,
um aus einem BMW Ihren BMW zu machen,
hält Ihr BMW-Händler für Sie bereit.

Important information!

For your own safety please use only accessory products released by BMW.
BMW will not guarantee for products of any kind not released by BMW.

To turn a BMW
into your very own BMW your BMW dealer
will provide you with a wide range of BMW
accessories.

source: www.ow.no