Zubehör - Einbauanleitung

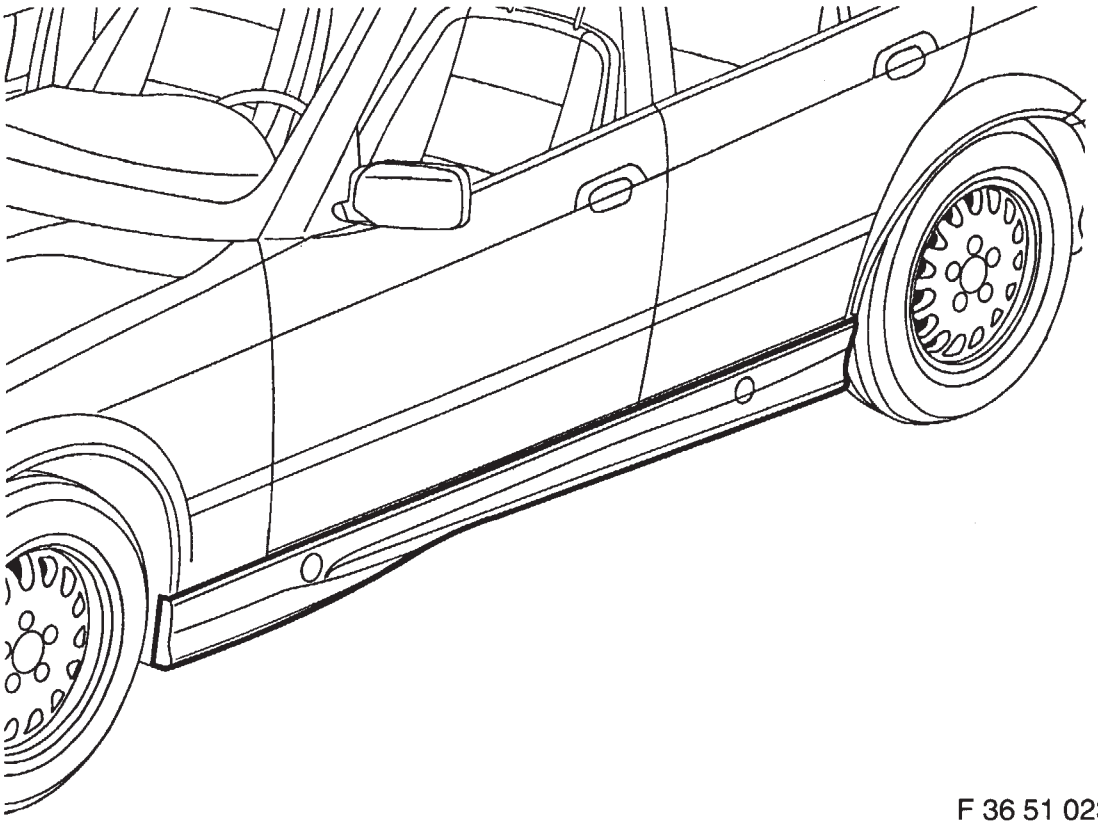

F 36 51 023

M Technic Schwellerverkleidung (4- und 2-türige Version)
BMW 3er-Reihe E36

Fachkenntnisse sind Voraussetzung.
Einbauzeit ca. 2,5 Stunden, die je nach Zustand und Ausstattung des Fahrzeuges abweichen kann.

Installation Instructions
M Technic rocker panel skirt (4-door and 2-door version)
BMW 3 Series E36

Instructions de montage
Habillage de longeron M Technic (versions 4 et 2 portes)
BMW série 3 E36

Montagehandleiding
M Technic dorpelbekleding (4- en 2-deurs versie)
BMW 3-serie E36

Monteringsanvisning
M Technic tröskelinklädnad (4- och 2-dörrars version)
BMW 3-serien E36

Istruzioni per il montaggio
Rivestimento dei sottoporta M Technic (versione a 4 e a 2 porte)
BMW Serie 3 E36

Instrucciones de montaje
Revestimiento de umbrales M Technic (versiones de 4 y 2 portas)
BMW Serie 3 E36

Instrução de montagem
Revestimento das embaladeiras M Technic (modelo com 4 e com 2 portas)
BMW Série 3 E36

Best.-Nr. 01 29 9 784 667 III/93 Printed in Germany
source: www.ow.no

Alle Arbeiten sind auf der linken Fahrzeugseite dargestellt. Auf der rechten Fahrzeugseite müssen verschiedene Arbeiten spiegelbildlich durchgeführt werden.

Wichtige Sicherheitsinformationen

Aus fahrdynamischen Gründen ist nur der Anbau des kompletten Paketes (Stoßstangenverkleidung vorne/hinten und Schwellerverkleidung) zulässig.

Lackierhinweis

Die Seitenschweller sind bereits grundiert und müssen lediglich mit dem entsprechenden Decklack überlackiert werden.
Arbeitsverfahren: Siehe BMW Lackieranweisung.
Maximale Temperatur bei Einbrennlackierung 40 °C

Achtung

Um ein Verziehen der Schwellerverkleidung zu vermeiden, ist es beim Lackieren und Trocknen unbedingt erforderlich, die Schwellerverkleidung spannungsfrei auf eine saubere Ablage abzulegen bzw. spannungsfrei aufzuhängen.

Bohrhinweise

Bohrungsränder entgraten und mit Zinkstaubfarbe bestreichen.
Bohrspäne restlos entfernen.
Spiralbohrer vor dem Bohren mit Fett einstreichen, um ein Hineinfallen der Bohrspäne in vorhandene Karosseriehohlräume zu vermeiden, ggf. Hohlräume mit vom Hersteller freigegebener Hohlraumversiegelung nachbehandeln.

Erforderliches Werkzeug und Hilfsmittel

1/2 Zoll Umschaltknarre
1/2 Zoll Steckschlüsseleinsatz SW 17 mm
1/2 Zoll Drehmomentschlüssel
Kreuzschlitzschraubendreher
Schlitzschraubendreher
Bohrmaschine
Spiralbohrer ø 3,5 mm, 5 mm, 6,5 mm, 9 mm
Rundfeile
Zinkstaubfarbe
Pinsel
Reinigungsmittel
Putzlappen

source: www.ow.no

Montage Schwellerverkleidung

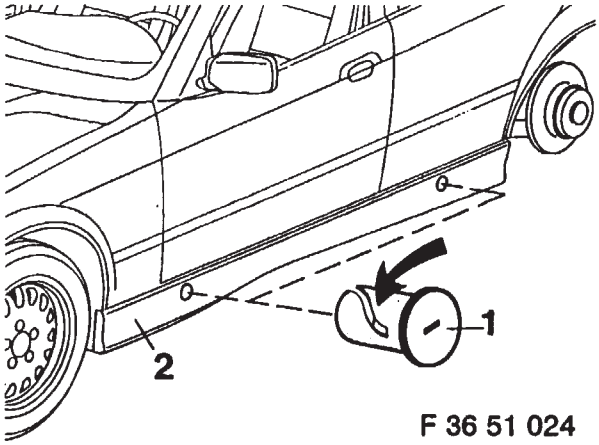

F 36 51 024

Fahrzeug unfallsicher aufbocken. Hinterräder abbauen. Abdeckungen (1) für Wagenheberaufnahmen mit einem Schlitzschraubendreher durch Linksdrehen (Pfeil) abnehmen. Schweller (2) reinigen.

Hinweis
Die Abdeckungen (1) werden nicht mehr benötigt.

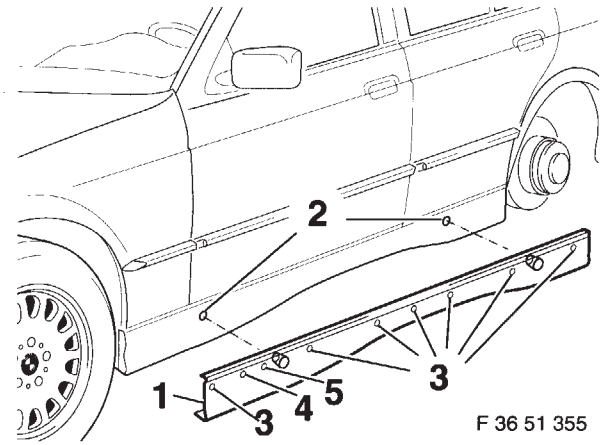

F 36 51 355

Bohrschablone (1) lt. Zeichnung in die Aussparungen (2) (Wagenheberaufnahme) am Schweller einstecken (ggf. Bohrschablone mit Klebeband festkleben). Bohrstellen ankörnen.
4-türige Fahrzeuge Bohrstellen 3 und 4.
2-türige Fahrzeuge Bohrstellen 3 und 5.
Angekörnte Bohrstellen mit einem Spiralbohrer ø 3,5 mm durchbohren und auf ø 9 mm aufbohren.
Bohrhinweis auf Seite 2 beachten.

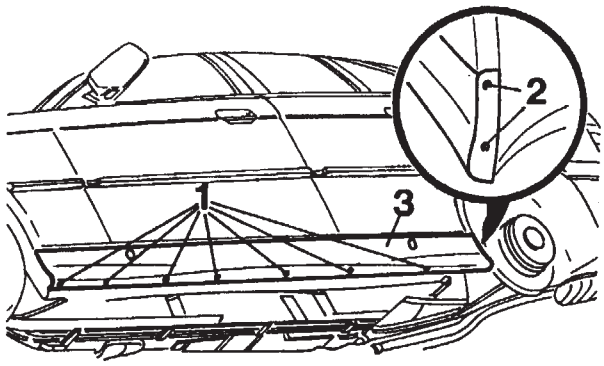

F 36 51 026

Bohrstellen (1, 2) ankörnen, mit einem Spiralbohrer ø 3,5 mm durchbohren. Bohrstellen (1) auf ø 6,5 mm und Bohrstellen (2) auf ø 5 mm aufbohren. Bohrschablone (3) vom Fahrzeug abnehmen.

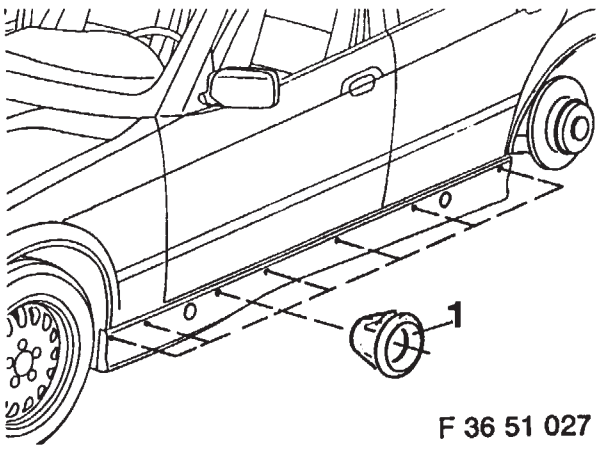

F 36 51 027

Tüllen (1) in die Bohrungen einstecken.

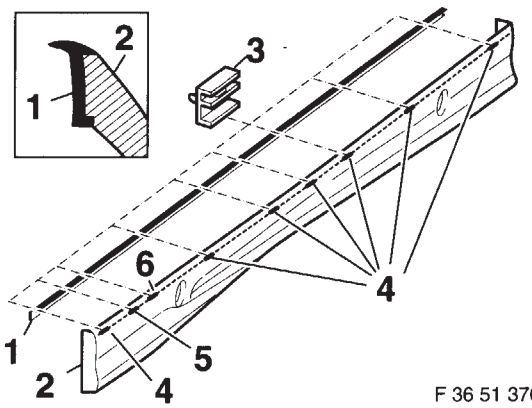

F 36 51 370

Dichtung (1) auf die Schwellerverkleidung (2) aufstecken (evtl. Dichtungslänge kürzen).
Halteclipse (3) lt. Zeichnung in die Aussparungen (4) einstecken und spürbar einrasten lassen.
4-türige Fahrzeuge Aussparungen 4 und 5.
2-türige Fahrzeuge Aussparungen 4 und 6.

source: www.ow.no

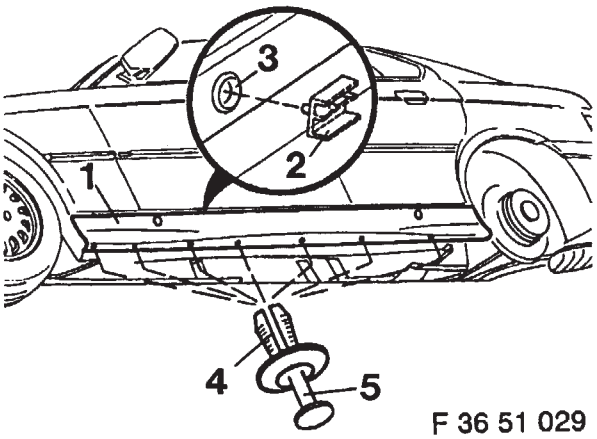

F 36 51 029

Schwellerverkleidung (1) mit einer zweiten Person anbauen. Schwellerverkleidung (1) mit aufgesteckten Halteclipsen (2) in die Tülle (3) einstecken. Schwellerverkleidung (1) von Hand andrücken, Spreizniete (4) in die Bohrungen (Schwellerverkleidung/Schweller) einstecken. Spreitnietbolzen (5) eindrücken.

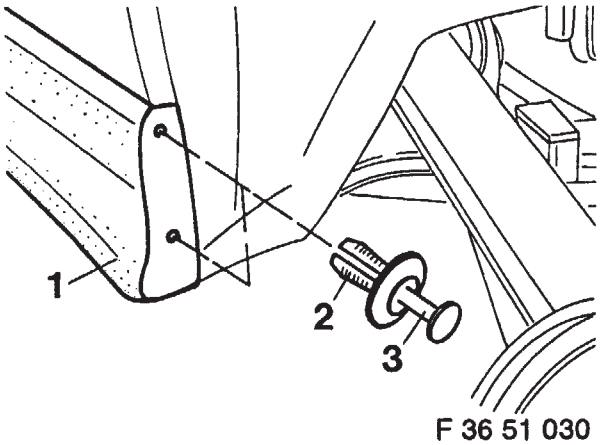

F 36 51 030

Radlauf hinten
Schwellerverkleidung (1) von Hand andrücken und Spreizniete (2) in die Bohrungen einstecken. Spreitnietbolzen (3) eindrücken.

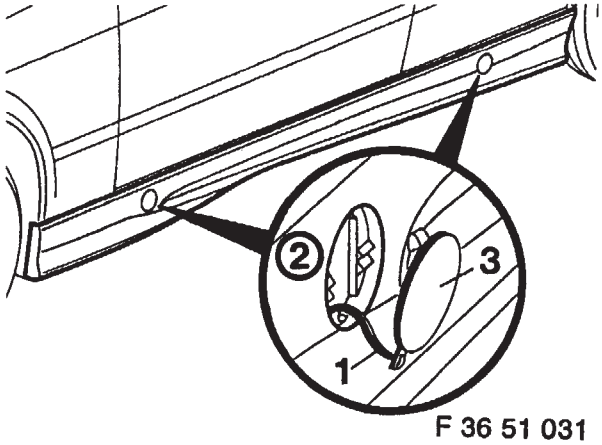

F 36 51 031

Halteband (1) in die Laschen an der Schwellerverkleidung (2) und Abdeckung (3) einstecken. Abdeckung (3) anbauen.

Schwellerverkleidung auf festen Sitz prüfen.

Hinterräder anbauen.
Fahrzeug abbocken.

Achtung
Anzugsdrehmoment der Radschrauben beachten (siehe Bedienungsanleitung).
Radschrauben nach 50 km mit dem erforderlichen Anzugsdrehmoment nachziehen.

Druckfehler, Irrtümer und Änderungen vorbehalten.

source: www.ow.no

M Technic rocker panel skirt (4-door and 2-door version)
BMW 3 Series E36

Specialist knowledge is required.
Installation time: approx. 2.5 hours which can vary depending upon the condition of, and equipment fitted to, the vehicle.

All work is illustrated on the left side of the vehicle. Various jobs must be carried out on the right side, on a mirror image basis.

Important safety information
For reasons related to drive dynamics, it is only permissible to fit these items as a complete set (shock absorber trim front/back and rocker panel skirts).

Painting instruction
The rocker panel skirts are supplied in primed condition and only require an appropriate color of topcoat.
Working method: refer to BMW painting manual.
Maximum temperature for baking-type paint process 40 °C.

Caution
To prevent distortion of the rocker panel skirts when painting or drying, always place them squarely on a clean surface, or suspend them, without applying stresses.

Drilling instructions
Deburr edges of all bores and coat with zinc dust paint.
Remove all drilling swarf.
Coat spiral drill with grease prior to boring operation to prevent drilling swarf from falling into existing body cavities.
If necessary, treat cavities after drilling work with a cavity sealant approved by the manufacturer.

Tools and auxiliaries required
1/2 inch reversible ratchet
1/2 inch socket wrench insert, A/F 17 mm
1/2 inch torque wrench
Phillips screwdriver
Regular screwdriver
Drill
Spiral drill bits, dia. 3.5 mm, 5 mm, 6.5 mm, 9 mm
Round files
Zinc dust paint
Brush
Cleaning agent
Cleaning cloths

Assembly of rocker panel skirt

F 36 51 024
Raise vehicle in safe manner. Remove rear wheels. Remove trim caps (1) over car jacking points by turning counter-clockwise with a regular screwdriver (see arrow).
Clean rocker panel (2).

Note
These caps (1) will not be required again.

F 36 51 355
Fit drilling template (1) as per drawing into recesses (2) (car jacking points) in rocker panel (if necessary, attach drilling template securely with adhesive tape). Peen edges of drill points.
4-door vehicles: drill points (3) and (4).
2-door vehicles: drill points (3) and (5).
Drill through peened drill points with a 3.5 mm spiral drill and enlarge to a diameter of 9 mm.

Note drilling instructions on Page 2.

F 36 51 026
Peen drill points (1, 2), drill through with a 3.5 mm spiral drill then enlarge drill points (1) to 6.5 mm and drill points (2) to 5 mm. Remove drilling template (3) from vehicle.

F 36 51 027
Insert grommets (1) in the bores.

F 36 51 370
Fit seal (1) to rocker panel skirt (2) (possibly shortening the seal first).
Insert retaining clips (3) as per drawing in recesses (4) and locate firmly.
4-door vehicles into recesses (4) and (5).
2-door vehicles into recesses (4) and (6).

F 36 51 029
Fit rocker panel skirt (1) with the help of a second person. Fit retaining clips (2) to rocker panel skirt (1) and install in the grommet (3). Press rocker panel skirt (1) into place by hand.
Insert expanding rivets (4) into bores (rocker panel skirt / rocker panel). Press in expanding rivet pins (5).

F 36 51 030
Rear wheel arch
Press rocker panel skirt (1) down by hand and insert expanding rivets (2) into bores. Press in expanding rivet pins (3).

Install retaining tape (1) in link plates on rocker panel skirt (2) and cover (3). Fit cover (3).

Check that rocker panel skirt is securely mounted.

Fit rear wheels.
Lower vehicle to ground.

Caution
Note that wheel nuts are at correct tightening torque (refer to Operating Manual).
Check wheel nuts again after 50 km and retighten to specified torque.

The company disclaims any printing errors, mistakes and amendments.

source: www.ow.no

Habillage de longeron M Technic (versions 4 et 2 portes) BMW série 3 E36

Des connaissances techniques sont nécessaires.
La durée de montage est de 2,5 heures environ; elle peut varier selon l'état et l'équipement du véhicule.

Toutes les opérations sont représentées sur un modèle à direction à gauche. Diverses opérations doivent être effectuées exactement de façon symétrique sur les modèles à direction à droite.

Importantes informations concernant la sécurité
Pour des raisons de stabilité, seul le montage du set complet est autorisé (habillages des pare-chocs AV/AR et des longerons).

Remarque relative à la peinture
Les longerons sont déjà dotés d'une couche d'apprêt et il suffit donc de passer une couche de finition.
Méthode de travail: se reporter aux directives de mise en peinture BMW.
Température maximum lors du vernissage: 40 °C.

Attention
Afin que les habillages des longerons ne se déforment pas, impérativement les poser sur quelque chose de propre ou les suspendre dans les deux cas sans aucune contrainte aussi bien lors de l'application de la peinture que du séchage.

Directives de perçage
Ebarber les bords des trous et les enduire de peinture au zinc.
Eliminer tous les copeaux.
Mettre de la graisse sur le foret hélicoïdal avant de percer afin que les copeaux ne puissent pas tomber dans les creux de la carrosserie; s'il le faut, passer dans les corps creux de la cire de protection homologuée par le constructeur.

Outils et instruments nécessaires
Cliquet réversible de 1/2"
Embouts de 17 mm pour clef à douille de 1/2"
Clef dynamométrique de 1/2"
Tournevis à empreinte cruciforme
Tournevis à bout plat
Perceuse
Forets hélicoïdaux Ø 3,5 mm, Ø 5 mm, Ø 6,5 mm, Ø 9 mm
Lime ronde
Peinture au zinc
Pinceau
Produit de nettoyage
Chiffon

Montage de l'habillage de longeron

F 36 51 024
Mettre le véhicule sur des chandelles. Il ne doit absolument pas bouger. Déposer les roues AR. Enlever les caches (1) des points d'appui du cric en les tournant à gauche (flèche) avec un tournevis à bout plat. Nettoyer le longeron (2).

Remarque
Les caches (1) ne sont plus nécessaires.

F 36 51 355
Introduire le gabarit de perçage (1) dans les découpures (2) (pour poser le cric) du longeron conformément au dessin (fixer le gabarit de perçage avec du ruban adhésif si nécessaire). Marquer les emplacements des trous avec un pointeau.
Emplacements (3) et (4) sur véhicules 4 portes.
Emplacements (3) et (5) sur véhicules 2 portes.
Percer ensuite les endroits marqués avec un foret hélicoïdal Ø 3,5 mm et aléser à Ø 9 mm. Observer la directive de perçage de la page 2.

F 36 51 026
Marquer les endroits à percer (1, 2) avec un pointeau, faire ensuite les trous avec un foret hélicoïdal Ø 3,5 mm. Aléser les trous (1) à Ø 6,5 mm et les trous (2) à Ø 5 mm. Retirer les gabarits (3) du véhicule.

F 36 51 027
Introduire les embouts (1) dans les trous.

F 36 51 370
Mettre le joint (1) sur l'habillage du longeron (2) (raccourcir le joint si nécessaire).
Introduire les clips de maintien (3) conformément au dessin dans les découpures (4) et bien les bloquer.
Découpures (4) et (5) sur véhicules 4 portes.
Découpures (4) et (6) sur véhicules 2 portes.

F 36 51 029
Installer l'habillage du longeron (1) en se faisant aider. Faire entrer les clips de maintien (2) dans les embouts (3) pour fixer l'habillage (1). Pousser l'habillage (1) avec la main, introduire les rivets à pattes (4) dans les trous (habillage du longeron/longeron). Enfoncer l'axe (5).

F 36 51 030
Passage de roue AR
Pousser l'habillage du longeron (1) contre la carrosserie avec les mains et faire entrer les rivets à pattes (2) dans les trous. Enfoncer l'axe (3).

F 36 51 031
Faire entrer le ruban de maintien (1) dans les pattes de l'habillage du longeron (2) et le cache (3). Installer le cache (3).

Contrôler la fixation de l'habillage du longeron

Démonter les roues AR.
Descendre le véhicule.

Attention
Tenir compte du couple de serrage des boulons de roue (voir Instructions d'utilisation).
Resserrer au couple prescrit les boulons de roue au bout de 50 km.

Sous réserve de fautes d'impression, d'erreurs et de modifications.

source: www.ow.no

M Technic dorpelbekleding (4- en 2-deurs versie)
BMW 3-serie E36

Uitsluitend uit te voeren door vakkundig personeel.
Montagetijd ca. 2 uur; hiervan zijn afwijkingen mogelijk naargelang de toestand en het uitrustingsniveau van het voertuig.

Alle afbeeldingen laten werkzaamheden zien aan de linkerzijde van het voertuig. Diverse werkzaamheden moeten aan de rechterzijde in spiegelbeeld worden uitgevoerd.

Belangrijke veiligheidsinformatie
Om rijdynamische redenen is uitsluitend de montage van het complete pakket (dus: zowel voor-/achterbumperbekleding als dorpelbekleding) toegestaan.

Aanwijzingen voor het lakken
De dorpelbekledingen worden in primer geleverd en hoeven slechts te worden afgelakt in de betreffende kleur.
Werkmethode: zie BMW-aanwijzingen voor het lakken.
Maximumtemperatuur voor moffelen: 40 °C.

Let op !
Om kromtrekken van de dorpelbekledingen bij het lakken te voorkomen, dient de dorpelbekleding tijdens het lakspuiten en drogen beslist spanningsvrij op een schoon ondersteuningsvlak te worden gelegd c.q. spanningsvrij te worden opgehangen.

Aanwijzingen voor het boren van gaten
Gatranden afbramen en een beschermingslaag van zinkstofprimer aanbrengen.
Alle boorspanen grondig verwijderen.
Spiraalboor vóór het boren met vet insmeren om te voorkomen dat boorspanen in eventueel aanwezige holle ruimtes in de carrosserie vallen. Carrosserie indien nodig inwendig nabehandelen met door de fabriek goedgekeurde carrosserieholteverzegeling.

Vereist gereedschap en hulpmiddelen
1/2" omschakelbare ratel
1/2" dopsleutel SW 17 mm
1/2" momentsleutel
Kruiskopschroevedraaier
Platte schroevedraaier
Boormachine
Spiraalboor Ø 3,5 mm, Ø 5 mm, Ø 6,5 mm en Ø 9 mm
Ronde vijl
Zinkstofprimer
Kwast
Reinigingsmiddel
Poetsdoek

Montage dorpelbekleding

F 36 51 024
Het voertuig veilig ondersteunen. De achterwielen uitbouwen. De afsluitpluggen (1) van de krikopnamegaten uitbouwen door deze met een platte schroevedraaier linksom (zie pijl) te draaien. De dorpel (2) grondig reinigen.

Opmerking
De afsluitpluggen (1) worden niet meer benodigd.

F 36 51 355
De boormal (1) zoals in de tekening aangegeven in de openingen (2) (krikopnamegaten) in de dorpel aanbrengen (indien vereist, boormal met plakband vastzetten). De boorposities centerponsen.
4-deurs voertuigen: boorposities (3) en (4).
2-deurs voertuigen: boorposities (3) en (5).
De gecenterponste boorposities met een spiraalboor Ø 3,5 mm doorboren en tot Ø 9 mm uitboren.
Let op 'Aanwijzingen voor het boren van gaten' op pag. 2.

F 36 51 026
De boorposities (1, 2) centerponsen en met een spiraalboor Ø 3,5 mm doorboren. De boorposities (1) tot Ø 6,5 mm en de boorposities (2) tot Ø 5 mm uitboren. De boormal (3) weer van het voertuig verwijderen.

F 36 51 027
De tules (1) in de boringen aanbrengen.

F 36 51 370
De afdichtstrip (1) op de dorpelbekleding (2) steken (afdichtstrip evtl. inkorten).
De houderclips (3) zoals in de tekening aangegeven in de uitsparingen (4) plaatsen en voelbaar laten ingrijpen.
4-deurs voertuigen: uitsparingen (4) en (5).
2-deurs voertuigen: uitsparingen (4) en (6).

F 36 51 029
De dorpelbekleding (1) met assistentie van een tweede persoon aanbouwen. De dorpelbekleding (1) met de aangebrachte houderclips (2) in de tules (3) steken. De dorpelbekleding (1) met de hand goed vastdrukken. De expansiepluggen (4) in de boringen (dorpelbekleding/dorpel) steken. De expansiepennen (5) in de expansiepluggen drukken.

F 36 51 030
Achterwielkast
De dorpelbekleding (1) met de hand vastdrukken en de expansiepluggen (2) in de boringen steken. Vervolgens de expansiepennen (3) indrukken.

F 36 51 031
De houderband (1) in de lussen aan de dorpelbekleding (2) en aan de afdekdop (3) aanbrengen. Vervolgens de afdekdop (3) aanbrengen.

Dorpelbekleding op vaste zit controleren.

De achterwielen monteren.
De steunen onder het voertuig verwijderen.

Let op !
De wielbouten met het voorgeschreven aanhaalkoppel vastzetten (zie instructieboek).
De wielbouten na 50 km met voorgeschreven aanhaalkoppel natrekken.

Drukfouten, vergissingen en wijzigingen voorbehouden.

source: www.ow.no

M Technic tröskelinklädnad (4- och 2-dörrars version)
BMW 3-serien E36

Fackkunskaper är en förutsättning.
Monteringstid ca 2,5 timmar, tiden kan variera beroende på skick och utrustning hos bilen.

Alla arbeten är visade på bilens vänstra sida. På bilerns högra sida måste vissa arbeten genomföras spegelvänt.

Viktig säkerhetsinformation
Av kördynamiska skäl är endast montering av det kompletta paketet (stötfångarinklädnad fram / bak och tröskelinklädnad) tillåtet.

Lackeringsanvisning
Sidoinklädnaderna är redan grundlackade och behöver bara överlackeras med den rätta täcklacken.
Arbetsmetod: Se BMW lackeringsanvisningar
Maximal temperatur vid brännlackering 40 °C

Viktigt
För att undvika att tröskelinklädnaden slår sig, måste man vid lackering och torkning ovillkorligen se till att tröskelinklädnaden läggs ned på ett underlag resp hängs upp fritt från spänningar.

Borrningsanvisningar
Grada borrhålskanter och stryk på zinkskyddsfärg.
Avlägsna samtliga borrspånor.
Stryk på fett på borren före borrningen för att undvika att borrspånor trillar in i befintliga karosserihålrum, efterbehandla om erforderligt hålrummen med av tillverkaren godkänd hålrumskonservering.

Erforderliga verktyg och hjälpmedel
1/2 tums spärrskaft
1/2 tums hylstillsats NV 17 mm
1/2 tums momentnyckel
Krysspårmejsel
Spårskruvmejsel
Borrmaskin
Spiralborr Ø 3,5 mm, 5 mm, 6,5 mm, 9 mm
Rundfil
Zinkskyddsfärg
Pensel
Rengöringsmedel
Putstrasor

Montering tröskelinklädnad

F 36 51 024
Palla upp fordonet på ett säkert sätt. Demontera bakhjulen. Ta bort locken (1) för domkraftfästena med en spårskruvmejsel genom att vrida åt vänster (pil). Rengör tröskeln (2).

Anvisning
Täcklocken (1) behövs inte längre.

F 36 51 355
Sätt i borrschablonen (1) enligt bilden i urtagen (2) (domkraftfäste) på tröskeln (tejpa eventuellt fast borrschablonen). Körnslå borrställena.
4-dörrars bilar borrställe (3) och (4).
2-dörrars bilar borrställe (3) och (5).
Borra igenom de körnslagna borrställena med ett spiralborr Ø 3,5 mm och borra upp till Ø 9 mm. Beajta borranvisningen på sidan 2.

F 36 51 026
Körnslå borrställena (1, 2), borra igenom med ett spiralborr Ø 3,5 mm. Borra upp borrställena (1) till Ø 6,5 mm och borrställena (2) till Ø 5 mm. Ta bort borrschablonen (3) från bilen.

F 36 51 027
Sätt i genomföringar (1) i hålen.

F 36 51 370
Sätt på tätningen (1) på tröskelinklädnaden (2) (korta eventuellt av tätningslängden).
Sätt i fästclipsen (3) enligt bilden i urtagen (4) och låt dem gå märkbart i ingrepp.
4-dörrars bilar urtagen (4) och (5).
2-dörrars bilar urtagen (4) och (6).

F 36 51 029
Montera tröskelinklädnaden (1) med hjälp av ytterligare en person. Sätt i tröskelinklädnaden (1) med påsatta fästclips (2) i genomföringen (3). Tryck fast tröskelinklädnaden (1) för hand. Sätt i fjädernitar (4) i hålen (tröskelinklädnad/tröskel). Tryck i fjädernitstift (5).

F 36 51 030
Hjukhus bak
Tryck fast tröskelinklädnaden (1) för hand och sätt i fjädernitar (2) i hålen. Tryck i fjädernitstift (3).

F 36 51 031
Sätt i hållarband (1) i hänkena på tröskelinklädnaden (2) och täcklocket (3). Montera täcklocket (3).

Kontroll av tröskelinklädnadens fastsättning

Montera bakhjulen.
Ta bort uppallningen.

Viktigt
Beakta åtdragningsmomentet för hjulskruvarna (se instruktionsboken).
Kontrolldra hjulskruvarna efter 50 km med det erforderliga åtdragningsmomentet.

Rätten till tryckfel, misstag och ändringar förbehålles.

source: www.ow.no

Rivestimento dei sottoporta M Technic (versione a 4 e a 2 porte) BMW Serie 3 E36

Si richiedono cognizioni tecniche.
Tempo di montaggio circa 2,5 ore, che può variare a seconda dello stato e del corredo della vettura.

Tutti i lavori sono raffigurati sul lato sinistro della vettura. Sul lato destro vari lavori devono essere eseguiti specularmente.

Informazioni di sicurezza importanti
Per motivi aerodinamici è ammesso solo il montaggio del pacchetto completo (rivestimento del paraurti anteriore/posteriore e rivestimento dei sottoporta).

Indicazione per il verniciatore
I sottoporta sono già muniti di mano di fondo e vi deve essere applicata sono la relativa ultima mano.
Procedimento: vedi Istruzioni per il verniciatore BMW.
Temperatura massima per la verniciatura al forno 40 °C.

Attenzione
Per evitare una deformazione dei sottoporta, durante la verniciatura e l'essiccazione occorre assolutamente deporre il rivestimento dei sottoporta su un ripiano pulito o sospenderlo, in modo che nei due casi non subisca contrazioni.

Indicazioni per la trapanatura
Sbavare i bordi dei fori ed applicarvi della vernice a polvere di zinco.
Eliminare completamente i trucioli.
Prima della trapanatura applicare del grasso alla punta elicoidale, in modo da evitare che dei trucioli potessero cadere negli scatolati della carrozzeria, eventualmente sottoporre gli scatolati nuovamente al trattamento antiruggine con il prodotto omologato dal costruttore della vettura.

Attrezzi e mezzi ausiliari occorrenti
Cricco a lama reversibile da 1/2"
Bussola di chiave a tubo da 1/2", 17 mm
Chiave dinamometrica da 1/2"
Cacciavite con intaglio a croce
Cacciavite con intaglio
Trapano
Punta elicoidale Ø 3,5 mm, 5 mm, 6,5 mm, 9 mm
Lima tonda
Vernice a polvere di zinco
Pennello
Detergente
Stracci

Montaggio del rivestimento del sottoporta

F 36 51 024
Sollevare in maniera sicura la vettura. Staccare le ruote posteriori. Togliere le coperture (1) degli alloggiamenti del cric svitandole verso sinistra (freccia nella figura) mediante un cacciavite con intaglio a croce. Pulire il sottoporta (2).

Nota
Le coperture (1) non occorrono più.

F 36 51 355
Infilare la maschera per foratura (1) in base al disegno negli incavi (2) (alloggiamento del cric) in corrispondenza del sottoporta (eventualmente fissare la maschera per foratura mediante nastro adesivo). Bulinare i punti perforati.
Vetture a 4 porte: punti perforati (3) e (4).
Vetture a 2 porte: punti perforati (3) e (5).
Trapanare i punti bulinati mediante una punta elicoidale di Ø 3,5 ed alesarli ad un Ø 9 mm.
Osservare le indicazioni di trapanatura dianzi esposte.

F 36 51 026
Bulinare i punti perforati (1, 2), trapanarli mediante una punta elicoidale di Ø 3,5 mm. Alesare i punti perforati (1) ad un Ø 6,5 mm e i punti perforati (2) ad un Ø 5 mm. Togliere la maschera per foratura (3) dalla vettura.

F 36 51 027
Inserire le bussole (1) nei fori.

F 36 51 370
Infilare la guarnizione (1) sul rivestimento del sottoporta (2) (eventualmente accorciare la lunghezza della guarnizione).
Inserire i fermagli di ritegno (3) negli incavi (4) in base al disegno e farli posizionare fino a sentirne lo scatto.
Vetture a 4 porte: incavi (4) e (5).
Vetture a 2 porte: incavi (4) e (6).

F 36 51 029
Montare il rivestimento del sottoporta (1) con una seconda persona. Inserire il rivestimento del sottoporta (1) assieme ai fermagli di ritegno infilati (2) nella bussola (3). Calcare a mano il rivestimento del sottoporta (1), inserire il rivetto ad espansione (4) nei fori (rivestimento del sottoporta/sottoporta). Comprimere il perno con rivetto ad espansione (5).

F 36 51 030
Passaruota posteriore
Calcare a mano il rivestimento del sottoporta (1) ed inserire il rivetto ad espansione (2) nei fori. Comprimere il perno con rivetto ad espansione (3).

F 36 51 031
Inserire il nastro di ritegno (1) nei biscottini in corrispondenza del rivestimento del sottoporta (2) e della copertura (3).
Montare la copertura (3).

Controllare l'accoppiamento bloccato del rivestimento del sottoporta.

Montare le ruote posteriori.
Riabbassare a terra la vettura.

Attenzione
Osservare la coppia di serraggio dei bulloni ruote (vedi libretto Uso e Manutenzione).
Riserrare i bulloni ruota dopo 50 km con la coppia di serraggio prescritta.

Salvo errori di stampa, errori in genere e modifiche.

source: www.ow.no

Revestimiento de umbrales M Technic (versiones de 4 y 2 puertas) BMW Serie 3 E36

Condición previa: conocimientos especiales.
Tiempo de montaje aprox. 2,5 horas; puede variar según el estado y el equipamiento del automóvil.

Todos trabajos están representados de la parte izquierda del automóvil. En la parte derecha del automóvil se deberán realizar diversos trabajos simétricamente.

Informaciones importantes relativas a la seguridad
Por motivos de la dinámica de marcha, sólo es admisible montar el volumen completo (es decir, revestimiento de paragolpes delantero/trasero y revestimiento de umbrales).

Indicaciones de pintura
Los revestimientos de umbrales ya vienen protegidos con una imprimación y sólo necesitan ser pintados con la pintura final correspondiente.
Procedimiento: véanse las instrucciones de pintura de BMW
Temperatura máxima de barnizado al horno: 40 °C

Atención
Para evitar una deformación de los revestimientos durante la pintura y el secado es indispensable colocar los revestimientos sobre una superficie limpia y de manera que estén libres de tensión.

Indicaciones de perforación
Desbarbar las orillas de los taladros y aplicar pintura de polvo de cinc.
Eliminar completamente eventuales virutas.
Antes de taladrar, untar la broca espiral en grasa para evitar que caigan virutas en eventuales huecos de la carrocería. Si es necesario, tratar los huecos posteriormente con un producto de conservación de huecos autorizado por el fabricante.

Herramientas y medios auxiliares necesarios
Carraca inversible de 1/2 pulgada
Dado de 1/2 pulgada, entrecaras 17 mm
Llave dinamométrica de 1/2 pulgada
Destornillador para tornillos de estrella
Destornillador para tornillos de cabeza ranurada
Máquina taladradora
Brocas espirales de Ø 3,5 mm, Ø 5 mm, Ø 6,5 mm, Ø 9 mm
Lima redonda
Pintura de polvo de cinc
Pincel
Detergente
Trapo de limpiar

Montaje del revestimiento de umbrales

F 36 51 024
Elevar el automóvil de manera segura. Desmontar las ruedas traseras. Desmontar con un destornillador para tornillos de cabeza ranurada los tapones (1) de los agujeros para el gato, girándolos hacia la izquierda (flecha). Limpiar el umbral (2).

Indicación
Los tapones (1) ya no se necesitan.

F 36 51 355
Acoplar el patrón (1) en los agujeros (2) (para el gato) como se muestra en la figura (pegarlo con cinta adhesiva, si es necesario). Granetear los puntos de perforación.
Puntos de perforación (3) y (4) para automóviles de 4 puertas.
Puntos de perforación (3) y (5) para automóviles de 2 puertas.
Taladrar los puntos graneteados con una broca espiral de Ø 3,5 mm y aumentarlos a Ø 9 mm. Observar las indicaciones de perforación en la página 2.

F 36 51 026
Granetear los puntos de perforación (1, 2), taladrarlos con una broca espiral de Ø 3,5 mm. Aumentar los taladros (1) a Ø 6,5 mm y los taladros (2) a Ø 5 mm. Quitar el patrón (3) del automóvil.

F 36 51 027
Insertar las boquillas (1) en los taladros.

F 36 51 370
Colocar la junta (1) en el revestimiento del umbral (2) (acortar la junta, si es necesario).
Insertar las presillas (3) en los taladros (4) como se muestra en la figura.
Taladros (4) y (5) para automóviles de 4 puertas.
Taladros (4) y (6) para automóviles de 2 puertas.

F 36 51 029
Montar el revestimiento del umbral (1) con ayuda de una segunda persona. Acoplar el revestimiento del umbral (1) con las presillas (2) insertadas en las boquillas (3). Presionar a mano el revestimiento del umbral (1), insertar los remaches expansibles (4) en los taladros (revestimiento/umbral). Embutir los pasadores (5).

F 36 51 030
Pasarruedas trasero
Presionar a mano el revestimiento del umbral (1) e insertar los remaches expansibles (2) en los taladros. Embutir los pasadores (3).

F 36 51 031
Meter la cinta de sujeción (1) en las orejas de sujeción del revestimiento (2) y colocar la tapa (3). Montar la tapa (3).

Controlar el asiento fijo del revestimiento del umbral.

Montar las ruedas traseras.
Bajar el automóvil.

Atención
Observar el par de apriete de los tornillos de rueda (véanse las instrucciones de servicio).
Reapretar los tornillos de rueda después de 50 km con el par de apriete requerido.

Salvo erratas, errores y modificaciones.

source: www.ow.no

Revestimento das embaladeiras M Technic (modelo com 4 e com 2 portas) BMW Série 3 E36

Conhecimentos técnicos são condição prévia.
Tempo previsto para a montagem: cerca de 2 horas e meia, podendo divergir em função do estado e do equipamento do veículo.

Todas a intervenções são apresentadas no lado esquerdo do veículo. No lado direito, os vários trabalhos serão efectuados segundo a imagem oposta.

Informações importantes relativas à segurança
Por razões da dinâmica de movimento, só é permitida a montagem do conjunto completo (revestimento do pára-choques dianteiro/traseiro e revestimento das embaladeiras).

Nota para a aplicação da pintura
Dado que as embaladeiras laterais já estão dotadas de aparelho primário, basta aplicar-lhes a pintura final.
Método de trabalho: consulte a respectiva instrução BMW.
Temperatura máxima para envernizagem em estufa: 40 °C.

Atenção
Para evitar deformações no revestimento das embaladeiras quando da respectiva envernizagem e secagem, é absolutamente necessário que durante essas operações ele seja colocado sobre uma superficíe limpa isenta de tensões, podendo também ser pendurado isento de tensões.

Notas para a realização dos furos
Desbarbar e tratar os bordos dos furos com tinta de pó de zinco.
Eliminar completamente as limalhas de ferro.
Ante de praticar os furos, aplicar um pouco de massa à broca para evitar que caiam limalhas de ferro para o interior dos vãos da carroçaria, tratando estes, se necessário, com o respectivo agente vedante.

Ferramental necessário e meios auxiliares
Roque reversível de 1/2 polegada
Chave de caixa de 1/2 polegada A.F. 17 mm
Chave dinamométrica de 1/2 polegada
Chave Phillips
Chave de fendas
Berbequin eléctrico
Brocas helicoidais de Ø 3,5 mm, Ø 5mm, Ø 6,5 mm, Ø 9 mm
Lima redonda
Tinta de pó de zinco
Pincel
Produto de limpeza
Trapos de limpeza

Montagem do revestimento das embaladeiras

F 36 51 024
Assentar o veículo sobre cavaletes, de tal maneira que não se possam produzir acidentes. Remover as rodas traseiras. Mediante uma chave de fendas, remover os tampões (1) para os suportes do macaco, girando-os para a esquerda, no sentido da seta. Limpar a embaladeira (2).

Nota
Os tampões (1) deixam de ser necessários.

F 36 51 355
Conforme ilustrado no desenho, inserir o gabarito (1) nos orifícios (2) (suporte para o macaco) situados na embaladeira. (Se for necessário, fixar o gabarito com fita adesiva). Marcar os pontos de perfuração com um punção de bico.
Veículos com 4 portas: orifícios (3) e (4).
Veículos com 2 portas: orifícios (3) e (5).
Com uma broca helicoidal de Ø 3,5 mm, praticar os furos previamente marcados com o punção de bico e abri-los seguidamente a Ø 9 mm. Observar as instruções para a realização dos furos na página 2.

F 36 51 026
Marcar os pontos de perfuração (1, 2) com um punção de bico e praticar os furos com uma broca helicoidal de Ø 3,5 mm. Em seguida, abrir os orifícios (1) a Ø 6,5 mm e os orificíos (2) a Ø 5 mm. Remover o gabarito (3) do veículo.

F 36 51 027
Introduzir os passadores (1) nos orifícios.

F 36 51 370
Inserir a vedação (1) no revestimento da embaladeira (2) e, se for necessário, encurtá-la. Conforme ilustrado no desenho, introduzir os grampos retentores (3) nas aberturas (4), fazendo-os engatar de modo perceptível.
Veículos com 4 portas: aberturas (4) e (5).
Veículos com 2 portas: aberturas (4) e (6).

F 36 51 029
Com o auxílio de uma segunda pessoa, montar o revestimento das embaladeiras (1).
Introduzir o revestimento (1), juntamente com os grampos retentores (2), no passador (3). Comprimir o revestimento (1) com a mão. Inserir os rebites expansíveis (4) nos furos (revestimento das embaladeiras/embaladeiras).
Comprimir os pinos expansíveis (5).

F 36 51 030
Cava da roda traseira
Comprimir manualmente o revestimento das embaladeiras (1) e introduzir os rebites expansíveis (2) nos orifícios.
Comprimir os pinos expansíveis (3).

F 36 51 031
Inserir a cinta retentora (1) nas presilhas do revestimento da embaladeira (2) juntamente com a tampa (3) a montar esta última.

Controle do revestimento das embaladeiras quanto ao assento correcto.

Montar as rodas traseiras.
Remover o veículo dos cavaletes.

Atenção
Observar o binário de aperto dos parafusos das rodas (consulte o manual do conductor).
Após 50 km, reapertar os parafusos das rodas com o binário de aperto requerido.

Ressalvados erros, omissões et modificações.

source: www.ow.no

Wichtige Information!

Verwenden Sie zu Ihrer eigenen Sicherheit ausschließlich Zubehörprodukte, die von BMW freigegeben sind.
Für von BMW nicht freigegebene Zubehörprodukte jedweder Art übernimmt BMW keine Haftung.

Weiteres BMW-Zubehör,
um aus einem BMW Ihren BMW zu machen,
hält Ihr BMW-Händler für Sie bereit.

Important information!

For your own safety please use only accessory products released by BMW.
BMW will not guarantee for products of any kind not released by BMW.

To turn a BMW
into your very own BMW your BMW dealer
will provide you with a wide range of BMW
accessories.

source: www.ow.no