Zubehör – Einbauanleitung

Zusatzblatt zur Einbauanleitung EM-Verdeck

BMW 3er Reihe E30 Cabrio

Fachkenntnisse sind Voraussetzung
Einbauzeit für den kompletten Einbau ca. 24-26 Stunden, die je nach Zustand und Ausstattung des Fahrzeugs abweichen kann.

Installation Instructions
Supplement to installation for power-operated soft top
BMW 3 Series E 30 Convertible

Instructions de montage
Complément aux instructions de montage Capote électromécanique
BMW série 3 E30 Cabriolet

Montagehandleiding
Aanvulling op montagehandleiding van de elektro-hydraulisch bediende cabrioletkap
BMW 3-serie E30 Cabrio

Monteringsanvisning
Tillsatsblad till monteringsanvisning EM-sufflett
BMW 3-serien E 30 Cabrio

Istruzioni per il montaggio
Supplemento alle istruzioni per il montaggio della capote elettro-meccanica
BMW Serie 3 E 30 Cabrio

Instrucciones de montaje
Suplemento a las instrucciones de montaje de la capota EM
BMW Serie 3 E 30 Cabrio

Instruções de montagem
Aditamento à instrução de montagem da capota eléctro-mecânica
BMW Série 3 E 30 Cabriolet

Best.-Nr.01 29 9 784 639 II/91 Printed in Germany

source: www.ow.no

Nachfolgender Arbeitsschritt ist nach Bild Nr. F 30 64 168 (Seite 12) durchzuführen.

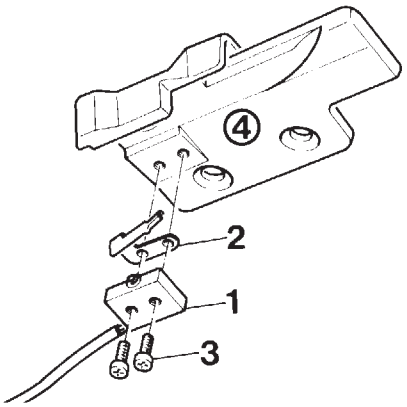

F 30 51 665

Microschalter (1) und Schalthebel (2) mit Kreuzschlitzschrauben (3) lt. Zeichnung an die Grundplatte (4) schrauben.

Nachfolgende Arbeitsschritte sind nach Bild Nr. F 30 64 377 (Seite 21) durchzuführen.

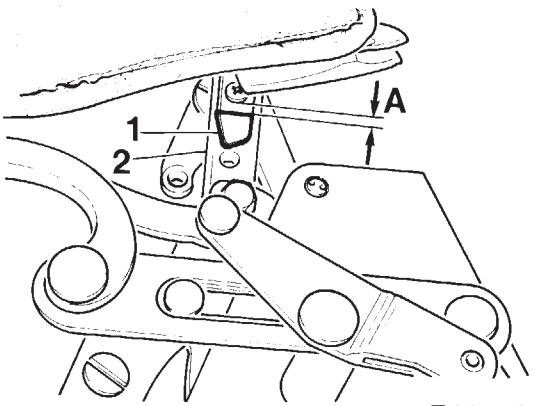

F 30 51 666

Nur rechte Verdeckseite
Blechprofil (1) am Verdeckrahmen (2) lt. Zeichnung abschneiden.

A = 5 mm

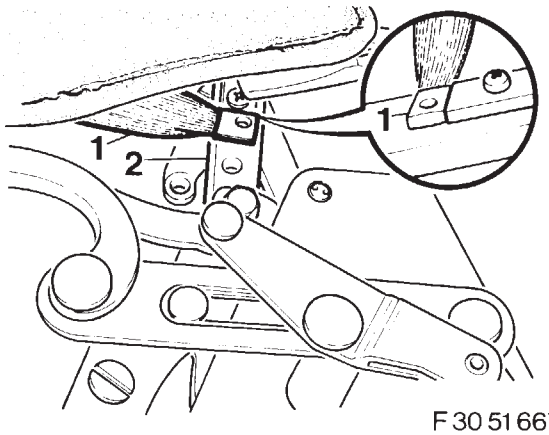

F 30 51 667

Zugband (1) lt. Zeichnung an den Verdeckrahmen (2) bündig anhalten und Bohrstelle anzeichnen.

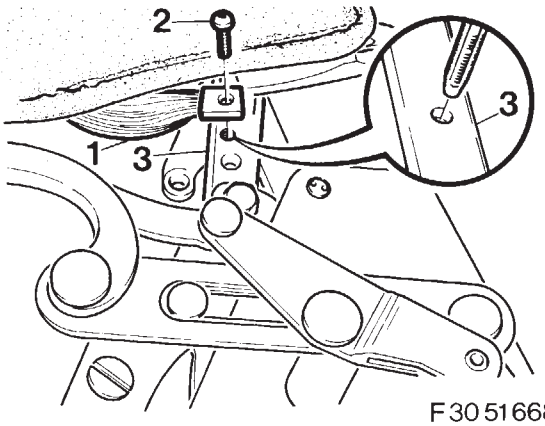

F 30 51 668

Angezeichnete Bohrstelle mit Spiralbohrer Ø 3,3 mm bohren.
Durchgehendes Gewinde M4 × 1,25 in die 3,3 mm Bohrung schneiden.
Zugband (1) mit Kreuzschlitzschraube (2) an den Verdeckrahmen (3) schrauben.

source: www.ow.no

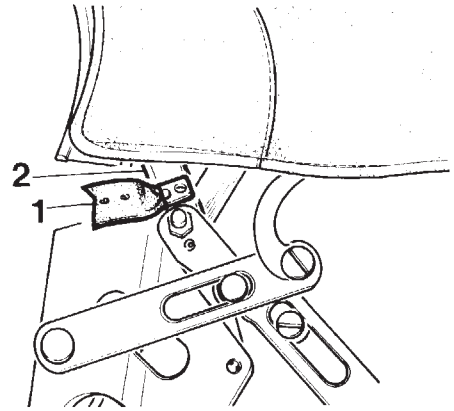

F30 51 669

Nur linke Verdeckseite
Zugband (1) lt. Zeichnung an den Verdeckrahmen (2) bündig anhalten und Bohrstelle anzeichnen.

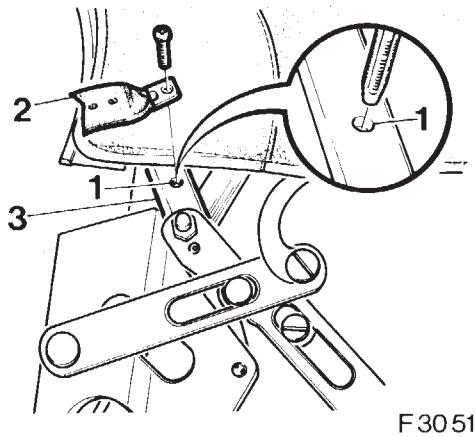

F30 51 670

Angezeichnete Bohrstelle(1) mit Spiralbohrer Ø 3,3 mm durchbohren.
Durchgehendes Gewinde M4 × 1,25 in die 3,3 mm Bohrung schneiden.
Zugband (2) lt. Zeichnung an den Verdeckrahmen (3) anschrauben.

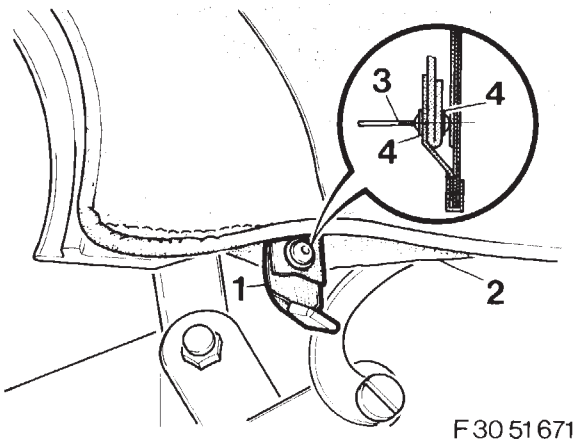

F30 51 671

Rechte und Linke Verdeckseite
Zugband (1) lt. Zeichnung an den überstehenden Stoffbezug (2) anhalten und Bohrstelle anzeichnen.
Angezeichnete Bohrung mit Hilfe eines Lötkolbens durchbrennen.
Zugband (1) auf überstehenden Stoffbezug (2) ansetzen.
Niete (3) mit Unterlegscheiben (4) einsetzen und vernieten.

Nachfolgender Arbeitsschritt ist nach Bild Nr. F 30 64 401 (Seite 33) durchzuführen.

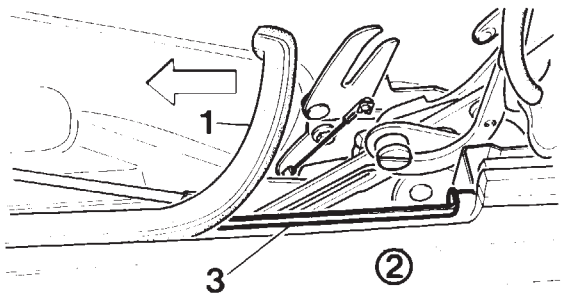

F30 51 672

Ansicht rechte Fahrzeugseite
Dichtung (1) in Pfeilrichtung aus dem Verdeckkastenrahmen (2) ausbauen.
Klebefuge (3) reinigen.
Neue Dichtung aus dem Einbausatz umlaufend mit Terokal einkleben.

source: www.ow.no

Folgender Arbeitsschritt ist nach Bild Nr. F 30 64 403 (Seite 33) durchzuführen.

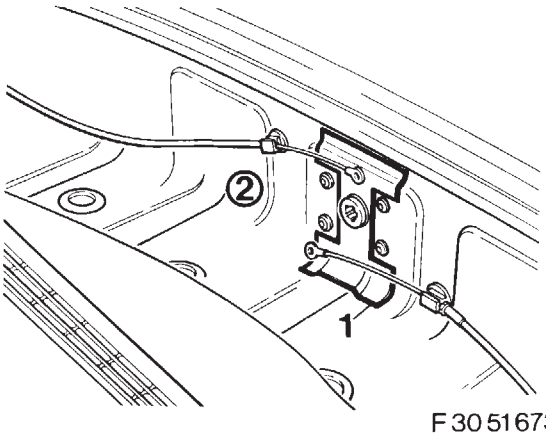

F 30 51 673

Kunststoffabdeckung (1) lt. Zeichnung in den Verdeckkasten (2) aufsetzen.

Arbeitsschritt der Bild Nr. F 30 64 410 (Seite 35) ändert sich wie folgt.
Innensechskantschrauben (2, 4, 6, 7,) mit Loctite 242 einsetzen.

Folgender Arbeitsschritt ist nach Bild Nr. F 30 64 428(Seite 39) durchzuführen.

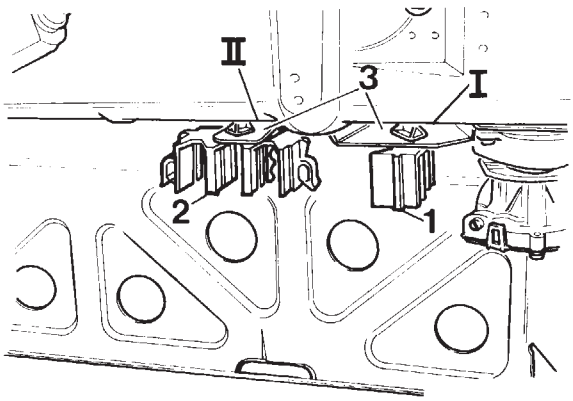

F 30 51 674

Hinweis
Halter (1) auf Steckplatz I
Halter (2) auf Steckplatz II

Halter (1, 2) in das Verstärkungsblech (3) einsetzen.
Die Verriegelung erfolgt durch Drehung der Halter um 45°.

Folgender Arbeitsschritt ist zur Bild Nr. F 30 64 417 (Seite 39) zu ergänzen.(Nach dem zusammenstecken der Stecker des Zusatzkabelbaumes und der des Verdeckantriebes / Verdeckklappenantrieb.

Kabelstecker in die Halter einsetzen.

Folgende Arbeitsschritte sind nach Bild Nr. F 30 64 417 (Seite 39) durchzuführen.

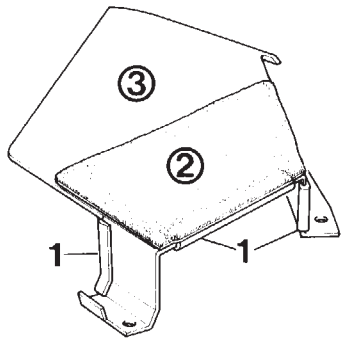

F 30 51 675

Kantenschutz (1) lt. Zeichnung auf die Abdeckung (3) aufstecken.
Teppichboden (2) auf die Abdeckung (3) kleben.

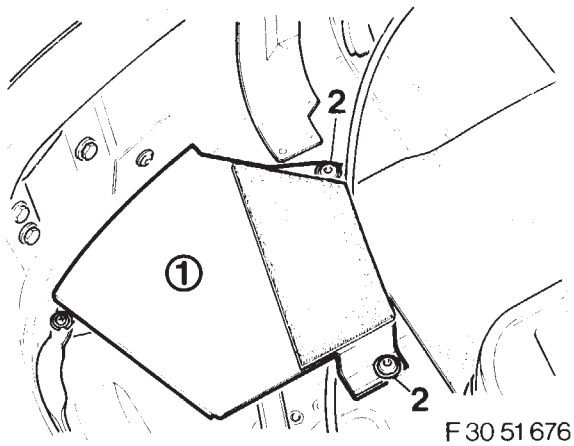

F 30 51 676

Hinweis
Innensechskantschrauben (2) herausdrehen.
Loctite 242 Mittelfest auf das Gewinde der Innensechskantschrauben (2) auftragen.

Abdeckung (1) lt. Zeichnung in den Verdeckkasten einsetzen.

Innensechskantschrauben (2) von Hand einsetzen und festdrehen.
Anziehdrehmoment der Innensechskantschrauben 10 Nm.

source: www.ow.no

Folgende Arbeitsschritte sind nach Bild Nr. F 30 64 431(Seite 41) durchzuführen.

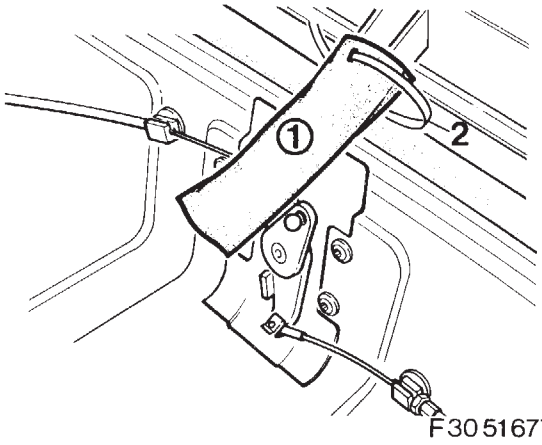

F30 51677

Abdeckung (1) lt. Zeichnung auf die Schubstange aufsetzen und mit Kabelbinder (2) befestigen.

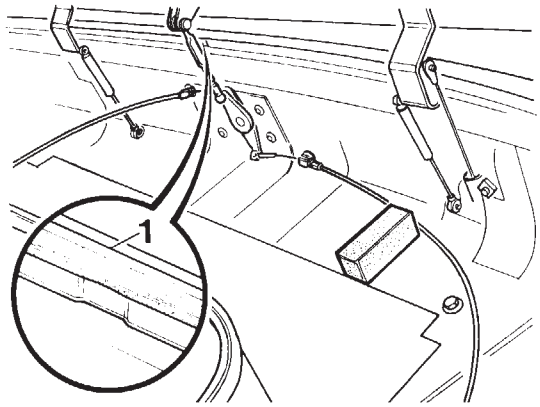

F30 51678

Achtung
Dichtung (1) nicht beschädigen.

Einbauhinweis
Ist zwischen der Schubstange und dem Verdeckkasten kein Spiel, gekennzeichneten Bereich nacharbeiten.

Folgender Arbeitsschritt ist nach Bild Nr. F 30 64 432 (Seite 41) durchzuführen.

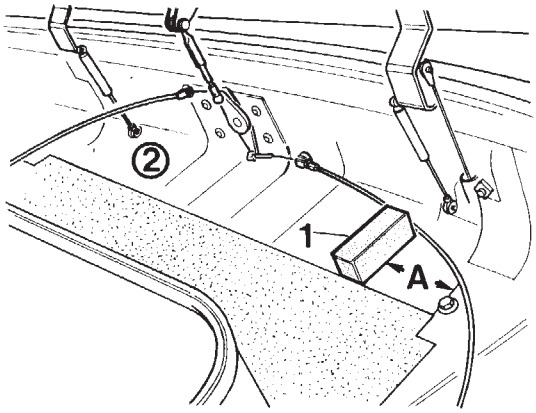

F30 51679

Schutzfolie der Auflage-Spannbügel (1) abziehen.
Auflage-Spannbügel (1) lt. Zeichnung in den Verdeckkasten (2) einkleben.

Maß A = 100 mm

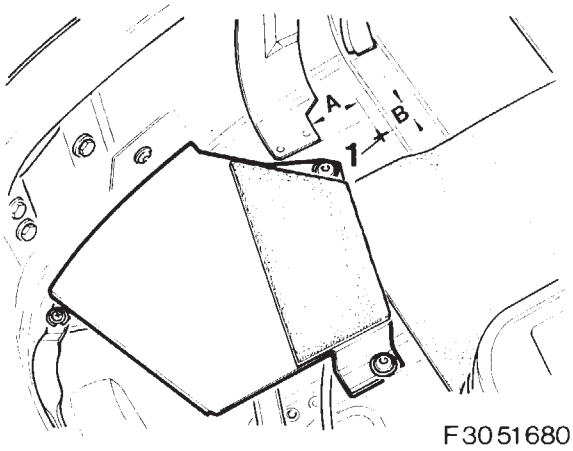

F30 51680

Bohrstelle (1) lt. Zeichnung im Verdeckkasten, rechte Fahrzeugseite, anzeichnen.
Angezeichnete Bohrstelle (1) mit Spiralbohrer Ø 6 mm bohren.

Maß A = 25 mm
Maß B = 20 mm

source: www.ow.no

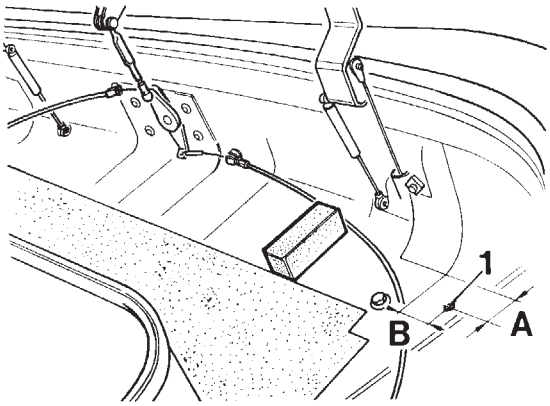

F 30 51 681

Achtung
Um Schäden zu vermeiden, nur 5 mm tief bohren.

Bohrstelle (1) lt. Zeichnung im Verdeckkasten, linke Fahrzeugseite anzeichnen.
Angezeichnete Bohrstelle (1) mit Spiralbohrer Ø 6 mm bohren.

Maß A = 70 mm
Maß B = 75 mm

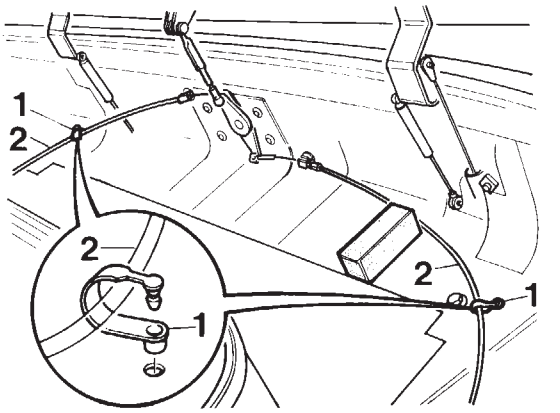

F 30 51 682

Kabelschlaufen (1) lt. Zeichnung in die Bohrungen einsetzen.
Bowdenzüge (2) durchführen und Kabelschlaufen einclipsen.

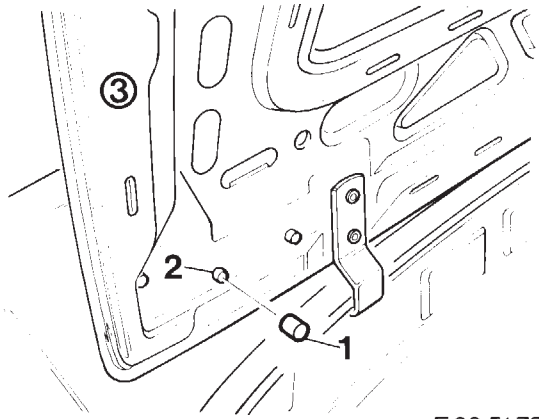

F 30 51 702

Rechte und linke Fahrzeugseite
Kunststoffschutzkappe (1) auf Zierleistenklammer (2) der Verdeckklappe (3) drücken.

Bedienungshinweise

Achtung
Das Öffnen und Schließen des Verdecks darf nur bei stehendem Fahrzeug ausgeführt werden.

Das Verdeck nicht bei geöffnetem Gepäckraumdeckel betätigen.

Das Öffnen und Schließen des Verdecks ist ab
----Zündschlüsselstellung 1------
möglich.

Wird während der Verdeckbetätigung angefahren, so wird die elektrische Funktion automatisch abgebrochen.

Zur Schonung der Batterie ist eine Betätigung bei laufenden Motor empfehlenswert.

Um Schäden zu vermeiden, darf das Verdeck bei Temperaturen unter 0° C nicht betätigt werden.

Beim Anheben der elektrisch verstellbaren Seitenfenster immer erst die hinteren Fenster anheben.
Das gilt insbesondere während der Fahrt.

Beginnt bei höheren Geschwindigkeiten das Verdeck bzw. die Heckscheibe zu flattern, Schiebehebel für Luftverteilung in Richtung "auf"verschieben, damit kein Unterdruck im Fahrgastraum entsteht.

Während des Öffnungs - und Schließvorganges nicht in den Verdeckmechanismus greifen.
Kinder sind in diesem Zeitraum vom Schwenkbereich fernzuhalten.
Speziell entwickelte Faltenleger erübrigen das manuelle Eingreifen während des Versenkvorganges.

source: www.ow.no

Öffnen des Verdecks

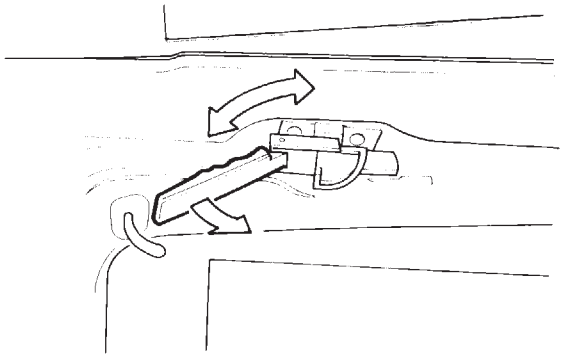

F 30 51 703

Oberhalb der Sonnenblende, rechte und linke Fahrzeugseite, Spann-bzw. Verriegelungshebel ausklappen und bis zum Endanschlag drehen.
Dabei den vorderen Verdeckrahmen mit einer Hand an der Griffschale in geschlossenen Zustand halten, bis beide Verriegelungshebel vollständig geöffnet sind.

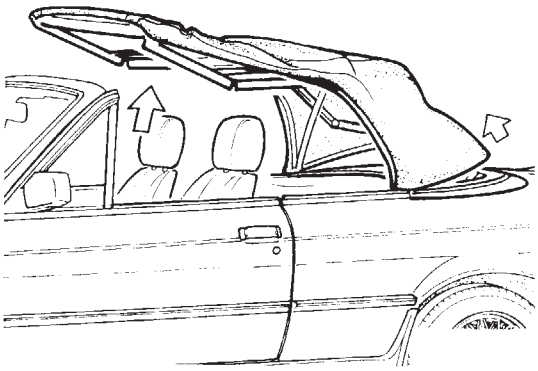

F 30 51 704

Das Verdeck über einen merklichen Widerstand hinaus soweit anheben, bis sich der hintere Bügel vom Verdeckkasten abhebt.

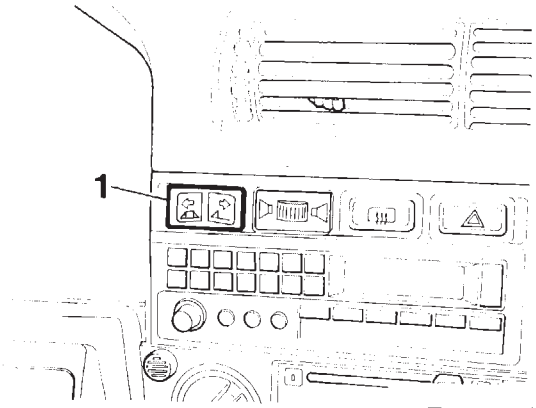

F 30 51 705

"Drucktaste" (1) für die Verdeckbetätigung in Richtung "öffnen" solange gedrückt halten, bis der Öffnungsvorgang mit dem Verriegeln des Verdeckkastendeckels beendet ist.

Schließen des Verdecks

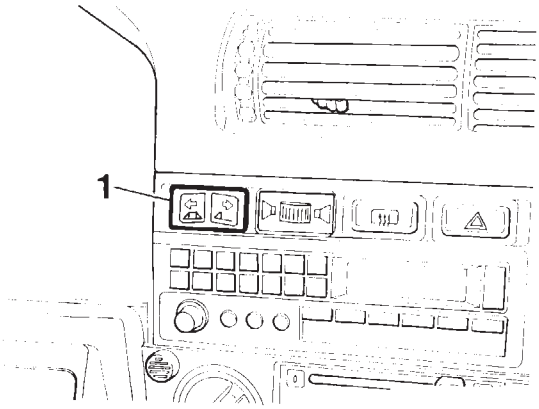

F 30 51 705

Achtung
Zum Schließen des Verdecks sind die Seitenscheiben zu versenken.

"Drucktaste" (1) in Richtung "schließen" solange gedrückt halten, bis der Schließvorgang mit dem Absenken des hinteren Bügels beendet ist.
Führungsstifte des vorderen Verdeckrahmen durch Herunterziehen im Windschutzscheibenoberteil einführen, festhalten und dabei bis zum hörbaren Einrasten mit dem Verriegelungshebel das Verdeck verriegeln.

source: www.ow.no

Manuelles Schließen des Verdecks bei Ausfall der elektrischen Betätigung

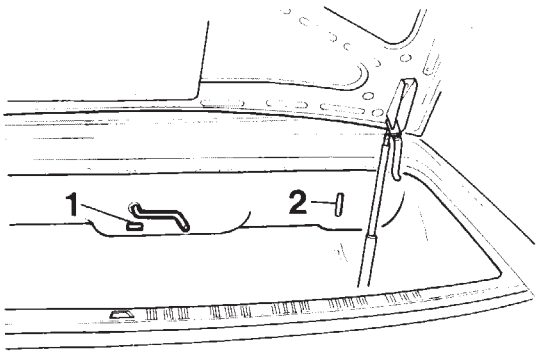

F 30 51 706

Gepäckraumdeckel öffnen.
Zentrierstift und Innensechskantschlüssel aus dem Bordwerkzeug entnehmen.
Zentrierstift in das Langloch (1) einführen und nach links drücken.
Verdeckklappenantrieb ist entkoppelt.
Zentrierstift in das Langloch (2) einführen und nach oben drücken.
Verdeckantrieb ist entkoppelt.
Mit dem Innensechskantschlüssel durch drehen nach rechts den Verdeckkastendeckel entriegeln.
Gepäckraumdeckel schließen und den Verdeckkastendeckel bis zum Anschlag öffnen.

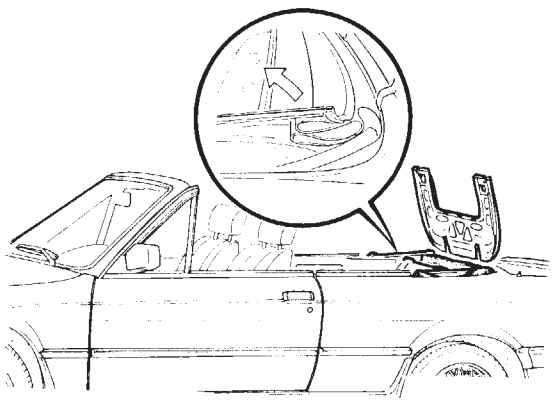

F 30 51 707

Das Cabrio-Verdeck von Hand herausheben, den unteren Bügel senkrecht stellen und den Verdeckkastendeckel schließen.
Hinteren Bügel nach unten klappen und Führungsstifte des vorderen Verdeckrahmen durch Herunterziehen im Windschutzscheibenoberteil einführen, festhalten und dabei bis zum hörbaren Einrasten mit den Verriegelungshebeln das Verdeck verriegeln.
Der hintere Bügel wird automatisch auf den Deckel des Verdeckkastens gedrückt und schließt unter Spannung ab.

Achtung

Das manuelle öffnen des Verdeckes bei entriegelten Antrieben ist aus Sicherheitsgründen nicht zulässig, weil die Verdeckklappe nicht verriegelt werden kann.

Druckfehler, Änderungen und Irrtümer vorbehalten.

source: www.ow.no

Supplement to installation instructions for power-operated soft top
BMW 3 Series E30 Convertible

Specialist knowledge is essential.
Time required for complete installation approx. 24-26 hours; this may vary according to the car's condition and equipment.

The following work stage should be carried out after picture No. F 30 64 168 (page 12 of German text).

F 30 51 665
Screw micro-switch (1) and switch lever (2) to the base plate (4) with Phillips screws (3) as illustrated.

The following work stages should be carried out after picture No. F 30 64 377 (page 21 of German text).

F 30 51 666
Right side of soft top only
Cut off sheet metal section (1) on the soft-top frame (2) as illustrated.

A = 5 mm

F 30 51 667
Hold strap (1) flush with the soft-top frame (2) and mark point to be drilled.

F 30 51 668
Drill marked point with 3.3 mm dia. twist drill bit.
Tap an M4 x 1.25 thread all the way through the 3.3 mm hole.
Screw strap (1) to the soft-top frame (3) with Phillips screws (2).

F 30 51 669
Left side of soft top only
Hold strap (1) flush with the soft-top frame (2) and mark point to be drilled.

F 30 51 670
Drill marked point with 3.3 mm dia. twist drill bit.
Tap an M4 x 1.25 thread all the way through the 3.3 mm hole.
Screw strap (1) to the soft-top frame (3) as illustrated.

F 30 51 671
Both sides of soft top
Hold strap (1) at the overhanging fabric cover (2) and mark point to be drilled.
Burn through the marked point using a soldering iron.
Place strap (1) on overlapping fabric cover (2).
Insert rivets (3) with washers (4) and secure.

The following work stage should be carried out after picture No. F 30 64 401 (page 33 of German text).

F 30 51 672
View of right side of car
Remove seal (1) from soft-top compartment frame (2) in the direction of the arrow.
Clean contact surface (3).
Stick in new seal from installation kit all round the edge with Terokal.

The following work stage should be carried out after picture No. F 30 64 403 (page 33 of German text).

F 30 51 673
Attach plastic cover (1) in the soft-top compartment (2) as shown in the drawing.

The following alteration has been made to the work stage illustrated in picture No. F 30 64 410 (page 35 of German text).
Secure Allen screws (2, 4, 6, 7) with Loctite 242.

The following work stage should be carried out after picture No. F 30 64 428 (page 39 of German text).

F 30 51 674
Note
Retainer (1) at socket I
Retainer (2) at socket II

Insert retainers (1, 2) in the reinforcing sheet (3). Turn the retainers through 45° to lock.

The following work stage should be added to picture No. F 30 64 417 (page 39 of German text).
(After the plug on the additional wiring harness and the plug on the soft-top mechanism / soft-top flap mechanism have been plugged together.)

Insert cable connector in retainers.

The following work stages should be carried out after picture No. F 30 64 417 (page 39 of German text).

F 30 51 675
Fix edge protecting strip (1) on the cover (3) as illustrated.
Stick carpet (2) on the cover (3).

F 30 51 676
Note
Remove Allen screws (2).
Apply Loctite 242 medium strength to the thread of the Allen screws (2).

Place cover (1) in the soft-top compartment as illustrated.

Insert Allen screws (2) by hand and screw tight.
Tightening torque of Allen screws is 10 Nm.

The following work stages should be carried out after picture No. F 30 64 431 (page 41 of German text).

F 30 51 677
Position cover (1) on the push rod and secure with cable strap (2).

F 30 51 678
Important
Do not damage seal (1).

When installing
If there is no clearance between the push rod and the soft-top compartment, rework the area shown.

The following work stages should be carried out after picture No. F 30 64 432 (page 41 of German text).

F 30 51 679
Remove protective film from the support for tensioning hoop (1).
Fix support for tensioning hoop in the soft-top compartment (2) as illustrated.

A = 100 mm

source: www.ow.no

F 30 51 680
Mark point to be drilled (1) in the soft-top compartment on the right side of the car, as illustrated.
Drill point marked (1) with a 6 mm dia. twist drill bit.

A = 25 mm
B = 20 mm

F 30 51 681
Important
Only drill 5 mm deep in order to avoid damage.

Mark point to be drilled (1) in the soft-top compartment on the left side of the car, as illustrated.
Drill point marked (1) with twist drill bit dia. 6 mm.

A = 70 mm
B = 75 mm

F 30 51 682
Fix cable loops (1) in the drilled holes as illustrated.
Feed through wire cable (2) and clip cable loops together.

F30 51 702
Right and left side of car
Press plastic protective cap (1) on to trim-strip clip (2) of soft-top compartment cover (3).

Notes on operation

Important
The soft top must only be opened or closed when the car is at a standstill.
Do not operate the soft top with the luggage compartment lid open.
The soft top can be opened and closed with ignition key in position 1 or beyond.
If the car is driven away while the soft top is being actuated, the electric function is automatically interrupted.
To reduce the load on the battery, you are recommended to operate the soft top with the engine running.
To avoid damage, do not operate the soft top at temperatures below 0°C.
When raising the electrically-operated windows, always close the rear windows first. This is particularly important when the car is on the move.
If the soft top or rear window begin to flap when the car is travelling at high speeds, move the air distribution slide lever on the heater control panel towards "open" to avoid low pressure inside the passenger compartment.
Do not reach into the soft-top mechanism while the soft top is being opened or closed.
Keep children away from its operating zone while the soft top is moving.
By virtue of the specially-developed folding mechanism, it is unnecessary to assist the retracting process manually.

Opening the soft top

F30 51 703
Fold out the tensioning/locking levers above the sun visor on either side of the car and rotate as far as their limit.
When doing so, hold the front frame of the soft top closed with one hand with the aid of the recess until both locking levers are completely released.

F30 51 704
Raise the soft top beyond its resistance point until the rear bracket moves away from the soft-top storage compartment.

F30 51 705
Hold the soft-top pushbutton control (1) in the "open" position until the opening procedure is complete and the soft-top storage compartment has closed.

Closing the soft top

F30 51 705
Important
Before closing the soft top, lower the side windows.
Hold the soft-top pushbutton control (1) in the "close" position until the closing procedure is complete and the rear hoop has been lowered into position.
Pull the front of the soft-top frame downwards and introduce the guide pins into the top of the windscreen, hold in place and secure the soft-top with the locking lever (it must be heard to engage in position).

Closing the soft top manually in the event of the electric function failing

F30 51 706
Open the luggage compartment lid.
Take the centering pin and Allen key from the car's toolkit.
Introduce the centering pin in the slot (1) and press to the left.
The soft-top storage compartment drive is now disconnected.
Introduce the centering pin in the slot (2) and press upwards.
The soft-top drive is now disconnected.
Turn the Allen key clockwise to release the soft-top storage compartment lid.
Close the luggage compartment lid and open the soft-top storage compartment as far as its limit.

F30 51 707
Lift out the Convertible soft top by hand, raise the lower hoop to a vertical position and close the soft-top storage compartment lid.
Fold down the rear hoop, pull the front of the soft-top frame downwards and introduce guide pins into the top of the windscreen, hold in place and secure the soft-top with the locking lever (it must be heard to engage in position).
Important
For safety reasons, it is not permissible to open the soft top manually when the drives are disengaged, as the soft-top storage compartment lid cannot then be locked.

Printing and other errors and omissions excepted. Subject to amendment.

source: www.ow.no

Complément aux instructions de montage Capote électromécanique BMW série 3/E30 Cabriolet

Des connaissances professionnelles spécialisées sont requises. Durée du montage complet 24 à 26 heures, selon l'état et le niveau d'équipement de la voiture.

L'opération suivante est à effectuer après l'illustration F 30 64 168 (page 12):

F 30 51 665
Visser le microcontacteur (1) et le levier de commande (2) sur la semelle (4) avec les vis à empreinte cruciforme (3), comme sur le croquis.

Les opérations suivantes sont à effectuer après l'illustration F 30 64 377 (page 21):

F 30 51 666
Côté droit de la capote uniquement
Couper l'extrémité du profilé en tôle (1) sur l'encadrement de capote (2) comme illustré sur le croquis.
A = 5 mm.

F 30 51 667
Présenter le ruban de traction (1) bien appliqué contre l'encadrement de capote (2) comme sur le croquis et tracer l'emplacement du trou à percer.

F 30 51 668
Percer à l'endroit marqué avec un foret hélicoïdal ∅ 3,3 mm.
Tailler ensuite un taraudage M4x1,25 dans le trou de 3,3 mm.
Visser le ruban de traction (1) sur l'encadrement de capote avec une vis à empreinte cruciforme (2).

F 30 51 669
Côté gauche de la capote uniquement
Présenter le ruban de traction (1) bien appliqué contre l'encadrement de capote (2) comme sur le croquis et tracer l'emplacement du trou à percer.

F 30 51 670
Percer à l'endroit marqué (1) avec un foret hélicoïdal ∅ 3,3 mm.
Tailler ensuite un taraudage M4x1,25 dans le trou de 3,3 mm.
Visser le ruban de traction (2) sur l'encadrement de capote avec une vis à empreinte cruciforme (3).

F 30 51 671
Côtés gauche et droit de la capote
Présenter le ruban de traction (1) comme sur le croquis sur le rebord dépassant de l'étoffe de revêtement (2) et tracer l'emplacement du trou à pratiquer.
Percer le trou marqué avec un fer à souder.
Maintenir le ruban de traction (1) en position comme sur le croquis sur le rebord de l'étoffe de revêtement (2).
Mettre en place le rivet (3) avec la rondelle (4) puis river.

L'opération suivante est à effectuer après l'illustration F 30 64 401 (page 33):

F 30 51 672
Vue côté droit de la voiture
Déposer le joint profilé (1) de l'encadrement du logement de capote (2) dans le sens de la flèche.
Nettoyer la rainure de collage (3).
Coller le nouveau joint profilé du kit de montage sur toute la longueur avec du Terokal.

L'opération suivante est à effectuer après l'illustration F 30 64 403 (page 33):

F 30 51 673
Mettre en place la pièce de recouvrement en plastique (1) dans le logement de capote (2) comme sur le croquis.

L'opération de l'illustration F 30 64 410 (page 35) est modifiée de la manière suivante:

Poser les vis à six pans creux (2, 4, 6, 7) avec du Loctite 242.

L'opération suivante est à effectuer après l'illustration F 30 64 428 (page 39):

F 30 51 674
Remarque
Porte-câbles (1) à l'emplacement I
Porte-câbles (2) à l'emplacement II
Mettre en place les porte-câbles (1, 2) dans la tôle de renfort (3).
Le verrouillage en place intervient en tournant les porte-câbles sur 45°.

L'opération suivante vient compléter celle décrite pour l'illustration F 30 64 417 (page 39)
(après avoir réuni les fiches du faisceau de câbles additionnel et les contrefiches du mécanisme d'entraînement de capote/du couvercle de logement de capote):

Engager les fiches de connexion dans les porte-câbles.

Les opérations suivantes sont à effectuer après l'illustration F 30 64 417 (page 39):

F 30 51 675
Engager le profilé de protection de bordure (1) comme sur le croquis sur le rebord du capot (3).
Coller le tapis (2) sur le capot (3).

F 30 51 676
Remarque
Dévisser les vis à empreinte cruciforme (2).
Appliquer du Loctite 242 moyen sur le filet de vis à empreinte cruciforme (2).
Mettre en place le capot (1) comme sur le croquis dans le logement de capote.
Installer les vis à empreinte cruciforme (2) à la main et les serrer fermement.
Couple de serrage des vis à empreinte cruciforme: 10 Nm.

Les opérations suivantes sont à effectuer après l'illustration F 30 64 431 (page 41):

F 30 51 677
Passer la pièce de revêtement (1) comme sur le croquis sur la biellette et la fixer avec une sangle pour câbles (2).

F 30 51 678
Attention
Ne pas endommager le joint (1).
Conseil pour la pose
S'il n'y a pas de jeu entre la biellette et le logement de capote, retoucher la zone signalée.

source: www.ow.no

L'opération suivante est à effectuer après l'illustration F 30 64 432 (page 41):

F 30 51 679
Détacher la feuille de film protecteur du support pour l'étrier de tension (1).
Coller le support pour l'étrier de tension (1) dans le logement de capote (2) comme sur le croquis.
Cote A = 100 mm.

F 30 51 680
Tracer l'emplacement du trou à percer (1) dans le logement de capote, côté droit de la voiture, comme sur le croquis.
Percer à l'endroit marqué (1) avec un foret ∅ 6 mm.
Cote A = 25 mm
Cote B = 20 mm

F 30 51 681
Attention
Pour éviter tout dommage, ne percer que sur une profondeur de 5 mm.
Tracer l'emplacement du trou à percer (1) dans le logement de capote, côté gauche de la voiture, comme sur le croquis.
Percer à l'endroit marqué (1) avec un foret ∅ 6 mm.
Cote A = 70 mm
Cote B = 75 mm

F 30 51 682
Engager les boucles des câbles (1) dans les trous percés.
Engager les câbles métalliques de commande (2) puis fermer les clips.

F 30 51 702
Côtés gauche et droit de la voiture
Pousser le capuchon plastique (1) sur l'agrafe (2) de la baguette enjoliveuse du couvercle (3) de logement de capote.

Instructions d'utilisation
Attention
L'ouverture et la fermeture de la capote ne doivent intervenir qu'avec la voiture immobilisée.
Ne pas actionner la capote lorsque le couvercle du coffre à bagages est ouvert.
L'ouverture et la fermeture de la capote sont possibles à partir de la --- position 1 de la clé de contact --- dans le contacteur d'allumage-démarrage.
La fonction électrique est automatiquement coupée si la voiture démarre pendant une manoeuvre de la capote.
Pour ménager la batterie, il est conseillé de manoeuvrer la capote avec le moteur de la voiture tournant au ralenti.
Ne pas actionner la capote aux températures en dessous de 0°C: risque d'avaries!
Lors de la fermeture des vitres latérales à commande électrique, fermer toujours d'abord les vitres arrière; cette précaution est particulièrement importante lorsque la voiture roule.
Si, en roulant à grande vitesse, la capote ou la lunette arrière de capote se met à avoir du flottement, déplacer la manette-curseur de distribution d'air dans le sens "ouverture", de manière à éviter l'apparition d'une dépression dans l'habitacle.
Ne jamais engager les mains dans des parties du mécanisme de capote pendant une manoeuvre d'ouverture ou de fermeture de celle-ci.
Ecarter les enfants de la capote pendant les manoeuvres.
Pour le rangement de la capote dans son logement, des dispositifs de mise en plis spécialement étudiés rendent superflue toute intervention manuelle.

Ouverture de la capote (décapotage)

F 30 51 703
Sur les côtés gauche et droit de la voiture, basculer vers l'extérieur, hors de leur logement, les leviers de tension et de verrouillage qui sont placés au-dessus des pare-soleil, puis les tourner à fond jusqu'en butée.
Avec une main appliquée sur la cuvette-logement de la poignée, maintenir dans la position fermée la partie avant de l'armature métallique de la capote jusqu'à ce que les deux leviers de verrouillage soient complètement ouverts.

F 30 51 704
Relever ensuite la capote au-delà du point de résistance, jusqu'à ce que l'étrier arrière s'écarte du logement de la capote.

F 30 51 705
Presser le bouton-poussoir (1) de manoeuvre de la capote dans le sens "ouverture" et le maintenir enfoncé jusqu'à ce que l'opération de décapotage, y compris le verrouillage du volet du logement de capote, soit terminée.

Fermeture de la capote (capotage)
F 30 51 705
Attention
Abaisser complètement les vitres latérales avant de relever la capote.
Presser le bouton-poussoir (1) dans le sens "fermeture" et le maintenir enfoncé jusqu'à ce que le processus de fermeture, y compris l'abaissement de l'étrier arrière de l'armature, soit complètement terminé.
Engager ensuite les broches de guidage du cadre avant de la capote (partie avant de l'armature métallique) dans le dessus de la baie de pare-brise en tirant vers le bas, puis verrouiller la capote dans la position fermée à l'aide du levier de verrouillage (bruit caractéristique).

Fermeture (capotage) manuelle de la capote en cas de panne de la commande automatique:
F 30 51 706
Ouvrir avec précaution le couvercle du coffre à bagages.
Prendre la broche de centrage et la clé à six pans creux dans l'outillage de bord.
Engager la broche de centrage dans le trou oblong (1) et pousser vers la gauche.
Le mécanisme du couvercle de logement de la capote est désaccouplé.
Engager la broche de centrage dans le trou oblong (2) et pousser vers le haut.
Le mécanisme de la capote est désaccouplé.
Déverrouiller le couvercle du logement de capote au moyen de la clé à six pans creux, en tournant vers la droite.
Fermer le couvercle du coffre à bagages, puis ouvrir le couvercle du logement de capote jusqu'en butée.

F 30 51 707
Sortir la capote du cabriolet de son logement à la main, dresser l'étrier arrière à la verticale puis refermer le volet du logement de capote.
Rabattre ensuite l'étrier arrière vers le bas (vers l'arrière) et engager les broches de guidage du cadre avant de la capote (partie avant de l'armature métallique) dans le dessus de la baie de pare-brise en tirant vers le bas, les maintenir en place puis verrouiller la capote en position fermée au moyen des leviers de verrouillage (mise en place définitive avec bruit caractéristique de fermeture).
L'étrier arrière est appuyé automatiquement sur le volet du logement et se ferme en tension pour assurer l'étanchéité.
Attention
Pour des raisons de sécurité, l'ouverture manuelle de la capote (décapotage) avec les mécanismes d'entraînement déverrouillés n'est pas autorisée car, en pareil cas, le couvercle du logement de capote ne peut pas être verrouillé.

Sous réserve d'erreurs, d'omissions ou de modifications.

source: www.ow.no

Montagehandleiding
Aanvulling op montagehandleiding van de elektro-hydraulisch bediende cabrioletkap BMW 3-serie E 30 Cabrio

Voor de montage is vakkennis vereist.
Benodigde tijd voor de complete montage ca. 24–26 uur, afhankelijk van de toestand en uitvoering van de wagen.

De volgende bewerking moet aan de hand van afbeelding nr. F 30 64 168 (blz. 12) worden uitgevoerd.

F 30 51 665
Breng de microschakelaar (1) en de schakelaar (2) met de kruiskopschroeven (3) zoals afgebeeld op de montageplaat (4) aan.

De volgende bewerkingen moeten aan de hand van afbeelding nr. F 30 64 377 (blz. 21) worden uitgevoerd.

F 30 51 666
Alleen rechterzijde van de kap
Snijd het profiel (1) van het dakframe (2) zoals afgebeeld weg.

A = 5 mm

F 30 51 667
Houd de trekband (1) zoals afgebeeld op het dakframe (2) en teken de boorplaats af.

F 30 51 668
Boor op de afgetekende plaats met een boortje van 3,3 mm.
Tap schroefdraad M4 x 1,25 in het gat van 3,3 mm.
Zet de trekband (1) met de kruiskopschroef (2) op het dakframe (3) vast.

F 30 51 669
Alleen linkerzijde van de kap
Houd de trekband (1) zoals afgebeeld op het dakframe (2) en teken de boorplaats af.

F 30 51 670
Boor op de afgetekende plaats met een boortje van 3,3 mm.
Tap schroefdraad M4 x 1,25 in het gat van 3,3 mm.
Zet de trekband (1) met de kruiskopschroef (2) op het dakframe (3) vast.

F 30 51 671
Rechter- en linkerzijde van de kap
Houd de trekband (1) zoals afgebeeld op het uitstekende stuk stof (2) en teken de opening af.
Smelt de aangetekende plaats m.b.v. een soldeerbout door.
Bevestig de trekband (1) op de stof (2).
Breng de popnagel (3) met de ringen (4) aan en zet de popnagel vast.

De onderstaande bewerking moet aan de hand van afbeelding nr. F 30 64 401 (blz. 33) worden uitgevoerd.

F 30 51 672
Rechterzijde van de wagen
Verwijder de afdichting (1) van de opbergruimte voor de kap (2) in de richting van de pijl.
Reinig de lijmgroef (3).
Lijm de nieuwe afdichting uit de montageset met Terokal vast.

De volgende bewerking moet aan de hand van afbeelding nr. F 30 64 403 (blz. 33) worden uitgevoerd.

F 30 51 673
Breng de kunststof afdekking (1) zoals afgebeeld in de opbergruimte (2) aan.

De bewerking bij afbeelding nr. F 30 64 410 (blz. 35) wordt als volgt gewijzigd.
Breng de inbusbouten (2, 4, 6, 7) met Loctite 242 aan.

De volgende bewerking moet aan de hand van afbeelding nr. F 30 64 428 (blz. 39) worden uitgevoerd.

F 30 51 674
Opmerking
Steun (1) op aansluiting I
Steun (2) op aansluiting II

Breng de steunen (1, 2) in de bevestigingsplaat (3) aan.
De vergrendeling geschiedt door de steunen 45° te draaien.

De volgende bewerking moet bij afbeelding nr. F 30 64 417 (blz. 39) worden gevoegd. (Na het aansluiten van de stekker van de extra draadbundel en van de kapbediening / bediening van de klep van de opbergruimte.

Breng de stekker in de houder aan.

De volgende bewerkingen moeten aan de hand van afbeelding nr. F 30 64 417 (blz. 39) worden uitgevoerd.

F 30 51 675
Breng de stootrand (1) zoals afgebeeld op de afdekking (3) aan.
Lijm de vloerbedekking (2) op de afdekking (3).

F 30 51 676
Opmerking
Verwijder de inbusbouten (2).
Breng Loctite 242 op de schroefdraad van de inbusbouten (2) aan.

Breng de afdekking (1) zoals afgebeeld in de opbergruimte aan.

Breng de inbusbouten (2) met de hand aan en zet ze vast.
Aantrekkoppel van de inbusbouten: 10 Nm.

De volgende bewerkingen moeten aan de hand van afbeelding nr. F 30 64 431 (blz. 41) worden uitgevoerd.

F 30 51 677
Breng de hoes (1) zoals afgebeeld over de bedieningsstang aan en zet hem met de draadband (2) vast.

F 30 51 678
Attentie
Let erop dat de afdichting (1) niet wordt beschadigd.

Montagerichtlijn
Wanneer tussen de bedieningsstang en de opbergruimte onvoldoende ruimte is, moet de aangegeven plaats worden bijgewerkt.

De volgende bewerking moet aan de hand van afbeelding nr. F 30 64 432 (blz. 41) worden uitgevoerd.

source: www.ow.no

F 30 51 679
Verwijder de beschermfolie van de steun (1) van de spanbeugel.
Plak de steun (1) zoals afgebeeld in de opbergruimte (2).

A = 100 mm

F 30 51 680
Teken de boorplaats (1) zoals afgebeeld in de opbergruimte, aan de rechterzijde van de wagen, af.
Boor het gat (1) met een boortje van 6 mm.

A = 25 mm
B = 20 mm

F 30 51 681
Attentie
Boor niet dieper dan 5 mm om beschadigingen te voorkomen.

Teken de boorplaats (1) zoals afgebeeld in de opbergruimte, aan de linkerzijde van de wagen, af.
Boor het gat (1) met een boortje van 6 mm.

A = 70 mm
B = 75 mm

F 30 51 682
Breng de kabelhouders (1) zoals afgebeeld in de gaten aan.
Geleid de Bowdenkabels (2) door de kabelhouders en zet de kabelhouders vast.

F30 51 702
Rechter- en linkerzijde van de wagen
Druk het kunststof kapje (1) op de klem van de sierlijst (2) van het deksel van de opbergruimte (3).

Bediening

Attentie
De cabrioletkap mag alleen bij stilstaande wagen worden geopend of gesloten.

De kap mag niet worden geopend of gesloten wanneer het kofferdeksel is geopend.

Het openen en sluiten van het dak is mogelijk vanaf ... stand 1 van het contactslot ...

Wanneer tijdens het openen of sluiten van het dak wordt weggereden, wordt de stroomvoorziening automatisch onderbroken.

Om de accu te ontzien wordt aanbevolen het dak bij draaiende motor te openen of te sluiten.

Om beschadigingen te voorkomen mag het dak niet worden bediend bij temperaturen beneden 0 °C.

Bij het sluiten van de elektrisch bediende ruiten moet erop worden gelet, dat altijd eerst de achterste zijruiten worden ge-sloten. Dit is vooral tijdens het rijden van belang.

Wanneer bij hoge snelheden de kap resp. de achterruit begint te klapperen, moet het regelhandel voor de luchtverdeling in de richting 'auf' worden geschoven, zodat geen onderdruk in het interieur ontstaat.

Grijp tijdens het openen en sluiten van het dak niet in het vergrendelingsmechanisme. Houd kinderen buiten het bereik van het dak. Een speciaal mechanisme zorgt ervoor dat het dak niet met de hand hoeft te worden opgevouwen.

Dak openen

F 30 51 703
Klap de span- resp. vergrendelingshefbomen boven de zonnekleppen, rechts en links, uit en draai ze tot tegen de aanslag.
Houd het dakframe aan de voorzijde met één hand in handgreep in gesloten toestand tot de beide vergrendelingshefbomen geheel vrij zijn.

F 30 51 704
Druk het dak tegen een lichte weerstand in zover omhoog, tot de achterste beugel loskomt van de opbergruimte.

F 30 51 705
Druktoets (1) voor het bedienen van het dak zolang in de richting ' öffnen' ingedrukt houden, tot het dak volledig is geopend en de klep is vergrendeld.

Sluiten van het dak

F 30 51 705
Attentie
Voor het sluiten van het dak eerst de zijruiten naar beneden draaien.

De druktoets (1) zolang in de richting 'schließen' ingedrukt houden, tot het dak volledig is gesloten en de achterste beugels naar beneden zijn geklapt.
Vervolgens de geleidestiften van het voorste dakframe in de bovenzijde van de voorruit aanbrengen, vasthouden en het dak met de vergrendelingshefbomen hoorbaar vergrendelen.

Het met de hand sluiten van de kap bij storingen aan het elektrohydraulische systeem

F 30 51 706
Open het kofferdeksel.
Neem de centreerpen en de inbussleutel uit het boordgereedschap.
Breng de centreerpen in het sleufgat (1) aan en druk de pen naar links.
Het bedieningsmechanisme van de klep is nu losgekoppeld.
Breng de centreerpen in het sleufgat (2) aan en druk de pen naar boven.
Het bedieningsmechanisme van de kap is nu losgekoppeld.
Ontgrendel de klep voor de opbergruimte door de inbussleutel naar rechts te draaien.
Sluit het kofferdeksel en open de klep van de opbergruimte tot tegen de aanslag.

F 30 51 707
Trek het dak met de hand uit de opbergruimte, plaats de onderste beugel rechtop en sluit de klep van de opbergruimte.
Vervolgens de achterste beugel naar achteren inklappen en de geleidestiften van het voorste dakframe in de bovenzijde van de voorruit aanbrengen, vasthouden en het dak met de vergrendelingshefbomen hoorbaar vergrendelen. De achterste beugel wordt automatisch op de klep van de opbergruimte gedrukt en sluit onder spanning af.

Attentie
Om veiligheidsredenen kan de klep van de opbergruimte niet met de hand worden geopend wanneer de aandrijfmechanismen zijn losgekoppeld, omdat de klep niet kan worden vergrendeld.

Drukfouten, wijzigingen en vergissingen voorbehouden.

source: www.ow.no

Tillsatsblad till monteringsanvisning EM-sufflett

BMW 3-serien E30 Cabrio

Fackkunskaper förutsättes.
Monteringstid för komplett montering ca 24-26 timmar. Tiden kan variera beroende på fordonets kondition och utrustning.

Följande arbetssteg skall genomföras enligt bild nr F 30 64 168 (sid 12).

F 30 51 665
Skruva mikrobrytaren (1) och omkopplarspaken (2) med stjärnskruvar (3) på grundplattan (4) enligt ritningen.

Följande arbetssteg skall genomföras enligt bild nr F 30 64 377 (sid 21).

F 30 51 666
Enbart höger sufflettsida
Skär av plåtprofilen (1) på sufflettramen (2) enligt ritningen.

A = 5 mm

F 30 51 667
Håll spännbandet (1) jämnt mot sufflettramen (2) enligt ritningen och markera borrpunkten.

F 30 51 668
Borra den markerade borrpunkten med spiralborr ∅ 3,3 mm.
Skär genomgående gängor M4 x 1,25 i 3,3 mm-hålen.
Skruva fast spännbandet (1) på sufflettramen (3) med stjärnskruven (2).

F 30 51 669
Enbart vänster sufflettsida
Håll spännbandet (1) jämnt mot sufflettramen (2) enligt ritningen och markera borrpunkten.

F 30 51 670
Borra den markerade borrpunkten (1) med spiralborr 3,3 mm.
Skär genomgående gängor M4 x 1,25 i 3,3 mm-hålen.
Skruva fast spännbandet (2) på sufflettramen (3) enligt ritningen.

F 30 51 671
Höger och vänster sufflettsida
Håll spännbandet (1) mot den överskjutande tygklädseln (2) och markera borrpunkten.
Bränn hål efter markeringen med en lödkolv.
Lägg på spännbandet (1) på den överskjutande tygklädseln (2).
Sätt in niten (3) med mellanläggsbrickorna (4) och nita fast den.

Följande arbetssteg skall genomföras enligt bild nr F 30 64 401 (sid 33).

F 30 51 672
Bilen sedd från höger sida
Demontera tätningen (1) från sufflettboxramen (2) i pilens riktning.
Rengör klisterfogen (3).
Ta en ny tätning ur monteringssatsen och klistra den runtom med Terokal.

Följande arbetssteg skall genomföras enligt bild nr F 30 64 403 (sid 33).

F 30 51 673
Sätt plastskyddet (1) på sufflettboxen (2) enligt ritningen.

Arbetsordningen till bild nr 30 64 410 (sid 35) ändras enligt följande.
Sätt i insexskruvar (2, 4, 6, 7) med Loctite 242.

Följande arbetssteg skall genomföras enligt bild nr F 30 64 428 (sid 39).

F 30 51 674
Anm:
Hållare (1) på fäste I
Hållare (2) på fäste II

Sätt hållarna (1, 2) i förstärkningsplåten (3). Låsningen sker genom att hållarna vrids 45°.

Följande arbetssteg kompletterar bild nr F 30 64 417 (sid 39).
(Efter sammankopplingen av tillsatskabelstammens och sufflettmotorns / sufflettluckmotorns anslutningar.)

Sätt kabelanslutningen i hållarna.

Följande arbetssteg skall utföras enligt bild nr F 30 64 417 (sid 39).

F 30 51 675
Sätt kantskyddet (1) på täckplattan (3) enligt ritningen.
Klistra heltäckningsmattan (2) på täckplattan (3).

F 30 51 676
Anm:
Skruva ur insexskruvarna (2).
Bestryk gängorna på insexskruvarna med Loctite 242 medelfast.

Sätt i täckplattan (1) i sufflettboxen enligt ritningen.

Sätt i insexskruvarna (2) för hand och dra åt dem.
Åtdragningsmoment för insexskruvarna är 10 Nm.

Följande arbetssteg skall utföras enligt bild nr F 30 64 431 (sid 41).

F 30 51 677
Sätt skyddet (1) på skjutstången enligt ritningen och fäst det med kabelband.

F 30 51 678
OBS:
Skada inte tätningen (1).

Obs vid montering:
Om spelrum saknas mellan skjutstången och sufflettboxen skall det markerade området bearbetas.

Följande arbetssteg skall genomföras enligt bild nr F 30 64 432 (sid 41).

F 30 51 679
Dra skyddsfolien från stöd-spännbygeln (1).
Klistra stöd-spännbygeln (1) i sufflettboxen (2) enligt ritningen.

source: www.ow.no

Mått A = 100 mm

F 30 51 680
Markera borrpunkten (1) i sufflettboxen på fordonets högersida enligt ritningen.
Borra den markerade borrpunkten (1) med spiralborr 6 mm.

Mått A = 25 mm
Mått B = 20 mm

F 30 51 681
OBS:
Borra endast 5 mm djupt för att undvika skador.

Markera borrpunkten (1) i sufflettboxen på fordonets vänstra sida enligt ritningen.
Borra den markerade borrpunkten (1) med spiralborr ∅ 6 mm.

Mått A = 70 mm
Mått B = 75 mm

F 30 51 682
Sätt kabelöglor (1) i hålen enligt ritningen.
För igenom bowdenvajrarna (2) och tryck ihop kabelöglorna.

Med förbehåll för tryckfel, ändringar och felaktigheter.

F 30 51 702
Högra och vänstra fordonssidan
Tryck fast plastproppen (1) på sufflettluckans (3) prydnadslistklammer (2).

Instruktion för användning

Obs!
Suffletten får endast fällas upp eller ner när bilen står stilla.

Manövrera inte suffletten när bakluckan är öppen.

Suffletten kan fällas upp resp ner fr o m tändningsläge 1.

Om bilen börjar köras medan suffletten manövreras, avbryts den elektriska funktionen automatiskt.

För att inte belasta batteriet i onödan bör motorn vara igång när suffletten manövreras.

För att undvika skador skall suffletten inte användas när temperaturen är under 0° C.

När de el-drivna sidorutorna hissas upp skall bakrutorna hissas först. Detta gäller i synnerhet under färd.

Om suffletten resp bakrutan börjar fladdra i högre hastigheter, skjut spaken för luftfördelningen i riktning "på", för att undvika att undertryck bildas i kupén.

Rör inte sufflettmekanismen under pågående upp- resp nedfällning.
Barn skall under tiden hållas borta från takluckans rörelseområde.
Suffletten veckas automatiskt vid nedfällning.

Sufflett, uppfällning

F 30 51 703
Fäll ut spänn- resp låsarmen ovanför höger och vänster solskydd och vrid den till ändanslag.
Håll med en hand i greppet på främre sufflettramen så att suffletten är stängd tills båda låsarmarna är helt öppna.

F 30 51 704
Skjut bak suffletten under märkbart motstånd tills den bakre bygeln lyfts från sufflettboxen.

F 30 51 705
Håll in knappen (1) i riktning "nedfällning" tills nedfällningen är avslutad och skyddslocket till sufflettboxen är låst.

Sufflett, uppfällning

F 30 51 705
Obs!
När suffletten fälls upp skall sidorutorna vara nere.

Håll in knappen (1) i riktning "uppfällning" tills den bakre bygeln har sänkts och uppfällningen är avslutad.
För in styrpinnarna på den främre sufflettramen genom att dra ner suffletten över vindrutans överdel. Håll kvar och lås suffletten; låsarmen skall höras gå i läge.

Manuell uppfällning av suffletten när den elektriska är ur funktion.

F 30 51 706
Fäll upp bagageluckan.
Ta fram centreringsstift och insexnyckel ur bilens verktygslåda.
För in centreringsstiftet i det avlånga hålet (1) och tryck åt vänster.
Drivningen till sufflettluckan är urkopplad.
För in centreringsstiftet i det avlånga hålet (2) och tryck uppåt.
Drivningen till suffletten är urkopplad.
Lås upp skyddet till sufflettluckan genom att vrida insexnyckeln åt höger.
Stäng bagageluckan och öppna skyddslocket till sufflettluckan till anslag.

F 30 51 707
Lyft upp suffletten för hand, ställ den undre bygeln lodrätt och stäng skyddslocket till sufflettluckan.
Fäll ner den bakre bygeln. För in styrpinnarna på den främre sufflettramen genom att dra ner suffletten över vindrutans överdel. Håll kvar och lås suffletten; låsarmen skall höras gå i läge.
Den bakre bygeln trycks automatiskt mot skyddslocket och låser sufflettboxen i detta läge.
Obs!
Av säkerhetsskäl är det inte tillåtet att fälla ner suffletten manuellt när drivanordningen är urkopplad, eftersom sufflettluckan inte kan låsas.

Med förbehåll för tryckfel, ändringar och felaktigheter.

Tillsatsblad till monteringsanvisning EM-sufflett

BMW 3-serien E30 Cabrio

Fackkunskaper förutsättes.
Monteringstid för komplett montering ca 24-26 timmar. Tiden kan variera beroende på fordonets kondition och utrustning.

source: www.ow.no

Supplemento alle istruzioni per il montaggio della capote elettro-meccanica BMW Serie 3 E30 Cabrio Si richiedono cognizioni tecniche.

Tempo di montaggio circa 24 - 26 ore, che può variare a seconda dello stato e del corredo della vettura.

F 30 51 665
L'operazione seguente dev'essere effettuata in base alla figura n. F 30 64 168.
Avvitare il microinterruttore (1) e la leva del cambio (2) alla piastra base (4) mediante le viti con intaglio a croce (3) in base al disegno.

F 30 51 666
Le operazioni seguenti devono essere effettuate in base alla figura n. F 30 64 377
Solo lato destro della capote
Ritagliare il profilo in lamiera (1) dal telaio della capote (2) in base al disegno.
A = 5 mm

F 30 51 667
Mantenere il nastro di serraggio (1) a filo del telaio della capote (2) in base al disegno e tracciare il punto di perforazione.

F 30 51 668
Praticare il foro segnato mediante una punta elicoidale di diametro 3,3 mm.
Maschiare una filettatura maschiante M4 x 1,25 nel foro di 3,3 mm.
Avvitare il nastro di serraggio (1) al telaio della capote (3) mediante la vite con intaglio a croce (2).

F 30 51 669
Solo lato sinistro della capote
Mantenere il nastro di serraggio (1) a filo del telaio della capote (2) in base al disegno e tracciare il punto di perforazione.

F 30 51 670
Praticare il foro segnato (1) mediante una punta elicoidale di diametro 3,3 mm.
Maschiare una filettatura M4 x 1,25 nel foro da 3,3 mm.
Avvitare il nastro di serraggio (2) al telaio della capote (3) in base al disegno.

F 30 51 671
Lato destro e sinistro della capote.
Mantenere il nastro di serraggio (1) in corrispondenza del rivestimento in stoffa (2) in base al disegno e tracciare il punto di perforazione.
Bruciare il foro segnato usando un saldatoio.
Applicare il nastro di serraggio (1) sul rivestimento in stoffa sporgente (2).
Sistemare i rivetti (3) assieme a spessori (4) e piantare i rivetti.

F 30 51 672
L'operazione seguente dev'essere effettuata in base alla figura n. F 30 64 401.
Vista lato destro della vettura
Smontare la guarnizione (1) nel senso della freccia dal telaio dell'alloggiamento della capote (2).
Pulire il giunto incollato (3).
Incollare tutt'intorno la guarnizione nuova del kit di montaggio con Terokal.

F 30 51 673
L'operazione seguente dev'essere effettuata in base alla figura n. 30 64 403
Applicare la copertura di plastica (1) nell'alloggiamento della capote (2) in base al disegno.

L'operazione della figura n. F 30 64 410 s'intende modificata nel modo seguente:
Sistemare le viti a brugola (2, 4, 6, 7) impiegando Loctite 242.

F 30 51 674
L'operazione seguente dev'essere effettuata in base alla figura n. 30 64 428.
Nota
Ritegno (1) su posto ad innesto I
Ritegno (2) su posto ad innesto II
Sistemare i ritegni (1, 2) nella lamiera di rinforzo (3). Il bloccaggio ha luogo girando i ritegni di 45°.

L'operazione seguente è di integrazione della figura n. F 30 64 417.
(Dopo l'interconnessione delle spine del cablaggio supplementare e di quelle del motorino della capote / del motorino alloggiamento della capote.)
Sistemare i cappucci di cavi nei ritegni.

F 30 51 675
Le operazioni seguenti devono essere effettuate in base alla figura n. F 30 64 417.
Infilare il paraspigolo (1) sulla copertura (3) in base al disegno.
Incollare la moquette (2) sulla copertura (3).

F 30 51 676
Nota
Svitare le viti a brugola (2).
Applicare Loctite 242 semiduro sulla filettatura delle viti a brugola (2).
Sistemare la copertura (1) nell'alloggiamento della capote in base al disegno.
Sistemare a mano e serrare a fondo le viti a brugola (2).
Coppia di serraggio delle viti a brugola 10 Nm.

F 30 51 677
Le operazioni seguenti devono essere effettuate in base alla figura n. 30 64 431.
Applicare la copertura (1) sul braccetto longitudinale in base al disegno e fissarla mediante un serracavo (2).

F 30 51 678
Attenzione
Non danneggiare la guarnizione (1).
Avvertenza per il montaggio
Se tra il braccetto longitudinale e l'alloggiamento della capote non vi è gioco, rilavorare la zona contrassegnata.

F 30 51 679
L'operazione seguente dev'essere effettuata in base alla figura n. 30 64 432.
Sfilare la lamina di protezione dell'appoggio staffa di serraggio (1). Incollare l'appoggio della staffa di serraggio (1) nell'alloggiamento della capote (2) in base al disegno.
Misura A = 100 mm

source: www.ow.no

F 30 51 680
Tracciare il punto di perforazione (1) nell'alloggiamento della capote, lato destro della vettura, in base al disegno.
Praticare il foro tracciato (1) mediante una punta elicoidale di diametro 6 mm.
Misura A = 25 mm
Misura B = 20 mm

F 30 51 681
Attenzione
Per evitare danni, perforare solo ad una profondità di 5 mm.
Tracciare il punto di perforazione (1) mediante una punta elicoidale di diametro 6 mm.
Misura A = 70 mm
Misura B = 75 mm

F 30 51 682
Sistemare gli occhielli per cavi (1) nei fori in base al disegno.
Introdurre i cavi Bowden (2) e fissare con clips gli occhielli per cavi.

F 30 51 702
Lato destro e sinistro della vettura
Calcare il cappuccio di plastica (1) sul fermagli della modanatura (2) del cappuccio (3).
Avvertenze per l'uso
Attenzione
L'apertura e la chiusura della capote devono essere effettuate solo a vettura ferma.
Non azionare la capote a coperchio vano bagagliaio aperto.
La capote può essere aperta e chiusa a partire dalla posizione 1 del blocchetto di avviamento.
Se durante l'azionamento della capote viene avviata la vettura, la funzione elettrica viene interrotta automaticamente.
Per proteggere la batteria, è consigliabile azionare la capote a motore in moto.
Per evitare danni, la capote non dev'essere azionata a temperature inferiori a 0° C.
Al sollevamento dei finestrini laterali regolabili elettricamente, sollevare dapprima sempre i finestrini posteriori. Questo accorgimento dev'essere adottato soprattutto durante la marcia.
Se ad elevate velocità la capote o il lunotto posteriore tendessero a sfarfallare, spostare la leva scorrevole per la distribuzione dell'aria in direzione "auf" ("apertura"), per evitare il formarsi di depressione nell'abitacolo.
Durante l'operazione di apertura e di chiusura non intervenire nel meccanismo della capote.
Fare attenzione che bambini in tale periodo siano lontani dalla zona di orientamento.
Dispositivi pieghettatori realizzati appositamente rendono superflue operazioni manuali durante l'abbassamento della capote.
Apertura della capote
F 30 51 703
Al di sopra dell'aletta parasole, lato destro e sinistro della vettura, sollevare la leva di serraggio o di bloccaggio e girarla fino alla battuta di fondo corsa.
Durante questa operazione mantenere il telaio anteriore della capote allo stato chiuso finché le due leve di bloccaggio siano aperte completamente.

F 30 51 704
Sollevare la capote oltre una resistenza percepibile finché la centina posteriore si sollevi dall'alloggiamento della capote.

F 30 51 705
Premere il pulsante (1) per l'azionamento della capote in direzione "apertura" finché l'operazione di apertura sia terminata con il bloccaggio del coperchio dell'alloggiamento della capote.

Chiusura della capote
F 30 51 705
Attenzione
Per chiudere la capote abbassare i finestrini laterali.
Premere il tasto (1) in direzione "chiusura" finché l'operazione di chiusura sia terminata con l'abbassamento della centina posteriore.
Introdurre i perni di guida del telaio capote anteriore tirando in basso nella parte superiore del parabrezza, mantenere fermo e bloccare la capote fino a sentire lo scatto in posizione mediante la leva di bloccaggio.

Chiusura manuale della capote in caso di guasto del comando elettrico
F 30 51 706
Aprire il coperchio del vano bagagliaio.
Togliere il perno di centraggio e la chiave a brugola dalla cassetta attrezzi.
Introdurre il perno di centraggio nel foro allungato (1) e spingerlo verso sinistra.
Il motorino del coperchio della capote è disaccoppiato.
Girando a destra mediante la chiave a brugola sbloccare il coperchio dell'alloggiamento della capote.
Chiudere il coperchio del vano bagagliaio ed aprire il coperchio dell'alloggiamento della capote fino alla battuta.

F 30 51 707
Sollevare manualmente la capote Cabrio, sistemare verticalmente la centina inferiore e chiudere il coperchio del coperchio della capote.
Rovesciare verso il basso la centina posteriore ed introdurre i perni di guida del telaio anteriore della capote tirando in basso nella parte superiore del parabrezza, mantenere e bloccare la capote fino a sentire lo scatto in posizione mediante le leve di bloccaggio.
La centina posteriore viene spinta automaticamente sul coperchio dell'alloggiamento della capote e si chiude sotto tensione.
Attenzione
L'apertura manuale della capote a motorini in funzione non è consentita per motivi di sicurezza, in quanto il coperchio della capote non può venire bloccato.

Salvo errori di stampa, errori in genere e modifiche.

source: www.ow.no

Suplemento a las instrucciones de montaje de la capota EM
BMW Serie 3 E30 Cabrio

El montaje presupone conocimientos de la especialidad.
Tiempo para el montaje total del conjunto: aprox. 24 - 26 horas. Puede variar según el estado y equipamiento del coche.

La operación siguiente debe ser llevada a cabo según figura núm. F 30 64 168 (página 12).

F 30 51 665
Fijar el microinterruptor (1) y la palanca de conmutación (2) con tornillos de estrella (3) a la placa base (4) según muestra la figura.

Las operaciones siguientes deben ser llevadas a cabo según figura núm. F 30 64 377 (página 21).

F 30 51 666
Sólo lado derecho de la capota
Cortar el perfil de chapa (1) en el marco de la capota (2) según muestra la figura.
A = 5 mm

F 30 51 667
Presentar la cinta de tiro (1) enrasada en el marco de la capota (2), según muestra la figura, y trazar el sitio a taladrar.

F 30 51 668
Perforar el sitio trazado, empleando una broca espiral ∅ 3,3 mm.
Cortar rosca de paso M4 x 1,25 en el taladro de 3,3 mm.
Fijar la cinta de tiro (1) con tornillo de estrella (2) en el marco de la capota (3).

F 30 51 669
Sólo lado izquierdo de la capota
Presentar la cinta de tiro (1) enrasada en el marco de la capota (2), según muestra la figura, y trazar el sitio a taladrar.

F 30 51 670
Perforar el sitio trazado (1), empleando una broca espiral ∅ 3,3 mm.
Cortar rosca de paso M4 x 1,25 en el taladro de 3,3 mm.
Atornillar la cinta de tiro (2) al marco de la capota (3) según muestra la figura.

F 30 51 671
Lados derecho e izquierdo de la capota
Presentar la cinta de tiro (1), según muestra la figura, contra la lona sobresaliente (2) y trazar el sitio a taladrar.
Perforar por quemadura con un cautín el sitio trazado.
Presentar la cinta de tiro (1) en la lona sobresaliente (2).
Poner el remache (3) con arandelas planas (4) y remachar.
La operación siguiente debe ser llevada a cabo según figura núm. F 30 64 401 (página 33).

F 30 51 672
Vista del lateral derecho del coche
Desmontar la junta (1) del marco para la caja de la capota (2) en dirección de la flecha.
Limpiar la juntura de adhesión (3).
Pegar con Terokal la junta nueva del kit de montaje, recorriendo todo el contorno.
La operación siguiente debe ser llevada a cabo según figura núm. F 30 64 403 (página 33).

F 30 51 673
Colocar la cubierta de plástico (1) en la caja de la capota (2) según muestra la figura.
La operación indicada en la figura núm. F 30 64 410 (página 35) se modifica como sigue.
Poner los tornillos de hexágono interior (2, 4, 6, 7) dotados de Loctite 242.
La operación siguiente debe ser llevada a cabo según figura núm. F 30 64 428 (página 39).

F 30 51 674
Nota
Soporte (1) en enchufe I
Soporte (2) en enchufe II
Colocar los soportes (1, 2) en la chapa de refuerzo. El bloqueo se lleva a cabo girando los soportes por 45°.
La siguiente operación correspondiente a la figura núm. F 30 64 417 (página 39) debe completarse.
(Después de interconectar los conectores del mazo de cables adicional y los conectores del accionamiento de la capota/accionamiento de la tapa de la capota.
Colocar los conectores en los soportes.
Las operaciones siguientes deben ser llevadas a cabo según figura núm. F 30 64 417 (página 39).

F 30 51 675
Poner la cantonera (1) en la cubierta (3) según muestra la figura.
Pegar moqueta (2) sobre la cubierta (3).

F 30 51 676
Nota
Desenroscar los tornillos de hexágono interior (2).
Aplicar Loctite 242 de mediana intensidad sobre la rosca de los tornillos de hexágono interior (2).
Poner la cubierta (1) en la caja de la capota según muestra la figura.
Poner a mano los tornillos de hexágono interior (2) y apretarlos.
Par de apriete de los tornillos de hexágono interior: 10 Nm.
Las operaciones siguientes deben ser llevadas a cabo según figura núm. F 30 64 431 (página 41).

F 30 51 677
Asentar la cubierta (1) sobre la biela de empuje, según muestra la figura, y fijarla con abrazadera para cables (2).

F 30 51 678
Atención
No se dañe la junta (1).
Indicación de montaje
Si no existe juego entre la biela de empuje y la caja de la capota hay que repasar la zona identificada.
La operación siguiente debe ser llevada a cabo según figura núm. F 30 64 432 (página 41).

F 30 51 679
Desprender el folio de protección del taco de apoyo (1).
Pegar el taco de apoyo (1) en la caja de la capota (2) según muestra la figura.
Cota A = 100 mm

source: www.ow.no

F 30 51 680
Trazar el sitio a taladrar (1) en la caja de la capota, lado derecho del coche, según muestra la figura.
Perforar el sitio trazado (1) mediante broca espiral ∅ 6 mm.
Cota A = 25 mm
Cota B = 20 mm

F 30 51 681
Atención
Para evitar daños, únicamente debe taladrarse hasta 5 mm de profundidad.

Trazar el sitio a taladrar (1) en la caja de la capota, lado izquierdo del coche, según muestra la figura.
Perforar el sitio trazado (1) mediante broca espiral ∅ 6 mm.
Cota A = 70 mm
Cota B = 75 mm

F 30 51 682
Poner abrazaderas para cables (1) en los taladros según muestra la figura.
Pasar los cables Bowden (2) y abotonar las abrazaderas.

F 30 51 702
Lados derecho e izquierdo del coche
Asentar la caperuza de plástico (1) en la presilla de moldura (2) para la tapa de la capota ().

Indicaciones para el manejo

Atención
La capota únicamente debe ser abierta y cerrada a coche parado.

No debe accionarse la capota estando abierta la tapa del maletero.

La capota puede ser abierta y cerrada con la llave de contacto a partir de la posición 1.

Si se inicia la marcha al estar siendo accionada la capota se interrumpe automáticamente la función eléctrica.

Para proteger la batería es recomendable que se accione la capota con el motor en marcha.

Para evitar posibles daños, no debe accionarse la capota al haber temperaturas inferiores a 0°C.

Al elevar los cristales eléctricos hay que subir primero las lunas posteriores.
Esto se entiende especialmente durante la marcha.

Si al circular con mayores velocidades la capota o la luneta trasera empezaran a flotar con el viento hay que desplazar el mando corredizo para distribución del aire en dirección hacia "abrir", para evitar que se produzca depresión en el habitáculo.

Durante las operaciones de apertura y cierre no debe meterse la mano ni objeto alguno en el mecanismo de la capota.
Hay que mantener alejados a los niños de la zona de movimiento de la capota durante esa operación.
Los plegadores, especialmente desarrollados para ese menester, evitan la necesidad de intervenir manualmente durante el replegado de la capota.

Apertura de la capota

F 30 51 703
Por arriba de los parasoles a derecha e izquierda hay que abrir las palancas tensoras o bien de bloqueo y darles vuelta hasta el tope.
Durante esa operación hay que mantener cerrado el marco de la capota, sosteniendo con una mano aplicada al receptáculo cóncavo, hasta que estén totalmente abiertas las dos palancas de bloqueo.

F 30 51 704
Hay que solevantar la capota superando un punto de resistencia perceptible, hasta que el estribo posterior despegue de la caja de alojamiento para la capota.

F 30 51 705
Mantener pulsada la tecla (1) para el mando de la capota en dirección hacia "abrir", hasta que la operación de apertura quede concluida con el bloqueo de la caja de la capota.

Cierre de la capota

F 30 51 705
Atención
Para cerrar la capota hay que bajar los cristales laterales.

Mantener pulsada la tecla (1) en dirección hacia "cerrar" hasta que haya quedado concluida la operación de cierre con el descenso del estribo posterior.
Introducir los pasadores guía del marco delantero de la capota, a base de tirar hacia abajo en el elemento superior del parabrisas, sostener en esa posición y bloquear la capota durante esa operación hasta el encastre audible mediante la palanca de bloqueo.

Cierre manual de la capota en caso de avería del accionamiento eléctrico
F 30 51 706
Abrir la tapa del maletero.
Extraer de la herramienta de a bordo el perno centrador y la llave macho hexagonal.
Introducir el perno centrador en el taladro oblongo (1) y presionar a la izquierda.
El accionamiento para la tapa de la capota queda desacoplado con esa operación.
Introducir el perno centrador en el taladro oblongo (2) y presionar hacia arriba.
El accionamiento para la capota ha quedado desacoplado de esa forma.
Desencastrar la tapa de la caja de alojamiento para la capota girando con la llave macho hexagonal hacia la derecha.
Cerrar la tapa del maletero y abrir la tapa de la capota hasta el tope.

F 30 51 707
Extraer manualmente la capota, situar el estribo inferior en posición vertical y cerrar la tapa de la caja de alojamiento para la capota.
Bascular hacia abajo el estribo posterior e introducir los pasadores guía del marco anterior de la capota a base de tirar hacia abajo en el elemento superior del parabrisas, sostener en esa posición y bloquear durante esa operación la capota con las palancas de bloqueo hasta que encastren audiblemente.
El estribo posterior es oprimido automáticamente sobre la tapa de la caja para la capota y se cierra quedando sometido a tensión.
Atención
Por motivos de seguridad no se permite la apertura manual de la capota estando desbloqueados los accionamientos, porque no es posible bloquear la tapa de alojamiento de la capota.

Salvo error u omisión. Sujeto a modificaciones.

source: www.ow.no

Aditamento à instrução de montagem da capota eléctro-mecânica
BMW Série 3 E30 Cabriolet

Conhecimentos técnicos são condição prévia. O tempo para a montagem completa eleva-se a cerca de 24 - 26 horas, podendo o mesmo diferir em função do estado e do equipamento opcional do veículo.

Realizar a seguinte fase de trabalho de acordo com a figura nº F30 64 168 (página 12)

F30 51 665
Conforme o desenho, aparafusar o micro-interruptor (1) e a alavanca de comando à placa de fundo (4) mediante os parafusos Phillips (3)

Realizar a seguinte fase de trabalho de acordo com a figura nº F30 64 377 (página 21)

F30 51 666
Só no lado direito da capota
Conforme o desenho, separar por corte o perfil metálico (1) da armação (2) da capota.

A = 5 mm

F30 51 667
Conforme o desenho, sujeitar a cinta de tracção (1) em perfeito alinhamento com a armação (2) e marcar o ponto de perfuração.

F30 51 668
Com uma broca de 3,3 mm furar o ponto marcado e abrir uma rosca contínua de M4x1,25 no furo de 3,3 mm. Com o parafuso Phillips (2), fixar a cinta de tracção (1) à armação (3).

F30 51 669
Só no lado esquerdo da capota
Conforme o desenho, sujeitar a cinta de tracção (1) em perfeito alinhamento com a armação (2) e marcar o ponto de perfuração.

F30 51 670
Com uma broca de 3,3 mm furar o ponto marcado (1) e abrir uma rosca contínua de M4x1,25 no furo de 3,3 mm. Aparafusar a cinta de tracção (2) à armação (3).

F30 51 671
Lados direito e esquerdo da capota
Conforme o desenho, segurar a cinta de tracção (1) no forro de tecido (2) saliente e marcar o ponto de perfuração. Com um ferro de soldar, abrir o furo marcado. Assentar a cinta (1) no forro (2). Inserir e rebitar o rebite (3) com as arruelas (4).

Realizar a seguinte fase de trabalho de acordo com a figura nº F30 64 401 (página 33)

F30 51 672
Visto do lado direito do veículo
No sentido da seta, remover a vedação (1) da armação (2) da caixa da capota e limpar a junta (1) de colagem. A toda a volta, colar com Terokal a vedação contida no jogo de montagem.

Realizar a seguinte fase de trabalho de acordo com a figura nº F30 64 403 (página 33)

F30 51 673
Conforme o desenho, assentar a protecção sintética (1) na caixa (2) da capota.

A fase de trabalho ilustrada na imagem nº F30 64 410 (página 35) é modificada como segue:
Inserir os parafusos de sextavado interno (2, 4, 6, 7) com Loctite.

Realizar a seguinte fase de trabalho de acordo com a figura nº F30 64 428 (página 39)

F30 51 674
Nota
Suporte (1) no alvéolo de encaixe I
Suporte (2) no alvéolo de encaixe II

Inserir os suportes (1, 2) na chapa de reforço (3). Para travar, rodar os suportes em 45˚.

Realizar a seguinte fase de trabalho de acordo com a figura nº F30 64 417 (página 39)
(após ter ligado os conectores do chicote de cabos auxiliar e do comando da capota / comando da tampa da capota).

Inserir os conectores de cabo nos suportes.

Realizar a seguinte fase de trabalho de acordo com a figura nº F30 64 417 (página 39)

F30 51 675
Conforme o desenho, encaixar o guarda-cantos (1) na protecção (3) e colar o tapete (2) à mesma.

F30 51 676
Nota
Desmontar os parafusos de sextavado interno (2) e aplicar Loctite 242, meio-compacta, às roscas dos parafusos (2).

Conforme o desenho, inserir a protecção (1) na caixa da capota.

À mão, inserir e apertar os parafusos (2), cujo binário de aperto é de 10 Nm.

Realizar as seguintes fases de trabalho de acordo com a figura nº F30 64 431 (página 41)

F30 51 677
Conforme o desenho, encaixar a protecção (1) na biela e fixar os amarradores de cabo (2).

F30 51 678
Atenção
Não danificar a vedação (1).

Nota para a montagem
Não existindo folga entre a biela e a caixa da capota, repassar a zona assinalada.

Realizar a seguinte fase de trabalho de acordo com a figura nº F30 64 432 (página 41)

F30 51 679
Destacar a folha de protecção do estribo tensor de apoio (1) e colar este à caixa (2) da capota conforme o desenho.

source: www.ow.no

Cota A = 100 mm

F30 51 680
Conforme o desenho, marcar o ponto de perfuração (1) na caixa da capota, lado direito do veículo, e abrir o furo (1) com uma broca de 6 mm.

Cota A = 25 mm
Cota B = 20 mm

F30 51 681
Atenção
Para evitar danificações, furar só até a uma profundidade de 5 mm.

Conforme o desenho, marcar o ponto de perfuração (1) na caixa da capota, lado esquerdo do veículo, e abrir o furo (1) com uma broca de 6 mm.

Cota A = 70 mm
Cota B = 75 mm

F30 51 682
Conforme o desenho, inserir nos furos as presilhas (1) dos cabos. Introduzir os cabos Bowden (2) e fechar as presilhas.

Ressalvados erros, omissões e modificações.

F 30 51 702

Lados direito e esquerdo do veículo
No grampo retentor (2) do friso, encaixar por pressão a capa protectora sintética (1) da tampa da capota.

Notas para o uso
Atenção
Abrir e fechar a capota só com veículo parado.
Nunca accionar a capota com a tampa da mala aberta.
A capota pode ser aberta a partir da
---posição 1 da chave de ignição.---
Iniciando a marcha enquanto se acciona a capota, a função eléctrica é interrompida automaticamente.
Afim de poupar a bateria, aconselha-se a accionar a capota com motor ligado.
Para evitar danificações, nunca accionar a capota a temperaturas inferiores a 0° C.
Ao elevar as janelas eléctricas laterais, fazer subir sempre primeiramente as traseiras, tal aplicando-se particularmente durante a marcha.
Se, a alta velocidade, quer a capota ou o óculo traseiro começarem a bater, levar a alavanca de comando para a distribuição do ar à posição de "auf" (aberto) para evitar que se gere vácuo parcial no habitáculo.
Durante a abertura ou o fechamento, nunca tocar no mecanismo da capota. Durante este período, manter as crianças fora do raio de acção da capota. Desdobradores de capota, especialmente estudados, dispensam intervenções manuais durante o baixar da capota.

Abertura da capota

F30 51 703
Na parte de cima da visiera e à direita e esquerda do veículo, aliviar a alavanca de trava, resp. tensora, e girá-la até ao batente final. Contemporâneamente, com uma das mãos apoiando a pega, manter segura a armação da capota em estado fechado até que ambas as alavancas de travamento estejam aberta.

F30 51 704
Elevar a capota par além da resistência que se fará notar até que se alce o estribo traseiro da caixa da capota.

F30 51 705
No sentido "öffnen" ("abrir"), manter premida a "tecla" (1) do accionamento da capota durante o tempo necessário até que termine o processo de abertura juntamente com o travamento da tampa da caixa da capota.

Fechamento da capota

F30 51 705
Atenção
Para fechar a capota, fazer baixar as janelas laterais.
No sentido "schliessen" ("fechar"), manter premida a "tecla" (1) do accionamento da capota durante o tempo necessário até que termine o processo de abertura juntamente com o baixar do estribo traseiro. Puxando-os para baixo, inserir na parte superior do pára-brisas os pinos de guia da armação dianteira da capota, mantê-los seguros e travar a capota com a alavanca até ouvir o sinal de engate.

Fechamento manual da capota em caso de falha do accionamento eléctrico

F30 51 706
Abrir a tampa da mala.
Da ferramenta de bordo, utilizar o pino posicionador e a chave de sextavado interno. Inserir o perno no furo oblongo (1) e empurrar para a esquerda, o que leva ao desengate do comando da capota.
Inserir o pino no furo oblongo (2) e empurrá-lo para cima, o que leva ao desengate do comando da capota.
Girando para adireita a chave de sextavado interno, destravar a tampa da caixa da capota. Voltar a fechar a tampa da mala e abrir a da caixa da capota até ao batente.

F30 51 707
À mão, levantar para fora a capota de Cabriolet, colocar o estribo inferior na vertical e voltar a fechar a tampa da caixa da capota.
Rebater o estribo traseiro e, puxando-os para baixo, inserir na parte superior do pára-brisas os pinos de guia da armação dianteira da capota, mantê-los seguros e travar a capota com a alavanca até ouvir o sinal de engate.
O estribo traseiro é comprimido automaticamente contra a tampa da caixa da capota, fechando-se sob tensão.

Atenção
Por motivos de segurança, não é permitido abrir a capota à mão com comandos desengatados, dado que a tampa da capota não pode ser travada.

Ressalvados erros, omissões e modificações.

source: www.ow.no

Originalschablone liegt dem Teilesatz bei.
Original template enclosed with the parts kit.
Le gabarit original est fourni avec l'ensemble des pièces.
De originele mal bevindt zich in de onderdelenset.
Originalschablon ingår i delsatsen.
La maschera originale è acclusa al kit di montaggio.
El juego de piezas incluye la plantilla original.
O molde original é fornecido juntamente com o conjunto de peças.

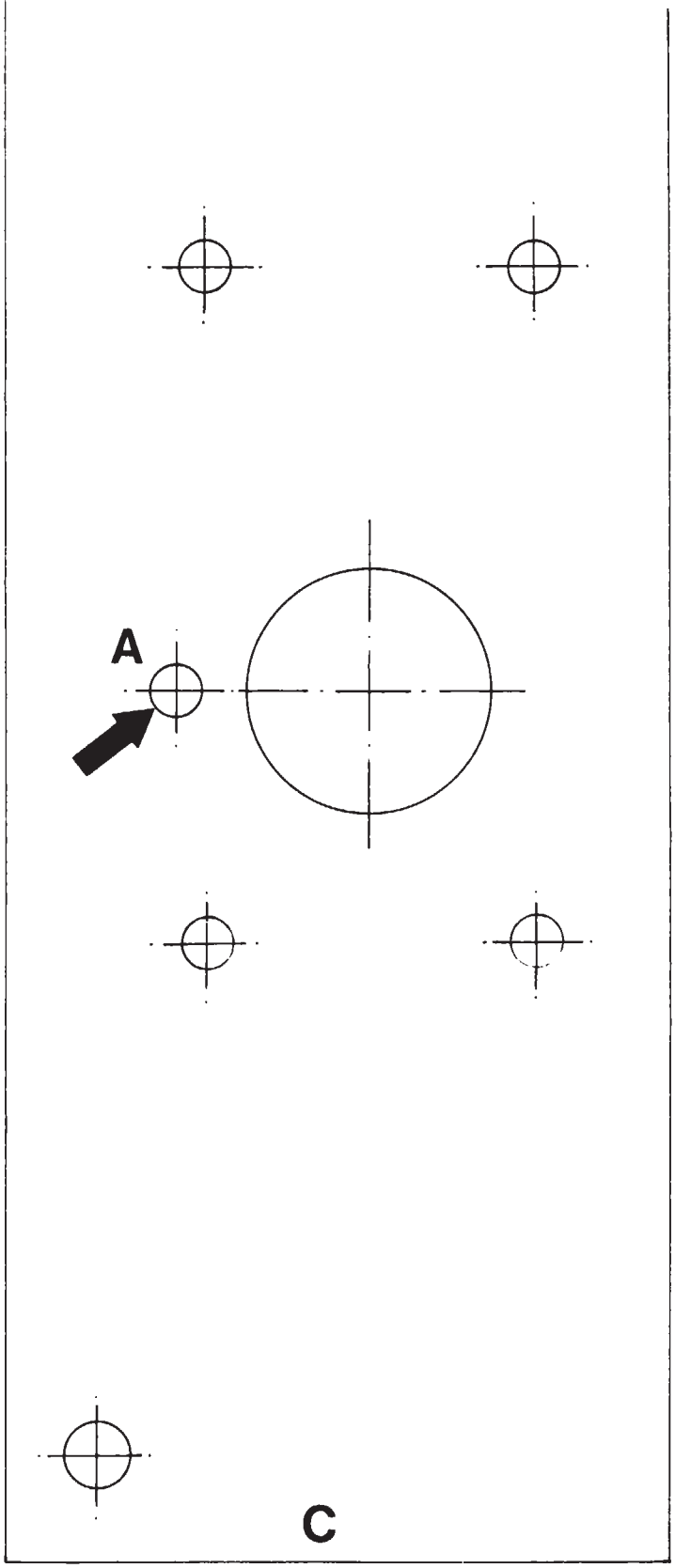

F30 64 438

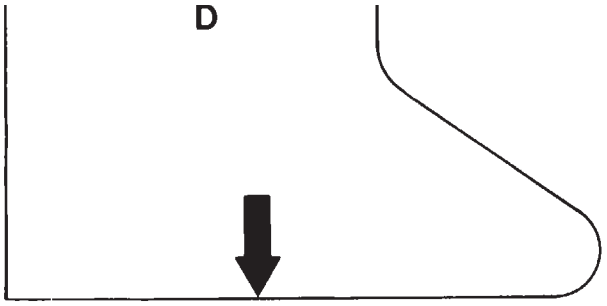

F30 64 437

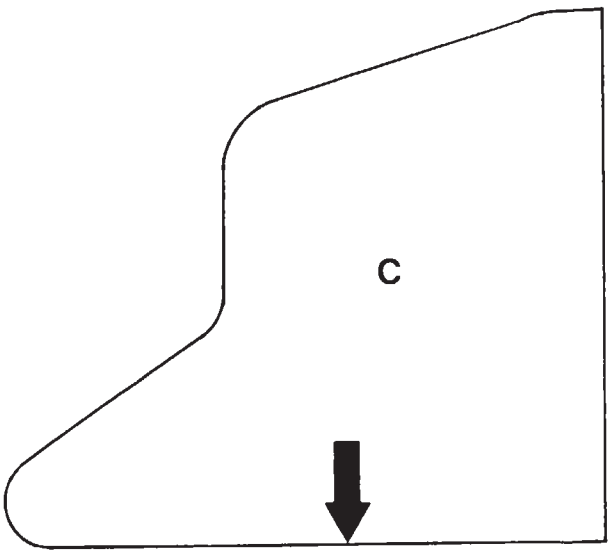

F30 64 436

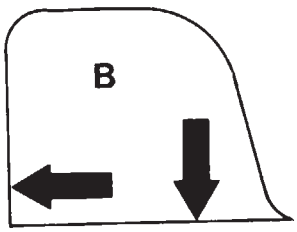

F30 64 435

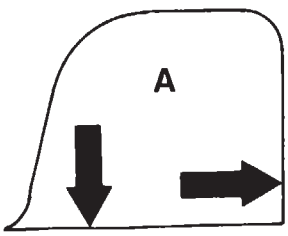

F30 64 434

source: www.ow.no

Originalschablone liegt dem Teilesatz bei.
Original template enclosed with the parts kit.
Le gabarit original est fourni avec l'ensemble des pièces.
De originele mal bevindt zich in de onderdelenset.
Originalschablon ingår i delsatsen.
La maschera originale è acclusa al kit di montaggio.
El juego de piezas incluye la plantilla original.
O molde original é fornecido juntamente com o conjunto de peças.

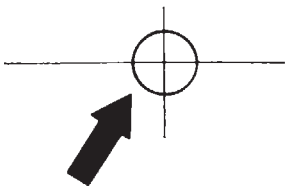

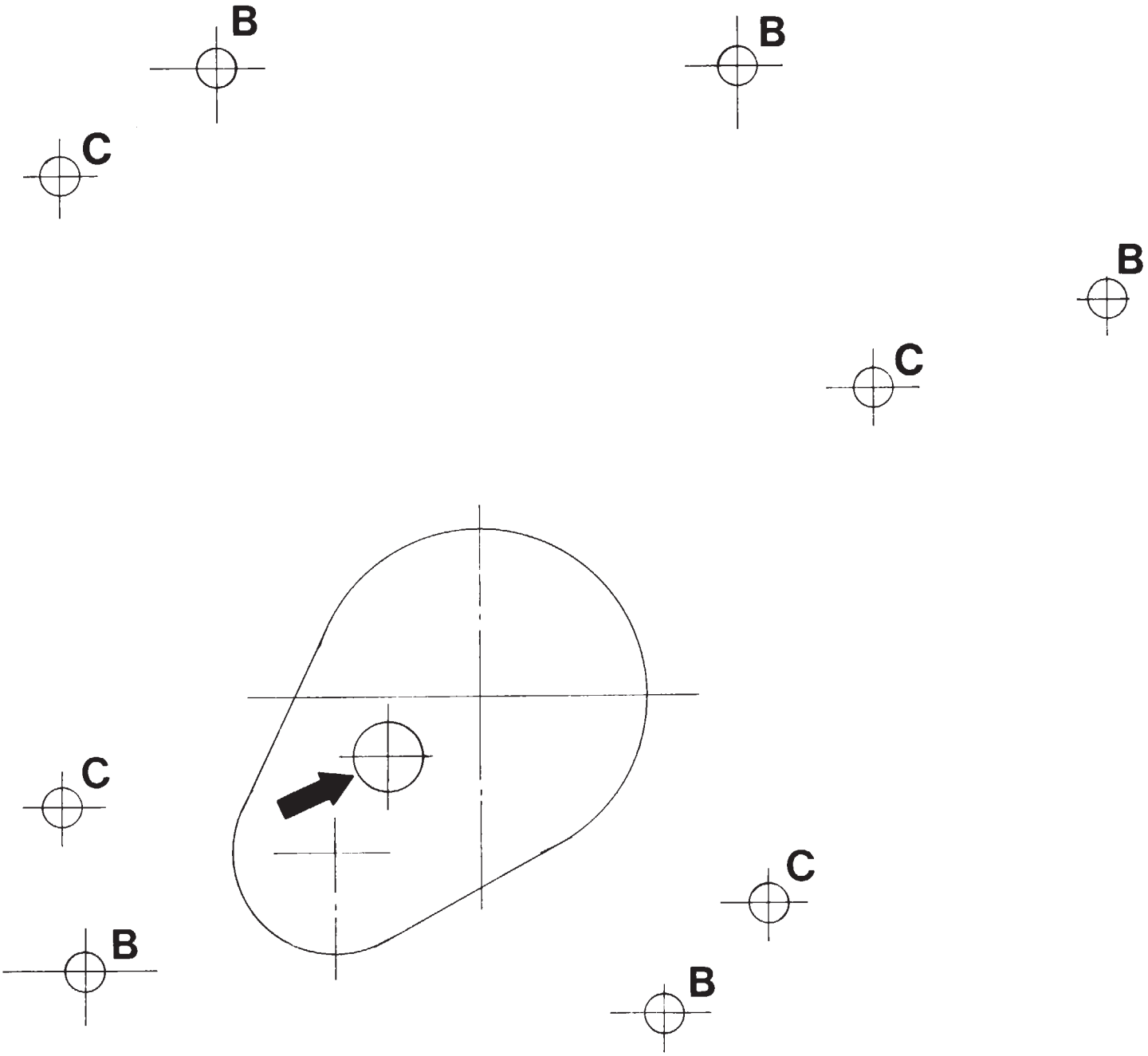

F30 64 439

source: www.ow.no