Zubehör – Einbauanleitung

Einbausatz Feuerlöscher 1 kg Pulver / 1, 3 kg Pulver
BMW 8er-Reihe E31

Installation Instructions
Installation kit for 1 kg powder / 1.3 kg powder fire extinguisher
BMW 8 Series E 31

Instructions de montage
Extingeurs à poudre 1 kg / 1,3 kg
BMW série 8/E31

Montagehandleiding
inbouwset brandblusser 1 kg poeder / 1,3 kg poeder
BMW 8-serie E31

Monteringsanvisning
Monteringssats brandsläckare 1 kg pulver / 1,3 kg pulver
BMW 8-serien E 31

Istruzioni per il montaggio
Kit di montaggio estintore 1 kg di polvere / 1,3 kg di polvere
BMW Serie 8 E 31

Instrucciones de montaje
Kit di montaje: extinor de polvo 1 kg/polvo 1,3 kg
BMW Serie 8 E 31

Instruções de montagem
Jogo de montagem do extintor de incêndio, 1kg / 1,3 kg de pó extintor
BMW Série 8 E 31

Best.-Nr. 01 29 9 784 603 XI/90 Printed in Germany

source: www.ow.no

Allgemeine Hinweise:
Nach der Europäischen Norm werden Brände von Stoffen verschiedener Natur in Brandklassen A, B, C eingeteilt.

Symbole der einzelnen Brandklassen nach DIN:



F 31 82 022

Klasse A:
Brände fester Stoffe, die unter Glutbildung verbrennen (z. B. Holz, Papier, Textilien, Kohle etc.).



F 31 82 023

Klasse B:
Brände von flüssigen oder flüssig werdenden Stoffen (z. B. Benzin, Öle, Lacke, Teer etc.).



F 31 82 024

Klasse C:
Brände von Gasen (z. B. Methan, Propan, Wasserstoff etc.).

source: www.ow.no

Diese Einteilung der brennbaren Stoffe ist für den Löscheinsatz von großer Bedeutung, da jeder Brandklasse bestimmte Löschmittel zugeordnet werden können.

Die Brandklassensymbole auf dem Löscher kennzeichnen das jeweilige Einsatzgebiet.

Der ABC Pulver-Löscher

Wie aus der Bezeichnung ersichtlich, können mit diesem Löscher Brände der Brandklassen A, B und C bekämpft werden, also Brände, die im Fahrzeug vorkommen können.

ABC Pulver in ausreichender Menge und günstiger Verteilung in die Flammen eingebracht, bringt den Verbrennungsvorgang schnell zum Erliegen. Durch die niedrigschmelzenden Anteile des Pulvers werden die Poren der festen Stoffe verstopft oder abgedeckt und der Gasaustritt sowie die Sauerstoffzufuhr unmöglich gemacht, ein Wiederaufflammen wird somit verhindert.

Beim Löschen von Glutbränden (z. B. Polster) kommt es weniger auf eine Pulverwolke als auf eine Pulverabdeckung an. Es sollte der Sprühvorgang von Zeit zu Zeit unterbrochen werden, um die sinnvolle Verteilung des Pulvers besser kontrollieren zu können und somit mit möglichst geringem Pulververbrauch den Löscherfolg zu erzielen.

Beim Löschen von Flüssigkeitsbränden muß die Pulverwolke solange aufgebaut werden, bis auch die letzte Flamme erstickt ist.
Nachteilig bei diesem Löscher ist die starke Verschmutzung nach dem Löschen, verursacht durch das Löschpulver.

Da Halon zu der Gruppe der FCKW´s gehört, werden Feuerlöscher mit diesem Mittel von BMW aus Gründen des Umweltschutzes nicht angeboten.

Löschtaktik

Da die Ausweitungszeit eines Brandes z. B. auf den gesamten Motorraum ca. 4 min, auf das gesamte Fahrzeug ca. 11 min dauert, haben Sie genug Zeit, eine Brandbekämpfung vorzunehmen.

Die Spritzdauer des 1 kg Pulverlöschers liegt bei 12 Sekunden , die des 1, 3 kg Pulverlöschers bei 15 Sekunden. Die Spritzweite beträgt 4 m. Dies sollten Sie beim Löschen berücksichtigen.

Um ein eventuelles Wiederaufflammen des Feuers bekämpfen zu können, sollten Sie eine Löschmittelreserve zurückbehalten.

–Stets mit Windrichtung löschen!–

Feuerlöscher senkrecht halten.

Feuer von unten nach oben, und von vorn nach hinten bekämpfen.

source: www.ow.no

Motorbrand

Als erstes sollte unter dem Fahrzeug (Motorbereich), dann der Motorraum von allen Seiten abgelöscht werden.

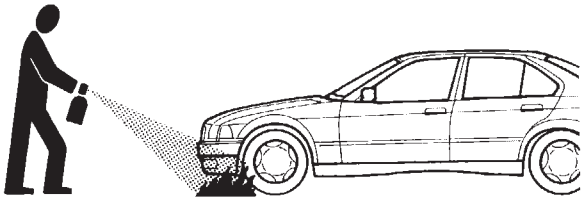

F 31 82 007

Reifenbrand

Reifen ganz ablöschen.
Bei einem eventuellen Wiederauf flammen stoßweise Nachlöschen.



F 31 82 008

Innenbrand

– Sie sollten immer daran denken:
ERST PERSONENRETTUNG, DANN MATERIAL RETTUNG! –Tür aufreißen und Feuer bekämpfen. Beim eventuellen Bergen von Personen erst in diesem Bereich löschen und Bergung vornehmen.

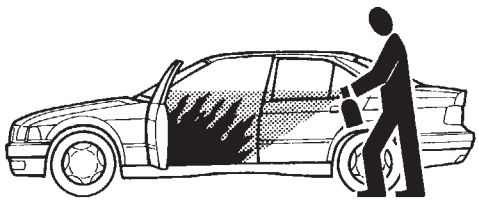

F 31 82 009

Erforderliches Werkzeug und Hilfsmittel

Schlitzschraubendreher
Kreuzschlitzschraubendreher
Säge

1/4 Zoll Umschaltknarre
1/4 Zoll Verlängerung
1/4 Zoll Steckschlüsseleinsatz 10 mm

source: www.ow.no

Feuerlöscher einbauen

Zur besseren Darstellung ist der Einbau des Feuerlöschers am ausgebautem Fahrersitz dargestellt

Achtung

Freigängigkeit der vorderen Sitzverstellung beachten.

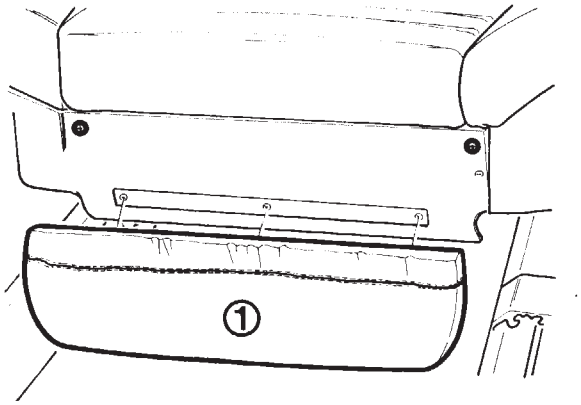

F 31 82 010

Modelle mit Tasche

Tasche (1) vorsichtig abziehen.

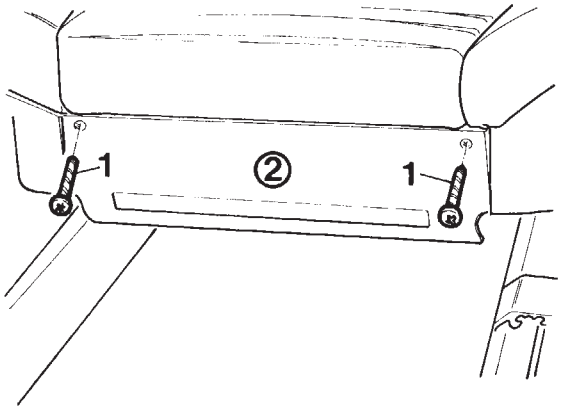

F 31 82 011

Alle Modelle

Kreuzschlitzschrauben (1) herausdrehen.
Verkleidung (2) ausbauen.

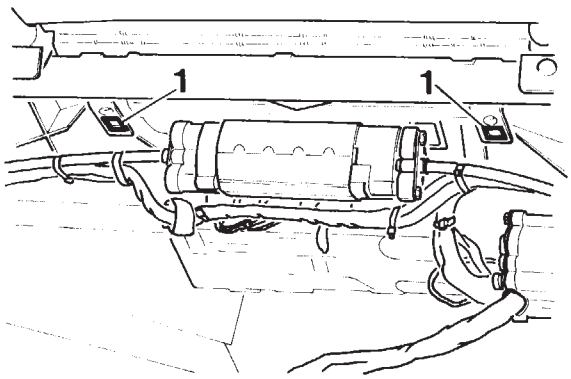

F 31 82 012

Einbauhinweis

Die Aussparungen (1) für den Haltewinkel befinden sich unterhalb der Sitzwanne.

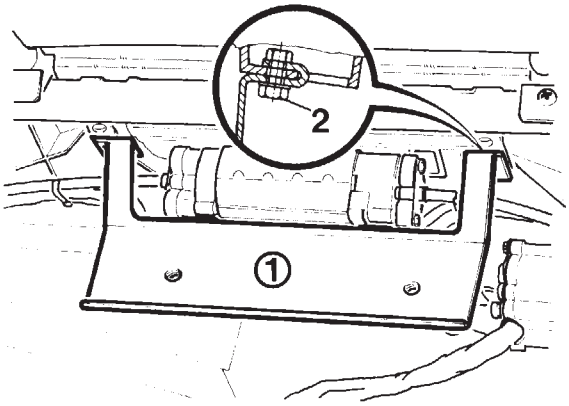

F 31 82 013

Haltewinkel (1) lt. Zeichnung einsetzen und mit Sechskantschrauben (2) M 6×16 und Unterlegscheiben befestigen.

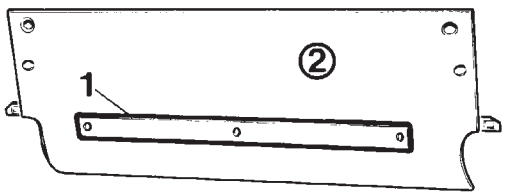

F 31 82 014

Vorgeprägten Ausschnitt (1) aus der Verkleidung (2 ausschneiden.

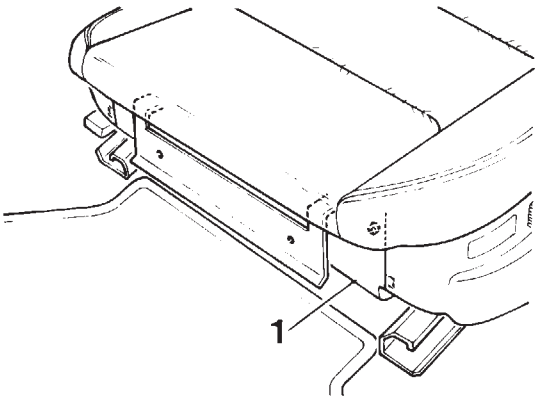

F 31 82 015

Verkleidung (1) lt. Zeichnung einbauen.

source: www.ow.no

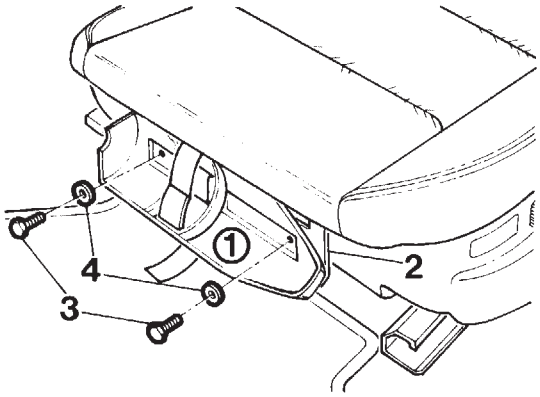

F 31 82 016

Feuerlöscherhalter (1) mit 2 Schrauben M 6 ×16 am Haltewinkel (2) befestigen.

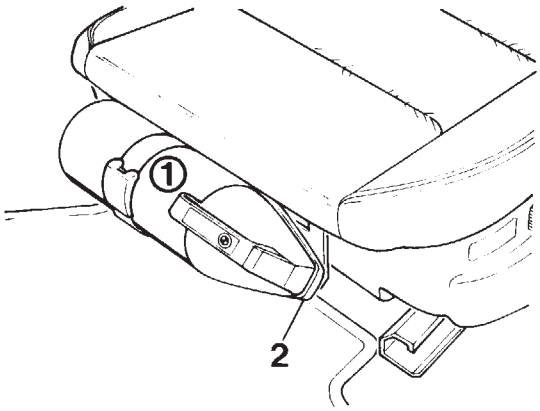

F 31 82 017

Feuerlöscher (1) in den Halter (2) legen und mit Gurt befestigen.



F 31 82 021

Aufkleber an der Heckscheibe innen rechts unten ankleben.

Handhabung der Feuerlöscher

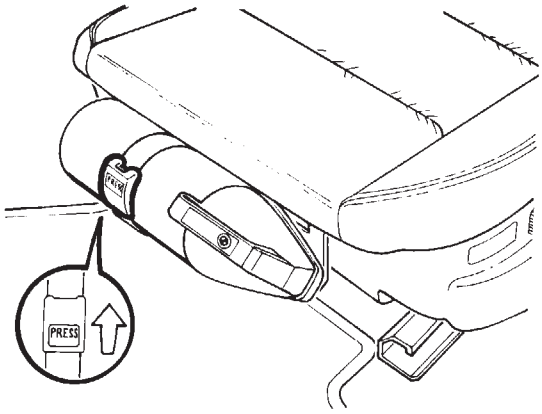

F 31 82 018

Feuerlöscher durch Druck auf den Verschluß "PRESS" (Pfeil) lösen und aus Halter nehmen.

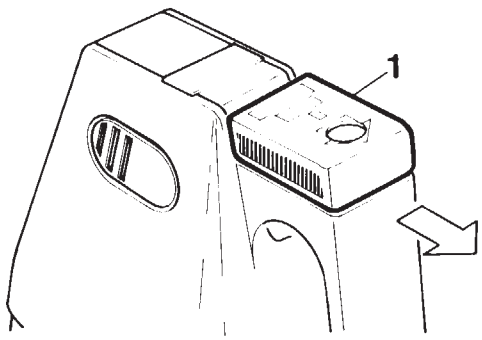

F 31 82 019

Gelbe Sicherung (1) in Pfeilrichtung abziehen.
--Feuerlöscher ist jetzt einsatzbereit--

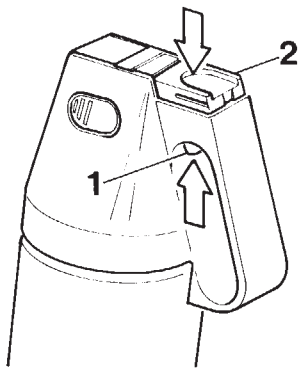

F 31 82 020

Gelbe Sicherung (1) und rote Löschtaste (2) erst an der Brandstelle drücken und nur loslassen, wenn das Feuer gelöscht ist.

ACHTUNG
Feuerlöscher nach jeder Betätigung, auch bei teilweiser Entleerung, neu befüllen lassen!

source: www.ow.no

Installation kit for 1 kg powder / 1.3 kg powder fire extinguisher
BMW 8 Series E31

General information:
Fires involving different types of materials are classified in fire groups A, B and C in accordance with European standards.

Symbols for the individual fire groups according to German DIN standards:

F31 82 022
Group A:
Fires of solid materials which become incandescent when burning (e.g. wood, paper, textiles, coal etc.).

F 31 82 023
Group B:
Fires of fluids or materials which melt (e.g. petrol, oils, paints, tar etc.)

F 31 82 024
Group C:
Fires of gases (e.g. methane, propane, hydrogen etc.)

This classification of combustible materials is of particular significance for the extinguishing kit, since there are certain extinguishing substances for each fire group.

The fire group symbols on the extinguisher indicate its areas of application.

The ABC powder extinguisher

As the name suggests, this extinguisher can be used to fight fires in groups A, B and C, in other words fires which are most likely to occur in the car.

A sufficient amount of ABC powder distributed properly in the flames helps to put out the fire quickly. Due to the powder's low melting point, the pores of the solid material are blocked or covered thus making it impossible for gas to escape or for oxygen to enter. The fire is thus prevented from flaring up again.

When extinguishing glowing fires (e.g. upholstery) it is more important to create a blanket or coating of powder than a cloud of powder. The spraying process should be interrupted from time to time to make it easier to control the equal distribution of powder and thus extinguish the fire using as little powder as possible.

When extinguishing fires of liquids, the powder cloud must be built up until the the last flame has been put out.
The disadvantage of this extinguisher is that it results in serious contamination caused by the extinguishing powder.

Since halogenated hydrocarbon is classed as a CFC, BMW does not offer fire extinguishers containing this substance for reasons of environmental protection.

Extinguishing technique

Since a fire takes approx. 4 minutes to spread through the whole engine compartment and approx. 11 minutes to spread through the whole car, you have enough time to fight the fire.

The 1 kg powder extinguisher sprays for about 12 seconds, the 1.3 kg powder extinguisher for about 15 seconds. The maximum spraying distance is 4 metres. This should be taken into account when extinguishing.

In order to be able to fight the fire if it flames up again, you should retain a small amount of the extinguishing substance.

Always extinguish in the direction the wind is blowing!

Hold the fire extinguisher upright.

Fight the fire from bottom to top and from front to back.

Engine fires

First of all the fire under the car (engine area) should be extinguished, then the engine compartment from all sides.

F 31 82 007
Burning tyres

Extinguish the whole tyre.
If the fire should flame up again then spray intermittently.

F 31 82 008
Interior fires

You should always remember: SAVE PEOPLE FIRST, THEN PROPERTY! Pull the door open and fight the fire. If people need to be rescued, extinguish this area first and move them to safety.

F 31 82 009
Tools and materials required
Flat-bladed screwdriver
Phillips-head screwdriver
Saw
1/4 inch changeover ratchet
1/4 inch extension
1/4 inch socket wrench insert, 10 mm

To install fire extinguisher
The illustration shows the driver's seat removed to make the procedure clearer.

Important
Ensure that the adjustment mechanism for the front seat is not obstructed.

F 31 82 010
Models with pocket
Carefully remove the pocket (1).

F31 82 011
All models
Remove Phillips screws (1).
Pull off trim (2).

F 31 82 012
When installing
The recesses (1) for the bracket are under the seat well.

F 31 82 013
Insert bracket (1) and secure with M 6 x 16 hex bolts (2) and washers as illustrated.

source: www.ow.no

F31 82 014
Cut preformed section (1) out of trim (2).

F 31 82 015
Fit trim (1) as illustrated.

F 31 82 016
Secure extinguisher holder (1) to bracket (2) with 2 M 6 x 16 screws.

F 31 82 017
Place the fire extinguisher in holder (2) and secure with strap.

F 31 82 021
Attach adhesive label inside the rear window at the bottom right.

Using the fire extinguisher

F 31 82 018
Release fire extinguisher by pressing the catch marked "PRESS" (arrow) and remove from holder.

F 31 82 019
Pull off yellow safety device (1) in the direction of the arrow.
The fire extinguisher is now ready to use.

F 31 82 020
Do not press the yellow safety device (1) and red extinguishing button (2) until you are ready to extinguish the fire, and only release it when the fire has been extinguished.

IMPORTANT
The fire extinguisher must always be refilled after it has been used, even if it was only partially discharged.

source: www.ow.no

Extincteurs à poudre 1kg / 1,3 kg
BMW série 8/E31

Remarques générales: La norme européenne classe les feux en trois catégories A, B et C selon la nature des substances brûlées.
Symboles des diverses catégories de feux selon la norme allemande DIN:

F 31 82 022
Catégorie A: Feux de matières solides donnant lieu à la formation de braises ou résidus solides (p.ex. le bois, le papier, les textiles, le charbon etc).

F 31 82 023
CatégorieB: Feux de substances liquides ou se liquéfiant (p.ex. essence, huiles, peintures, goudrons etc).

F 31 82 024
Catégorie C: Feux de la combustion de gaz (p.ex. méthane, propane, hydrogène etc).

Cette classification des substances combustibles est du plus grand intérêt pour l'emploi des extincteurs car aux diverses catégories de feux sont affectés des produits d'extinction particuliers.

Le domaine d'utilisation des extincteurs est indiqué par le symbole de la catégorie de feux (voir plus haut) reproduit sur le corps de l'extincteur.

L'extincteur à poudre ABC

Comme l'indique la désignation, ce type d'extincteur permet de combattre les feux (incendies) des classes A, B et C, c.-à-d. ceux qui sont susceptibles de survenir sur une automobile.

La poudre ABC appliquée sur les flammes en quantité suffisante et selon une répartition appropriée permet l'extinction rapide du processus de combustion. Les constituants à basse fusion de la poudre colmatent les pores des substances solides ou les recouvrent, empêchant la sortie des gaz de même que l'apport d'oxygène pour la combustion, ce qui empêche les matières de s'enflammer à nouveau.

Pendant l'extinction de feux de matières solides (p.ex. capitonnages), il ne s'agit pas d'appliquer un nuage de poudre mais bien d'opérer un recouvrement par la poudre. Il conviendra d'interrompre de temps en temps la projection afin de pouvoir mieux contrôler la répartition correcte de la poudre et atteindre ainsi l'extinction souhaitée en consommant un minimum de poudre.

Lors de la lutte contre un incendie de liquides, on devra constituer le nuage de poudre jusqu'à l'extinction de la toute dernière flamme.L'inconvénient de ce type d'extincteur est la souillure importante de l'environnement direct occasionné par la poudre.

Pour des raisons de protection de l'environnement, BMW ne propose aucun extincteur utilisant le halon, cet agent appartenant à la catégorie des CFC soupconnés d'être nuisibles pour la couche d'ozone de la planète.

Méthode d'extinction

A titre d'exemple, le temps de propagation d'un incendie jusqu'à l'embrasement de tout le compartiment moteur est d'environ 4minutes et il est d'environ 11minutes jusqu'à l'embrasement total de l'ensemble de la voiture. On dispose donc d'assez de temps pour entreprendre la lutte contre l'incendie.

La durée de projection de l'extincteur à poudre de 1kg se situe aux alentours de 12 secondes et celle de l'extincteur de 1,3 kg aux alentours de 15 secondes. La distance de projection est d'environ 4 m. Il faut en tenir compte lorsqu'on cherche à éteindre un incendie.

Il conviendra de conserver une réserve de produit d'extinction pour pouvoir neutraliser une reprise éventuelle du feu.

Projeter toujours le produit dans le sens du vent, non contre le vent!
Tenir l'extincteur vertical.
Lutter contre le feu en appliquant le produit à la base des flammes, du bas vers le haut et de l'avant vers l'arrière.

F 31 82 007
Incendie de moteur
Diriger le jet de l'extincteur d'abord sous la voiture (dans la zone du moteur) et seulement ensuite sur le compartiment moteur, par tous les côtés.

F 31 82 008
Incendie de pneus
Diriger le jet sur tout le pneu pour éteindre complètement le feu. Projeter à nouveau du produit au coup par coup en cas de reprise des flammes.

F 31 82 009
Incendie dans l'habitacle
Songez-y toujours: SAUVEZ D'ABORD LES PERSONNES, ENSUITE SEULEMENT LA VOITURE ET LES BIENS. Ouvrir la portière et appliquer le jet à la base des flammes. S'il s'agit de sauver des personnes, procéder d'abord à l'extinction dans la zone où se trouvent les personne pour faciliter leur extraction de la voiture.

Outils et ingrédients requis
Tournevis à bout plat
Tournevis à pointe cruciforme
Scie à métaux
Cliquet réversible 1/4"
Allonge 1/4"
Embout de clé à douille 1/4" - 10 mm

Installation de l'extincteur
Pour la clarté des illustrations, l'installation de l'extincteur est représentée avec le siège conducteur déposé.
Attention
S'assurer de la liberté de déplacement du siège vers l'avant.

F 31 82 010
Modèles avec poche
Détacher la poche (1) avec précaution.

F 31 82 011
Tous modèles
Dévisser les vis à empreinte cruciforme (1).
Déposer l'élément d'habillage (2).

source: www.ow.no

F 31 82 012
Conseil pour la pose
Les évidements (1) pour l'équerre de fixation se trouvent sous la cuvette du siège.

F 31 82 013
Présenter l'équerre de fixation (1) en position de montage comme sur le croquis puis la fixer avec des vis tête hexagonale (2) M6x16 et des rondelles.

F 31 82 014
Découper la zone marquée d'origine (1) dans l'élément d'habillage (2).

F 31 82 015
Mettre en place l'élément d'habillage (1) comme sur le croquis.

F 31 82 016
Fixer le support (1) de l'extincteur sur l'équerre (2) avec 2 vis M6x16.

F 31 82 017
Placer l'extincteur (1) dans son support (2) et l'y fixer au moyen de la sangle.

F 31 82 021
Appliquer l'autocollant sur l'intérieur de la vitre arrière, en bas, côté droit.
Manipulation des extincteurs

F 31 82 018
Détacher l'extincteur en appuyant sur le bouton de fermeture "PRESS" (flèche), saisir l'extincteur et le sortir du support.

F 31 82 019
Tirer la fermeture de sûreté jaune (1) dans le sens de la flèche -
L'extincteur est prêt à fonctionner.

F 31 82 020
N'appuyer sur la sécurité jaune (1) et sur la touche de déclenchement rouge (2) qu'une fois arrivé sur le lieu d'application sur le feu et ne la relâcher que lorsque le feu est éteint.
ATTENTION
Faire remplir l'extincteur après toute utilisation, même s'il n'a été vidé que partiellement.

source: www.ow.no

Montagehandleiding inbouwset brandblusser 1 kg poeder / 1,3 kg poeder
BMW 8-serie E31

Algemene aanwijzingen:
Volgens de Europese norm worden de branden van stoffen van verschillende aard in de brandklassen A, B en C ingedeeld.

Symbolen voor de verschillende brandklassen volgens DIN:

F 31 82 022
Klasse A:
Branden van vaste stoffen, die gloeien tijdens het verbranden (bijv. hout, papier, textiel, kolen, etc.).

F 31 82 023
Klasse B:
Branden van vloeistoffen of vloeibaar wordende stoffen (bijv. benzine, olie, lak, teer, etc.).

F 31 82 024
Klasse C:
Branden van gassen (bijv. methaan, propaan, waterstof, etc.).

Deze indeling van de brandbare stoffen is van grote betekenis voor de wijze van blussen, omdat voor elke brandklasse een bepaald blusmiddel moet worden gebruikt.

De brandklassesymbolen op de blusser geven de betreffende toepassing aan.

De ABC-poederblusser

Zoals de naam aangeeft, kunnen met deze brandblusser branden van de klassen A, B en C worden geblust; d.w.z. alle branden die in auto's kunnen voorkomen.

Wanneer ABC-poeder in een voldoende hoeveelheid en gunstig verdeeld in de vlammen wordt gespoten, kan de brand snel worden geblust. Door de langzaam smeltende bestanddelen van het poeder worden de poriën van de vaste stoffen verstopt of afgedekt en wordt het ontsnappen van gas en de toevoer van zuurstof verhinderd. Hiermee wordt voorkomen dat de vlammen opnieuw kunnen oplaaien.

Bij het blussen van smeulend vuur (bijv. vullingen) moet het vuur met poeder worden afgedekt en niet met een poederwolk worden geblust. Het blussen moet van tijd tot tijd worden onderbroken om te controleren of het poeder goed wordt verdeeld, zodat het vuur met zo weinig mogelijk poeder kan worden geblust.

Bij het blussen van vloeistofbranden moet de poederwolk zó lang worden opgebouwd, tot ook de laatste vlam is geblust. Het nadeel van deze brandblusser is de grote vervuiling na het blussen, die veroorzaakt wordt door het bluspoeder.

Omdat halon tot de groep van de CFK's behoort, worden brandblussers die deze stof bevatten in verband met het milieu niet meer door BMW geleverd.

Blustechniek

Omdat de brand zich in ca. 4 minuten door de gehele motorruimte en in ca. 11 minuten over de gehele wagen verspreidt, is er voldoende tijd over om de brand te blussen.

De spuitduur van de poederblusser van 1 kg bedraagt 12 seconden, de spuitduur van de blusser van 1,3 kg 15 seconden. Met de blussers kan 4 m ver worden gespoten. Hiermee moet u bij het blussen rekening houden.

Om een eventueel weer opvlammend vuur te kunnen blussen, is het raadzaam een reservehoeveelheid poeder te bewaren.

– Steeds met de windrichting mee blussen! –

De brandblusser rechtop houden.

De brand van beneden naar boven en van voor naar achter blussen.

F 31 82 007
Brand in de motorruimte

Eerst moet onder de wagen (de motor) en vervolgens in de motorruimte aan alle zijden worden geblust.

F 31 82 008
Brand van de banden

De band geheel blussen.
Bij een eventueel opnieuw opvlammen van het vuur met korte stoten nablussen.

F 31 82 008
Brand in interieur

– U moet steeds aan het volgende denken:
EERST PERSONEN REDDEN, DAN PAS MATERIAAL REDDEN! – Portier opentrekken en vuur blussen. Bij het redden van personen eerst in de omgeving van de personen blussen en deze redden.

Benodigd gereedschap en hulpmiddelen

Schroevedraaier	1/4 inch ratel
Kruiskopschroevedraaier	1/4 inch verlengstuk
Zaag	1/4 inch dopsleutel 10 mm

Brandblusser inbouwen

Voor de duidelijkheid wordt het inbouwen van de brandblusser aan de hand van een uitgebouwde bestuurdersstoel afgebeeld.
Attentie
Let op dat de voorste stoelverstelling vrij kan bewegen.

F 31 82 010
Modellen met tas
Trek de tas (1) voorzichtig los.

F 31 82 011
Alle modellen
Verwijder de kruiskopschroeven (1).
Verwijder de bekleding (2).

F 31 82 012
Montagerichtlijn
De uitsparingen (1) voor de steun bevinden zich onder de zitting.

F 31 82 013
Breng de steun (1) zoals afgebeeld aan en bevestig hem met de zeskantbouten (2) M 6 x 16 en de ringen.

source: www.ow.no

F 31 82 014
Snijd de voorgestanste uitsparing (1) uit de bekleding (2).

F 31 82 015
Breng de bekleding (1) zoals afgebeeld aan.

F 31 82 016
Bevestig de houder van de blusser (1) met 2 bouten M 6 x 16 op de steun (2).

F 31 82 017
Leg de poederblusser (1) in de houder (2) en bevestig hem met de gordel.

F 31 82 021
Plak de sticker rechtsonder aan de binnenzijde van de achterruit.

Gebruik van de poederblusser

F 31 82 018
Maak de blusser los door op de sluiting 'PRESS' (pijl) te drukken en neem hem uit de houder.

F 31 82 019
Verwijder de gele beveiliging (1) in de richting van de pijl.
– De blusser kan nu worden gebruikt –

F 31 82 020
Druk de gele beveiliging (1) en de rode knop (2) pas op de plaats van de brand in en laat ze pas los, wanneer de brand geblust is.

ATTENTIE
Laat de brandblusser na elk gebruik, ook wanneer hij maar gedeeltelijk leeg is, opnieuw vullen!

source: www.ow.no

Tillbehör - monteringsanvisning
Monteringssats brandsläckare 1 kg pulver/1,3 kg pulver
BMW 8-serien E31

Allmänna anvisningar:
Bränder av ämnen med olika egenskaper är enligt europeisk standard indelade i brandklasserna A, B och C.

Symboler för de olika brandklasserna enligt DIN:

F 31 82 022
Klass A:
Bränder av fasta ämnen, som förbrinner under glödbildning (t ex trä, papper, textil, kol etc)

F 31 82 023
Klass B:
Bränder av flytande ämnen eller sådana som blir flytande (t ex bensin, oljor, lacker, tjära etc)

F 31 82 024
Klass C:
Bränder av gaser (t ex metan, propan, väte etc)

Denna indelning av brännbara ämnen är av stor betydelse för släckningen, eftersom bestämda släckningsmedel används för varje brandklass.

Brandklassymbolen på brandsläckaren anger resp användningsområde.

ABC-pulversläckare

Såsom framgår av beteckningen kan brandklasserna A, B och C, dvs bränder som kan förekomma i bilen, bekämpas med denna släckare.

ABC-pulver, som sprutas i tillräcklig mängd och lämpligt fördelat i lågorna, släcker elden snabbt. Tack vare pulvrets halt av ämnen md låg smältpunkt täpps porerna i fasta ämnen till och täcks över; det innebär att gasutveckling och syretillförsel omöjliggörs, vilket förhindrar att lågorna flammar upp igen.

När man släcker glödbränder (t ex i dynor) är det mindre viktigt att åstadkomma ett pulvermoln än att brandhärden täcks med pulver. Besprutningen bör avbrytas då och då för att bättre kunna kontrollera att pulvret fördelas på rätt sätt för att elden skall kunna släckas med så låg pulverförbrukning som möjligt.

Vid släckning av vätskebränder skall pulvermolnet byggas upp tills även den sista lågan kvävs.
En nackdel hos denna släckare är den kraftiga, av släckningspulvret förorsakade nedsmutsningen av släckningsområdet.

Eftersom halon hör till gruppen klorkolväten, erbjuder BMW av miljöskäl inga brandsläckare med detta medium.

Släckningstaktik

Eftersom brandens spridningstid t ex till hela motorrummet tar ca 4 min och till hela bilen ca 11 min, finns det gott om tid för brandbekämpning.

Spruttiden för 1 kg pulversläckaren är omkring 12 sekunder och för 1,3 kg pulversläckaren ca 15 sekunder. Detta bör beaktas vid släckningen.

För att kunna bekämpa eventuellt återuppflammande eld, bör man spara en släckningsmedelsreserv.

– Släck alltid i vindriktningen! -

Håll brandsläckaren vertikalt.

Bekämpa elden uppifrån/ner och framifrån/bak.

F 31 82 007
Motorbrand

Spruta först under bilen (vid motorn) och sedan motorrummet från alla sidorna.

F 31 82 008
Däckbrand

Spruta över hela däcket.
Om elden flammar upp igen: spruta stötvis.

F 31 82 009
Brand i passagerarutrymme

– Kom alltid ihåg:
RÄDDA FÖRST MÄNNISKOR OCH SEDAN MATERIAL! -
Öppna dörrarna och bekämpa elden. Om människor skall bärgas: spruta första i detta område och bärga människorna.

Erforderliga verktyg och hjälpmedel:

Standardskruvmejsel	1/4 tum spärrskaft
Stjärnskruvmejsel	1/4 tum förlängning
Såg	1/4 tum hylsnyckel 10mm

Montering av brandsläckare
För åskadligare illustration visas monteringen av brandsläckaren med demonterat förarsäte.
Obs:
Se till att den främre sätesjusteringen går fri.

F 31 82 010
Modeller med ficka
Dra av fickan (1) försiktigt.

F 31 82 011
Alla modeller
Skruva ut stjärnskruvarna (1).
Demontera beklädnaden (2).

F 31 82 012
Obs vid montering:
Urtagen (1) för fästvinkeln är placerade under sätet.

F 31 82 013
Sätt fastvinkeln (1) på plats enligt ritningen och montera den med sexkantskruvarna (2) M 6 x 16 och brickor.

F 31 82 014
Skär ut den förstansade remsan (1) ur beklädnaden (2).

F 31 82 015
Montera beklädnaden (1) enligt ritningen.

F 31 82 016
Montera hållaren (1) för brandsläckaren med 2 skruvar M 6 x 16 på fästvinkeln (2).

source: www.ow.no

F 31 82 017
Lägg brandsläckaren (1) i hållaren (2) och fäst den med rem.

F 31 82 021
Klistra fast dekalen invändigt på bakrutan, längst ner till höger.

Användning av brandsläckare

F 31 82 018
Lossa brandsläckaren genom att trycka på spärren "PRESS" (pil) och lyft upp den.

F 31 82 019
Dra av den gula säkringen (1) i pilriktningen.
– Brandsläckaren är nu klar för användning -

F 31 82 020
När du är på brandplatsen: Tryck in den gula säkringen (1) och den röda släckningsknappen (2); håll den intryckt tills elden är släckt.

Obs:
Brandsläckaren skall fyllas på efter varje användning, även om den endast tömts delvis!

source: www.ow.no

Kit di montaggio estintore 1 kg di polvere / 1,3 kg di polvere
BMW Serie 8 E31

Avvertenze generali:
In base alla norma europea incendi di sostanze di varia natura vengono suddivisi nelle classi A, B, C.
Simboli delle singole classi d'incendio secondo DIN

F 31 82 022
Classe A:
Incendi di sostanze che bruciano sotto formazione di fuoco (ad es. legno, carta, tessuti, carbone, ecc.).

F 31 82 023
Classe B:
Incendi di sostanze liquido o divenute fluide (ad es. benzina, oli, vernici, catrame, ecc.).

F 31 82 024
Classe C:
Incendi di gas (ad es. metano, propano, idrogeno, ecc.).
Questa suddivisione delle sostanze infiammabili è di grande importanza per lo spegnimento, in quanto ad ogni classe d'incendio possono essere coordinati determinati mezzi antincendio.
I simboli della classe d'incendio applicato sull'estintore indicano il rispetto settore d'impiego.

L'estintore a polvere ABS
Come risulta dalla denominazione, mediante questo estintore si possono effettuare le operazioni antincendio delle classi A, B e C, ossia contro incendi che potrebbero verificarsi sulla vettura.
La polvere ABC immessa nelle fiamme in misura sufficiente e ben distribuita fa estinguere rapidamente l'incendio. A seguito delle parti a bassa fusione della polvere i pori delle sostanze solide vengono otturati o ricoperti, per cui il sprigionamento di gas e l'adduzione di ossigeno vengono impediti, cosicché non può aver luogo una propagazione delle fiamme.
Nello spegnere incendi infuocati (ad es. imbottiture) ciò che più conta non è tanto una nube di polvere quanto invece una copertura di polvere. Di tanto in tanto occorre interrompere la spruzzatura, per poter controllare più miratamente la distribuzione della polvere e quindi con il minore impiego possibile di polvere riuscire a spegnere l'incendio.
Nello spegnere incendi di liquidi la nube di polvere dev'essere formata finché sia stata estinta l'ultima fiamma.
Questo estintore presenta lo svantaggio di lasciare molto sporco a spegnimento avvenuto a causa della polvere impiegata.
Dato che Halon fa parte del gruppo degli idrocarburi fluoridrici, estintori con questo mezzo non vengono offerti dalla BMW per motivi ecologici.

Tattica di spegnimento
Dato che il tempo di espansione di un incendio ad es. sull'interno cavo motore dura circa 4 minuti, sull'intera vettura circa 11, si ha tempo sufficiente per le operazioni antincendio.
La durata di spruzzatura dell'estintore da 1 kg di polvere è di 12 ore, quella dell'estintore da 1,3 kg di polvere è di 15 secondi. Il raggio di spruzzatura è di 4 m. Questi dati devono essere tenuti presenti durante lo spegnimento.
Per poter effettuare le operazioni d'impedimento dell'eventuale propagazione di fiamme, è bene lasciare un riserva del prodotto antincendio.
–Effettuare lo spegnimento sempre nella direzione del vento-
Mantenere verticalmente l'estintore.
Effettuare lo spegnimento del fuoco dal basso verso lato e dalla parte anteriore verso quella posteriore.

F 31 82 007
Incendio del motore
Per primo si deve spegnere il fuoco sotto la vettura (zona del motore), poi il vano motore da tutti i lati.

F 31 82 008
Incendio di pneumatico
Spegnere completamente il fuoco sul pneumatico. In caso di riapparizione delle fiamme rispegnerle a tratti.

F 31 82 009
Incendio nell'abitacolo
– Tener sempre presente: DAPPRIMA SALVATAGGIO DI PERSONE, DOPO SALVATAGGIO DI MATERIALE! -
Spalancare la porta e spegnere il fuoco. Per il salvataggio di persone spegnere il fuoco dapprima in tale zona e quindi effettuare il salvataggio.

F 31 82 009
Attrezzi e mezzi ausiliari occorrenti
Cacciavite con intaglio
Cacciavite con intaglio a croce
Sega
Cricco a lama reversibile da 1/4 di pollice
Prolunga da 1/4 di pollice
Attacco di chiave fissa da 1/4 di pollice, 10 mm

Montaggio dell'estintore
Per una migliore raffigurazione il montaggio dell'estintore è mostrato sul sedile lato guida rimosso.
Attenzione
Osservare il libero raggiungimento della regolazione sedile anteriore.

F 31 82 010
Modelli con tasca
Sfilare la tasca (1) con cautela.

F 31 82 011
Tutti i modelli
Svitare le viti con intaglio a croce (1).
Smontare il rivestimento (2).

F 31 82 012
Avvertenza per il montaggio
Gli incavi (1) per la staffa di ritegno si trovano al di sotto dell'alloggiamento del sedile.

F 31 82 013
Sistemare la staffa di ritegno (1) in base al disegno e fissarla mediante viti a testa esagonale (2) M 6 x 16 e spessori.

F 31 82 014
Ritagliare la sezione prestampata (1) dal rivestimento (2).

F 31 82 015
Montare il rivestimento (1) in base al disegno.

F 31 82 016
Fissare il ritegno dell'estintore (1) alla staffa (2) mediante viti M 6 x 16.

F 31 82 017
Sistemare l'estintore (1) nel ritegno (2) e fissarlo mediante la cinghia.

F 31 82 021
Incollare l'etichetta al lunotto internamente in basso a destra.

source: www.ow.no

F 31 82 018
Uso degli estintori
Sbloccare l'estintore premendo sulla chiusura "PRESS" (freccia nella figura) e toglierlo dal ritegno.

F 31 82 019
Sfilare la sicura gialla (1) nel senso della freccia (vedere figura).
–Ora l'estintore è pronto per l'uso-

F 31 82 020
Premere la sicura gialla (1) ed il tasto rosso per lo spegnimento (2) solo sul posto d'incendio e rilasciarli solo quando il fuoco è stato spento.
ATTENZIONE
Fare riempire di nuovo l'estintore dopo ogni uso, anche in caso di svuotamento parziale!

source: www.ow.no

Kit de montaje: extintor de polvo 1 kg/polvo 1,3 kg
BMW Serie 8 E31

Información general:
Según la norma europea, los incendios de sustancias de diversa naturaleza se catalogan dentro de las clases incendiarias A, B, C.

Símbolos de las clases incendiarias según norma DIN:

F 31 82 022
Clase A:
Incendios de sólidos que se queman produciendo incandescencia (p. ej. madera, papel, textiles, carbón, etc.).

F 31 82 023
Clase B:
Incendios de líquidos o sustancias que se ponen líquidas (p. ej. gasolina, aceites, pinturas, alquitran, etc.).

F31 82 024
Clase C:
Incendios de gases (p. ej. metano, propano, hidrógeno, etc.).

Esta catalogación de las sustancias combustibles tiene gran importancia para la extinción, porque para cada clase incendiaria se asignan determinados productos de extinción.

Los símbolos de las clases incendiarias que se presentan sobre el extintor indican el campo de aplicación de éste.

Extintor de polvo para clases ABC

Según se desprende de la denominación, con este extintor pueden combatirse incendios de las clases A, B y C, o sea, los tipos de incendios que pueden llegarse a presentar en el automóvil.

El polvo ABC, aplicado a las llamas en suficiente cantidad y distribución conveniente, apaga pronto la combustión. Los componentes de fusión a bajas temperaturas del polvo tapan o cubren los poros de los sólidos e imposibilitan la salida de gases y el acceso del oxígeno, con lo cual se evita la reinflamación.

Al extinguir incendios con incandescencia (p. ej. guarniciones de los acolchados) es menos importante que se produzca una nube de polvo, sino que más bien debe lograrse cubrir la sustancia con el polvo. Conviene interrumpir periódicamente el rociado, para poder controlar mejor la distribución adecuada del polvo y llevar la extinción al éxito con el menor consumo posible de polvo.

Al extinguir incendios de líquidos hay que producir una nube de polvo durante todo el tiempo que sea necesario hasta que se haya extinguido la última de las llamas.
Una desventaja de este extintor es la intensa suciedad que produce el polvo después de la extinción.

En virtud de que el Halón pertenece al grupo de los hidrocarburos de fluorcloro, por motivos del respeto al medio ambiente BMW no ofrece extintores con ese producto.

Estrategia de extinción

En virtud de que un incendio se propaga p. ej. sobre todo el vano motor en cuestión de aprox. 4 minutos y sobre el coche completo en cuestión de aprox. 11 minutos, Vd. dispone de suficiente tiempo para combatir el incendio.

El extintor de 1 kg de polvo tiene una duración aproximada de 12 segundos de proyección y la del extintor de polvo de 1,3 kg aprox. 15 segundos. La distancia de proyección es de 4 m. Estos datos deben considerarse para la extinción.
Con objeto de poder combatir la eventual reinflamación del fuego. hay que conservar una reserva de producto de extinción.
–Hay que extinguir siempre siguiendo la dirección del viento-
Sostenga el extintor en disposición vertical.
Hay que combatir el fuego de abajo arriba y de adelante atrás.

Incendio en el vano motor
Primero hay que extinguir debajo del coche (zona del motor) y luego el vano motor mismo, por todos los lados.

F 31 82 007
Incendio de neumáticos
Hay que extinguir el neumático por completo.
En caso de reinflamación hay que reextinguir por choques intermitentes.

F 31 82 008
Incendio del habitáculo
– Considere siempre:
SALVAMENTO DE PERSONAS ANTE SALVAMENTO DE MATERIAL. - Hay que abrir la puerta y combatir el fuego.
Para el eventual rescate de personas hay que extinguir primero en esa zona y llevar a cabo el rescate.

F 31 82 009
Herramienta y medios auxiliares necesarios
Destornillador de punta recta
Destornillador de estrella
Sierra
Carraca 1/4"
Prolongador 1/4"
Dado 1/4", 10 mm

Montaje del extintor
Para mejor ilustración se ha representado aquí el montaje del extintor en el asiento del conductor desmontado.
Atención
Obsérvese que exista libertad de movimiento para el reglaje delantero del asiento.

F 31 82 010
Modelos con bolsa
Destrabar cuidadosamente la bolsa (1).

F 31 82 011
Todos los modelos
Desenroscar los tornillos de estrella (1).
Desmontar el revestimiento (2).

F 31 82 012
Indicación de montaje
Las escotaduras (1) para la escuadra de sujeción se hallan bajo el casco del asiento.

F 31 82 013
Poner la escuadra de sujeción (1) según muestra la figura y fijarla con tornillos hexagonales (2) M 6x16 y arandelas.

F 31 82 014
Recortar la escotadura preestampada (1) del revestimiento (2).

source: www.ow.no

F 31 82 015
Montar el revestimiento (1) según muestra la figura.

F 31 82 016
Fijar el soporte para extintor (1) con dos tornillos M 6x16 a la escuadra de sujeción (2).

F 31 82 017
Poner el extintor (1) en el soporte (2) y fijarlo con la correa.

Extintor
F
Seguridad al instante

F 31 82 021
Pegar la etiqueta en la zona inferior derecha del interior de la luneta trasera.

Manejo de los extintores

F 31 82 018
Soltar el extintor pulsando el cierre "PRESS" (flecha) y quitarlo del soporte.

F 31 82 019
Desprender el seguro amarillo (1) en dirección de la flecha.

–El extintor queda en disposición funcional-

F 31 82 020
No pulsar el seguro amarillo (1) y la tecla de extinción roja (2) sino hasta encontrarse en el sitio del incendio y sólo soltarlas otra vez cuando el fuego esté apagado.

Atención
Hay que encomendar la re-carga del extintor después de cualquier uso, incluso si sólo se vació en parte.

source: www.ow.no

Jogo de montagem do extintor de incêndio, 1 kg / 1,3 kg de pó extintor
BMW Série 8 E31

Notas gerais:
Conforme as normas europeias, a inflamabilidade de materiais de natureza vária é classificada segundo as categorias A, B e C.

Simbologia de cada uma das classes de incêndios segundo as normas DIN:

F31 82 022
Classe A:
Incêndios provocados por matérias sólidas ao rubro (por ex. madeira, papel, tecidos, carvão, etc.)

F31 82 023
Classe B:
Incêndios provocados por combustão de substâncias líquidas ou susceptíveis de liquefacção (por ex. gasolina, óleos, vernizes, alcatrão, etc.)

F31 82 024
Classe C:
Incêndios provocados pela entrada em combustão de gases (por ex. metano, propano, hidrogénio, etc.)

A presente classificação de matérias combustíveis é da maior importância para a extinção de incêndios dado que a cada dos respectivos tipos é atribuível um certo e determinado agente extintor.

A simbologia de classificação de incêndios, marcada em cada extintor, identifica cada um dos respectivos campos de aplicação.

O extintor por pó ABC

Tal como a designação explica, mediante este extintor é possível combater incêndios das categorias A, B e C, isto é, incêndios susceptíveis de irromperem num veículo.

A utilização em quantidade suficiente do pó ABC e sua boa distribuição pelas chamas, levam à anulação quase instantânea do processo de combustão. Graças às percentagens de baixo ponto de fusão contidas no pó, os poros das substâncias sólidas são obturados ou cobertos anulando assim, por completo, a possibilidade de nova erupção de gases bem como o enriquecimento em oxigénio, o que evita todo e qualquer reavivamento das chamas.

Na extinção de incêndios de braseiro (por ex. estofos), tudo depende menos de uma núvem de pó doque de uma cobertura pelo mesmo. Aqui, o processo de pulverização deverá ser interrompido em curtos intervalos para assim poder controlar melhor a adequada distribuição do pó e, portanto, obter os melhores resultados de extinção com um mínimo possível de consumo.

No combate a incêndios provocados por elementos líquidos, a núvem de pó deverá ser estruturada durante tanto tempo quanto o necessário para a total extinção até à última chama. Uma desvantagem deste extintor reside na forte formação de sujidades após os trabalhos de extinção, sujidades essas resultantes do próprio pó extintor.

Dado que o Halon pertence ao grupo dos hidrocarbonetos flúorclorídricos a BMW, por razões ecológicas, não possui em seu programa extintores contendo aquele gás.

A táctica de extinção

Dado que o tempo de propagação dum incêndio, por ex. a todo o compartimento do motor, é de cerca de 4 minutos e de aprox. 11 minutos a todo o veículo, tem-se tempo suficiente para combatê-lo.

A duração de pulverização do extintor de 1 kg de pó é de 12 segundos e a do extintor 1,3 kg de 15 segundos, elevando-se o alcance a 4 m, o que deverá ser tomado em consideração no momento da extinção.

Para excluir um eventual reavivamento das chamas, aconselha-se a conservar sempre consigo uma reserva de agente extintor.

– Extinguir sempre a favor do vento ! -

Manter o extintor sempre na vertical.

Combater o incêndio de baixo para cima e da frente para trás.

F31 82 007
Incêndio no motor
Iniciar a extinção antes de mais pela parte inferior do veículo (zona do motor), passando depois a todos os lados do compartimento.

F31 82 008
Incêndio de pneus
Extinguir por completo os pneus. Num eventual reavivar das chamas, operar com pulverizações intermitentes

F31 82 009
Incêndio no interior
– Nunca esqueça: EM PRIMEIRISSIMO LUGAR , EST'Á O SALVAMENTO DAS PESSOAS E S'Ó DEPOIS O DO MATERIAL ! - Abrir completamente a porta e combater o fogo. Ao ter que socorrer pessoas, extinguir primeiramente nessa zona e proceder depois ao salvamento.

Ferramental necessário e meios auxiliares
Chave de fendas
Chave para parafusos Phillips
Serrote
Roquete reversível de 1/4 de polegada
Extensão de 1/4 de polegada
Jogo de chaves de caixa de 1/4 de polegada, 10 mm

Instalação do extintor de incêndios
Para melhor clareza, a instalação do extintor está representada num banco de condutor, já desmontado.

Atenção
Cuidar do livre movimento do ajuste do banco da frente.

F31 82 010
Modelos com bolsa
Com todo o cuidado, remover a bolsa (1)

F31 82 011
Todos os modelos
Desmontar os parafusos Phillips (1) e remover o revestimento (2).

source: www.ow.no

F31 82 012
Nota para a montagem
Os espaços (1) para o estribo retentor (1) encontram-se por baixo da cuba do assento.

F31 82 013
Conforme o desenho, inserir o estribo retentor (1) e fixá-lo com os parafusos sextavados (2) M 6x16 e arruelas.

F31 82 014
Do revestimento (2) abrir e sacar a abertura (1) pré-estampada.

F31 82 015
Conforme o desenho, montar o revestimento (1).

F31 82 016
Mediante 2 parafusos M 6 x 16 fixar o porta-extintor (1) ao estribo retentor (2).

F31 82 017
Colocar o extintor (1) no suporte (2) e fixá-lo com o cinto.

F31 82 021
Na parte interior direita em baixo do óculo traseiro, aplicar o distintivo autocolante.

Manuseamento dos extintores
F31 82 018
Pressionar a trava "PRESS" (seta) soltar e retirar o extintor do suporte.

F31 82 019
Abrir a segurança (1) amarela no sentido da seta.
–O extintor está pronto para ser utilizado-

F31 82 020
Actuar tanto a segurança amarela (1) como a tecla vermelha (2) só no local do incêndio e soltá-las só depois de extinguido o incêndio.

ATENÇÃO
Tanto por cada utilização do extintor como até mesmo com ele meio vazio, mandar sempre reenchê-lo!

source: www.ow.no