Zubehör – Einbauanleitung

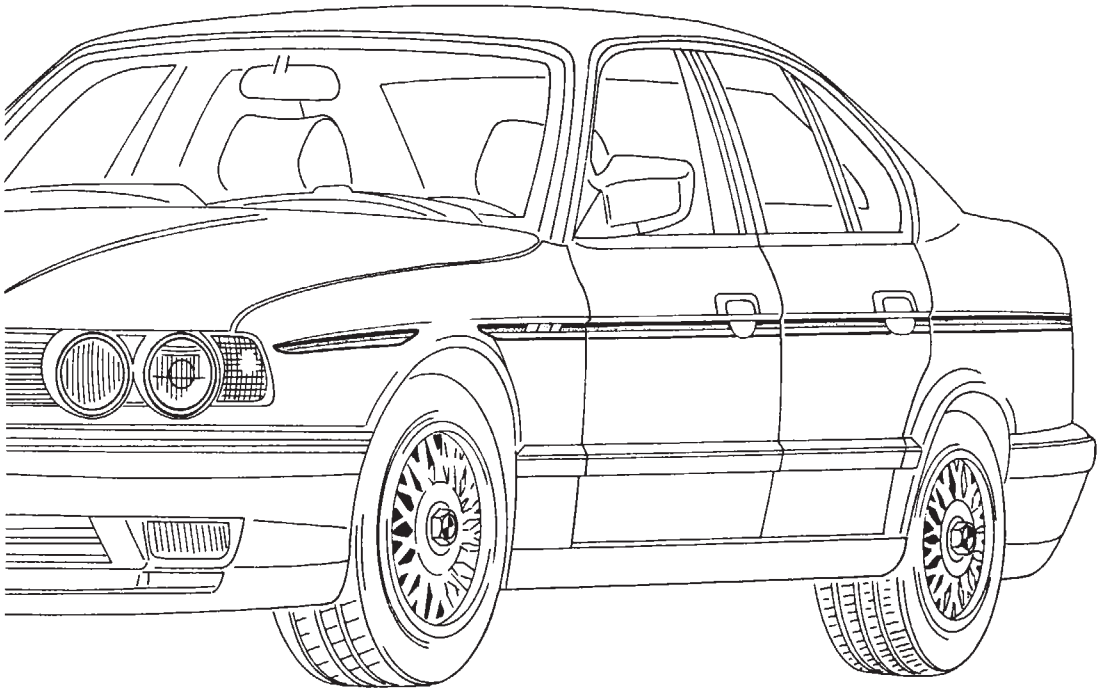

F 34 72 060

Dekorstreifen BMW 5er-Reihe E 34

Installation Instructions
Decal stripes
BMW 5 Series E 34

Instructions de montage
Bande décor
BMW série 5 E34

Montagehandleiding
Decoratiestrips
BMW 5-serie E34

Monteringsanvisning
Dekorränder
BMW 5-serien E 34

Istruzioni per il montaggio
Strisce decorative
BMW Serie 5 E 34

Instrucciones de montaje
Bandas de ornamentación
BMW Serie 5 E 34

Instruções de montagem
para lâminas decorativas
BMW Série 5 E 34

Best.-Nr. 01 29 9 783 965 X/90 Printed in Germany

source: www.ow.no

Anforderungen an den Arbeitsplatz
- Ein geschlossener, staubfreier und gut ausgeleuchteter Raum.
- Erforderliche Werkzeuge in unmittelbarer Nähe des Arbeitsplatzes
- Raumtemperatur von mindestens 18 °C.

Vorbereitende Arbeiten
- Fahrzeug ggfs. außen ganz reinigen.
- Den Einbausatz prüfen.
- Dekorstreifen auf Falten, Knicke, Risse oder sonstige Beschädigungen hin überprüfen.
- Beschädigte Dekorstreifen dürfen nicht verbaut werden.
- Alle Dekorstreifen ihrem späteren Einbauort zuordnen und zur Probe anhalten.
- Die Dekorstreifen sind auf der Rückseite gekennzeichnet.

Achtung
Um ein einwandfreies Haften der Dekorstreifen zu gewährleisten, empfehlen wir, das Fahrzeug in den ersten beiden Tagen nach der Montage nicht zu waschen.

Hinweis
Der Einbau wird am Dekorstreifen vorn links dargestellt.
Alle übrigen Dekorstreifen werden analog geklebt.
Auf Besonderheiten wird hingewiesen.

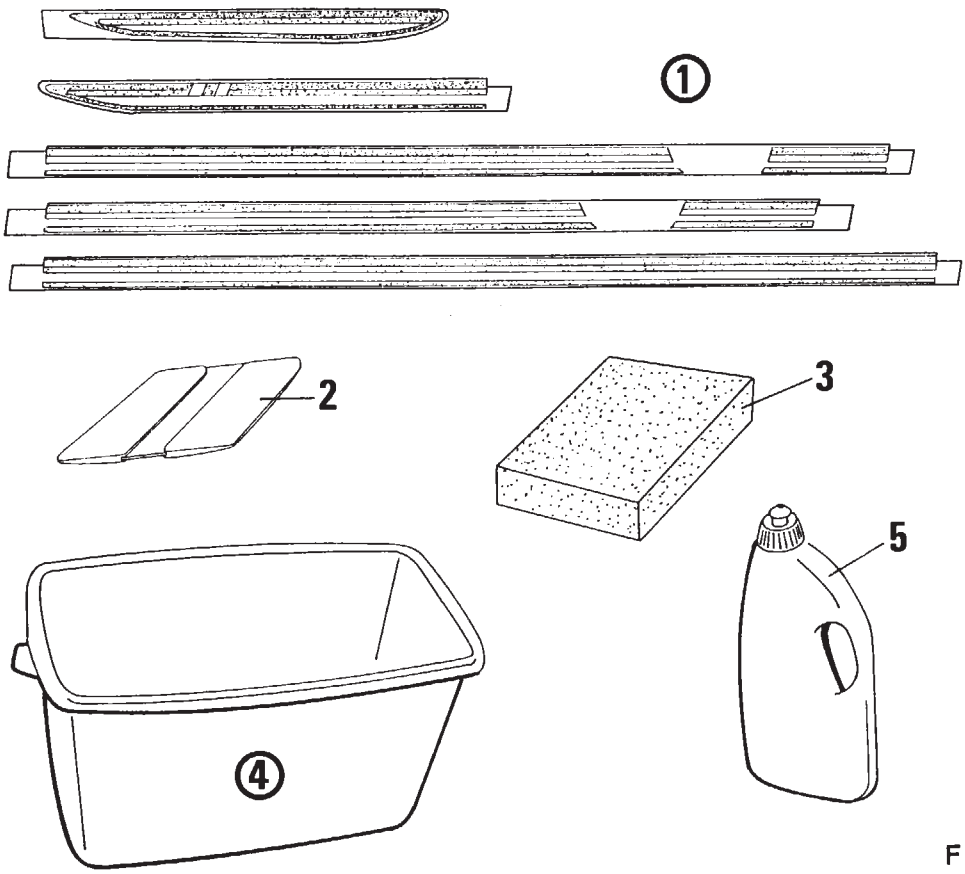

F 34 72 061

Legende:

1	Dekorstreifen	4	Kübel
2	Rakel	5	Geschirrspülmittel
3	Schwamm		

source: www.ow.no

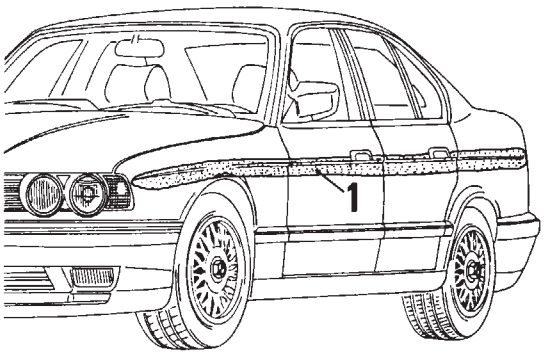

F 34 72 062

Gekennzeichnete Fläche (1) am Fahrzeug von Staub und Fettresten reinigen (Reinigungsbenzin oder Spiritus).

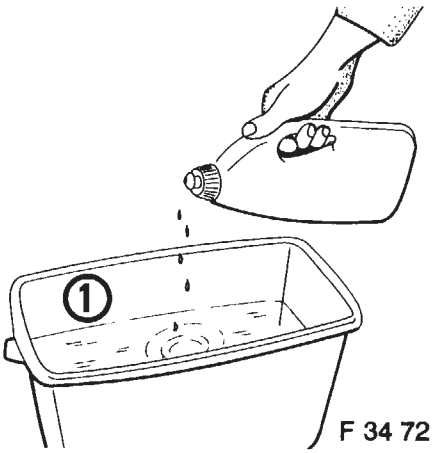

F 34 72 063

Einige Tropfen Geschirrspülmittel in einen mit Wasser gefüllten Kübel (1) geben.

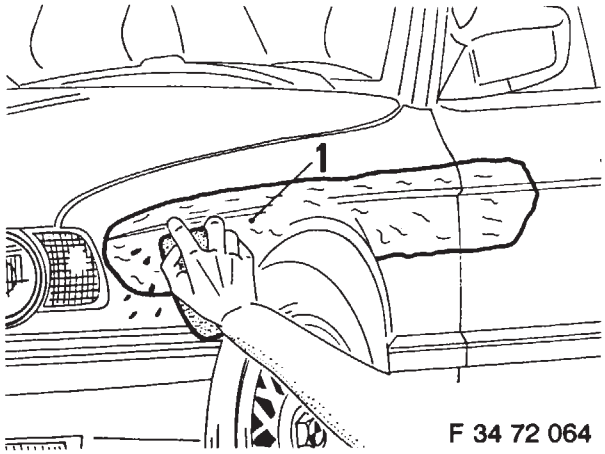

F 34 72 064

Klebebereich (1) des Dekorstreifen lt. Zeichnung anfeuchten.

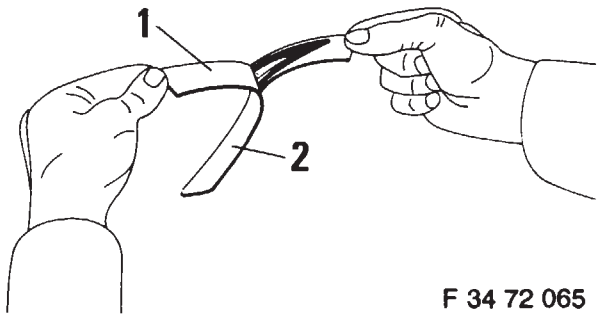

F 34 72 065

Untere Schutzfolie (1) vom Dekorstreifen (2) abziehen.

Hinweis
Klebefläche nicht berühren.

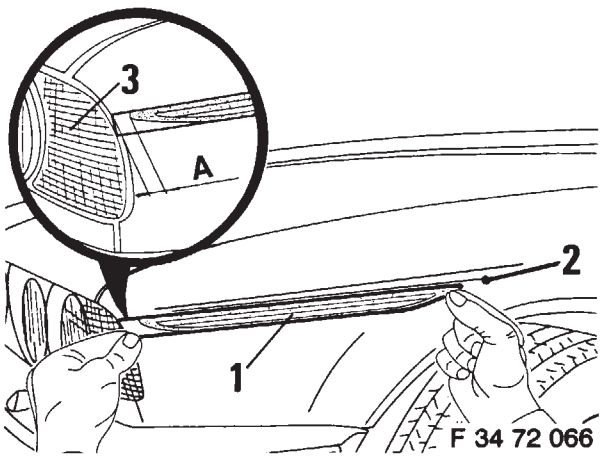

F 34 72 066

Dekorstreifen (1) aufsetzen.
An der Kammlinie (2) und der Blinkleuchte (3) im Abstand A = 10 mm ausrichten.

source: www.ow.no

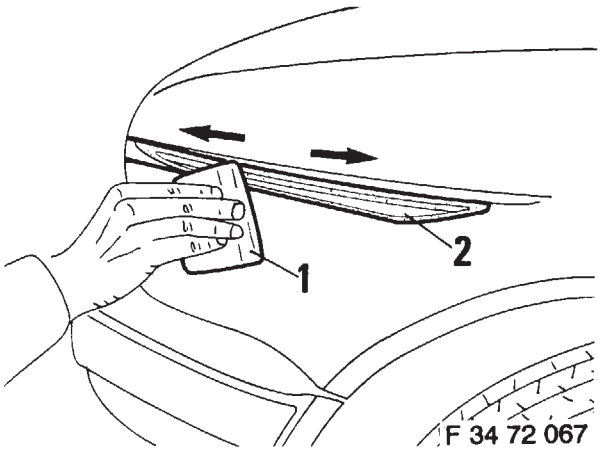

Mit dem Rakel (1) Dekorstreifen (2) von der Mitte nach außen feststreichen.

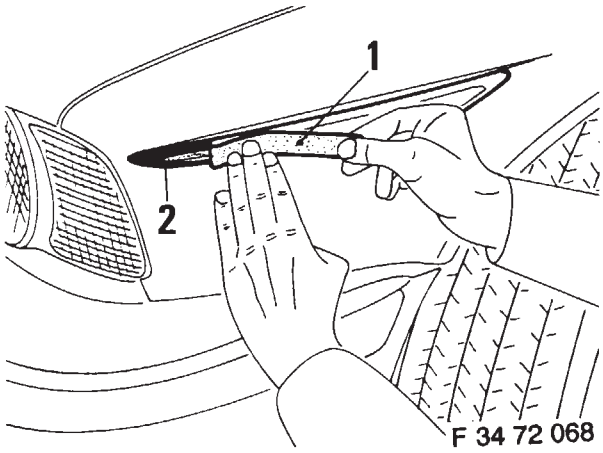

Schutzfolie (1) lt. Zeichnung vom Dekorstreifen (2) abziehen.

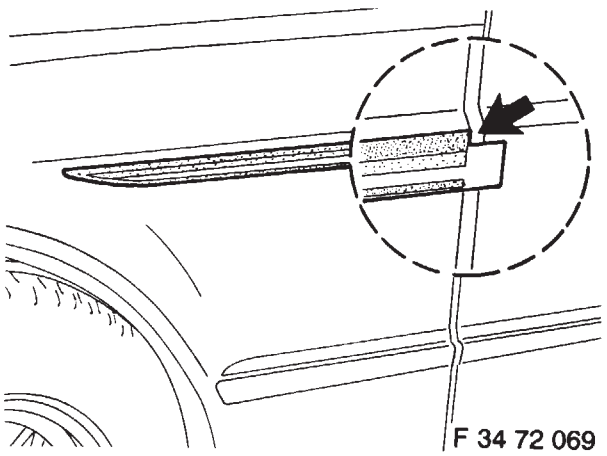

Bei den restlichen Dekorstreifen darauf achten, daß die Markierung (Pfeil) mit den Kanten am Türausschnitt abschließend verklebt wird.

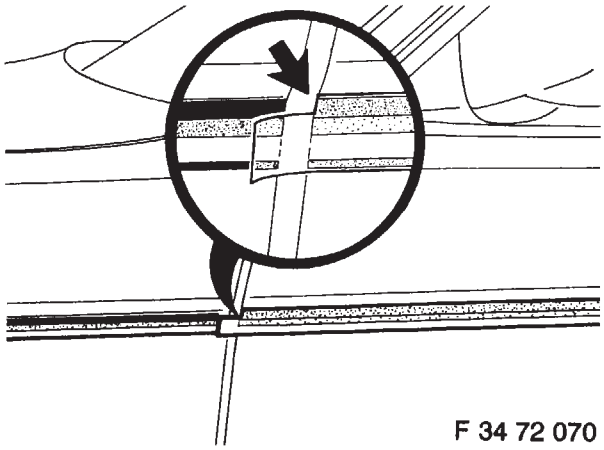

Nachfolgende Dekorstreifen an den bereits verklebten Dekorstreifen ausrichten. Auf gleiche Höhe achten.

Druckfehler, Irrtümer und Änderungen vorbehalten.

source: www.ow.no

F34 72 060

Requirements to be satisfied in the work area
– A enclosed, dust-free and well-lit space.
– The necessary tools should be immediately accessible at the work point.
– Room temperature must be at least 18°C.

Preparations
– If necessary, thoroughly clean the car's body.
– Check the installation kit.
– Check the decal stripes for creases, bending, dents and other damage.
– Damaged decal stripes must not be attached.
– Hold all the decal stripes against the points where they are to be installed and ensure that they fit.
– The decal stripes are marked on the back.

Important
To ensure that the decal stripes adhere perfectly, we recommend that the car should not be washed during the first few days after they have been attached.

Note:
The installation procedure shown here uses the decal stripe for the front left side of the car as an example.
All the other decal stripes are attached in a similar fashion.
Attention will be drawn to special features.

F34 72 061
Key:
1 Decal stripes
2 Blade
3 Sponge
4 Tub
5 Washing-up liquid

F34 72 062
Clean marked surface (1) on the car to remove dust and residual grease (use white spirit or methylated spirit).

F34 72 063
Add a few drops of washing-up liquid to a tub filled with water (1).

F34 72 064
Moisten the area where the decal stripes are to be stuck on as shown in the drawing.

F34 72 065
Detach protective backing foil (1) from decal stripe (2).

Note:
Do not touch the adhesive surface.

F34 72 066
Apply the decal stripe (1) to the surface.
Start to align decal stripe along swage line (2) and flashing turn indicator (3), at a distance of A = 10 mm.

F34 72 067
Use blade (1) to press decal stripe (2) on firmly from the centre outwards.

F34 72 068
Remove protective foil (1) from decal stripe (2) as shown in the drawing.

F34 72 069
In the case of the other decal stripes, ensure that the marking (arrow) is flush with the edges at the door cutout.

F34 72 070
Align the other decal stripes with the decal stripe which has already been attached. Ensure that the height is the same.

**Printing and other errors and omissions excepted.
Subject to amendment.**

source: www.ow.no

Bande décor
BMW série 5/E 34

Le poste de travail
– Local fermé, sans poussières et bien éclairé.
– Outils et ingrédients requis à portée de la main.
– Température du local d'au moins 18°C.

Préparatifs
– Nettoyer le cas échéant extérieurement toute la voiture.
– Vérifier le contenu du kit de montage.
– Contrôler l'état de la bande décor (plis, rayures, écorchures ou autres défauts?)
– Une bande décor endommagée ne doit pas être posée sur la voiture.
– Positionner les bandes décor par rapport à leur futur emplacement sur la voiture et les présenter sur la voiture pour essai.
– Observer les marquages au verso des bandes décor.

Attention
Pour assurer une parfaite adhérence des bandes décor, nous recommandons de ne pas laver la voiture dans les quelques jours qui suivent la pose.

Remarque
La pose est décrite et illustrée pour la bande décor avant gauche.
Toutes les autres bandes décor se posent d'une façon analogue.
Des précisions sont le cas échéant données pour les cas particuliers.

F 34 72 061
Légende:
1 Bande décor
2 Racle
3 Eponge
4 Bac
5 Détergent vaisselle

F 34 72 062
Nettoyer la surface marquée (1) de la carrosserie, éliminer la poussière et les restes de graisse (white spirit ou alcool à brûler).

F 34 72 063
Verser quelques gouttes de détergent vaisselle dans un bac rempli d'eau propre (1).

F 34 72 064
Humidifier la zone de collage (1) de la bande décor comme sur le croquis.

F 34 72 065
Détacher le film de protection (1) sous la bande décor (2).
Remarque
Ne pas toucher la surface de collage avec les doigts.

F 34 72 066
Appliquer la bande décor (1) sur la carrosserie.
L'aligner par rapport à la ligne de crête (2) et au diffuseur du clignotant de direction (3) à la distance A = 10 mm.

F 34 72 067
Avec la racle (1), appuyer régulièrement sur la bande décor (2) du centre vers les bords pour l'appliquer hermétiquement sur la carrosserie.

F 34 72 068
Détacher le film de protection (1) de la bande décor (2) comme indiqué sur le croquis.

F 34 72 069
Pour les autres bandes décor, faire en sorte que la marque (flèche) soit collée en s'arrêtant juste aux bords de la découpe de la carrosserie.

F 34 72 070
Aligner chaque fois les autres bandes décor sur celles déjà en place en faisant notamment attention à respecter la même hauteur.

Sous réserve d'erreurs, d'omissions ou de modifications.

source: www.ow.no

Eisen m.b.t. de werkplek

– Een afgesloten, stofvrije en goed verlichte ruimte.
– Het benodigde gereedschap moet zich op de werkplek bevinden.
– Een omgevingstemperatuur van tenminste 18 °C.

Voorbereidende werkzaamheden
– Zonodig de gehele buitenzijde van de auto reinigen.
– De montageset controleren.
– De decoratiestrips controleren op vouwen, knikken, scheuren of andere beschadigingen.
– Beschadigde decoratiestrips mogen niet worden aangebracht.
– Houd alle decoratiestrips ter controle op de plaats waar ze moeten worden aangebracht.
– De decoratiestrips zijn aan de achterzijde gemerkt.

Attentie
Teneinde een correcte hechting van de decoratiestrips te waarborgen, wordt aanbevolen de auto de eerste twee dagen na het aanbrengen niet te wassen.

Opmerking
Het aanbrengen wordt afgebeeld aan de hand van de decoratiestrip linksvoor.
Alle overige decoratiestrips worden op dezelfde wijze aangebracht.
Bijzonderheden worden aangegeven.

Benodigdheden:

1 Decoratiestrips
2 Rakel
3 Spons
4 Emmer
5 Afwasmiddel

F 34 72 062
Verwijder: stof en vetresten van het aangegeven vlak (1) op de auto (wasbenzine of spiritus).

F 34 72 063
Doe enkele druppels afwasmiddel in een met water gevulde emmer (1).

F 34 72 064
Maak het hechtvlak (1) voor de decoratiestrip, zoals afgebeeld, nat.

F 34 72 065
Verwijder de beschermfolie aan de onderzijde (1) van de decoratiestrip (2).

Opmerking
Raak het hechtvlak niet aan.

F 34 72 066
Breng de decoratiestrip (1) aan.
Richt de strip aan de hand van de taillelijn (2) en de richtingaanwijzer (3) uit; afstand A = 10 mm.

F 34 72 067
Strijk de decoratiestrip (2) met de rakel (1) vanaf het midden naar de uiteinden vast.

F 34 72 068
Verwijder de beschermfolie (1), zoals afgebeeld, van de decoratiestrip (2).

F 34 72 069
Let er bij de overige decoratiestrips op, dat de markering (pijl) met de rand als laatste bij de portieropening, wordt vastgeplakt.

F 34 72 070
Richt de overige decoratiestrips aan de hand van de al aangebrachte strips. Let erop dat ze op gelijke hoogte worden aangebracht.

Drukfouten, vergissingen en wijzigingen voorbehouden.

source: www.ow.no

F 34 72 060

Krav på arbetsplatsen
- Ett slutet, dammfritt, och väl upplyst utrymme
- Erforderliga verktyg i arbetsplatsens omedelbara närhet
- En temperatur på minst 18°C

Förberedande arbeten
- Rengör bilen utvändigt om så behövs
- Kontrollera monteringssatsen
- Kontrollera att dekorränderna inte har veck eller sprickor.
- Defekta dekorränder får ej användas
- Sortera dekorränderna efter resp monteringsställe och kontrollera att de passar
- Dekorränderna är markerade på baksidan

Observera
För att garantera optimal vidhäftningsförmåga, är det bäst att inte tvätta bilen de första båda dagarna efter monteringen.

Anmärkning
Monteringen visas på bilens främre vänstra sida.
Övriga dekorränder klistras på motsvarande sätt.
Särskilda omständigheter påtalas med anmärkning.

F 34 72 061
Ritningarna föreställer:

1 Dekorränder
2 Rakel
3 Svamp
4 Balja
5 Diskmedel

F 34 72 062
Rengör den markerade ytan (1) på bilen från smuts och fettrester (rengöringsbensin eller sprit)

F 34 72 063
Häll i ett par droppar diskmedel i en balja fylld med vatten (1).

F 34 72 064
Fukta klisterområdet för dekorranden (1) enligt ritningen.

F 34 72 065
Dra av den undre skyddsfolien (1) från dekorranden (2).

Anmärkning
Rör inte vid den klistrade ytan.

F 34 72 066
Sätt dekorranden (1) på plats.
Rikta in dej efter kamlinjen (2) och färdrikningsvisaren (3).
Avståndet A = 10 mm.

F 34 72 067
Stryk dekorranden (2) med rakeln (1) från mitten och ut mot sidan.

F 34 72 068
Dra av skyddsfolien (1) från dekorranden (2) enligt ritningen.

F 34 72 069
Vid klistring av övriga dekorränder, se till att markeringen (pil) sammanfaller med kanten på dörröppningen.

F 34 72 070
Rikta in anslutande dekorränder efter redan klistrade. Se till att de håller samma höjd.

Med förbehåll för tryckfel, felaktigheter och ändringar.

source: www.ow.no

F 34 72 060

Requisiti del posto di lavoro
– Un ambiente chiuso, esente da polvere e ben illuminato.
– Attrezzi occorrenti nelle immediate vicinanze del posto di lavoro
– Temperatura ambiente di almeno 18°C.

Operazioni preliminari
– Eventualmente pulire completamente la vettura esteriormente.
– Controllare il kit di montaggio.
– Controllare se le strisce decorative presentano pieghe, incrinature od altri danni.
– Strisce decorative danneggiate non devono essere montate.
– Coordinare tutte le strisce decorative con il loro posto di montaggio predestinato e mantenerle a titolo di prova.
– Le strisce decorative sono contrassegnate sul lato posteriore.

Attenzione
Per assicurare una perfetta adesione delle strisce decorative si consiglia di non lavare la vettura nei primi due giorni dopo il montaggio.

Nota
Il montaggio viene mostrato sulla striscia decorativa da sinistra.
Tutte le altre strisce decorative vengono incollate analogamente.
Particolarità vengono messe in rilievo.

F34 72 061
Legenda:
1 Striscia decorativa
2 Racla
3 Spugna
4 Mastello
5 Detersivo

F 34 72 062
Eliminare dalla superficie contrassegnata (1) della vettura la polvere ed i resti di grasso (benzina solvente o spirito).

F 34 72 063
Versare alcune gocce di detersivo in un mastello pieno d'acqua (1).

F 34 72 064
Inumidire la zona da incollare (1) della striscia decorativa in base al disegno.

F 34 72 065
Sfilare la lamina protettiva inferiore (1) dalla striscia decorativa (2).
Nota
Non toccare la superficie da incollare.

F 34 72 066
Applicare la striscia decorativa (1).
Allineare in corrispondenza della cresta (2) e dell'indicatore di direzione (3) alla distanza A = 10 mm.

F 34 72 067
Mediante la racla (1) passare con forza sulla striscia decorativa (2) dal centro verso l'esterno.

F 34 72 068
Sfilare la lamina protettiva (1) dalla striscia decorativa (2) in base al disegno.

F 34 72 069
Per le altre strisce decorative aver cura che la marcatura (freccia nella figura) venga incollata a chiusura con i bordi sulla sezione della porta.

F 34 72 070
Allineare la striscia decorativa successiva in corrispondenza delle strisce decorative già incollate. Fare attenzione alla stessa altezza.

Salvo errori di stampa, errori in genere e modifiche.

source: www.ow.no

F 34 72 060

Especificaciones de consigna para el puesto de trabajo
- Recinto cerrado, exento de polvo y bien iluminado.
- Herramienta necesaria dispuesta en la zona de proximidad inmediata al puesto de trabajo.
- Temperatura del recinto 18°C como mínimo.

Trabajos de preparación
- Lavar en caso dado el automóvil completo por fuera.
- Comprobar el kit de montaje.
- Revisar las bandas de ornamentación en busca de arrugas, pliegues, grietas y demás posibles daños.
- Las bandas de ornamentación que estén dañadas no deben montarse.
- Asignar todas las bandas de ornamentación a sus respectivos lugares de montaje y presentarlas a título de prueba.
- Las bandas de ornamentación van identificadas al reverso.

Atención
Para garantizar la perfecta adherencia de las bandas de ornamentación recomendamos que no se lave el coche en los primeros dos días después del montaje.

Nota
El montaje se representa aquí con la banda de ornamentación delantera izquierda.
Todas las demás bandas se pegan en forma análoga.
En el texto se indican las situaciones o los casos particulares.

F 34 72 061
Leyenda:

1 Bandas de ornamentación
2 Frotador
3 Esponja
4 Balde
5 Producto para lavar vajilla

F 34 72 062
Limpiar en el coche la superficie identificada en la figura (1), eliminando polvo y residuos de grasa (bencina de limpieza o alcohol).

F34 72 063
Dar unas cuantas gotas de producto para lavar vajilla en un balde (1) lleno de agua.

F 34 72 064
Humedecer la zona (1) en la que ha de ser pegada la banda de ornamentación, según muestra la figura.

F 34 72 065
Desprender el folio protector inferior (1) de la banda de ornamentación (2).

Nota
No tocar la superficie adhesiva.

F 34 72 066
Presentar la banda de ornamentación (1).
Orientarla por la línea superior (2) y la luz direccional (3), estableciendo una distancia A = 10 mm.

F 34 72 067
Fijar la banda de ornamentación (2) frotando con el frotador (1) del centro hacia los extremos.

F 34 72 068
Desprender el folio protector (1) de la banda de ornamentación (2) según muestra la figura.

F 34 72 069
En las bandas de ornamentación restantes debe observarse que la marca (flecha) sea pegada al ras de los cantos en el recorte de la puerta.

F 34 72 070
Alinear las siguientes bandas de ornamentación de acuerdo con la ya pegada. Obsérvese que tengan la misma altura.

Salvo error u omisión.
Sujeto a modificaciones.

source: www.ow.no

Instrução de montagem para lâminas decorativas
BMW Série 5 E34

F 34 72 060

Exigências requeridas ao local de trabalho
– Espaço fechado, isento de poeiras e bem iluminado.
– Ferramental necessário na proximidade directa do local de trabalho
– Temperatura ambiental de, pelo menos, 18° C.

Trabalhos preparatórios:
– Se necessário, lavar muito bem todo o exterior do veículo.
– Controlar o jogo de montagem.
– Controlar as lâminas decorativas quanto a rugas, vincos, fendas ou demais danificações.
– Distribuir as lâminas pelos respectivos locais de aplicação, sujeitando-as provisoriamente nos mesmos para prova.
– As lâminas encontram-se identificadas no verso.

Atenção
Afim de garantir a perfeita adesão das lâminas, aconselhamos a não lavar o veículo nos dois primeiros dias após a montagem.

Nota
A montagem está representada no lâmina dianteira esquerda.
Colar todas as outras lâminas de modo análogo.
Faz-se menção a particularidades, no texto.
Legendas:
1 Lâminas decorativas
2 Rasqueta
3 Esponja
4 Tina
5 Detergente lava-loiça

F34 72 061

F34 72 062
Da área (1) do veículo, assinalada, eliminar completamente as poeiras e os resíduos de gordura (benzina de limpeza ou álcool etílico).

F34 72 063
Verter algumas gotas de detergente lava-loiça para dentro duma tina (1) com água.

F34 72 064
Conforme o desenho, humedecer ligeiramente a zona de colagem (1) da lâmina decorativa.

F34 72 065
Destacar a folha protectora inferior (1) da lâmina (2).

Nota
Não tocar na face de colagem.

F34 72 066
Assentar a lâmina (2) e alinhá-la a uma distância de A = 10mm em relação à linha de crista (2) e ao farolim do pisca-pisca (3).

F34 72 067
Mediante a rasqueta (1), acamar muito bem a lâmina (2) a partir do meio para o exterior.

F34 72 068
Conforme o desenho, separar a folha protectora (1) da lâmina (2).

F34 72 069
Nas restantes lâminas decorativas, ter em atenção a colar a marca (seta) bem junto aos cantos do recorte das portas.

F34 72 070
Alinhar as lâminas seguintes em relação às que já se encontram coladas, tendo em atenção as alturas.

Ressalvados erros, omissões e modificações.

source: www.ow.no

Zubehör – Einbauanleitung

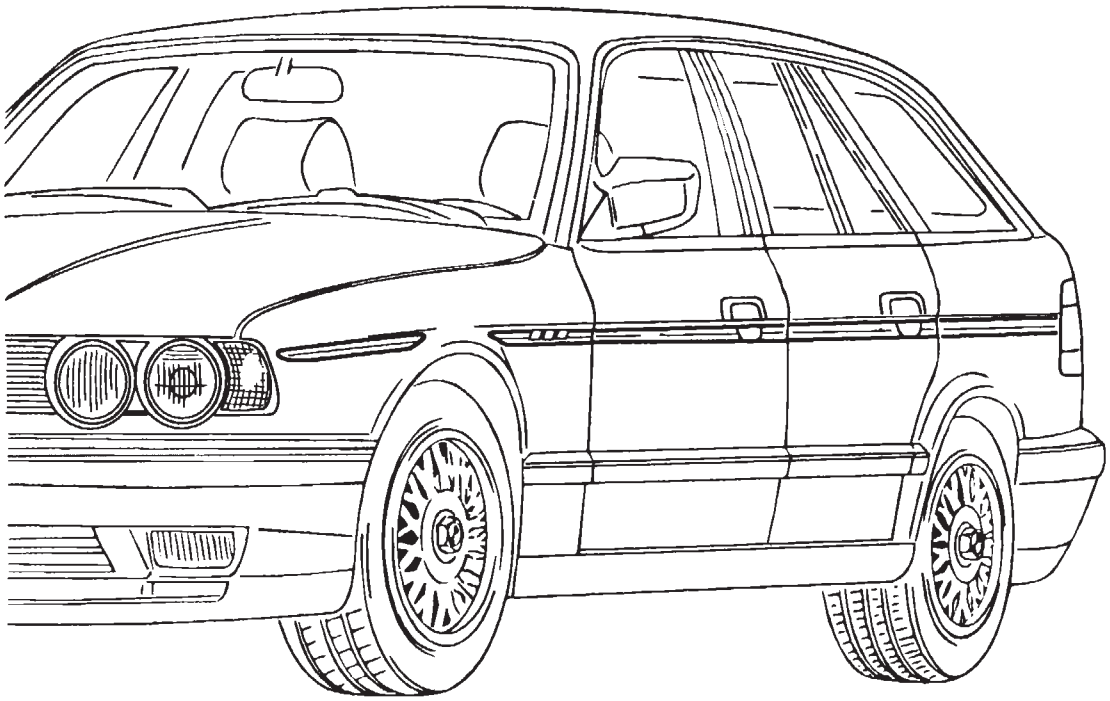

F 34 72 073

Zusatzblatt
Dekorstreifen BMW 5er-Reihe E 34/2 (Touring)

Dekorstreifen für die Seitenwand links und rechts vom Türausschnitt zur Heckleuchte vorab mit Schutzfolie am Fahrzeug positionieren und mit Klebeband befestigen.

Mit einem Stift die Kontur des Heckabschlusses zur Heckleuchte auf dem Dekorsteifen anzeichnen und beschneiden.

Verkleben wie beschrieben.

Supplementary Sheet
Decorative trim BMW 5 Series E 34/2 (Touring)

Complément
Bandes décoratives pour BMW série 5 E 34/2 (Touring)

Aanvullingsblad
Sierstrips BMW 5-serie E 34/2 (Touring)

Tillägsblad
Prydnadslister BMW 5-serien E 34/2 (Touring)

Supplemento
Strisce decorative per BMW Serie 5 E 34/2 (Touring)

Hoja suplementaria
Cintas de decoración para BMW Serie 5 E 34/2 (Touring)

Aditamento
Faixas decorativas BMW Série 5 E 34/2 (Touring)

Best.-Nr. 0129 9 786 222 X/91 Printed in Germany

source: www.ow.no

Supplementary Sheet
Decorative trim for
BMW 5 Series E 34/2 (Touring)

First position decorative trim for rear left and right hand side panels between door aperture and rear lights using masking tape and secure in place with adhesive tape.

Use a crayon to draw the contour of the rear panel up to the rear light on the decorative trim and cut to size.

Stick into place as described.

Complément
Bandes décoratives pour
BMW série 5 E 34/2 (Touring)

Appliquer et fixer des deux côtés du véhicule avec du ruban adhésif, sans retirer la feuille protectrice, la portion de bande décorative allant de la découpe de portière jusqu'au feu arrière.

Avec un feutre, tracer sur la bande la forme du contour de la carrosserie au niveau du feu arrière. Retirer ensuite la bande et la découper.

Pour le collage, procéder comme décrit.

Aanvullingsblad
Sierstrips
BMW 5-serie E 34/2 (Touring)

Sierstrips voor de linker en rechter zijwand vanaf de portieropening tot aan het achterlicht vooraf – voordat de beschermfolie verwijderd wordt – op het voertuig positioneren en met behulp van plakband voorlopig bevestigen.

Het contour van de achterste afsluiting met een stift op de sierstrip aftekenen en passnijden.

Vervolgens de sierstrip op de beschreven wijze vastplakken.

Tillägsblad
Prydnadslister
BMW 5-serien E 34/2 (Touring)

Placera prydnadslisten för vänster och höger sidovägg från dörröppningen till baklyktan preliminärt med skyddsfolie på bilen och fäst med tejp.

Markera med ett stift bakkantens anslutning till baklyktan på prydnadslisten och kapa listen.

Klistra fast enligt beskrivning.

Supplemento
Strisce decorative per
BMW Serie 5 E 34/2 (Touring)

Innanzitutto posizionare sulla vettura le striscie decorative con il foglio protettivo per le pareti laterali sinistra e destra, iniziando dal vano porta sino alle luci posteriori, quindi fissarle con nastro adesivo.

Mediante un pennarello disegnare e ritagliare sulle strisce decorative il contorno della chiusura posteriore sulle luci posteriori.

Incollare come descritto.

Hoja suplementaria
Cintas de decoración para
BMW Serie 5 E 34/2 (Touring)

Posicionar las cintas decorativas de los lados previamente con la lámina de protección a la izquierda y derecha de las puertas hasta las luces traseras y fijarlas con cinta autoadhesiva.

Señalar con lápiz sobre la cinta decorativa el contorno del extremo trasero que llega hasta las luces traseras y recortarlo.

Pegar las cintas según la descripción.

Aditamento
Faixas decorativas
BMW Série 5 E 34/2 (Touring)

Adaptar primeiramente com folha protectora e fixar com fita adesiva as faixas decorativas nos flancos esquerdo e direito entre o espaço da porta e o farolim traseiro.

Com um lápis, marcar os contornos entre o painel traseiro e o farolim e recortar.

Colagem, tal como descrita.

source: www.ow.no

Wichtige Information!

Verwenden Sie zu Ihrer eigenen Sicherheit ausschließlich Zubehörprodukte, die von BMW freigegeben sind.
Für von BMW nicht freigegebene Zubehörprodukte jedweder Art übernimmt BMW keine Haftung.

Weiteres BMW-Zubehör,
um aus einem BMW Ihren BMW zu machen,
hält Ihr BMW-Händler für Sie bereit.

Important information!

For your own safety please use only accessory products released by BMW.
BMW will not quarantee for products of any kind not released by BMW

To turn a BMW
into your very own BMW your BMW dealer
will provide you with a wide range of BMW
accesories.

source: www.ow.no