Zubehör – Einbauanleitung

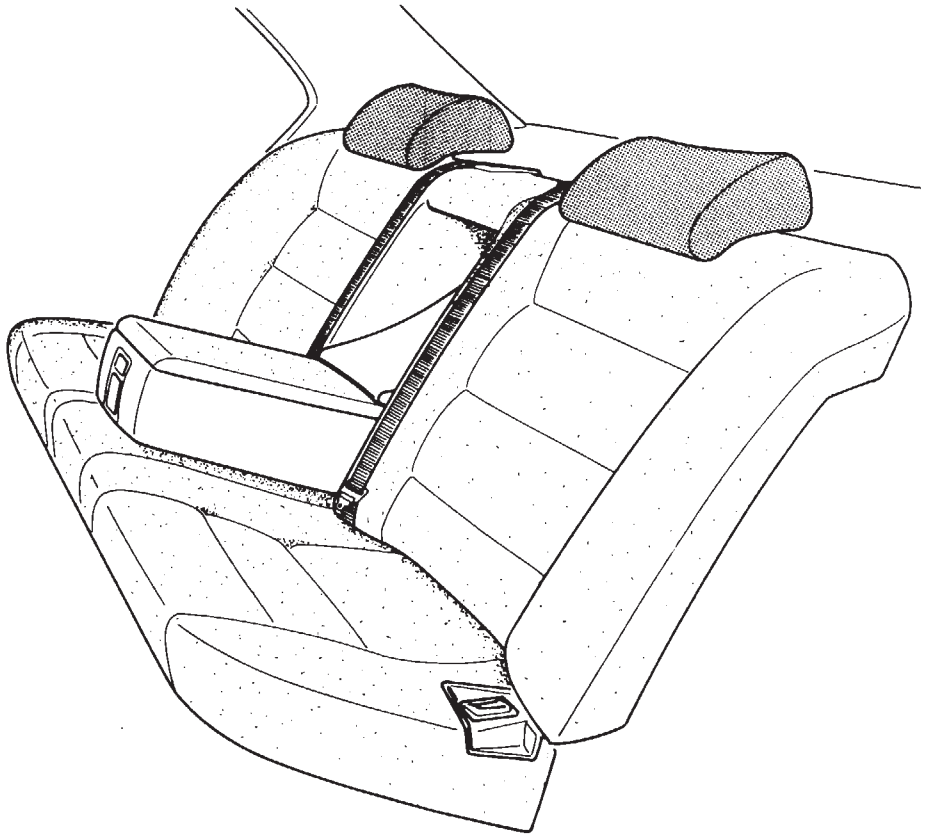

F 32 52 001

Kopfstützen hinten
BMW 5er-Reihe (E34)

Installation instructions
Rear head restraints for
BMW 5 Series (E34)

Instructions de montage
Appui-tête pour l'arrière
BMW série 5/E34

Montagehandleiding
Hoofdsteunen, achter
BMW 5-serie E34

Monteringsanvisning
Nackstöd bak
BMW 5-serien E 34

Istruzioni per il montaggio
Poggiatesta posteriori
BMW Serie 5 E34

Instrucciones de montaje
Apoyacabezas traseros
BMW Serie 5 E34

Instruções de montagem
dos apoia-cabeças traseiros
BMW Série 5 E34

Best.-Nr. 01 29 9 783 899 VIII/90 Printed in Germany

source: www.ow.no

Erforderliches Werkzeug und Hilfsmittel

1/2 Zoll Umschaltknarre
1/2 Zoll Verlängerung
1/2 Zoll Steckschlüsseleinsatz SW 17 mm
1/2 Zoll Drehmomentschlüssel
Steckschlüssel SW 8 mm, 10 mm
Schlitzschraubendreher
Universalmesser
Zinkstaubfarbe
Pinsel
Hammer
Flachmeißel

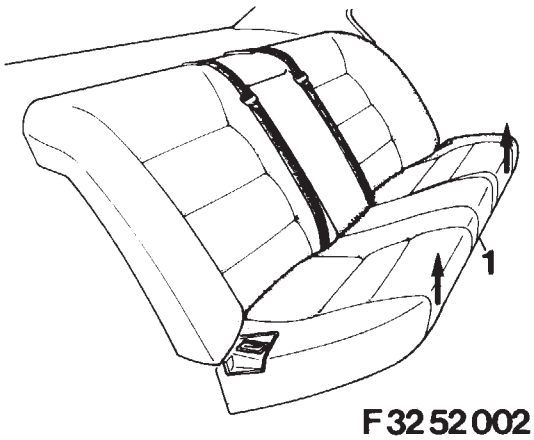

F 32 52 002

Nur Modelle ohne Durchladeeinrichtung
Hintere Sitzbank (1) in Pfeilrichtung aus der Halterung ausheben und die Sitzbank (1) ausbauen.

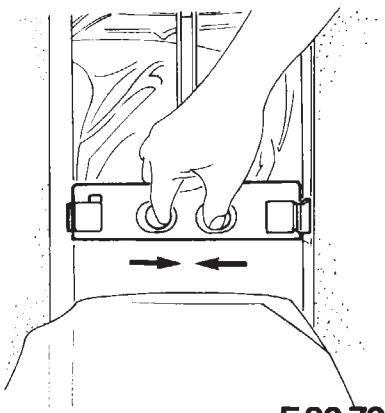

F 32 72 018

Modelle ohne Durchladeeinrichtung mit Mittelarmlehne
Mittelarmlehne nach unten klappen.
Schachtverkleidung für die Mittelarmlehne abziehen.
Verriegelung in Pfeilrichtung zusammendrücken und die Mittelarmlehne ausbauen.
Hinweis
Die Schachtverkleidung ist mit einem Klettverschluß befestigt.

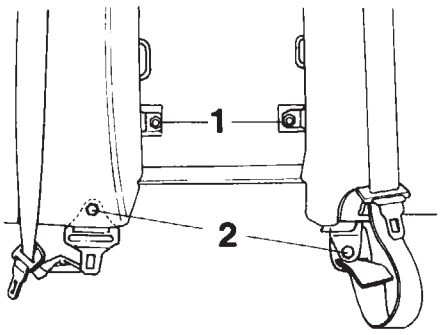

F 32 72 019

Nur Modelle ohne Durchladeeinrichtung
Sechskantmuttern (1) abschrauben.
Sechskantschrauben (2) vom Sicherheitsgurt herausdrehen.

Einbauhinweis
Das Anziehdrehmoment der Sechskantschrauben (2) beträgt 48 Nm.

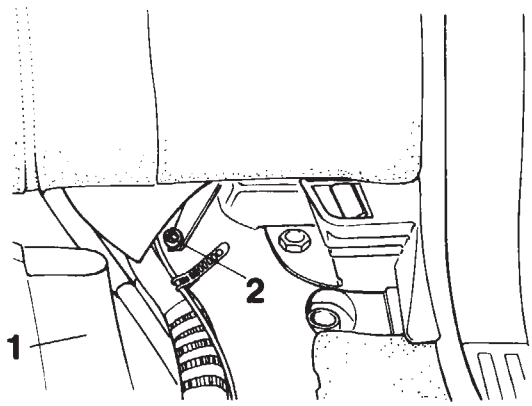

F 34 65 001

Dämmatte (1) rechts und links zurückklappen.
Sechskantmuttern (2) rechts und links abschrauben.

source: www.ow.no

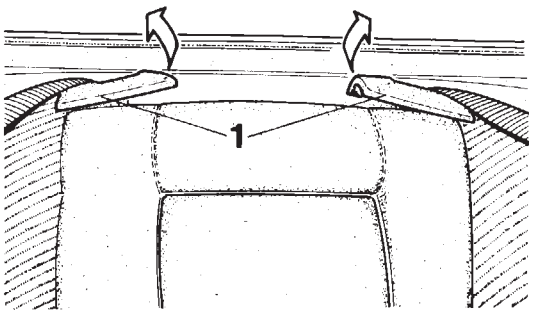

F 34 65 056

Plastikabdeckung (1) für die Sicherheitsgurte in Pfeilrichtung abziehen.
Rückenlehne nach oben aus den Haltern heben, nach vorne ziehen und ausbauen.

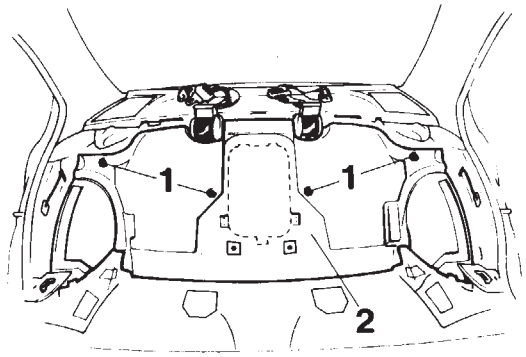

F 32 72 022

Plastiksechskantmuttern (1) abschrauben und die Dämmatte (2) ausbauen.

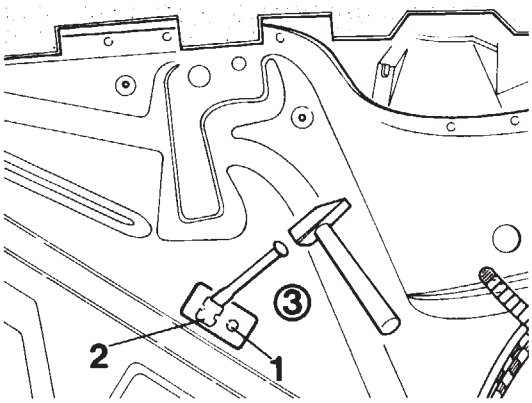

F 34 52 001

Hinweis
Die folgenden Arbeitsschritte sind auf der rechten und linken Fahrzeugseite auszuführen.
Vorgestanzte Bleche (1 und 2) aus der Hecktrennwand (3) heraustrennen.
Aussparungsränder mit Zinkstaubfarbe streichen.

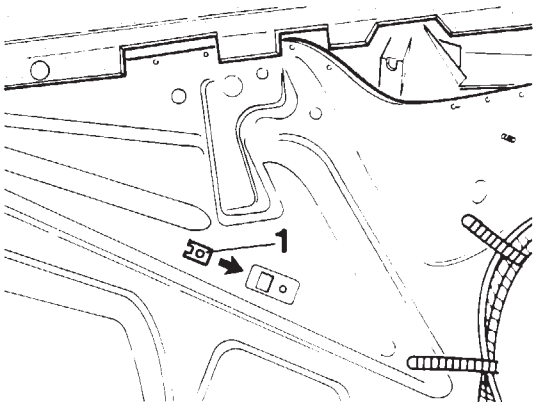

F 34 52 002

Blechmutter (1) in Pfeilrichtung aufschieben.

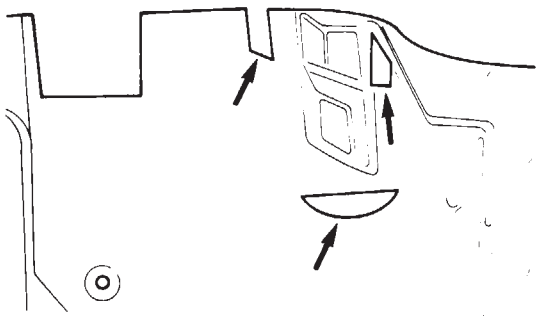

F 34 52 003

Dämmatte an den vorgezeichneten Stellen (Pfeile) ausschneiden.
Dämmatte einbauen.

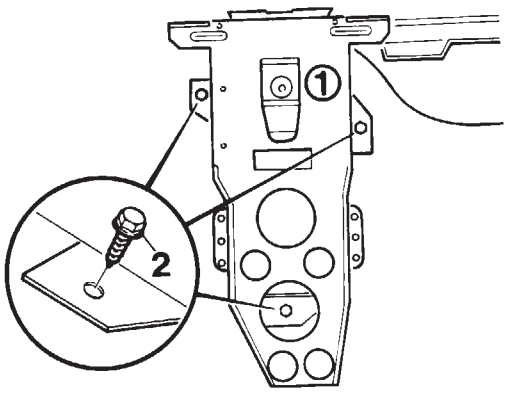

F 34 52 004

Halter (1) mit drei Blechschrauben (2) festschrauben.
Hinweis
Der rechte bzw. linke Halter (1) läßt sich durch die Stellung der Befestigungslöcher nur auf der jeweils richtigen Fahrzeugseite einbauen.

source: www.ow.no

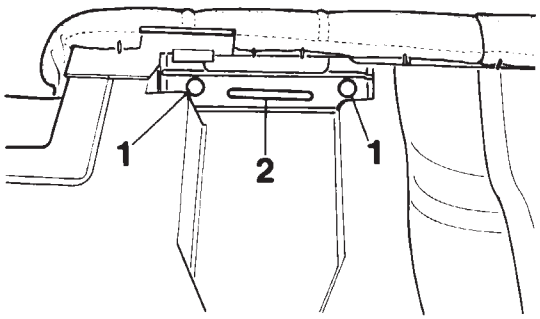

F 34 52 005

Polster der Rückenlehne einschneiden.
Achtung
Die Rückenlehne ist an den einzuschneidenden Stellen vorgearbeitet.
Polster der Rückenlehne einschneiden.
Schaumstoff an den zwei Öffnungen (1) und dem Langloch (2) herausnehmen.

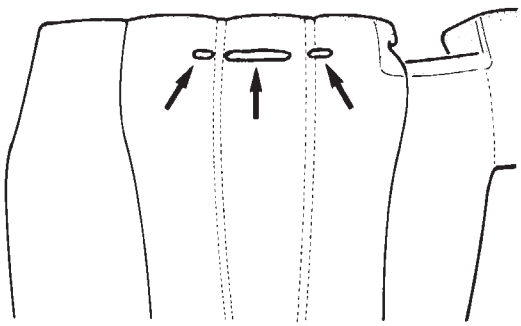

F 34 52 006

Sitzbezug im Bereich der drei Öffnungen (Pfeile) im Schaumstoff einschneiden.
Rückenlehne und Rücksitzbank einbauen.

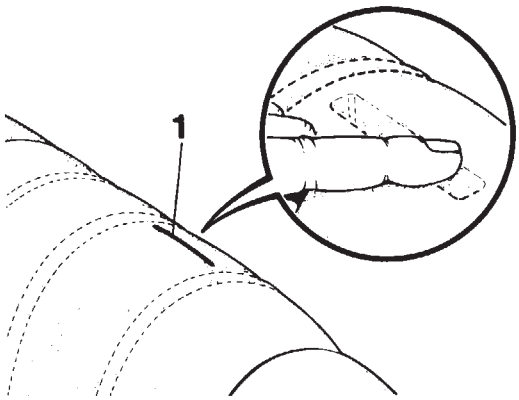

F 34 52 011

Modelle mit Durchladeeinrichtung
Vorgeprägte Stelle (1) im Schaumstoff unter dem Sitzbezug fühlen.
Sitzbezug und darunterliegendes Fließ lt. Zeichnung einschneiden.

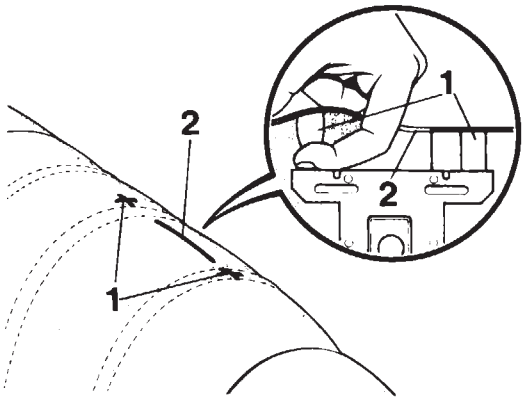

F 34 52 012

Vorgeprägte Bohrungen (1) im Schaumstoff links und rechts des Ausschnittes (2) fühlen.
Sitzbezug und darunterliegendes Fließ "kreuzförmig" einschneiden.

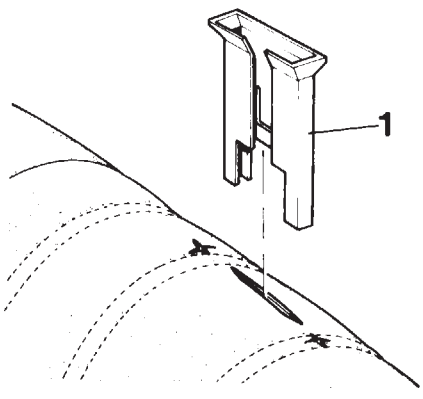

F 34 52 014

Kunststoffführung (1) lt. Zeichnung in den bereits vormontierten Halter im Sitz einschieben, bis diese vollständig unter dem Bezugsstoff verschwindet.

source: www.ow.no

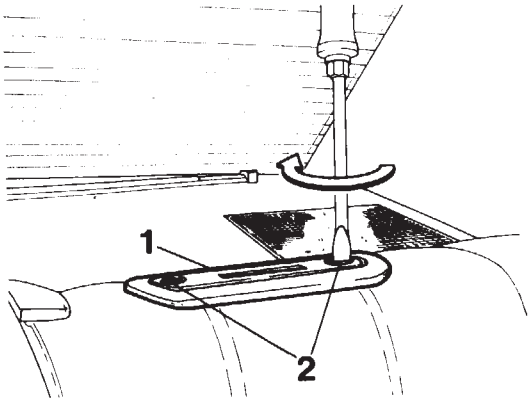

F 34 52 007

Alle Modelle
Blende (1) einbauen und die Schlitzschrauben (2) um 90° verdrehen.
Achtung
Es ist darauf zu achten, daß die Schlitze der Schlitzschrauben vor dem Einbau der Blende (1) in einer Linie liegen.
Hinweis
Die Blende (1) ist so einzubauen, daß das Langloch in Fahrtrichtung vor den Schlitzschrauben liegt.

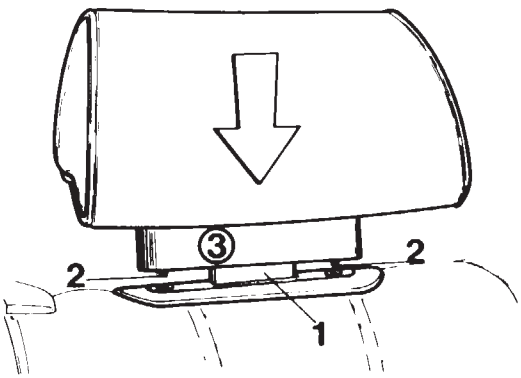

F 34 52 008

Führung (1) der Kopfstütze in das Langloch stecken und die Kopfstütze ganz nach unten schieben.
Hinweis
Die Haltenasen (2) der Abdeckung (3) müssen nach dem Einbau der Kopfstütze in den Schlitzschrauben sitzen.

Druckfehler, Irrtümer und
Änderungen vorbehalten

source: www.ow.no

Rear head restraints for BMW 5 Series (E34)

F32 52 001

Tools and aids required
½ inch reversible ratchet
½ inch extension
½ inch socket wrench insert 17 mm
½ inch torque wrench
Socket wrenches 8 mm, 10 mm
Screwdriver
Universal knife
Zinc powder paint
Brush
Hammer
Flat chisel

F32 52 002
Only models without through-loading system
Lift rear seat cushion out of holder (1) in direction of arrow and remove seat cushion (1).

F32 72 018
Models without through-loading system, with central armrest
Fold down the central armrest.
Take out the box trim for central armrest.
Press locking device together in direction of arrow and remove central armrest.
Note
The box trim is attached with a burr fastener.

F32 72 019
Only models without through-loading system
Take out hex nuts (1).
Remove hex bolts (2) from the seat belt.
When installing
Hex bolt tightening torque (2) is 48 Nm.

F34 65 001
Fold back absorbent matting (1) at the left and right.
Remove hex nuts (2) at the left and right.

F34 65 056
Remove plastic cover (1) for seat belt in direction of arrow.
Lift up back rest from holders, pull forwards and take out.

F32 72 022
Remove plastic hex nuts (1) and take out absorbent matting (2).

F34 52 001
Note
The following work steps must be carried out on the left and right sides of the car.
Remove pre-punched sheet metal areas (1 and 2) from rear separating wall (3).
Coat recess edges with zinc powder paint.

F34 52 002
Install sheet-metal nut (1) as in direction of arrow.

F34 52 003
Cut out absorbent matting at the pre-marked points (arrow).
Fit absorbent matting.

F34 52 004
Screw on holder (1) with three sheet-metal bolts (2).
Note
The position of the holes on the right and left holders (1) ensures that the holders can only be installed on the correct side of the car.

F34 52 005
Cut out the seat back upholstery.
Important
The seat back is already marked where the areas are to be cut.
Cut away the seat back's upholstery.
Remove the foam at the two openings (1) and at slot (2).

F34 52 006
Cut away the seat cover in the area of the three openings (arrow) in the foam.
Install the seat back and rear cushion.

F34 52 011
Models with through-loading
Locate the pre-marked point (1) in the foam under the seat cover.
Cut away the seat cover and the fleece below it as in drawing.

F34 52 012
Feel pre-marked holes (1) in the foam on the left and right of section (2).
Cut away the seat cover in the form of a cross and the fleece below it.

F34 52 014
Push plastic guide (1) as in diagram into the pre-assembled seat holder, until this guide completely disappears inside the seat cover.

F34 52 007
All models
Install trim (1) and rotate screws (2) by 90°.
Important
Ensure that the screw slots are in a line before installing trim (1).

F34 52 008
Place head restraint guide (1) into slot and move head restraint completely down.
Note
The cover's (3) retaining lugs (2) must be located in the screws after installing the head restraint.

Printing and other errors and omissions excepted. Subject to amendment.

source: www.ow.no

F 32 52 001

Outils et ingrédients requis
Clé à cliquet 1/2''
Allonge 1/2''
Embout pour clé à douille 1/2''-17 mm
Clé dynamométrique 1/2''
Clé à douille 8 mm , 10 mm
Tournevis à bout plat
Couteau de tapissier
Peinture antirouille à la poudre de zinc
Pinceau
Marteau
Burin plat

F 32 52 002
Uniquement modèles sans banquette arrière en deux parties rabattables séparément (sans système pour chargement d'objets encombrants)
Dégager la banquette arrière (1) de ses attaches en la levant dans le sens de la flèche et la déposer.

F 32 72 018
Modèles sans banquette arrière en deux parties rabattables séparément, avec accoudoir central arrière
Rabattre l'accoudoir central vers le bas.
Détacher en haut le revêtement du logement pour l'accoudoir central.
Comprimer le dispositif de verrouillage dans le sens des flèches avec le pouce et l'index et déposer l'accoudoir central.
Remarque
Le revêtement du logement de l'accoudoir est fixé par une bande adhérente (velcro).

F 32 72 019
Uniquement modèles sans banquette arrière en deux parties rabattables séparément
Dévisser les écrous six pans (1).Dévisser et enlever les vis tête hexagonale (2) d'ancrage des ceintures de sécurité.
Conseil pour la pose
Couple de serrage des vis tête hexagonale (2): 48 Nm.

F 34 65 001
Relever le tapis insonorisant (1) à gauche et à droite. Dévisser l'écrou six pans (2) du dossier sur les côtés gauche et droit.

F 34 65 056
Déposer dans le sens des flèches les entourages (caches de guidage) en plastique (1) pour les ceintures de sécurité. Sortir le dossier de ses attaches en le levant, le tirer vers l'avant et le déposer.

F 32 72 022
Dévisser les écrous 6 pans en plastique (1) et déposer le tapis insonorisant (2).

F 34 52 001
Remarque
Les opérations suivantes sont à effectuer sur les côtés gauche et droit de la voiture.
Défoncer les surfaces en tôle marquées d'origine (1, 2) dans la cloison arrière de l'habitacle (3).
Enduire les bords des évidements dans la tôle avec de la peinture à la poudre de zinc.

F 34 52 002
Pousser l'écrou en tôle (1) dans le sens de la flèche sur sa position.

F 34 52 003
Découper le tapis insonorisant aux endroits marqués d'origine (flèches).
Mettre en place le tapis insonorisant.

F 34 52 004
Visser fermement en place le support (1) avec les trois vis à tôle (2).
Remarque
Le support de droite et resp. le support de gauche (1) ne peuvent être installés que sur leur côté respectif en raison de la position des trous de fixation.

F 34 52 005
Inciser le capitonnage du dossier de la banquette.
Attention
Le dossier de la banquette arrière est préparé d'origine aux endroits à inciser.
Extraire le matériau mousse par les deux ouvertures (1) et par le trou oblong (2).

F 34 52 006
Inciser la garniture du siège aux endroits des trois ouvertures (flèches) qui sont pratiquées dans le matériau mousse.
Installer le dossier et la banquette arrière.

F 34 52 011
Modèles avec banquette arrière en deux parties rabattables séparément

Localiser au toucher l'emplacement de la fente existante (1) dans le matériau mousse, sous la garniture.
Inciser la garniture et le voile de non-tissé se trouvant par-dessous comme indiqué sur le croquis.

F 34 52 012
Localiser au toucher l'emplacement des trous existants (1) dans le matériau mousse, sous la garniture, à gauche et à droite de la fente (2).
Inciser en croix la garniture et le voile de non-tissé se trouvant par-dessous.

F 34 52 014
Engager la glissière en plastique (1) comme sur le croquis dans le support déjà en place dans le dossier, jusqu'à ce qu'elle disparaisse complètement sous l'étoffe de la garniture.

source: www.ow.no

F 34 52 007
Tous modèles
Mettre en place le cache d'entrée (entourage) de ceinture (1) et tourner les vis tête fendue (2) de 90°.
Attention
Veiller à ce que les fentes des têtes de vis (2) soient alignées l'une sur l'autre avant l'installation du cache (1).
Remarque
Le cache (entourage) (1) doit être installé de telle manière que le trou oblong se trouve devant les vis tête fendue (2) dans le sens de marche avant de la voiture.

F 34 52 008
Engager le guide (1) de l'appui-tête dans le trou oblong et pousser l'appui-tête à fond dans son logement vers le bas.
Remarque
Les ergots de retenue (2) du revêtement (3) doivent être engagés dans les vis à tête fendue lorsque l'appui-tête est définitivement en place.

Sous réserve d'erreurs, d'omissions ou de modifications.

source: www.ow.no

F 32 52 001
Benodigd gereedschap en hulpmiddelen

1/2 inch ratel
1/2 inch verlengstuk
1/2 inch dopsleutel 17 mm
1/2 inch momentsleutel
Dopsleutel 8 mm, 10 mm
Schroevedraaier

Universeel mes
Zinkhoudende verf
Penseel
Hamer
Vlakke beitel

F 32 52 002
Alleen modellen met neerklapbare achterbank
Maak de zitting (1) in de richting van de pijl los uit de bevestiging en verwijder de zitting (1).

F 32 72 018
Modellen zonder neerklapbare achterbank met middelste armleuning
Kantel de armleuning naar beneden.
Verwijder de bekleding van de armleuning.
Druk de vergrendeling in de richting van de pijl samen en verwijder de middelste armleuning.
Opmerking
De bekleding is met klittenband bevestigd.

F 32 72 019
Alleen modellen zonder neerklapbare achterbank.
Verwijder de zeskantmoeren (1).
Verwijder de zeskantbouten (2) van de veiligheidsgordels.

Montagerichtlijn
Het aantrekkoppel voor de zeskantbouten (2) bedraagt 48 Nm.

F 34 65 001
Klap de isolatie (1) aan de rechter- en linkerzijde terug.
Verwijder de zeskantmoeren (2) rechts en links.

F 34 65 056
Trek de kunststof afdekking (1) voor de veiligheidsgordels in de richting van de pijl los.
Trek de rugleuning naar boven uit de bevestigingen, trek hem naar voren en verwijder hem.

F 32 72 022
Verwijder de kunststof zeskantmoeren (1) en verwijder het isolatiemateriaal (2).

F 34 52 001
Opmerking
De volgende werkzaamheden moeten voor de rechter- en linkerzijde worden uitgevoerd.
Verwijder de voorgestanste plaatdelen (1 en 2) uit de scheidingswand (3).
Bestrijk de randen met zinkhoudende verf.

F 34 52 002
Breng de plaatmoer (1) in de richting van de pijl aan.

F 34 52 003
Snijd het isolatiemateriaal op de aangegeven plaatsen (pijlen) uit.
Breng het isolatiemateriaal aan.

F 34 52 004
Zet de steun (1) met drie plaatschroeven (2) vast.
Opmerking
De rechter- resp. linkersteun (1) kan door de plaats van de gaten alleen aan de zijde worden aangebracht waarvoor de steun is bedoeld.

F 34 52 005
Snijd het schuimrubber van de rugleuning in.
Attentie
De in te snijden plaatsen zijn op de rugleuning aangegeven.
Snijd het schuimrubber voor de rugleuning in.
Verwijder het schuimrubber bij de twee openingen (1) en het sleufgat (2).

F 34 52 006
Snijd de bekleding bij de drie openingen (pijlen) in het schuimrubber in.
Breng de rugleuning en de zitting aan.

F 34 52 011
Modellen met neerklapbare achterbank
Bepaal met een vinger de plaats van het voorgestanste gedeelte (1) in het schuimrubber onder de bekleding.
Snijd de bekleding en het daaronder liggende vilt zoals wordt aangegeven in.

F 34 52 012
Bepaal met een vinger de plaats van de voorgestanste gaten (1) in het schuimrubber links en rechts van de opening (2).
Snijd de bekleding en het daaronder liggende vilt "kruisvormig" in.

F 34 52 014
Schuif de kunststof geleiding (1) zoals aangegeven in de reeds aanwezige houder in de rugleuning, totdat de geleiding volledig onder de bekleding verdwijnt.

F 34 52 007
Alle modellen
Breng het paneel (1) aan en draai de schroeven (2) 90°.
Attentie
Let erop dat de groeven van de schroeven voor het aanbrengen van het paneel (1) in één lijn liggen.
Opmerking
Het paneel (1) moet zodanig worden aangebracht, dat het sleufgat in rijrichting gezien vóór de schroeven ligt.

F 34 52 008
Schuif de geleiding (1) van de hoofdsteunen in het sleufgat en schuif de hoofdsteunen volledig naar beneden.
Opmerking
De opsluitnokken (2) van de bekleding (3) moeten na het aanbrengen van de hoofdsteunen in de schroeven zitten.

Drukfouten, vergissingen en wijzigingen voorbehouden.

source: www.ow.no

F 32 52 001

Erforderliga verktyg och hjälpmedel

1/2 tum spärrskaft	Universalkniv
1/2 tum förlängning	Zinkpulverfärg
1/2 tum hylsa stl 17 mm	Pensel
1/2 tum vridmomentnyckel	Hammare
Hylsnyckel stl 8 mm, 10 mm	Flatmejsel
Standardskruvmejsel	

F 32 52 002
Endast modeller utan genomlastningsanordning
Lyft ut baksätet (1) i pilens riktning ur hållaren och demontera sätet (1).

F 32 72 018
Modeller utan genomlastningsanordning med mittarmstöd
Fäll ned mittarmstödet.
Dra av klädseln i tunneln för mittarmstödet.
Tryck ihop låsanordningen enligt pilarna och demontera mittarmstödet.
Anm:
Klädseln i mittarmstödets tunnel sitter fast med kardborreband.

F 32 72 019
Endast modeller utan genomlastningsanordning
Skruva av sexkantmuttrarna (1).
Skruva ut sexkantskruvarna (2) från säkerhetsbältet.

Obs vid montering:
Sexkantskruvarnas (2) åtdragningsmoment är 48 Nm.

F 34 65 001
Fäll tillbaka isoleringsmattan (1) till vänster och höger.
Skruva av sexkantmuttrarna (2) till vänster och höger.

F 34 65 056
Dra av säkerhetsbältenas plastskydd (1) i pilens riktning.
Lyft upp ryggstödet ur hållarna, dra det framåt och demontera det.

F 32 72 022
Skruva av plastsexkantmuttrarna (1) och ta ut isoleringsmattan (2).

F 34 52 001
Anm:
Följande arbeten skall utföras på höger och vänster bilsida.
Ta av de förstansade plåtarna (1 och 2) från den bakre mellanväggen (3).
Stryk zinkpulverfärg på urtagets kanter.

F 34 52 002
Skjut på plåtmuttern (1) i pilens riktning.

F 34 52 003
Skär ut isoleringsmattan på de markerade ställena (pilar).
Lägg isoleringsmattan på plats.

F 34 52 004
Skruva fast hållaren (1) med tre plåtskruvar (2).
Anm:
Den vänstra och högra hållaren (1) kan p g a fästhålens placering endast monteras på resp bilsida.

F 34 52 005
Skär till stoppningen till ryggstödet.
Anm:
Ryggstödet är förarbetat på de ställen där det skall skäras till.
Skär till stoppningen till ryggstödet.
Ta ut skumplast från de två öppningarna (1) och skåran (2).

F 34 52 006
Klipp upp klädseln vid de tre öppningarna (pilar).
Montera ryggstöd och baksäte.

F 34 52 011
Modeller med genomlastningsanordning
Känn efter var det förstansade stället (1) i skumplasten under klädseln finns.
Klipp upp klädseln och underliggande skumplast enligt bilden.

F 34 52 012
Känn efter var de förstansade borrningarna (1) i skumplasten till vänster och höger om den tillskurna skåran (2) finns.
Skär två kryss i klädseln och den underliggande skumplasten.

F 34 52 014
Sätt ner plastskenan (1) enligt bilden i den förmonterade hållaren i sätet tills den sitter helt under klädseln.

F 34 52 007
Alla modeller
Sätt fast plattan (1) och vrid skruvarna (2) 90°.
Obs:
Se till att skruvarnas skåror ligger i linje innan plattan (1) sätts på plats.
Anm:
Plattan (1) skall monteras så att skåran ligger framför skruvarna, sett i färdriktning.

F 34 52 008
Sätt nackstödets hållare (1) i skåran och skjut ner nackstödet helt och hållet.
Anm:
Stödets (3) fästklackar (2) skall sitta i skruvarna när nackstödet är monterat.

Med förbehåll för tryckfel, misstag och ändringar.

source: www.ow.no

Attrezzi e materiali necessari
Trapano a cricco reversibile da ½ pollice
Prolunga da ½ pollice
Inserto da ½ pollice per chiave a tubo da 17 mm
Chiave torsiometrica da ½ pollice
Chiave a tubo da 8 mm, 10 mm
Cacciavite per intaglio semplice
Taglierina universale
Vernice a polvere di zinco
Pennello
Martello
Scalpello piatto

F 32 52 002
Solo modelli senza dispositivo di carico passante
Togliere dal supporto il divano posteriore (1) nella direzione della freccia e smontarlo.

F 32 72 018
Modelli senza dispositivo di carico passante, con bracciolo centrale
Abbassare il bracciolo centrale.
Sfilare il rivestimento del vano per il bracciolo centrale.
Comprimere il bloccaggio nella direzione delle frecce e smontare il bracciolo.
Avvertenza
Il rivestimento del vano per il bracciolo è fissato con una chiusura a velcro.

F 32 72 019
Solo modelli senza dispositivo di carico passante
Svitare e staccare i dadi esagonali (1).
Svitare ed estrarre le viti a testa esagonale (2) della cintura di sicurezza.
Avvertenze per il montaggio
La coppia di serraggio delle viti a testa esagonale (2) è di 48 Nm.

F 34 65 001
Rovesciare indietro la stuoia isolante (1) a destra e a sinistra.
Svitare e staccare i dadi esagonali (2) a destra e a sinistra.

F 34 65 056
Sfilare la copertura in materiale sintetico (1) della cintura di sicurezza nella direzione della freccia.
Sollevare dai supporti lo schienale, tirarlo in avanti e smontarlo.

F 32 72 022
Svitare e staccare i dadi esagonali in plastica (1); smontare la stuoia isolante (2).

F 34 52 001
Avvertenza
Le seguenti operazioni vanno eseguite sul lato destro e sinistro della vettura.
Staccare le lamiere presagomate (1 e 2) dalla parete divisoria posteriore (3).
Spalmare i bordi delle aperture con vernice a polvere di zinco.

F 34 52 002
Applicare il dado Parker (1) nella direzione della freccia.

F 34 52 003
Ritagliare la stuoia isolante nei punti segnati (frecce).
Rimontare la stuoia isolante.

F 34 52 004
Avvitare fisso il supporto (1) con tre viti Parker (2).
Avvertenza
A causa della posizione dei fori di fissaggio, i supporti (1) destro e sinistro si possono montare, rispettivamente, soltanto sul lato giusto della vettura.

F 34 52 005
Tagliare il rivestimento dello schienale.
Attenzione
Nei punti da incidere lo schienale è adeguatamente predisposto.
Tagliare il rivestimento dello schienale.
Estrarre l'espanso dai due fori (1) e dal foro allungato (2).

F 34 52 006
Tagliare il rivestimento del sedile incidendo l'espanso nella zona dei tre fori (frecce).
Rimontare lo schienale e il divano posteriore.

F 34 52 011
Modelli con dispositivo di carico passante
Individuare al tatto il punto presagomato (1) nell'espanso sotto il rivestimento del sedile.
Tagliare come indicato nel disegno il rivestimento del sedile e l'ovatta sottostante.

F 34 52 012
Individuare al tatto i fori presagomati (1) nell'espanso a sinistra e a destra dell'incisione (2).
Tagliare "a croce" il rivestimento del sedile e l'ovatta sottostante.

F 34 52 014
Infilare la guida in materiale sintetico (1) come indicato nel disegno nel supporto già premontato nel sedile, finché essa scompare del tutto sotto la stoffa del rivestimento.

F 34 52 007
Tutti i modelli
Montare la mascherina (1) e ruotare di 90° le viti con intaglio semplice (2).
Attenzione
Far attenzione che gli intagli delle viti prima del montaggio della mascherina si trovino allineati.
Avvertenza
La mascherina (1) va montata in modo che il foro allungato, in direzione di marcia, si trovi davanti alle viti.

F 34 52 008
Infilare la guida (1) del poggiatesta nel foro allungato e spingere completamente in basso il poggiatesta.
Avvertenza
Dopo il montaggio del poggiatesta, i naselli di ritegno (2) della copertura (3) devono inserirsi negli intagli delle viti.

Salvo errori ed omissioni. Con riserva di modifiche.

source: www.ow.no

F 32 52 001

Herramientas y accesorios necesarios

Carraca inversible de 1/2''
Pieza de prolongación para llave de tubo de 1/2''
Cabezal para llave de tubo de 1/2'', entrecaras 17 mm
Llave dinamométrica de 1/2''
Llave de tubo, entrecaras 8 mm, 10 mm
Destornillador para tornillos de cabeza ranurada
Cuchilla universal
Pintura de polvo de zinc
Pincel
Martillo
Cincel plano

F 32 52 002
Solamente modelos sin sistema de carga pasante
Levantar la banqueta del asiento trasero (1) en el sentido de la flecha hasta soltarla de su fijación, y desmontarla.

F 32 72 018
Modelos sin sistema de carga pasante, con apoyabrazos central
Bajar el apoyabrazos central trasero.
Desmontar el revestimiento del alojamiento del apoyabrazos central.
Comprimir el dispositivo de enclavamiento en el sentido de la flecha y desmontar el apoyabrazos.
Advertencia
El revestimiento del alojamiento del apoyabrazos está sujeto con una cremallera.

F 32 72 019
Solamente modelos sin sistema de carga pasante
Desenroscar las tuercas hexagonales (1).
Desatornillar los tornillos de cabeza hexagonal (2) de los cinturones de seguridad.

Instrucción para el montaje
Atornillar los tornillos de cabeza hexagonal (2) con un par de apriete de 48 Nm.

F 34 65 001
Replegar la esterilla aislante (1) a la derecha y a la izquierda.
Desenroscar las tuercas hexagonales (2) a la derecha y a la izquierda.

F 34 65 056
Retirar las cubiertas de plástico (1) para los cinturones de seguridad, levantándolas en el sentido de la flecha.
Levantar el respaldo de los asientos traseros hasta desencajarlo de su fijación, inclinarlo hacia delante y desmontarlo.

F 32 72 022
Desenroscar las tuercas hexagonales de plástico (1) y desmontar la esterilla aislante (2).

F 34 52 001
Advertencia
Hay que llevar a cabo las operaciones descritas a continuación en el lado derecho e izquierdo del automóvil.
Romper las aberturas preestampadas (1 y 2) en la chapa de separación del maletero (3).
Tratar los bordes de las aberturas con pintura de polvo de zinc.

F 34 52 002
Desplazar la tuerca de chapa (1) en el sentido de la flecha.

F 34 52 003
Recortar la sección marcada en la esterilla aislante (flecha).
Montar la esterilla aislante.

F 34 52 004
Fijar el soporte (1) utilizando tres tornillos para chapa (2).
Advertencia
Los taladros de fijación practicados permiten identificar el soporte derecho y el izquierdo (1), e impiden un montaje erróneo.

F 34 52 005
Practicar los cortes correspondientes en el acolchado del respaldo del asiento trasero.
Atención
En el respaldo se han marcado las posiciones previstas para estos cortes.
Practicar los cortes correspondientes en el acolchado del respaldo del asiento trasero.
Extraer la gomaespuma a través de las dos aberturas (1) y de la abertura alargada (2).

F 34 52 006
Cortar el tapizado del respaldo en la zona correspondiente a las tres aberturas (flechas).
Montar el respaldo y la banqueta de los asientos traseros.

F 34 52 011
Modelos con sistema de carga pasante
Localizar la abertura preestampada (1) en la gomaespuma, debajo del tapizado del asiento.

Practicar un corte a través del tapizado y de la capa de vellón situada debajo de éste, como se muestra en la figura.

F 34 52 012
Localizar los taladros preestampados (1) en la gomaespuma a la derecha y a la izquierda del corte (2).
Practicar dos cortes ''en cruz'' a través del tapizado y de la capa de vellón situada debajo de éste.

F 34 52 014
Introducir la guía de plástico (1) en el soporte montado previamente sobre la parte trasera del respaldo, hasta que desaparezca totalmente debajo del tapizado.

source: www.ow.no

F 34 52 007
Todos los modelos
Montar la guarnición (1) y girar 90° los tornillos de cabeza ranurada (2).
Atención
Las cabezas ranuradas de los dos tornillos deben estar alineadas antes del montaje de la guarnición (1).
Advertencia
Montar la guarnición (1) de modo que la abertura alargada quede delante de los tornillos, visto en el sentido de la marcha.

F 34 52 008
Introducir la guía (1) del apoyacabezas en la abertura alargada, y desplazar el apoyacabezas hasta el fondo.
Advertencia
Después del montaje del apoyacabezas, los talones de sujeción (2) de la cubierta (3) deben introducirse en los tornillos de cabeza ranurada.

Salvo error u omisión.
Sujeto a modificaciones.

source: www.ow.no

Instrução de montagem dos apoia-cabeças traseiros, BMW Série 5 E34

F32 52 001
Ferramental necessário e meios auxiliares

Roquete reversível de 1/2 polegada
Extensão de 1/2 polegada
Junta universal de 1/2 polegada SW 17 mm
Chave dinamométrica de 1/2 polegada
Chaves de caixa SW 8 mm, 10 mm
Chave de fendas
Faca universal
Tinta de pó de zinco
Pincel
Martelo
Cinzel chato

F32 52 002
Só modelos sem sistema de ampliação do compartimento de bagagens
No sentido da seta, desenganchar de sua retenção e remover o assento traseiro (1).

F32 72 018
Modelos sem sistema de ampliação do compartimento de bagagens, com apoia-braço central
Descer o apoia-braço e remover o respectivo revestimento da caixa. No sentido da seta, apertar os fechos e desmontar o apoia-braço.
Nota
O revestimento encontra-se fixado mediante faixa adesiva.

F 32 72 019
Só modelos sem sistema de ampliação do compartimento de bagagens
Desmontar as porcas sextavadas (1) e remover os parafusos sextavados (2) do cinto de segurança.

Nota para a montagem
Binário de aperto dos parafusos (2): 48 Nm.

F34 65 001
A direita e à esquerda, dobrar para trás o tapete isolante (1).
A direita e à esquerda, desmontar as porcas sextavadas (2).

F34 65 056
No sentido da seta, retirar a protecção de plástico (1) do cinto de segurança. Destacar o encosto para cima retirando-o de seus grampos, puxá-lo para a frente e removê-lo.

F32 72 022
Desmontar as porcas sintéticas (1) e remover o tapete isolante (2).

F34 52 001
Nota
Realizar as fases de trabalho a seguir indicadas nos lados direito e esquerdo do veículo:
Do painel separador traseiro (3) separar por corte as chapas pré-estampadas (1, 2). Tratar com tinta de pó de zinco os bordos das aberturas.

F34 52 002
Inserir as porcas de latão (1) no sentido da seta.

F34 52 003
Nas partes já desenhadas (setas), recortar o tapete isolante e instalá-lo.

F34 52 004
Fixar bem o suporte (1) com os três parafusos de latão (2).
Nota
Tanto o suporte (1) direito como o esquerdo só podem ser montados no lado correcto do veículo de acordo com a respectiva posição dos orifícios de centragem.

F34 52 005
Entalhar o estofo dos encostos.
Atenção
Os encostos encontram-se preparados nos locais para os entalhes. Remover a espuma das duas aberturas (1) e do furo oblongo (2).

F34 52 006
Entalhar o forro do assento na zona das três aberturas (1). Voltar a montar o encosto e o banco traseiro.

F34 52 011
Modelos com sistema de ampliação do compartimento de bagagens
Apalpar o local pré-estampado (1) no material celular por baixo da cobertura do assento. Conforme ilustrado no desenho, entalhar a cobertura do assento e o véu que se encontra por baixo.

F34 52 012
A esquerda e à direita do espaço (2) procurar por apalpação os furos pré-estampados (1) no material celular. Entalhar "em cruz" a cobertura do assento e o véu que se encontra por baixo.

F34 52 014
Conforme ilustrado no desenho, encaixar a guia sintética (1) no suporte já pré-montado no assento até que a mesma desapareça por completo no material da cobertura.

F34 52 007
Montar o aro (1) e girar de 90° os parafusos de fenda (2).
Atenção
Cuidar de que as fendas dos parafusos (2) fiquem perfeitamente alinhadas antes de montar o aro (1).
Nota
Montar o aro (1) de modo a que o furo oblongo venha a ficar antes dos parafusos (2), visto no sentido da marcha.

F34 52 008
Encaixar a guia (1) do apoia-cabeça no furo oblongo e empurrar o apoia-cabeça completamente para baixo.
Nota
As patilhas de retenção (2) da protecção (3) deverão assentar perfeitamente nos parafusos de fenda após a montagem do apoia-cabeça.

Ressalvados erros, omissões e modificações.

source: www.ow.no

Wichtige Information!

Verwenden Sie zu Ihrer eigenen Sicherheit ausschließlich Zubehörprodukte, die von BMW freigegeben sind.
Für von BMW nicht freigegebene Zubehörprodukte jedweder Art übernimmt BMW keine Haftung.

Weiteres BMW-Zubehör,
um aus einem BMW Ihren BMW zu machen,
hält Ihr BMW-Händler für Sie bereit.

Important information!

For your own safety please use only accessory products released by BMW.
BMW will not quarantee for products of any kind not released by BMW

To turn a BMW
into your very own BMW your BMW dealer
will provide you with a wide range of BMW
accesories.

source: www.ow.no