Zubehör – Einbauanleitung

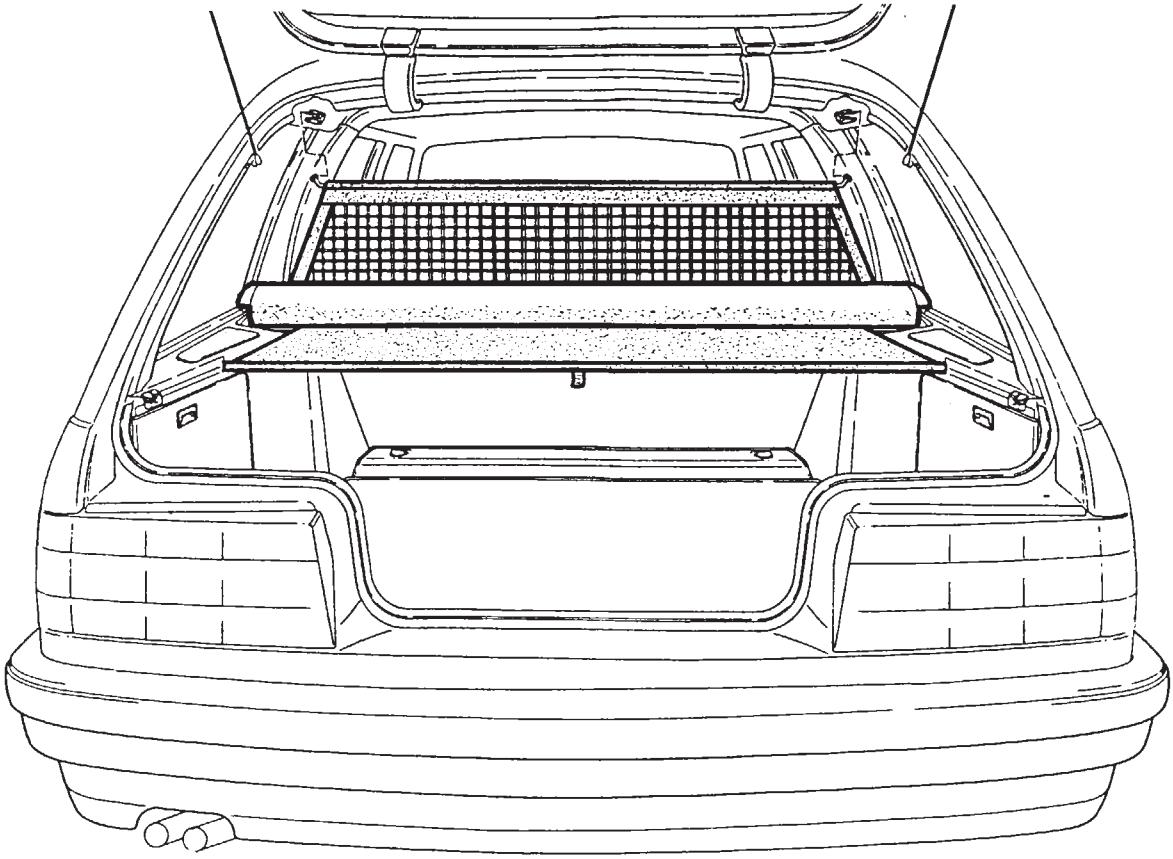

F 30 51 535

Montageanleitung — Kombinationsrollo
BMW 3er-Reihe E 30/5 Touring

Installation instructions
Assembly instructions for combined roller sun blind
BMW 3 Series E30/5 touring

Instructions de montage
Rideau à enrouleur combiné double fonction
BMW série 3 E30/5 Touring

Montagehandleiding
Rolafdekking en vangnetcombinatie
BMW 3-serie E30/5 Touring

Monteringsanvisning
kombirullgardin
BMW 3-serien E 30/ Touring

Istruzioni per il montaggio
Persiana parasole combinata
BMW Serie 3 E 30/5 Touring

Instrucciones de montaje
persiana combinada
BMW Serie 3 E30/5 Touring

Instruçõ para a montagem
do estore combinado
BMW Série 3 E30/5 Touring

Best.-Nr. 01 29 9 783 766 VII/90 Printed in Germany

source: www.ow.no

Erforderliche Werkzeuge

Bohrmaschine
Spiralbohrer Ø 3 mm

Lfd. Nr.	Abbildung	Bezeichnung
I	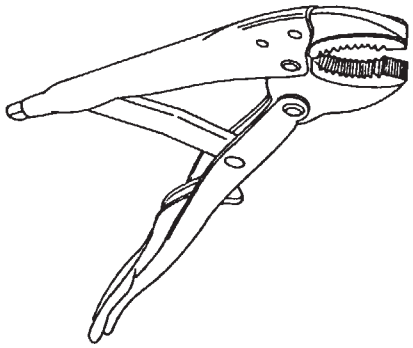 F 30 51 650	Gripzange
II	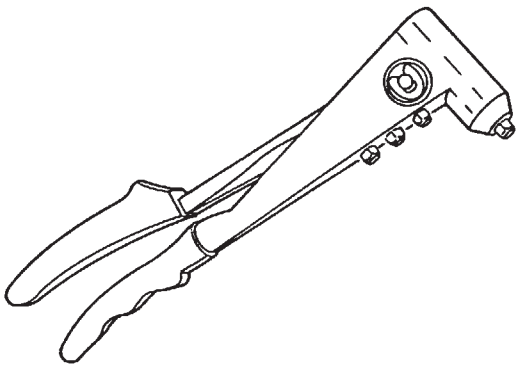 F 30 51 651	Nietzange

source: www.ow.no

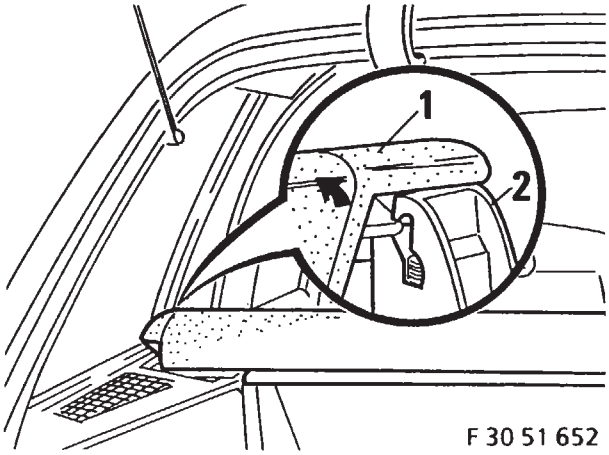

F 30 51 652

Rollo-Kassette (1) nach unten drücken, in Pfeilrichtung drehen und aus dem Haltelager (2) ausheben.

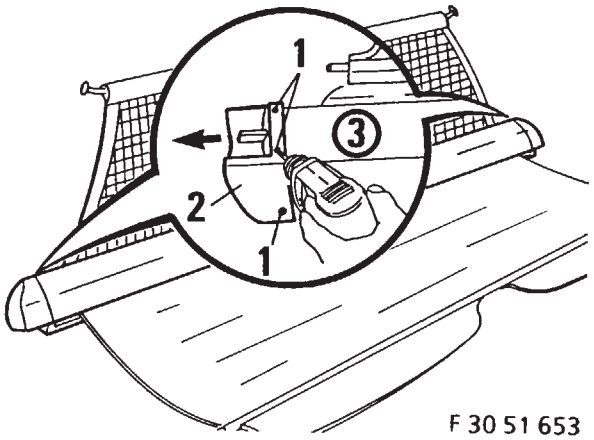

F 30 51 653

Rechte und linke Seitenabdeckung

Niete (1) ausbohren und entfernen.
Seitenabdeckung (2) in Pfeilrichtung von der Rollo-Kassette (3) abziehen.

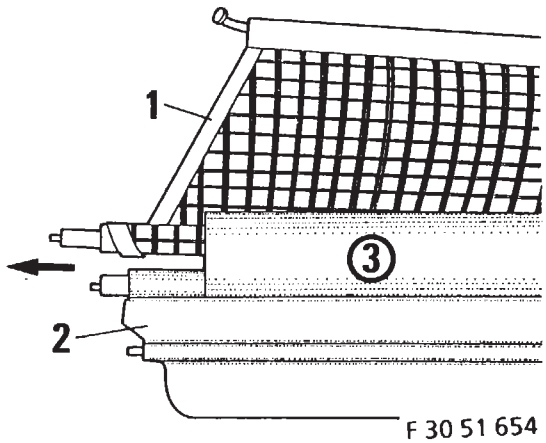

F 30 51 654

Nach Bedarf Fangnetz (1) oder Abdeckrollo (2) aus der Rollo-Kassette (3) in Pfeilrichtung ausschieben und ersetzen.

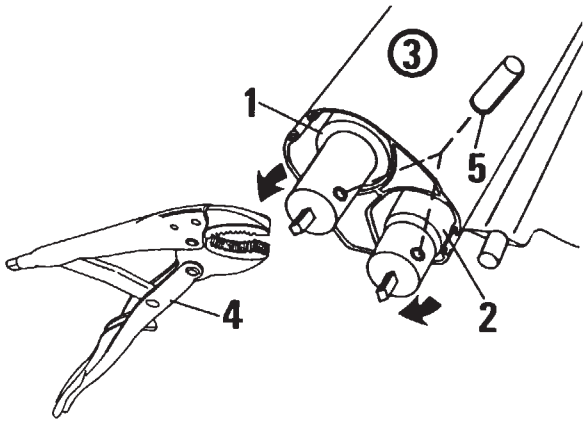

F 30 51 655

Fangnetz (1) und Abdeckrollo (2) in der Rollo-Kassette (3) bis zum Anschlag aufrollen.
Zange (4) am Vierkant (Antriebsfeder) festkrimpen, in Pfeilrichtung drehen, Antriebsfeder vorspannen.

Fangnetz (1) - 16 Umdrehungen
Abdeckrollo (2) - 6 Umdrehungen

Sicherungsstifte (5) Ø 2,5 mm in die Sperrbohrung einsetzen und Antriebsfeder sichern.

ACHTUNG
Drehrichtung beachten.
Falsche Drehrichtung führt zum Federbruch.

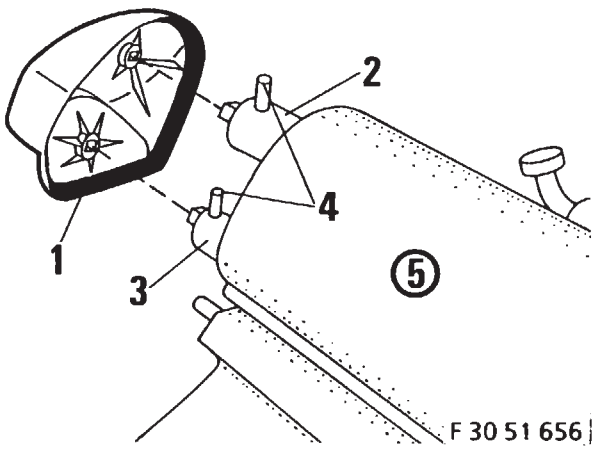

F 30 51 656

Linke Seitenabdeckung (1) auf Fangnetz (2) und Abdeckrollo (3) aufstecken.
Sicherungsstifte (4) abziehen.
Seitenabdeckung (1) auf die Rollo-Kassette (5) aufstecken.

source: www.ow.no

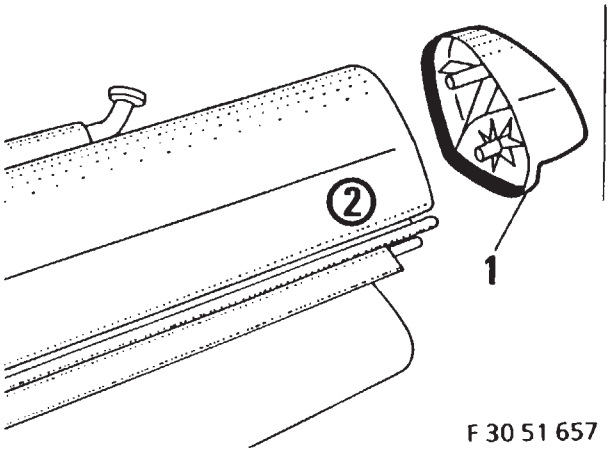

F 30 51 657

Rechte Seitenabdeckung (1) auf die Rollo-Kassette (2) aufstecken.

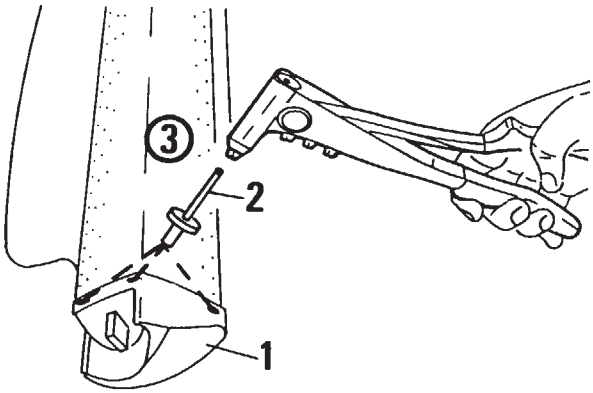

F 30 51 658

Linke und rechte Seitenabdeckung (1) mit 3 Nieten (2) an der Rollo-Kassette (3) festnieten.

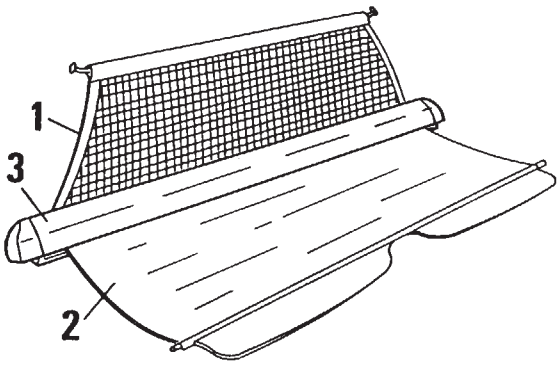

F 30 51 659

Funktionskontrolle

Fangnetz (1) und Abdeckrollo (2) ausziehen.
Das Einrollen in die Rollo-Kassette (3) erfolgt von selbst.

Druckfehler, Irrtümer und Änderungen vorbehalten.

source: www.ow.no

Assembly instructions for combined roller sun blind
BMW 3 Series E 30/5 touring

F30 51 535

Tools required

Drill
Twist drill bit, 3 mm diameter

Item No.	Illustration	Designation
I	F30 51 650	Grip pliers
II	F30 51 651	Rivet pliers

F30 51 652
Press down roller cassette (1), turn in direction of arrow and remove from slot (2).

F30 51 653
Left and right side cover
Drill out rivet (1) and remove.
Take side cover (2) out of roller cassette (3) in direction of arrow.

F30 51 654
If necessary, push net (1) or roller cover (2) out of the roller cassette (3) in the direction of the arrow and replace.

F30 51 655
Roll up net (1) and roller cover (2) inside the roller cassette as far as they will go.
Firmly crimp pliers (4) at the square end (drive spring), turn in direction of arrow and tension the drive spring.

Net (1) - 16 turns
Roller cover (2) - 6 turns

Insert 2.5 mm diameter safety retaining pins (5) into locking hole and secure drive spring.

Important
Note correct direction of rotation.
Turning in the wrong direction can cause the spring to break.

F30 51 656
Place left-hand side cover (1) on net (2) and roller cover (3).
Remove retaining pins (4).
Place side cover (1) on roller cassette (5).

F30 51 657
Place side cover (1) on roller cassette (2).

F30 51 658
Securely rivet left and right side covering (1) with 3 rivets (2) to the roller cassette (3).

F30 51 659
Checking correct operation.
Remove net (1) and roller cover (2).
Rolling up into the roller cassette must take place automatically.

Printing and other errors and omissions excepted. Subject to amendment.

source: www.ow.no

F 30 51 535

Outils requis
Perceuse
Foret hélicoïdal ∅ 3 mm

N° d'ordre	Illustration	Désignation
I	F 30 51 650	Pince étau
II	F 30 51 651	Pince à rivets

F 30 51 652
Pousser la cassette du rideau à enrouleur (1) vers le bas, la tourner dans le sens de la flèche, et la dégager du support de maintien (2).

F 30 51 653
Opération sur les capuchons d'extrémité gauche et droit
Détruire et chasser le rivet (1) avec une perceuse.
Retirer le capuchon d'extrémité (2) de la cassette du rideau (3), dans le sens de la flèche.

F 30 51 654
Selon les besoins, sortir le filet (1) ou le rideau de recouvrement (2) de la cassette à enrouleur (3) dans le sens de la flèche et le remplacer.

F 30 51 655
Enrouler le filet (1) et le rideau (2) à fond jusqu'en butée dans la cassette à enrouleur (3).
Serrer et fermer la pince-étau (4) sur le quatre pans (ressort d'entraînement), la tourner dans le sens de la flèche et donner la tension initiale aux ressorts d'entraînement.

Filet (1) - 16 tours
Rideau de recouvrement (2) - 6 tours

Introduire les goupilles de sûreté (5) ∅ 2,5 mm dans les trous d'arrêt et bloquer les ressorts d'entraînement.
Attention
Respecter le sens de rotation.
Une rotation dans le mauvais sens entraîne la rupture des ressorts.

F 30 51 656
Appliquer le capuchon d'extrémité gauche (1) sur le filet (2) et sur le rideau (3).
Retirer les goupilles de sûreté (4).
Pousser le capuchon d'extrémité (1) sur la cassette à enrouleur (5).

F 30 51 657
Appliquer le capuchon d'extrémité droit (1) sur la cassette (2).

F 30 51 658
Au moyen de la pince spéciale, riveter définitivement en place les deux capuchons d'extrémité gauche et droit (1) sur la cassette (3) avec 3 rivets (2).

F 30 51 659
Contrôle du fonctionnement
Dérouler et sortir le filet (1) et le rideau (2) hors de la cassette.
La rentrée (enroulement) dans la cassette (3) doit s'effectuer librement et automatiquement.

Sous réserve d'erreurs, d'omissions ou de modifications.

source: www.ow.no

F30 51 535

Benodigde gereedschappen
Boormachine
Spiraalboor ∅ 3 mm

Nummer	Afbeelding	Benaming
I	F30 51 650	Griptang
II	F30 51 651	Popnageltang

F30 51 652
Rolhouder (1) naar beneden drukken, in de richting van de pijl draaien en naar boven uit de houder (2) nemen.

F 30 51 653
Rechter en linker afdekking
Popnagels (1) uitboren en verwijderen.
Zij-afdekkingen (2) in de richting van de pijl van de rolhouder (3) losnemen.

F30 51 654
Zonodig het vangnet (1) of rolafdekking (2) uit de rolhouder (3) in de richting van de pijl schuiven en vervangen.

F30 51 655
Vangnet (1) en rolafdekking (2) in de rolhouder (3) tot de aanslag oprollen.
Griptang (4) op vierkant (oprolveer) vastklemmen, in de richting van de pijl verdraaien zodat de oprolveer wordt voorgespannen.

Vangnet (1) - 16 omwentelingen
Rolafdekking (2) - 6 omwentelingen

Borgstift (5) ∅ 2,5 mm in de borgopening steken en oprolveer borgen.

LET OP
Draairichting in acht nemen.
Door een verkeerde draairichting breekt de veer.

F30 51 656
Linker zij-afdekking (1) op vangnet (2) en rolafdekking (3) steken.
Borgstiften (4) verwijderen.
Zij-afdekking (1) op de rolhouder (5) schuiven.

F30 51 657
Rechter zij-afdekking (1) op de rolhouder (2) schuiven.

F30 51 658
Linker en rechter zij-afdekking (1) met 3 popnagels (2) op de rolhouder (3) vastzetten.

F30 51 659
Controle van de werking
Vangnet (1) en rolafdekking (2) uittrekken.
Het oprollen in de rolhouder (3) gebeurt automatisch.

Drukfouten, vergissingen en wijzigingen voorbehouden.

source: www.ow.no

Monteringsanvisning - kombirullgardin
BMW 3-serien E 30/5 Touring

F 30 51 535

Erforderliga verktyg

Borrmaskin
Spiralborr ∅ 3 mm

Löpnr	bild	beteckning
I	F 30 51 650	griptång
II	F 30 51 651	nittång

F 30 51 652
Tryck ner rullgardinskassetten (1), vrid i pilens riktning och lyft ut den ur hållaren (2).

F 30 51 653
Höger och vänster sidoskydd
Borra ut niten och ta bort den (1).
Dra ut sidoskyddet (2) från kassetten (3) i pilens riktning.

F 30 51 654
Om skyddsnätet (1) eller täckrullgardinen (2) behöver bytas:
Dra ut dem i pilens riktning ur kassetten (3) och byt dem.

F 30 51 655
Rulla in skyddsnätet (1) och täckrullgardinen (2) i kassetten (3) till anslag.
Sätt an tången (4) på fyrkanten (drivfjädern), dra åt i pilens riktning, förspänn drivfjädern.

Skyddsnätet (1) - 16 varv
Täckrullgardinen (2) - 6 varv

Sätt låspinnar (5) ∅ 2,5 mm i spärrborrningen och säkra drivfjädern.

Obs:
Vridriktningen!
Om man vrider åt fel håll bryts fjädern.

F 30 51 656
Sätt vänster sidoskydd (1) på skyddsnätet (2) och täckrullgardinen (3).
Dra ut låspinnarna (4).
Sätt sidoskyddet (1) på rullgardinskassetten (5).

F 30 51 657
Sätt höger sidoskydd (1) på rullgardinskassetten (2).

F 30 51 658
Nita fast höger och vänster sidoskydd (1) med tre nitar (2) på kassetten (3).

F 30 51 659
Funktionskontroll
Dra ut skyddsnätet (1) och täckrullgardinen (2).
Nu skall de automatiskt rullas in i kassetten (3).

Med förbehåll för tryckfel, felaktigheter och ändringar.

source: www.ow.no

F 30 51 535

Attrezzi occorrenti
Trapano
Punta elicoidale ∅ 3 mm

N. progr.	Figura	Denominazione
I	F 30 51 650	Pinza a morsetto

F 30 51 651
II Rivettatrice

F 30 51 652
Premere verso il basso la cassetta della persiana (1), girarla nel senso della freccia e sollevarla dal cuscinetto di ritegno (2).

F 30 51 653
Copertura laterale destra e sinistra
Perforare i chiodi (1) e rimuoverli.
Sfilare la copertura laterale (2) nel senso della freccia dalla cassetta della persiana (3).

F 30 51 654
All'occorrenza allontanare la rete di sicurezza (1) o la copertura (2) dalla cassetta della persiana (3) nel senso della freccia (vedi figura) e sostituirla.

F 30 51 655
Avvolgere la rete di sicurezza (1) e la copertura (2) nella cassetta della persiana (3) fino alla battuta.
Stringere la pinza (4) sul quadro (molla di comando), girare nel senso della freccia (vedi figura), precaricare la molla di comando.
Rete di sicurezza (1) - 16 giri
Copertura (2) - 6 giri
Sistemare i perni di sicurezza (5) ∅ 2,5 mm nel foro di blocco e fissare la molla di comando.
ATTENZIONE
Osservare il senso di rotazione.
L'errato senso di rotazione causa la rottura della molla.

F 30 51 656
Infilare la copertura laterale sinistra (1) sulla rete di sicurezza (2) e sulla copertura (3).
Sfilare i perni di sicurezza (4).
Infilare la copertura laterale (1) sulla cassetta della persiana (5).

F 30 51 657
Infilare la copertura laterale destra (1) sulla cassetta della persiana (2).

F 30 51 658
Fissare la copertura laterale sinistra e destra (1) con 3 chiodi (2) sulla cassetta della persiana (3).

F 30 51 659
Controllo di funzionamento
Estrarre la rete di sicurezza (1) e la copertura (2).
L'arrotolamento nella cassetta della persiana (3) avviene automaticamente.
Salvo errori di stampa, errori in genere e modifiche.

source: www.ow.no

F 30 51 535

Herramienta necesaria

Máquina de taladrar
Broca espiral ∅ 3 mm

Núm. corr.	Figura	Denominación
I	F 30 51 650	Alicate de presión
II	F 30 51 651	Alicate remachador

F 30 51 652
Presionar el cartucho de persiana (1) hacia abajo, girarlo en dirección de la flecha y destrabarlo del alojamiento de sujeción (2).

F 30 51 653
Cubierta lateral izquierda y derecha
Desmontar por perforación los remaches (1).
Destrabar la cubierta lateral (2) del cartucho de persiana (3) en dirección de la flecha.

F 30 51 654
Según la necesidad del caso, hay que sacar la red interceptora (1) o la persiana cobertera (2) del cartucho (3) en dirección de la flecha y hacer la sustitución pertinente.

F 30 51 655
Desenrollar hasta el tope la red interceptora (1) y la persiana cobertera (2) en el cartucho (3).
Aprisionar el alicate (4) en el cuadrado (muelle accionador), girar en dirección de la flecha y dar así tensión previa al muelle accionador.

Red interceptora (1) - 16 vueltas
Persiana cobertera (2) - 6 vueltas

Poner los pasadores (5) ∅ 2,5 mm en el taladro de bloqueo y asegurar el muelle de accionamiento.

Atención
Obsérvese el sentido de giro.
Si se gira en sentido incorrecto se fractura el muelle.

F 30 51 656
Enchufar la cubierta lateral izquierda (1) en la red interceptora (2) y en la persiana cobertera (3).
Desmontar los pasadores (4).
Enchufar la cubierta lateral (1) en el cartucho de persiana (5).

F 30 51 657
Enchufar la cubierta lateral derecha (1) en el cartucho de persiana (2).

F 30 51 658
Fijar las cubiertas de persiana (1) a izquierda y derecha con 3 remaches (2) contra el cartucho de persiana (3).

F 30 51 659
Control de funciones
Extraer la red interceptora (1) y la persiana cobertera (2).
La red y la persiana se enrollan por sí solas en el cartucho de persiana (3).

Salvo error u omisión.
Sujeto a modificaciones.

source: www.ow.no

Instrução para a montagem do estore combinado BMW Série 3 E30/5 Touring

F 30 51 535

Ferramental necessário
Berbequim eléctrico
Broca de ∅ 3 mm

N.º de ordem	Ilustração	Designação
I	F 30 51 650	Grife
II	F 30 51 651	Rebitadora

F30 51 652
Empurrar para baixo o estojo (1) do estore, girar no sentido da seta e destacá-lo do apoio (2).

F30 51 653
Tampas direita e esquerda
Com uma broca, abrir e depois remover os rebites (1). No sentido da seta, retirar a tampa lateral (2) do estojo (3) do estore.

F30 51 654
Segundo quanto seja necessário, no sentido da seta fazer deslizar para fóra do estojo (3) ou a rede (1) ou o estore de cobertura (2) e substituir.

F30 51 655
No estojo (3), voltar a enrolar a rede (1) e o estore de cobertura (2) até ao batente. Apertar com força o perfil quadrado (molas accionadoras) com o grife (4), rodar no sentido da seta e armar as molas accionadoras.

Rede (1) - 16 rotações
Estore de cobertura (2) - 6 rotações

No furo de bloqueio, inserir as cavilhas de segurança (5) ∅ 2,5 mm e travar as molas accionadoras.

ATENÇÃO
Observar o sentido da rotação. Girando no sentido errado, as molas quebram-se.

F30 51 656
Encaixar a tampa lateral esquerda (1) na rede (2) e no estore de cobertura (3). Remover as cavilhas de segurança (4) e encaixar a tampa (1) no estojo (5) do estore.

F30 51 657
Encaixar a tampa lateral direita (1) no estojo (2) do estore.

F30 51 658
Com 3 rebites (2) , rebitar as tampas laterais esquerda e direita (1) ao estojo (3) do estore.

F30 51 659
Verificação do funcionamento
Desenrolar a rede (1) e o estore de cobertura (2). O enrolamento para o interior do estojo (3) realiza-se automaticamente.

Ressalvados erros, omissões e modificações

source: www.ow.no

Wichtige Information!

Verwenden Sie zu Ihrer eigenen Sicherheit ausschließlich Zubehörprodukte, die von BMW freigegeben sind.
Für von BMW nicht freigegebene Zubehörprodukte jedweder Art übernimmt BMW keine Haftung.

Weiteres BMW-Zubehör,
um aus einem BMW Ihren BMW zu machen,
hält Ihr BMW-Händler für Sie bereit.

Important information!

For your own safety please use only accessory products released by BMW.
BMW will not guarantee for products of any kind not released by BMW.

To turn a BMW
into your very own BMW your BMW dealer
will provide you with a wide range of BMW
accessories.

source: www.ow.no