Teile und Zubehör - Einbauanleitung

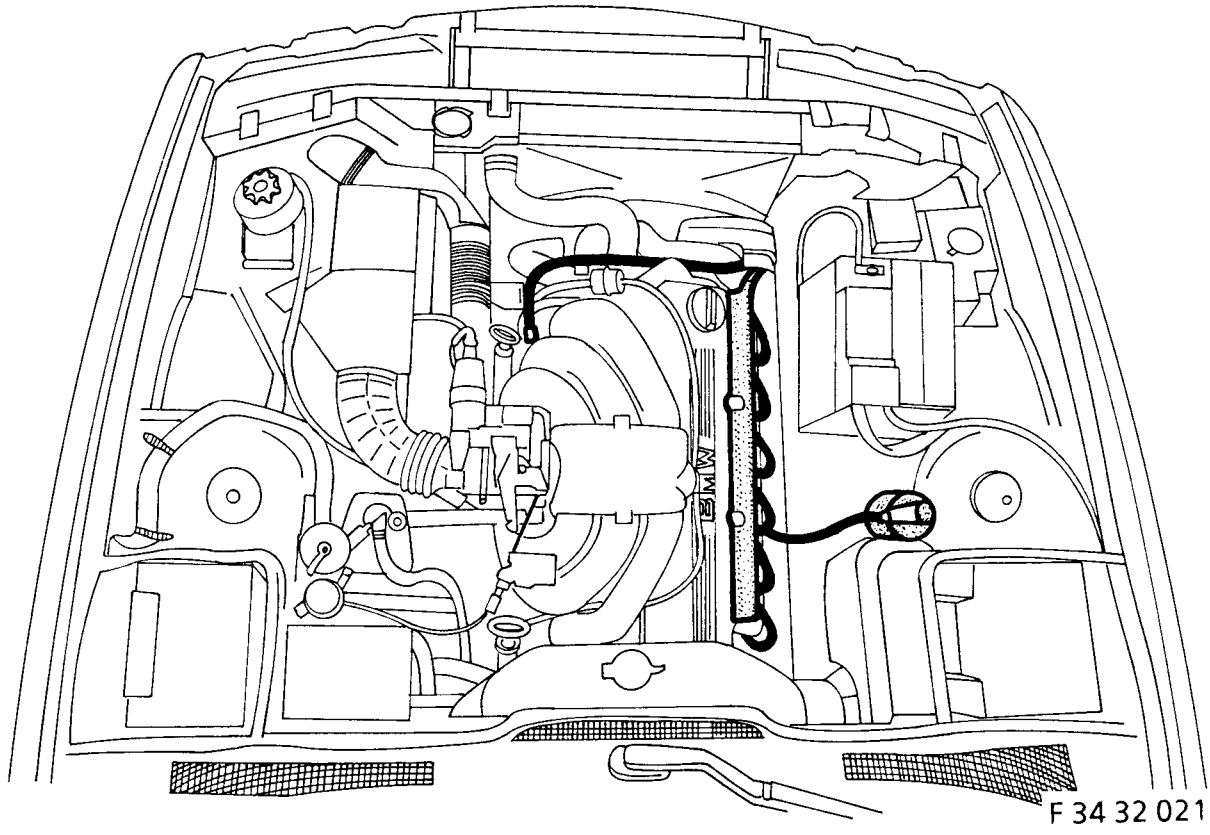

Marderschutz
BMW 3er-Reihe E 30 (M 20, B 20/25 ohne Allrad), BMW 5er-Reihe E 34 (M 20, B 20/25)

Installation instructions
Rodent protection for
BMW 3 Series E 30 (M20, B20/25 excl. four-wheel drive), BMW 5 Series E 34 (M20, B20/25)

Instructions de montage
Protection antirongeurs
BMW série 3/E30 (M 20, B 20/25 sauf toutes roues motrices), BMW série 5 E34 (M 20, B 20/25)

Montagehandleiding
Marterbeveiliging
BMW 3-serie E 30 (M 20, B 20/25 zonder vierwielaandrijving), BMW 5-serie E 34 (M 20, B 20/25)

Monteringsanvisning
Gnagarskydd
BMW 3-serien E 30 (M 20, B 20/25 utan fyrhjulsdrift), BMW 5-serien E 34 (M 20, B 20/25)

Istruzioni per il montaggio
Protezione contro martore
BMW Serie 3 E 30 (M 20, B 20/25 senza trazione integrale, BMW Serie 5 E 34 (M 20, B 20/25)

Instrucciones de montaje
Protección contra mordeduras de roedores
BMW Serie 3 E30 (M 20, B 20/25 sin tracción integral), BMW Serie 5 E34 (M 20, B20/25)

Instruções de montagem
Defesa anti-roedores
BMW Série 3 E30 (M20, B20/25, excepto transmissão integral)

Best.-Nr. 01 29 9 783 758 X/98 Printed in Germany
source: www.ow.no

Erforderliches Werkzeug:

Schlitzschraubendreher
Doppelmaulschlüssel 10 - 11 mm
1/4-Zoll-Knarre
1/4-Zoll-Verlängerung
1/4-Zoll-Steckschlüsseleinsatz 10 mm

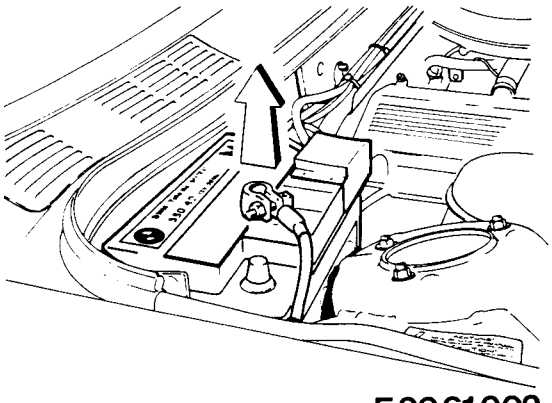

F 30 61 002

Batterie abklemmen
BMW 320i

Minusleitung vom Batteriepol abschrauben und in Pfeilrichtung abheben.

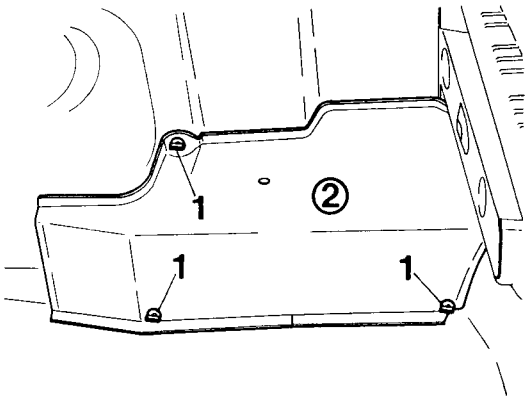

F 30 51 446

BMW 325i

Die Batterie ist im Gepäckraum untergebracht. Plastikschrauben (1) um 90° verdrehen. Batterieabdeckung (2) ausbauen. Batteriepolklemmen abschrauben.

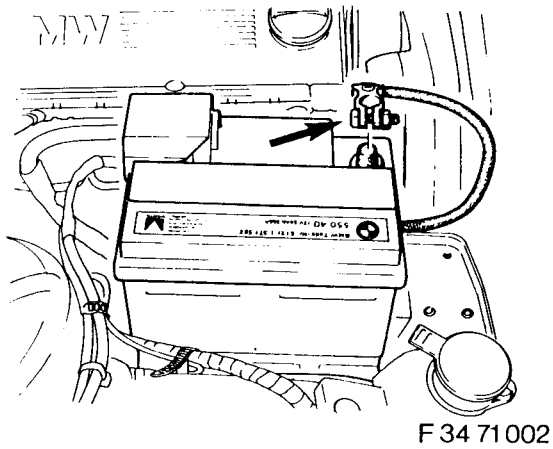

F 34 71 002

BMW 520i, 525i

Minuspolklemme (Pfeil) abschrauben und zur Seite legen.

ACHTUNG
Die Fehlerspeicher ausdrucken lassen. Durch das Abklemmen der Batterie werden die Fehlerspeicher gelöscht.
Bei Fahrzeugen mit Zusatzbatterie (z. B. im Autotelefon) den Minuspol der Zusatzbatterie im Gepäckraum abklemmen.

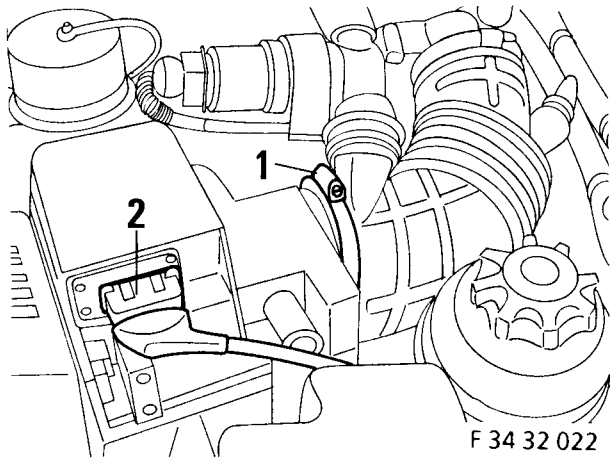

F 34 32 022

Luftfilter ausbauen
BMW 320i, 525i

Schlauchschelle (1) aufdrehen. Steckerbuchse (2) vom Luftmengenmesser abziehen.

source: www.ow.no

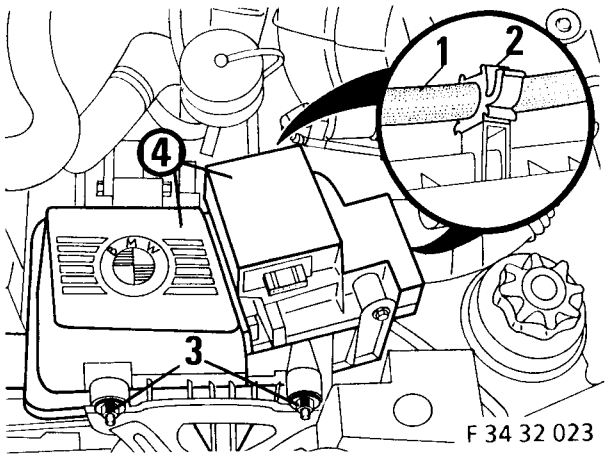

Kabel (1) aus der Halteklammer (2) ausheben. Sechskantmuttern (3) lösen. Luftfilter (4) mit Luftmengenmesser ausbauen.

ACHTUNG
Öffnung am Luftmengenmesser verschließen.

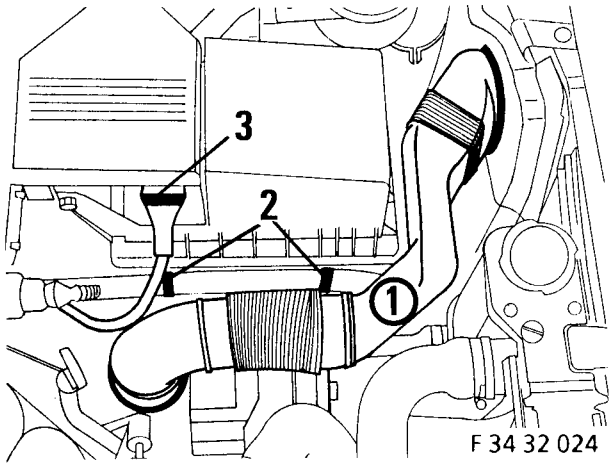

BMW 520i, 525i
Luftführung (1) abziehen.
Plastikbinder (2) lösen.
Steckerbuchse (3) vom Luftmengenmesser abziehen.

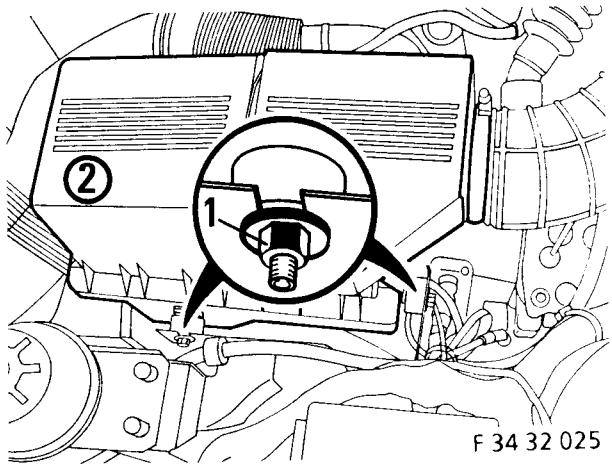

Sechskantmutter (1) lösen, Luftfilter (2) mit Luftmengenmesser ausbauen.

ACHTUNG
Öffnung am Luftmengenmesser verschließen.

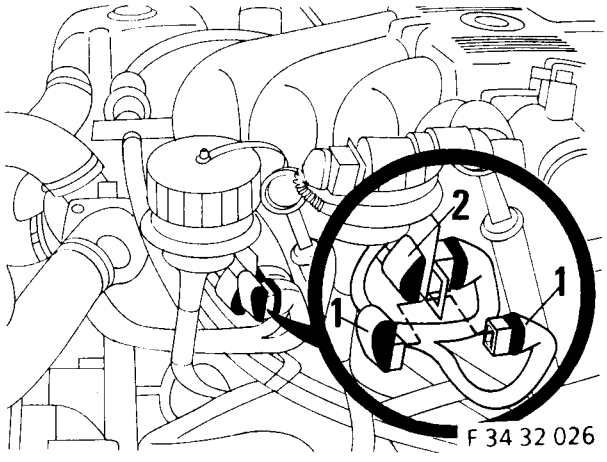

Impulsgeber abstecken
BMW 320i, 325i
Steckverbindung (1) auseinanderziehen. Kabelstecker Impulsgeber (2) abziehen und zum Zündverteiler zurückverlegen.

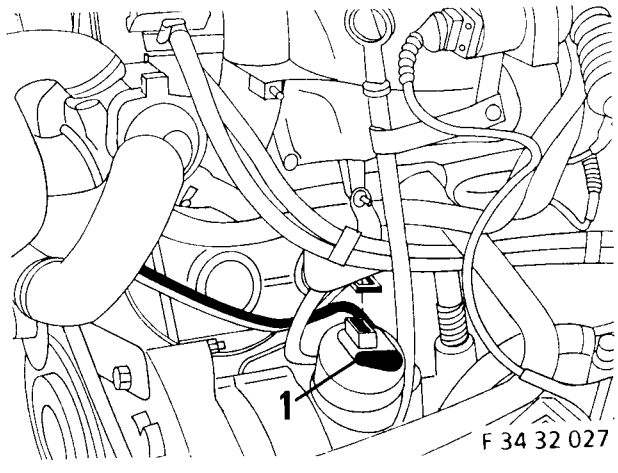

BMW 520i, 525i
Kabelstecker Impulsgeber (1) von Kabelleiste abziehen und zum Zündverteiler zurückverlegen.

source: www.ow.no

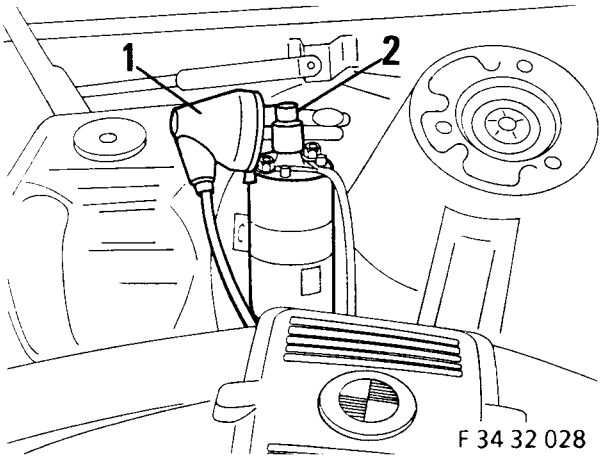

Zündkabelbaum ausbauen und ersetzen
BMW 320i, 325i
BMW 520, 525i ab 9/88

Abdeckkappe (1) von der Stabzündspule abziehen, Zündkabelstecker (2) abstecken.

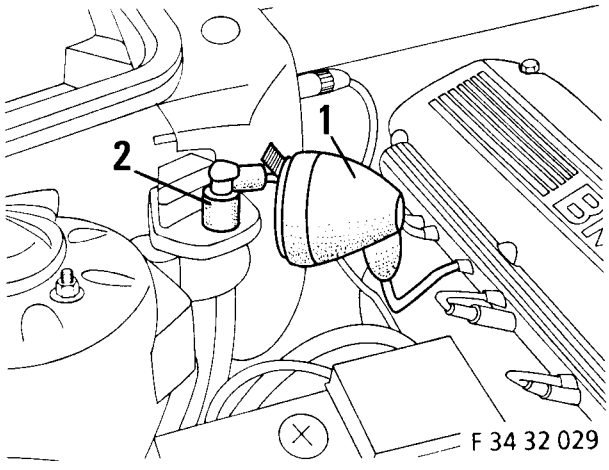

BMW 520i, 525i bis 9/88

Abdeckkappe (1) von der Ringzündspule abziehen, Zündkabelstecker (2) abstecken.

Hinweis

Beim Zündkabelbaum mit Marderschutz entfällt die Abdeckkappe.

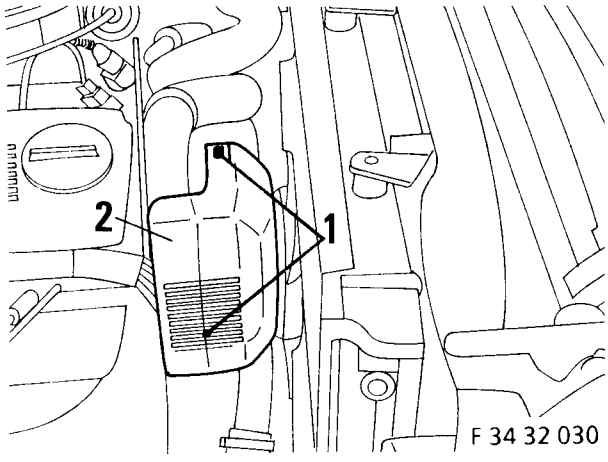

Alle Modelle

Laschen (1) aus der Verankerung ausheben, Zündverteilerabdeckung (2) ausbauen.

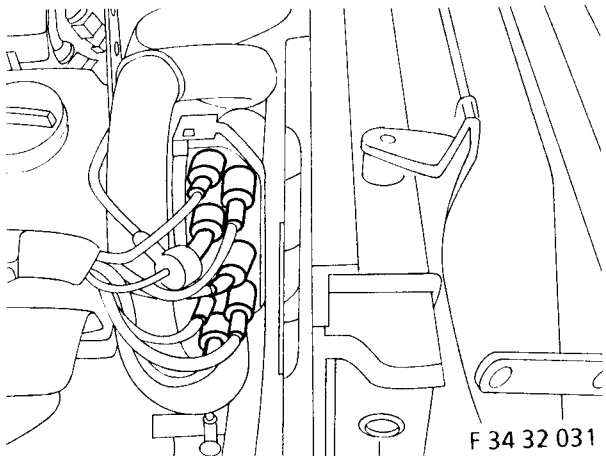

Zündkabelstecker von der Zündverteilerkappe abziehen.

Einbauhinweis

Die Zündkabel und die entsprechenden Einsteckpositionen in der Zündverteilerkappe sind durch Zahlen gekennzeichnet.

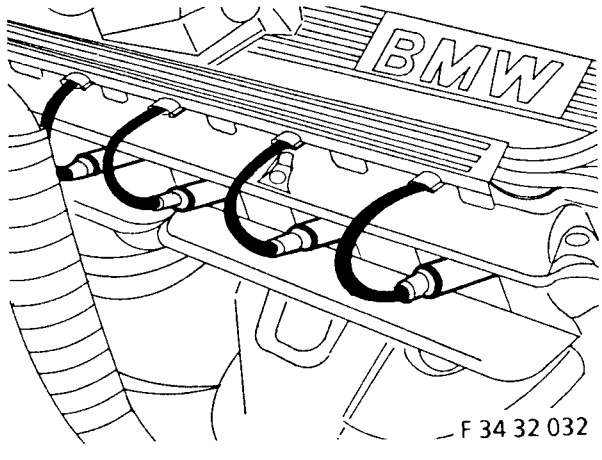

Zündkabelstecker von den Zündkerzen abziehen.

source: www.ow.no

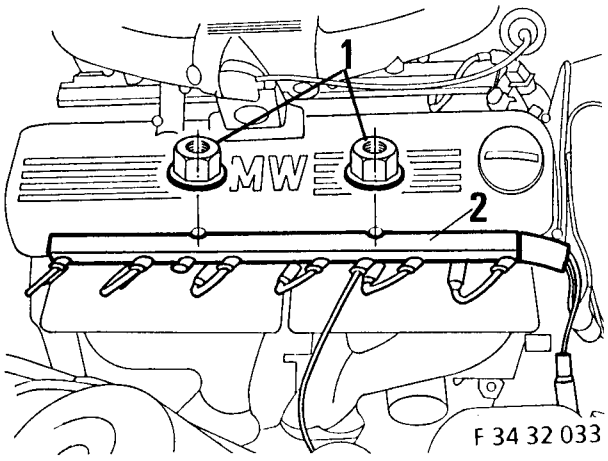

F 34 32 033

Sechskantmuttern (1) abschrauben
Zündkabelbaum (2) vom Ventildeckel abheben.

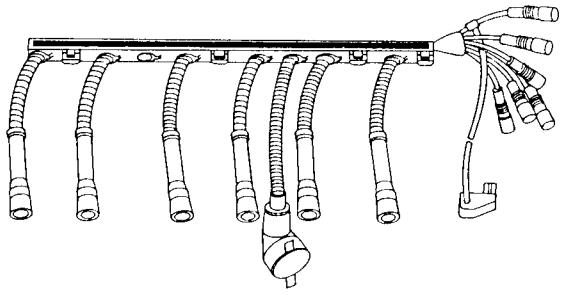

F 34 32 034

BMW 320i, 325i
Zündkabelbaum mit Marderschutz dem Einbausatz entnehmen, im Motorraum in umgekehrter Reihenfolge einbauen und anschließen.

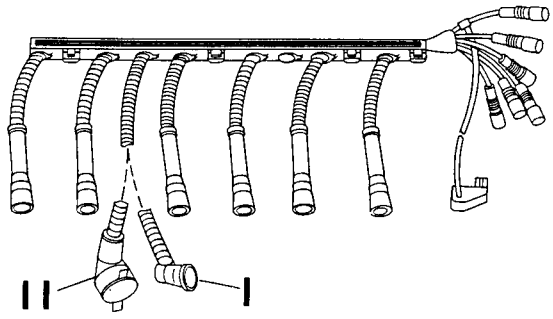

F 34 32 035

I. BMW 520i, 525i bis 9/88
II. BMW 520i, 525i ab 9/88
Zündkabelbaum mit Marderschutz dem Einbausatz entnehmen, im Motorraum in umgekehrter Reihenfolge einbauen und anschließen.

Einbauhinweis
Luftfilterkasten einbauen.
Batterie anklemmen.

Druckfehler, Irrtümer und Änderungen vorbehalten.

source: www.ow.no

F34 32 021

Tools and materials required:

Flat-bladed screwdriver
Double open-ended wrench, 10 - 11 mm across flats
¼ inch ratchet
¼ inch extension
¼ inch socket wrench insert, 10 mm across flats.

F30 61 002
Disconnecting the battery
BMW 320i
Unscrew the negative pole of the battery and lift out in the direction of arrow.

F30 51 446
BMW 325i
The battery is located in the luggage compartment.
Turn plastic screws (1) through 90°.
Remove battery cover (2). Unscrew the battery terminal clips.

F34 71 002
BMW 520i, 525i
Unscrew negative terminal clip (arrow) and lay on one side.

IMPORTANT
Print out the fault memories. The fault memories are erased when the battery is disconnected.
On vehicles with a second battery (e.g. for car telephone), disconnect the negative terminal of the second battery in the luggage compartment.

F34 32 022
Removing air cleaner
BMW 320i, 525i
Open hose clip (1). Pull plug bushing (2) off airflow meter.

F34 32 023
Lift lead (1) out of retaining clip (2). Remove hex nuts (3). Remove air cleaner together with airflow meter.

IMPORTANT
Seal the aperture on airflow meter.

F34 32 024
BMW 520i, 525i
Pull off air duct (1).
Remove plastic binders (2).
Pull plug bushing (3) off airflow meter.

F34 32 025
Remove hex nut (1) and take out air cleaner together with airflow meter.

IMPORTANT
Seal the aperture on airflow meter.

F34 32 026
Disconnecting the impulse generator
BMW 320i, 325i
Disconnect the plug (1). Pull off plug for impulse generator (2) and lay back to ignition distributor.

F34 32 027
BMW 520i, 525i
Pull plug for impulse generator (1) off wiring strip and lay back to ignition distributor.

F34 32 028
Removing ignition wiring harness and renewing
BMW 320i, 325i
BMW 520i, 525i from 9/88
Pull cover cap (1) off ignition coil rod and disconnect ignition cable plug (2).

F34 32 029
BMW 520i, 525i up to 9/88
Pull cover cap (1) off ignition coil ring and disconnect ignition cable plug (2).

Note
On wiring harness with rodent protection, there is no cover cap.

F34 32 030
All models
Disengage tabs (1) from catches and remove ignition distributor cover (2).

F34 32 031
Pull ignition cable plug off ignition distributor cap.

When installing:
The ignition cables and the corresponding plug positions in the ignition distributor cap are numbered.

F34 32 032

Pull ignition cable plugs off spark plugs.

F34 32 033
Remove hex nuts (1).
Lift ignition wiring harness (2) off rocker cover.

F34 32 034
BMW 320i, 325i
Take ignition wiring harness with rodent protection from installation kit, install in engine compartment in the reverse order of removal and connect up.

F34 32 035
I. BMW 520i, 525i up to 9/88
II. BMW 520i, 525i from 9/88
Take ignition wiring harness with rodent protection from installation kit, install in engine compartment in the reverse order of removal and connect up.

When installing:
Install air cleaner housing.
Connect up battery.

Printing and other errors and omissions excepted. Subject to amendment.

source: www.ow.no

F 34 32 021

F 34 61 102
Outils requis:

Tournevis à lame
Clé plate double 10-11 mm
Clé à cliquet 1/4''
Allonge 1/4''
Embout de clé à douille 1/4''-10 mm

F 30 61 002
Débranchement de la batterie
BMW 320i
Dévisser le câble du pôle négatif de la batterie et le retirer vers le haut dans le sens de la flèche.

F 30 51 446
BMW 325i
La batterie se trouve dans le coffre arrière.
Tourner les boutons filetés en plastique (1) de 90°.
Déposer le cache de batterie (2). Dévisser les colliers des bornes de la batterie.

F 34 71 002
BMW 520i, 525i
Dévisser le câble du pôle négatif (flèche) de la batterie, le retirer et le placer à l'écart.

Attention
Effectuer une impression sur papier des mémoires à défauts. Le contenu des mémoires est effacé et leur contenu perdu lorsqu'on débranche la batterie. Cette opération ne peut être faite que dans un atelier BMW spécialisé.
Sur les voitures avec batterie additionnelle (p. ex. pour radiotéléphone), débrancher le câble du pôle négatif de la seconde batterie dans le coffre arrière.

F 34 32 022
Dépose du filtre à air
BMW 320i, 525i
Ouvrir le collier (1). Débrancher la douille de connexion (2) sur le débitmètre d'air.

F 34 32 023
Dégager le câble (1) du support d'attache (2). Desserrer les écrous six pans (3). Déposer le filtre à air (4) avec le débitmètre d'air.

Attention
Obturer l'ouverture sur le débitmètre d'air.

F 34 32 024
BMW 520i, 525i
Débrancher la gaine à air (1).
Détacher les attaches en plastique (2). Débrancher la douille de connexion (3) sur le débitmètre d'air.

F 34 32 025
Desserrer l'écrou six pans (1), déposer le filtre à air (2) avec le débitmètre d'air.

Attention
Obturer l'ouverture sur le débitmètre d'air.

F 34 32 026
Débranchement du générateur d'impulsions
BMW 320i, 525i
Ouvrir le connecteur enfichable (1). Débrancher la fiche de câble du générateur d'impulsions (2) et la ramener au distributeur d'allumage.

F 34 32 027
BMW 520i, 525i
Débrancher le connecteur (de générateur d'impulsions) du guide de câble et la ramener au distributeur d'allumage.

F 34 32 028
Dépose et remplacement du faisceau de câbles d'allumage
BMW 320i, 325i
BMW 520, 525i depuis 9/88
Retirer le capuchon (1) de la bobine d'allumage longue, déconnecter la fiche du câble d'allumage (2).

F 34 32 029
BMW 520, 525i jusqu'à 9/88
Retirer le capuchon (1) de la bobine d'allumage courte, déconnecter la fiche du câble d'allumage (2).
Remarque
Dans le cas du faisceau de câbles d'allumage avec protection antirongeurs, il n'y a pas de capuchon.

F 34 32 030
Tous modèles
Dégager les pattes (1) de leur ancrage.

Déposer le couvercle (2) du distributeur d'allumage.

F 34 32 031
Débrancher du couvercle de distributeur les connecteurs des câbles d'allumage.
Conseil pour la pose
Les câbles d'allumage et leurs positions d'enfichage respectives dans le couvercle de distributeur sont repérés par des chiffres.

F 34 32 032
Débrancher les connecteurs des câbles d'allumage sur les bougies.

F 34 32 033
Desserrer les écrous 6 pans de fixation (1).
Ecarter le faisceau de câbles d'allumage (2) du couvre-culasse.

F 34 32 034
BMW 320i, 325i
Sortir du kit le faisceau de câbles d'allumage avec protection antirongeurs et, en adoptant la procédure inverse, le poser à l'intérieur du compartiment moteur puis le raccorder.

source: www.ow.no

F 34 32 035
I. BMW 520, 525i jusqu'à 9/88
II. BMW 520, 525i depuis 9/88
Sortir du kit le faisceau de câbles d'allumage avec protection antirongeurs et, en adoptant la procédure inverse, le poser à l'intérieur du compartiment moteur puis le raccorder.

Conseil pour la pose
Mettre en place le caisson du filtre à air.
Rebrancher la batterie.

Sous réserve d'erreurs, d'omissions ou de modifications.

source: www.ow.no

F34 32 021

Benodigd gereedschap:

Schroevedraaier
Steeksleutel 10 - 11 mm
1/4 inch ratel
1/4 inch verlengstuk
1/4 inch dopsleutel 10 mm

F 30 61 002
Massakabel van accu losmaken BMW 320i
Maak de massakabel los van de accu (in de richting van de pijl).

F30 51 446
BMW 325i
De accu bevindt zich in de kofferruimte.
Draai de kunststof schroeven (1) 90°.
Verwijder de afdekking (2) en maak de massakabel los.

F34 71 002
BMW 520i, 525i
Maak de massakabel (pijl) van de accu los en leg de kabel terzijde.

ATTENTIE
Print de storingsgeheugens uit. Door het losmaken van de massakabel worden de storingsgeheugens gewist.
Bij wagens met een extra accu (bijv. autotelefoon) moet de massakabel van deze accu eveneens worden losgemaakt.

F34 32 022
Luchtfilter verwijderen
BMW 320i, 525i
Maak de slangklem (1) los. Trek de stekker (2) los van de luchthoeveelheidmeter.

F34 32 023
Maak de bedrading (1) los uit de klem (2). Draai de moeren (3) los. Verwijder het luchtfilter (4) met de luchthoeveelheidmeter.

ATTENTIE
Sluit de opening op de luchthoeveelheidmeter af.

F34 32 024
BMW 520i, 525i
Trek de luchtgeleiding (1) los.
Maak de kunststof draadband (2) los. Trek de stekker (3) los van de luchthoeveelheidmeter.

F34 32 025
Draai de moer (1) los en verwijder het luchtfilter (2) met de luchthoeveelheidmeter.
ATTENTIE
Sluit de opening op de luchthoeveelheidmeter af.

F34 32 026
Impulsgever losmaken
BMW 320i, 325i
Trek de stekkerverbinding (1) uit elkaar. Trek de stekker van de impulsgever (2) los en leg de stekker in de richting van de stroomverdeler.

F34 32 027
BMW 520i, 525i
Maak de stekker van de impulsgever (1) los en leg de stekker in de richting van de stroomverdeler.

F34 32 028
Bougiekabels verwijderen en vervangen
BMW 320i, 325i,
BMW 520, 525i vanaf 9/88
Maak de kap (1) van de bobine los. Maak de stekker (2) los.

F34 32 029
BMW 520i, 525i t/m 9/88
Maak de kap (1) van de bobine los en maak de stekker (2) los.

Opmerking
Bij de hoogspanningskabels met marterbeveiliging vervalt de afdekkap.

F34 32 030
Alle modellen
Maak de lippen (1) vrij uit de verankering en verwijder de afdekking (2) van de stroomverdeler.

F34 32 031
Maak de stekkers los uit de stroomverdelerkap.

Montagerichtlijn
De bougiekabels en de betreffende aansluitingen op de stroomverdelerkap zijn met nummers gemerkt.

F34 32 032
Trek de bougiestekkers los van de bougies.

F34 32 033
Verwijder de moeren (1). Maak de bougiekabels (2) los van het kleppendeksel.

F34 32 034
BMW 320i, 325i
Het aanbrengen van de hoogspanningskabels met marterbeveiliging geschiedt in omgekeerde volgorde.

F34 32 035
I. BMW 520i, 525i t/m 9/88
II. BMW 520i, 525i vanaf 9/88
Het aanbrengen van de hoogspanningskabels met marterbeveiliging geschiedt in omgekeerde volgorde.

Montagerichtlijn
Monteer het luchtfilter en sluit de accu aan.

Drukfouten, vergissingen en wijzigingen voorbehouden.

source: www.ow.no

Gnagarskydd BMW 3-serien E 30 (M 20, B 20/25 utan fyrhjulsdrift), BMW 5-serien E 34 (M 20, B 20/25)

F 34 32 021

Erforderliga verktyg:

Standardskruvmejsel
Dubbel skruvnyckel 10 - 11 mm
1/4 tum spärrskaft
1/4 tum förlängning
1/4 tum hylsa 10 mm

F 30 61 002
Batteri, frånskiljning
BMW 320i
Skruva av minusledningen från batteripolen och lyft av den i pilens riktning.

F 30 51 446
BMW 325i
Batteriet är placerat i bagageutrymmet.
Vrid plastskruvarna (1) 90°.
Ta bort batteriets skyddslock (2).
Skruva av batteriets polklämmor.

F 34 71 002
BMW 520i, 525i
Skruva av minuspolklämman (pil) och lägg den åt sidan.

Obs:
Skriv ut felminnena. När batteriet frånskiljs raderas felminnena.
På bilar med extrabatteri (t ex för biltelefon): Frånskilj minuspolen på extrabatteriet i bagageutrymmet.

F 34 32 022
Luftfilter, demontering
BMW 320i, 525i
Skruva upp slangklämman.
Dra av stickanslutningen (2) från luftmängdmätaren.

F 34 32 023
Lyft kabeln (1) ur hållaren (2).
Lossa sexkantmuttern (3). Demontera luftfiltret (4) med luftmängdmätaren.

Obs:
Tillslut öppningen på luftmängdmätaren.

F 34 32 024
BMW 520i, 525i
Dra av luftslangen (1).
Lossa plasthållarna (2).
Dra av stickanslutningen (3) från luftmängdmätaren.

F 34 32 025
Lossa sexkantmuttern (1) och demontera luftfiltret (2) med luftmängdmätaren.

Obs:
Tillslut öppningen på luftmängdmätaren.

F 34 32 026
Impulsgivare, frånskiljning
BMW 320i, 325i
Dra isär stickanslutningen (1). Dra av impulsgivarens kabelstickkontakt (2) och sätt tillbaka den på tändfördelaren.

F 34 32 027
BMW 520i, 525i
Dra av impulsgivarens kabelstickkontakt (1) från kabellisten och sätt tillbaka den på tändfördelaren.

F 34 32 028
Tändkabelstam, demontering och byte
BMW 320i, 325i
BMW 520, 525i från 9/88
Lyft locket (1) från stavtändspolen.
Ta bort tändkabelanslutningen (2).

F 34 32 029
BMW 520i, 525i till 9/88
Lyft locket (1) från ringtändspolen.
Ta bort tändkabelanslutningen (2).

Anm:
På tändkabelstammar med gnagarskydd finns inget lock.

F 34 32 030
Alla modeller
Lyft flikarna (1) ur sin förankring och demontera tändfördelarlocket (2).

F 34 32 031
Dra av tändanslutningarna från tändfördelarlocket.

Obs vid montering:
Tändkablarna och tillhörande insticksiägen är märkta med siffror i tändfördelarlocket.

F 34 32 032
Dra av tändkabelanslutningarna från tändstiften.

F 34 32 033
Skruva av sexkantmuttrarna (1).
Lyft tändkabelstammen (2) från ventillocket.

F 34 32 034
BMW 320i, 325i
Ta tändkabelstammen med gnagarskydd från monteringssatsen. Montera den i motorrummet enligt omvänd ordningsföljd och anslut den.

F 34 32 035
I. BMW 520i, 525i till 9/88
II. BMW 520i, 525i från 9/88
Ta tändkabelstammen med gnagarskydd från monteringssatsen. Montera den i motorrummet enligt omvänd ordningsföljd och anslut den.

Obs vid mohtering:
Montera luftfilterlådan.
Anslut batteriet igen.

Med förbehåll för tryckfel, felaktigheter och ändringar.

source: www.ow.no

F 30 61 133

Attrezzi occorrenti:
Cacciavite con intaglio
Chiave a doppia bocca da 10 - 11 mm
Cricco da 1/4 pollice
Prolunga da 1/4 pollice
Attacco di chiave fissa da 1/4 pollice, 10 mm

F 30 61 002
Scollegamento della batteria
BMW 320i
Svitare il cavo negativo dal polo della batteria e toglierlo nel senso della freccia(vedi figura).

F 30 51 446
BMW 325i
La batteria è alloggiata nel vano bagagliaio.
Girare le viti di plastica (1) di 90°.
Smontare la copertura della batteria (2). Svitare i morsetti dei poli batteria.

F 34 71 002
BMW 520i, 525i
Svitare il morsetto del polo negativo (freccia nella figura) e metterlo da parte.
ATTENZIONE
Stampare il contenuto delle memorie difetti. Scollegando la batteria, le memorie difetti vengono cancellate.
Su vetture con batteria supplementare (ad es. nel radiotelefono) scollegare il polo negativo della batteria supplementare situata nel vano bagagliaio.

F 34 32 022
Smontaggio del filtro aria
BMW 320i, 525i
Allentare la fascetta stringitubo (1), sfilare la presa (2) dal misuratore quantità aria.

F 34 32 023
Sollevare il cavo (1) dal fermaglio (2). Svitare i dadi esagonali (3). Smontare il filtro aria (4) assieme al misuratore quantità aria.
ATTENZIONE
Chiudere l'apertura del misuratore quantità aria.

F 34 32 024
BMW 520i, 525i
Sfilare il convogliatore d'aria (1).
Svitare le fascette di plastica (2).
Sfilare la presa (3) dal misuratore quantità aria.

F 34 32 025
Svitare il dado esagonale (1), smontare il filtro aria (2) assieme al misuratore quantità aria.
ATTENZIONE
Chiudere l'apertura del misuratore quantità aria.

F 34 32 026
Scollegamento del datore di impulsi
BMW 320i, 325i
Distaccare il connettore (1). Sfilare il cappuccio per cavi del datore di impulsi (2) e ricondurlo allo spinterogeno.

F 34 32 027
BMW 520i, 525i
Sfilare il cappuccio per cavi del datore di impulsi (1) dal portacavi e ricondurlo allo spinterogeno.

F 34 32 028
Smontaggio e sostituzione del cablaggio di accensione
BMW 320i, 325i
BMW 520, 525i dal 9/88
Sfilare il cappuccio (1) dal bobina di accensione a barra, scollegare il cappuccio dei cavi di accensione.

F 34 32 029
BMW 520i, 525i fino al 9/88
Sfilare il cappuccio (1) dalla bobina di accensione ad anello, scollegare il cappuccio dei cavi di accensione (2).
Nota
Per il cablaggio di accensione con protezione contro martore viene omesso il cappuccio.

F 34 32 030

Tutti i modelli
Sollevare i biscottini (1) dall'ancoraggio, smontare la copertura dello spinterogeno (2).

F 34 32 031
Sfilare il cappuccio dei cavi di accensione dalla calotta dello spinterogeno.
Avvertenza per il montaggio
I cavi di accensione e le relative posizione d'innesto nella calotta dello spinterogeno sono contrassegnati mediante numeri.

F 34 32 032
Sfilare i cappucci dei cavi di accensione dalle candele.

F 34 32 033
Svitare i dadi esagonali (1).
Togliere il cablaggio di accensione (2) dal coperchio valvole.

F 34 32 034
BMW 320i, 325i
Prelevare il cablaggio di accensione con protezione contro martore dal kit di montaggio, montarlo nel vano motore nell'ordine inverso e collegarlo.

F 34 32 035
I. BMW 520i, 525i fino al 9/88
II. BMW 520i, 525i dal 9/88
Prelevare il cablaggio di accensione con protezione contro martore dal kit di montaggio, montarlo nel vano motore nell'ordine inverso e collegarlo.
Avvertenza per il montaggio
Montare la scatola del filtro aria.
Collegare la batteria
Salvo errori di stampa, errori in genere e modifiche.

source: www.ow.no

F 34 32 021

Herramienta necesaria:

Destornillador de punta recta
Llave de boca doble 10 - 11 mm
Carraca 1/4''
Prolongador 1/4''
Dado 1/4'' e/c 10 mm

F 30 61 002
Desconectar la batería
BMW 320i
Destornillar el terminal negativo del polo de batería y retirarlo en dirección de la flecha.

F 30 51 446
BMW 325i
La batería va alojada en el maletero.
Girar por 90° los tornillos plásticos (1).
Desmontar la cubierta de batería (2). Destornillar los terminales de batería.

F 34 71 002
BMW 520i, 525i
Destornillar el terminal negativo (flecha) y depositarlo lateralmente.

ATENCION
Imprimir el contenido de las memorias de anomalías. Al ser desconectada la batería se borran las memorias de anomalías.
En vehículos con batería adicional (p. ej. auto-teléfono) hay que desconectar el terminal negativo de la batería adicional en el maletero.

F 34 32 022
Desmontar el filtro de aire
BMW 320i, 525i
Abrir la abrazadera (1). Desacoplar el conector (2) del caudalímetro de aire.

F 34 32 023
Destrabar el cable (1) de la presilla (2). Soltar las tuercas hexagonales (3). Desmontar el filtro de aire (4) con caudalímetro de aire.

ATENCION
Cerrar la abertura del caudalímetro de aire.

F 34 32 024
BMW 520i, 525i
Desacoplar la conducción de aire (1).
Soltar la sujeción de plástico (2).
Desacoplar el conector (3) del caudalímetro de aire.

F 34 32 025
Soltar la tuerca hexagonal (1). Desmontar el filtro de aire (2) con caudalímetro de aire.

ATENCION
Cerrar la abertura en el caudalímetro.

F 34 32 026
Desacoplar el emisor de impulsos
BMW 320i, 325i
Desenchufar el conector (1). Desacoplar el conector del emisor de impulsos (2) y tenderlo en retorno hacia el distribuidor de encendido.

F 34 32 027
BMW 520i, 525i
Desacoplar el conector del emisor de impulsos (1) en la regleta de cables y tenderlo en retorno hacia el distribuidor de encendido.

F 34 32 028
Desmontar el mazo de cables de encendido y sustituirlo
BMW 320i, 325i
BMW 520, 525i desde 9/88
Quitar la caperuza (1) de la bobina de encendido de barra y desacoplar el conector de cable de encendido (2).

F 34 32 029
BMW 520i, 525i hasta 9/88
Desacoplar la caperuza (1) de la bobina de encendido anular. Desacoplar el conector de cable de encendido (2).

Nota
Al incorporar el mazo de cables de encendido con protección contra mordeduras de roedores se suprime la caperuza.

F 34 32 030
Todos los modelos
Destrabar las orejas (1) del anclaje y desmontar la cubierta del distribuidor de encendido (2).

F 34 32 031
Desacoplar los conectores de cables de encendido de la tapa del distribuidor.
Indicación de montaje
Los cables de encendido y las correspondientes posiciones de enchufe en la tapa del distribuidor van identificados con números.

F 34 32 032
Desacoplar los conectores de cables de encendido en las bujías.

F 34 32 033
Desenroscar las tuercas hexagonales (1).
Destrabar el mazo de cables de encendido (2) de la tapa de balancines.

F 34 32 034
BMW 320i, 325i
Extraer del conjunto de montaje el mazo de cables de encendido con protección contra mordeduras de roedores, montarlo en el vano motor en orden inverso al desmontaje y conectarlo.

source: www.ow.no

F 34 32 035
I. BMW 520i, 525i hasta 9/88
II. BMW 520i, 525i desde 9/88
Extraer del conjunto de montaje el mazo de cables de encendido con protección contra mordeduras de roedores, montarlo en el vano motor en orden inverso al desmontaje y conectarlo.

Indicación de montaje
Montar la caja del filtro de aire.
Conectar la batería.

Salvo error u omisión.
Sujeto a modificaciones.

source: www.ow.no

F34 32 021

Ferramental necessário e meios auxiliares:
Chave de fendas
Chave de duas bocas 10 - 11 mm
Roquete reversível de 1/4 de polegada
Extensão de 1/4 de polegada
Chaves de caixa de 1/4 de polegada 10 mm

F30 61 002
Desconexão da bateria
BMW 320i
Desaparafusar o cabo negativo do pólo da bateria e removê-lo no sentido da seta.

F30 51 446
BMW 325i
A bateria encontra-se alojada no compartimento de bagagens. Girar de 90° os parafusos sintéticos, remover a tampa (2) da bateria e desmontar o borne do pólo da bateria.

F34 71 002
BMW 520i, 525i
Desaparafusar o borne (seta) do pólo negativo da bateria e colocá-lo para o lado.

ATENÇÃO
Fazer imprimir o protocolo de erros, dado que a desconexão da bateria provoca o cancelamento total da respectiva memória. Em veículos com bateria auxiliar (por ex. telefone de bordo) desligar o pólo negativo da bateria alojada no compartimento de bagagens.

F34 32 022
Remoção do filtro do ar
BMW 320i, 525i
Desapertar a braçadeira (1) e desligar o casquilho de encaixe (2) do debitómetro do ar.

F34 32 023
Soltar o cabo (1) do grampo retentor (2), desmontar as porcas sextavadas (3) e remover o filtro do ar (4) juntamente com o respectivo debitómetro.

ATENÇÃO
Obturar a abertura do debitómetro.

F34 32 024
BMW 520i, 525i
Retirar o deflector de ar (1), soltar os amarradores sintéticos (2) e remover o casquilho de encaixe (3) do debitómetro do ar.

F34 32 025
Desmontar a porca sextavada (1) e remover o filtro do ar (2) juntamente com o respectivo debitómetro.

ATENÇÃO
Obturar a abertura do debitómetro.

F34 32 026
Desconexão do gerador de impulsos
BMW 320i, 325i
Separar o conector (1), desligar a ficha de cabo do gerador de impulsos (2) e reassentá-lo no distribuidor.

F34 32 027
BMW 520i, 525i
Da tramela de cabos, desligar o gerador de impulsos (1) e reassentá-lo no distribuidor.

F34 32 028
Remoção e substituição do chicote de fios de ignição
BMW 320i, 325i
BMW 520, 525i a partir de 9/88
Remover o protector (1) da bobina de ignição e desligar a ficha (2)

F34 32 029
BMW 520i, 525i até 9/88
Remover o protector (1) da bobina de ignição e desligar a ficha
Nota
No chicote de fios de ignição com defesa anti-roedores é suprimida a protecção.

F34 32 030
Todos os modelos
Soltar a tala (1) da respectiva ancoragem e remover a tampa de protecção (2) do distribuidor.

F34 32 031
Da tampa do distribuidor, desligar as fichas dos fios de ignição.

Nota para a montagem
Tanto os fios como as correspondentes posições de encaixe estão referenciados mediante respectivos números.

F34 32 032
Das velas, desligar as fichas dos fios.

F34 32 033
Desmontar as porcas sextavadas e soltar o chicote de fios de ignição da tampa das válvulas.

F34 32 034
BMW 320i, 325i
No compartimento do motor, instalar e ligar por ordem inversa o chicote de fios de ignição com defesa anti-roedores, contido no jogo de montagem.

F34 32 035
I. BMW 520i, 525i até 9/88
II. BMW 520i, 525i a partir de 9/88
No compartimento do motor, instalar e ligar por ordem inversa o chicote de fios de ignição com defesa anti-roedores, contido no jogo de montagem.

Nota para a montagem
Voltar a montar a caixa do filtro do ar e voltar a ligar a bateria.

Ressalvados erros, omissões e modificações.

source: www.ow.no

Wichtige Information!

Verwenden Sie zu Ihrer eigenen Sicherheit ausschließlich Zubehörprodukte, die von BMW freigegeben sind.
Für von BMW nicht freigegebene Zubehörprodukte jedweder Art übernimmt BMW keine Haftung.

Weiteres BMW Zubehör,
um aus einem BMW Ihren BMW zu machen,
hält Ihr BMW Händler für Sie bereit.

Important information!

For your own safety please use only accessory products released by BMW.
BMW will not guarantee for products of any kind not released by BMW.

To turn a BMW
into your very own BMW your BMW dealer
will provide you with a wide range of BMW
accessories.

source: www.ow.no