BMW Einbauanleitung

Teile und Zubehör

Hifi-Anlage ohne CD-Player
BMW 8er-Reihe E 31

Installation instructions
HiFi system without CD player
BMW 8 series (E 31)

Instructions de montage
HiFi sans lecteur de CD
BMW série 8/E 31

Montagehandleiding
HiFi-installatie zonder CD-speler
BMW 8-serie E 31

Monteringsanvisning
HiFi-anläggning utan CD-spelare
BMW 8-serien

Istruzioni per il montaggio
Impianto HiFi senza lettore CD
BMW Serie 8 E 31

Instrucciones de montaje
Montaje del equipo de Alta Fidelidad sin CD
BMW Serie 8 E 31

Instruções de montagem
de alta-fidelidade sem leitor de DC
BMW Série 8 E 31

Best.-Nr. 01 29 9 783 751 VI/90 Printed in West Germany

source: www.ow.no

Die **HIFI-** Anlage ist genau auf den Innenraum und auf die BMW Autoradios abgestimmt. Bei Einbau von anderen Radios ist nach den Herstellerangaben zu verfahren. Bei verschiedenen Radios ist es notwendig, Zusatzkabelbäume zu verwenden (siehe BMW Teile-Mikrofilm).

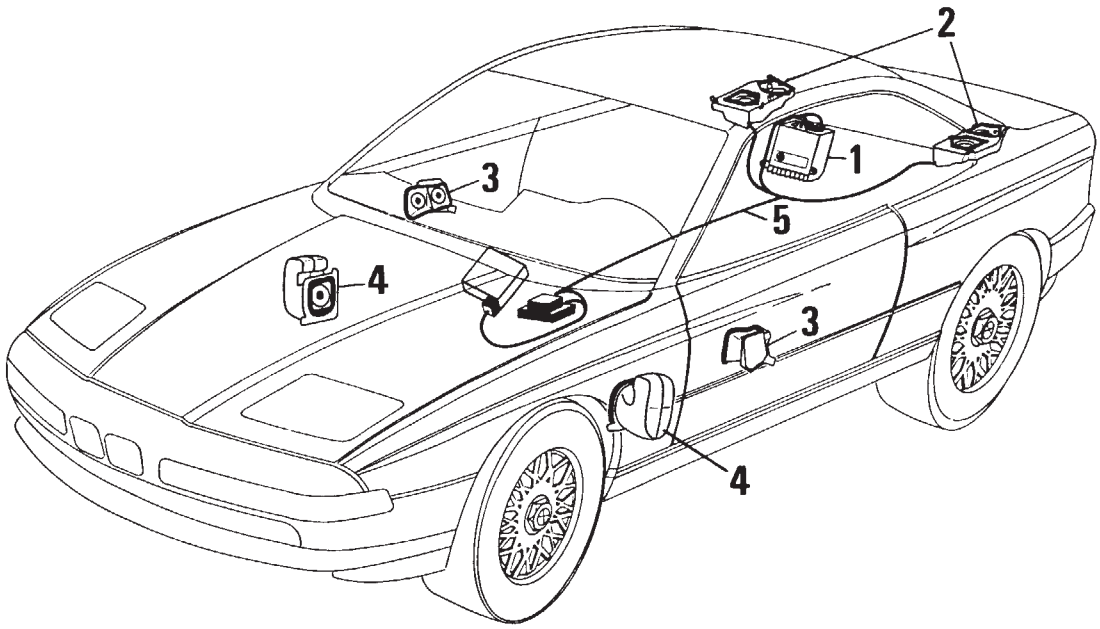

F 31 65 066

Legende

1. Verstärker
2. Lautsprecher unter der Hutablage
3. Kalottenhochtöner und Mitteltöner in der Türverkleidung
4. Mitteltieftöner im Fußraum
5. Zusatzkabelbaum

Erforderliches Werkzeug

Schraubendreher	Nr. 2, 4
Kreuzschraubendreher	Nr. 2, 4
1/2-Zoll-Knarre	
1/2-Zoll-Verlängerung	
1/2-Zoll-Steckeinsatz	SW 8, 10, 16 mm
Universalmesser	
Doppelmaulschlüssel	12 - 13 mm
Innensechskantschlüssel	
Maßband	
Wasserlöslicher Stift	

source: www.ow.no

Inhaltsverzeichnis

Kapitel		Seite
1.	Batterie abklemmen	2
2.	Gepäckraumabdeckung ausbauen und beschneiden	3
3.	Rücksitz ausbauen	4
4.	Hutablage ausbauen	5
5.	Mittelkonsole ausbauen	6
6.	HiFi-Zusatzkabelbaum anschließen und verlegen	10
7.	Hecklautsprecher einbauen	10
8.	Audio-Verstärker einbauen	11
9.	Fußraumlautsprecher einbauen	13
10.	Türverkleidung ausbauen	15
11.	Türlautsprecher einbauen	16

1. Batterie abklemmen

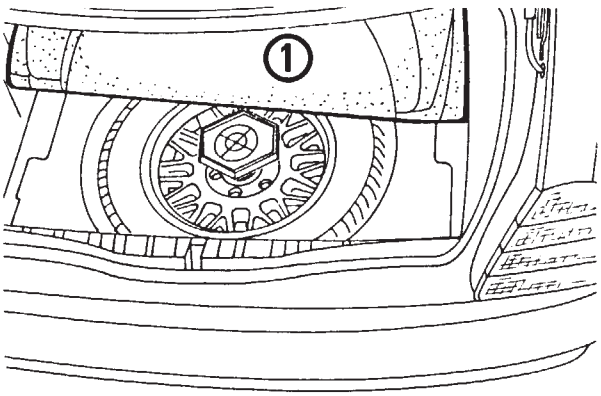

F 31 72 005

Bodenmatte (1) dem Gepäckraum entnehmen.

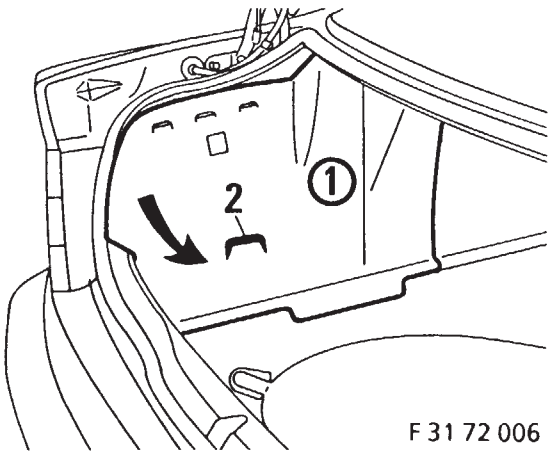

F 31 72 006

Linke Seitenverkleidung (1) in der Aussparung (2) anfassen und in Pfeilrichtung ausbauen.

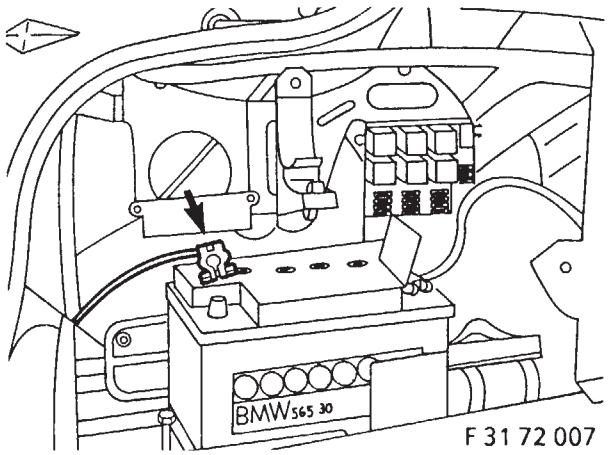

F 31 72 007

ACHTUNG
Fehlerspeicher ausdrucken.
Durch das Abklemmen der Batterie werden die Fehlerspeicher gelöscht. Der Ausdruck der Fehlerspeicher kann nur in einer BMW Fachwerkstatt durchgeführt werden.
Minuspolklemme (Pfeil) abschrauben und zur Seite legen.

source: www.ow.no

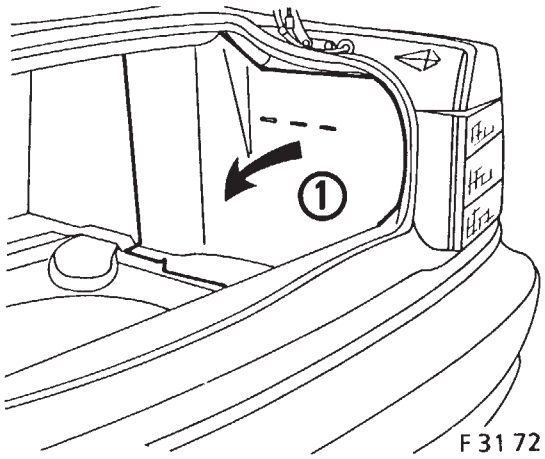

F 31 72 008

Rechte Seitenverkleidung (1) in Pfeilrichtung ausbauen.

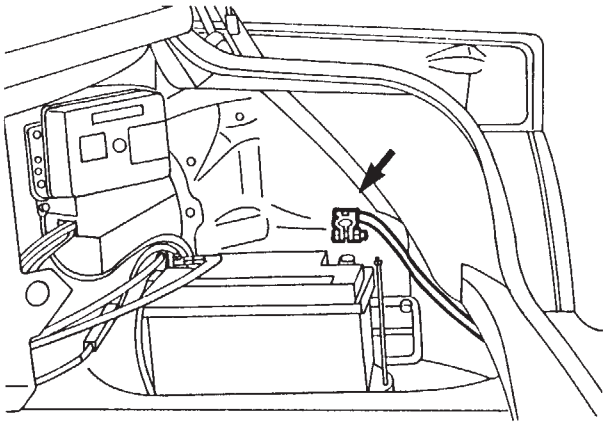

F 31 72 009

Minuspolklemme (Pfeil) abschrauben und zur Seite legen.

2. Gepäckraumverkleidung ausbauen und beschneiden

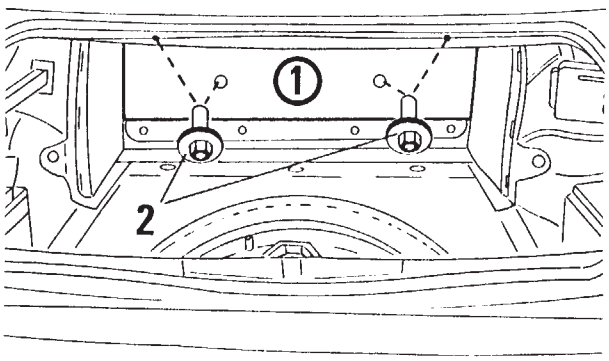

F 31 65 002

Heckverkleidung (1) Hecktrennwand durch Herausdrehen der Plastikschrauben (2) ausbauen.

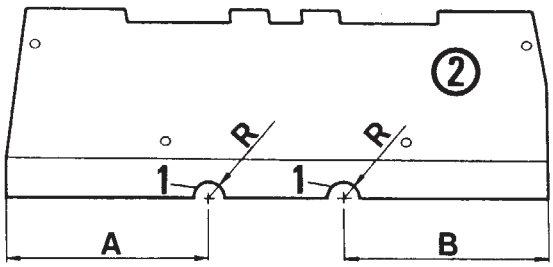

F 31 65 066

Aussparung (1) in der Verkleidung (2) Hecktrennwand anzeichnen und ausschneiden.

A = 310 mm R = 20 mm

Hinweis
Bei Fahrzeugen mit Autotelefon oder Autotelefonvorbereitung (Siemens C2, Motorolla, Bosch und Philips):

B = 400 mm R = 20 mm

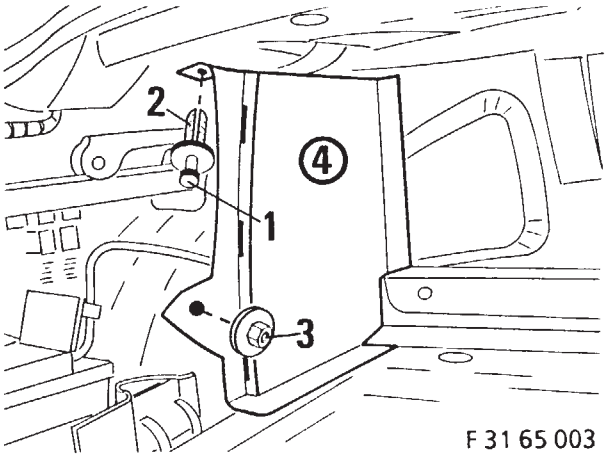

F 31 65 003

Stift (1) aus Spreizniet (2) ziehen, Spreizniet herausziehen.
Kunststoffmutter (3) abschrauben.
Gepäckraumseitenverkleidung (4) ausbauen.

source: www.ow.no

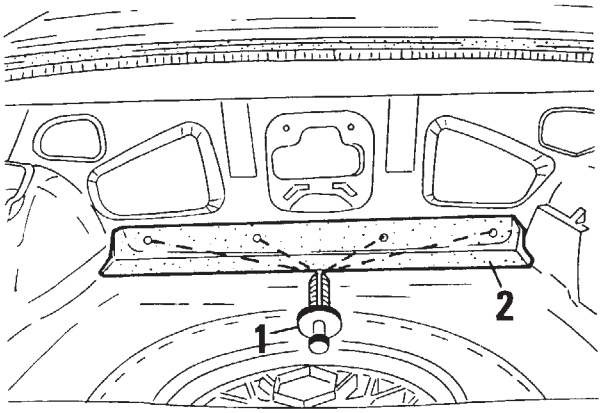

F 31 65 067

Spreizniet (1) herausziehen, Gepäckraumbodenverkleidung (2) ausbauen.

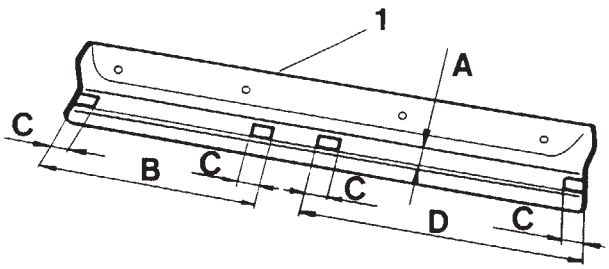

F 31 65 068

Gepäckraumbodenverkleidung (1) lt. Zeichnung anzeichnen und beschneiden.

A = 35 mm B = 370 mm
C = 30 mm

Hinweis
Bei Fahrzeugen mit Autotelefon oder Autotelefonvorbereitung (Siemens C2, Motorolla, Bosch und Philips):

A = 35 mm D = 550 mm
C = 30 mm

3. Rücksitze ausbauen

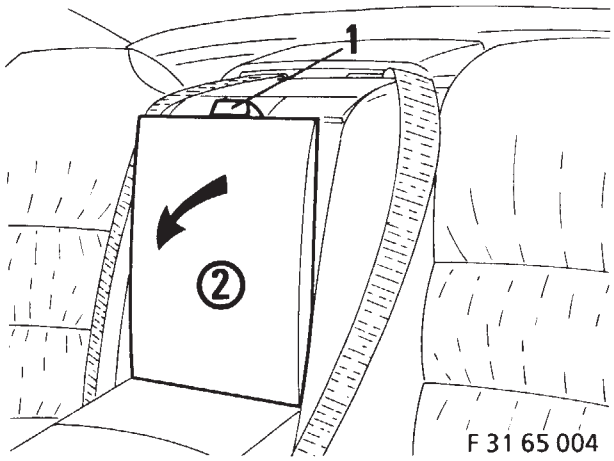

F 31 65 004

Verriegelung (1) betätigen, Deckel (2) in Pfeilrichtung nach vorn schwenken.

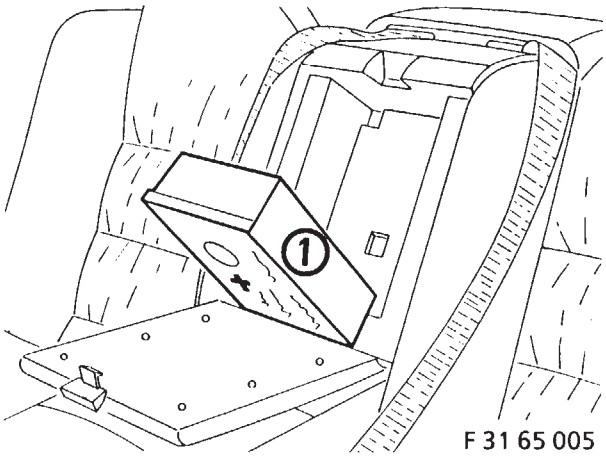

F 31 65 005

Verbandkasten (1) entnehmen.

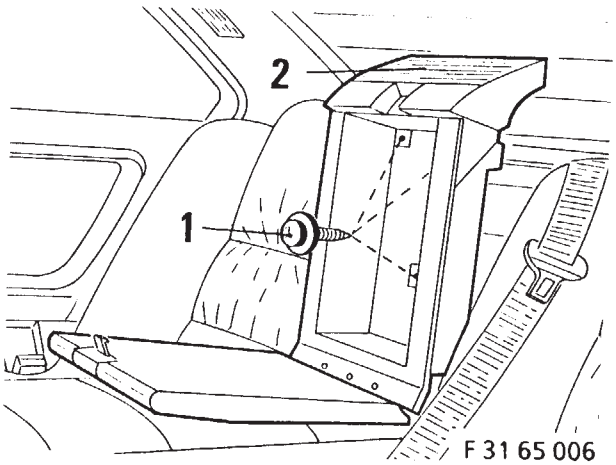

F 31 65 006

Schrauben (1) abschrauben, Verbandkastenstauraum (2) anheben und nach vorn entnehmen.

source: www.ow.no

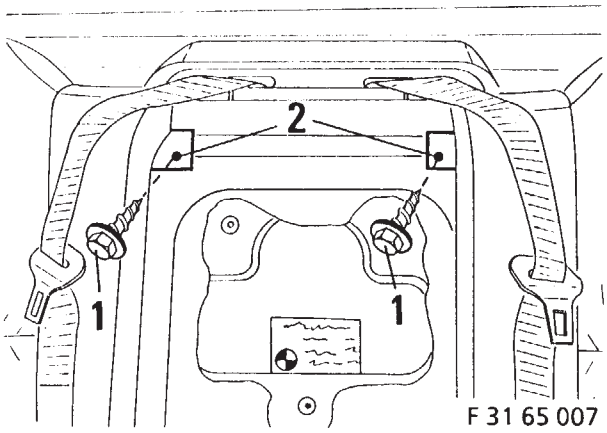

Sechskantschrauben (1) SW 10 mm vom Rücksitzrahmen (2) abschrauben.

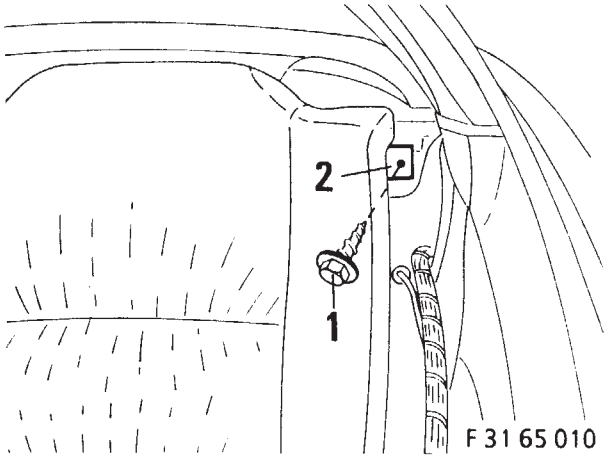

Sechskantschraube (1) SW 10 mm vom Rücksitzrahmen (2) abschrauben.

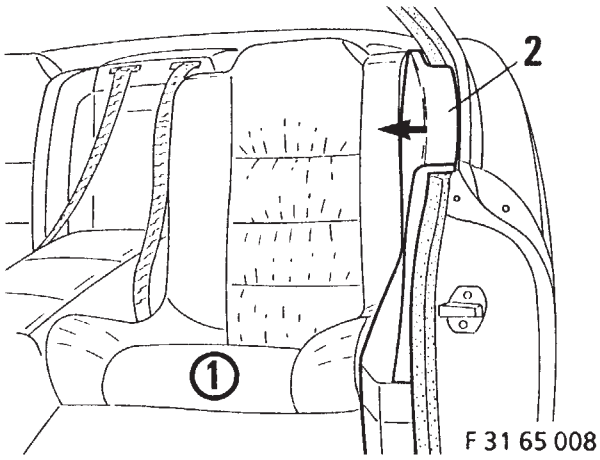

Rücksitz (1) aus der Verankerung vorn ausheben, Seitenverkleidung (2) in Pfeilrichtung aus den Halteklammern ziehen.

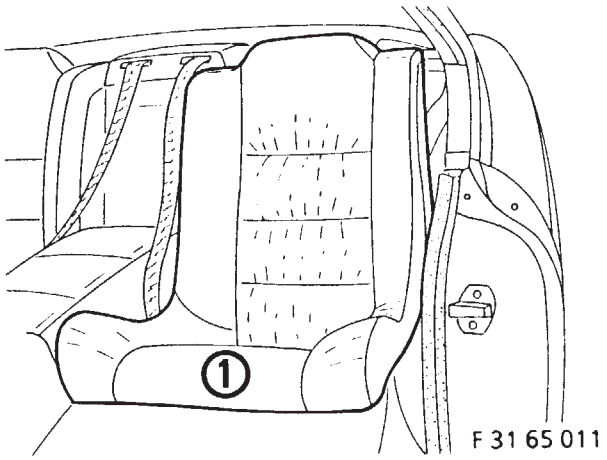

Rücksitz (1) in Fahrrichtung ausheben und aus dem Fahrzeug entnehmen.

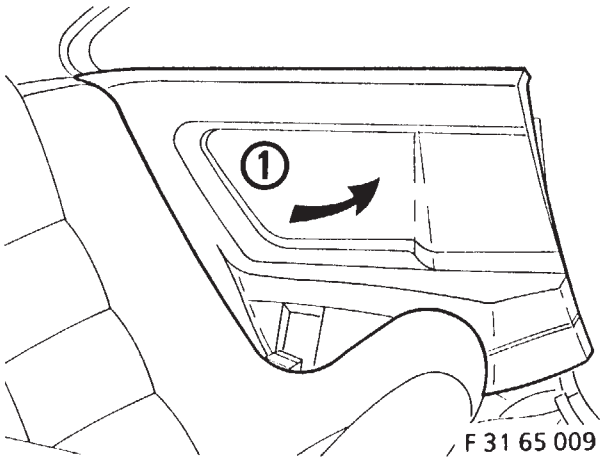

Seitenverkleidung (1) in Pfeilrichtung dem Fahrzeug entnehmen.

4. Hutablage ausbauen

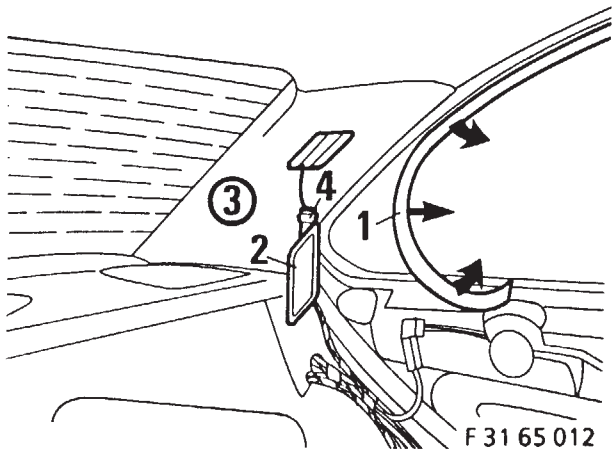

Kantenschutz (1) im Bereich der C-Säule in Pfeilrichtung abziehen. Innenleuchte (2) aus der C-Säulenverkleidung (3) ausheben, Steckerbuchse (4) von der Innenleuchte abziehen.

source: www.ow.no

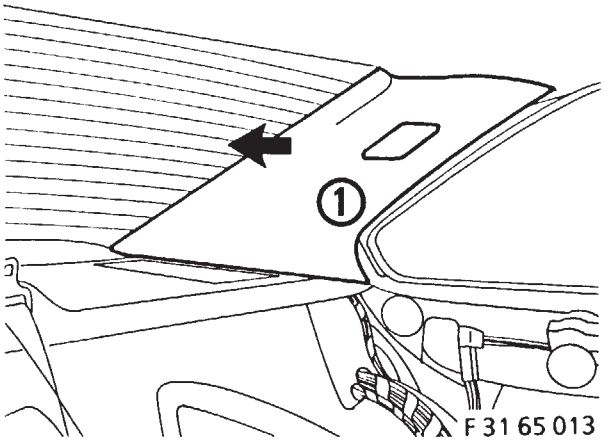

C-Säulenverkleidung (1) in Pfeilrichtung aus den Halteklammern ziehen und dem Fahrzeug entnehmen.

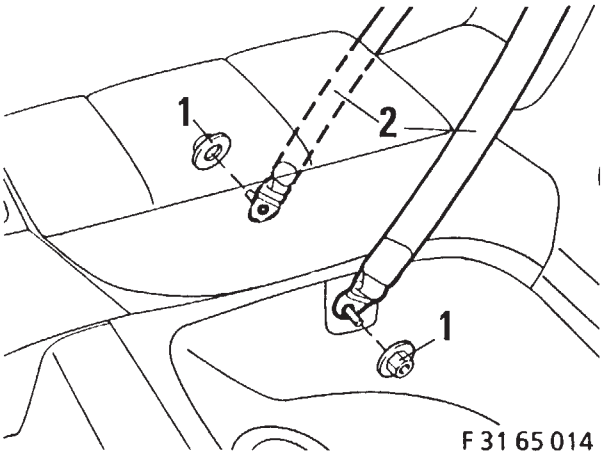

Sechskantmuttern (1) SW 16 abschrauben, Sicherheitsgurt (2) vom Gewindebolzen abheben.

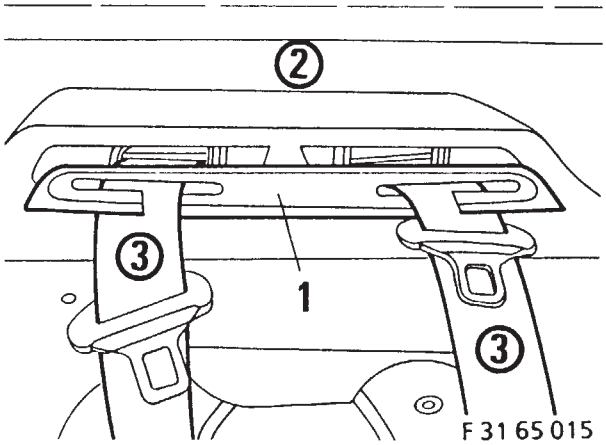

Plastikabdeckung (1) aus der Hutablage (2) ausheben. Sicherheitsgurt (3) durch den Schlitz führen, Plastikabdeckung (1) ausbauen.

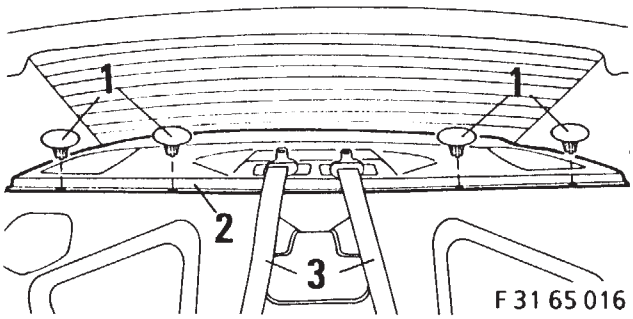

Spreizklammern (1) ausheben, Hutablage (2) anheben, Sicherheitsgurte (3) durch die Aussparung der Hutablage (2) führen, Hutablage (2) dem Fahrzeug entnehmen.

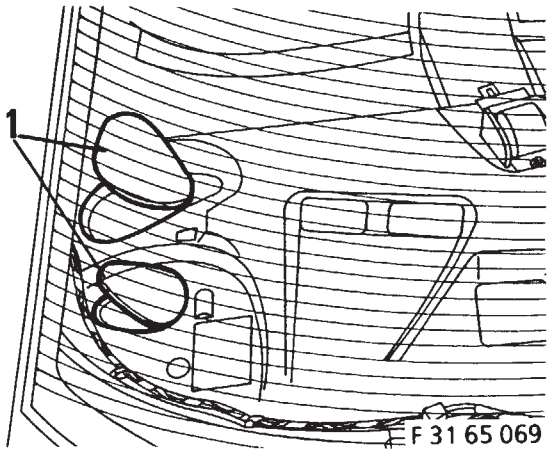

Vorgeprägte Ausschnitte der Dämmatte (1) mit Universalmesser ausschneiden.

5. Mittelkonsole ausbauen

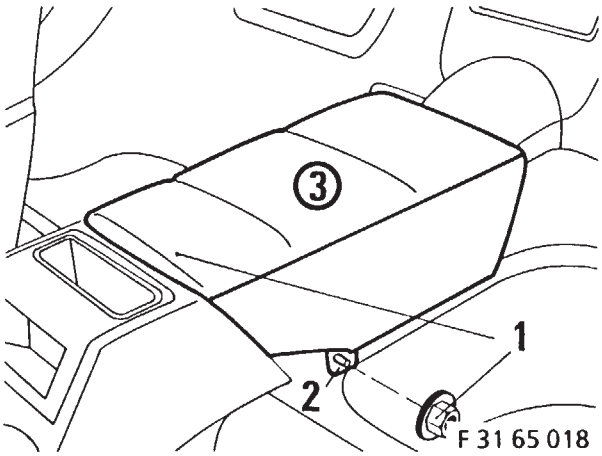

Sechskantmutter (1) links und rechts von Mittelarmlehne (3) abschrauben, Haltelasche (2) über Gewindebolzen heben. Mittelarmlehne (3) ausbauen.

source: www.ow.no

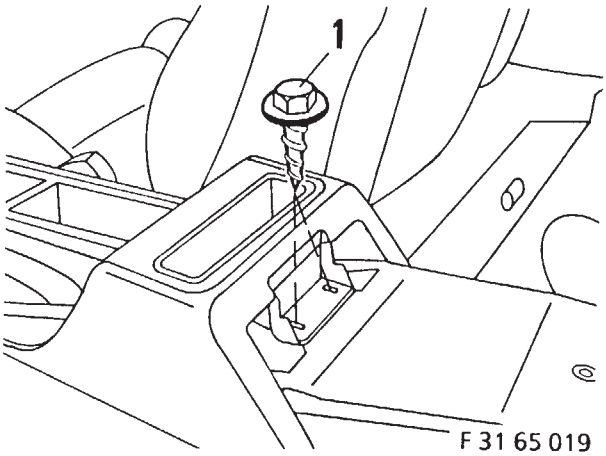

Befestigungsschrauben (1) herausdrehen.

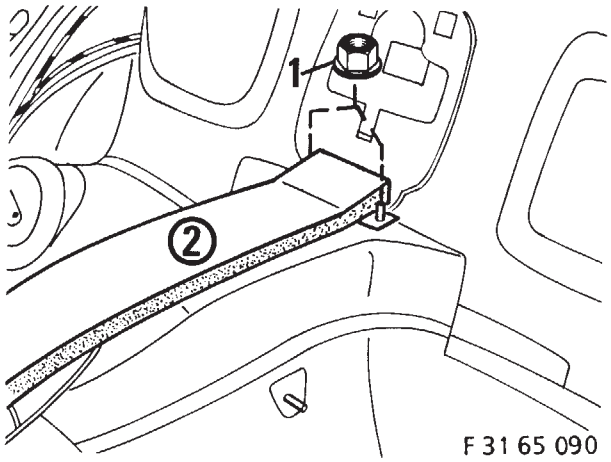

Kunststoffmuttern (1) der Kabelbaumabdeckung (2) abschrauben. Kabelbaumabdeckung (2) ausbauen.

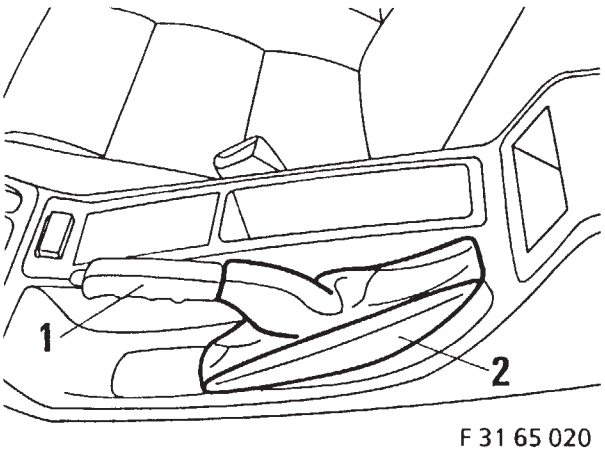

Handbremshebel (1) anziehen, Abdeckung (2) aus der Mittelkonsole ausheben.

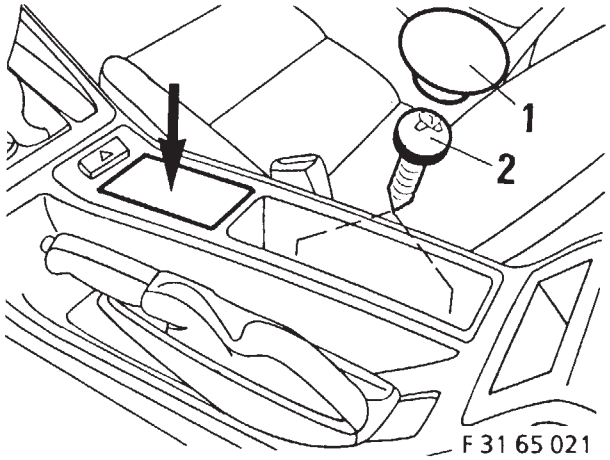

Abdeckkappen (1) im Ablagefach ausheben, Kreuzschlitzschrauben (2) abschrauben.
Durch Antippen (Pfeil) der Ascherabdeckung Ascher öffnen.

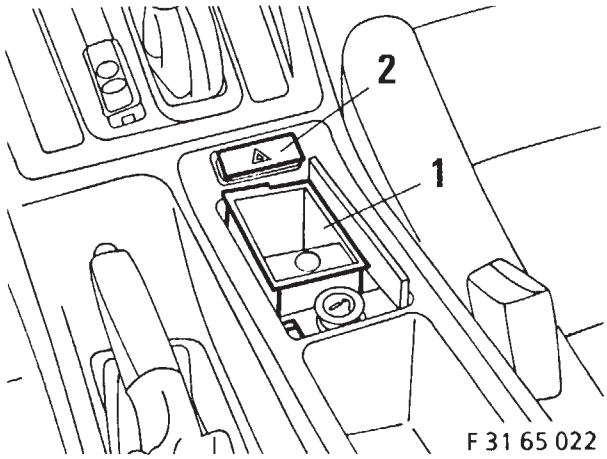

Ascher (1) und Warnblinkschalter (2) aus dem Ablagefach nach oben ausheben.

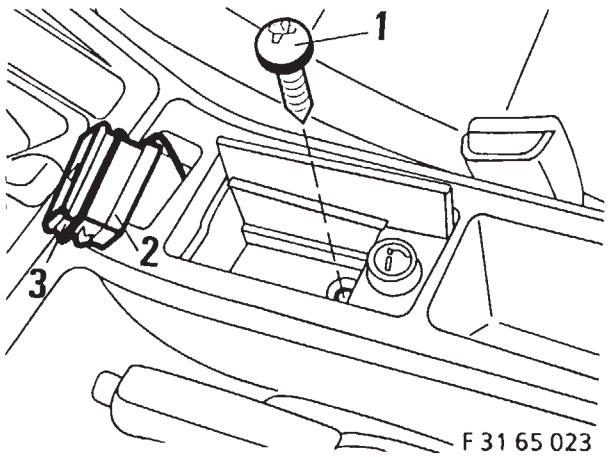

Kreuzschlitzschraube (1) herausdrehen, Steckerbuchse (2) vom Warnblinkschalter (3) abziehen.

source: www.ow.no

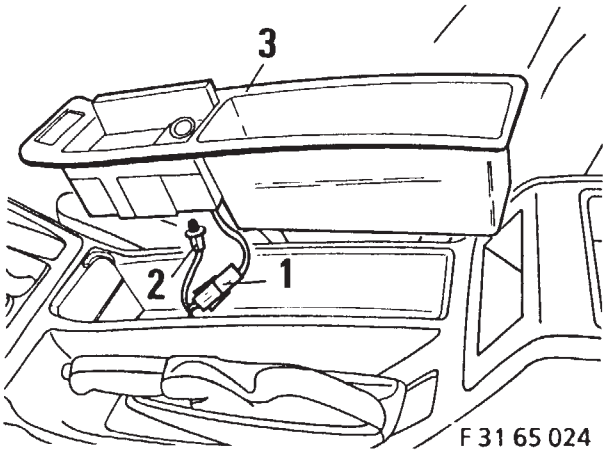

Steckverbindung (1) von Zigarettenanzünder trennen und Ascherbeleuchtung (2) abziehen.
Ablagefach (3) ausheben.

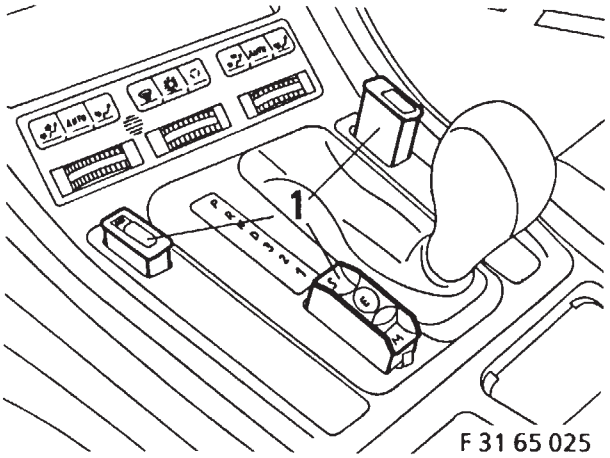

Schalter (1) ausheben, Steckerbuchsen abziehen.

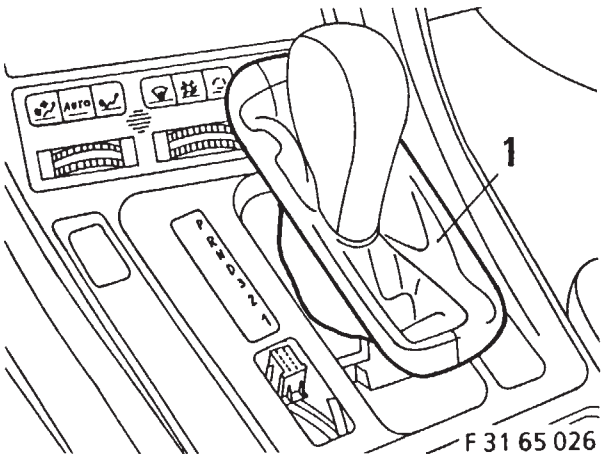

Wählhebelmanschette (1) nach oben ausheben.

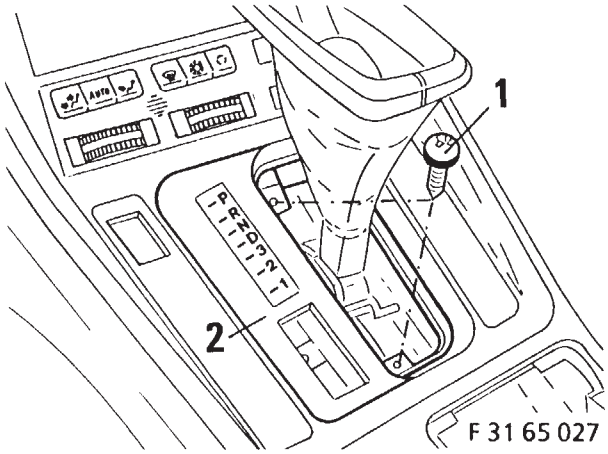

Kreuzschlitzschrauben (1) der Wählhebelblende (2) herausdrehen.

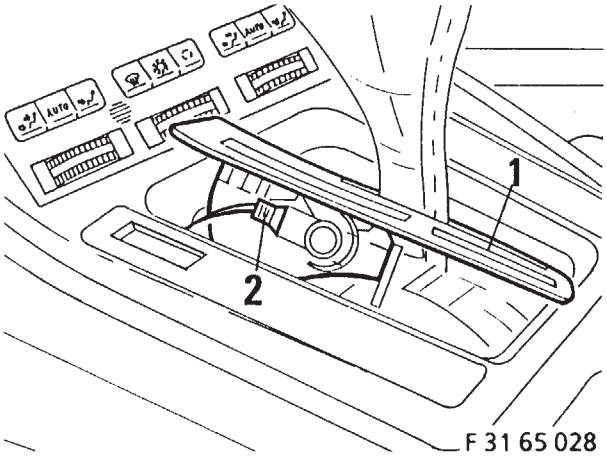

Wählhebelblende (1) anheben, Steckerbuchse (2) abziehen.

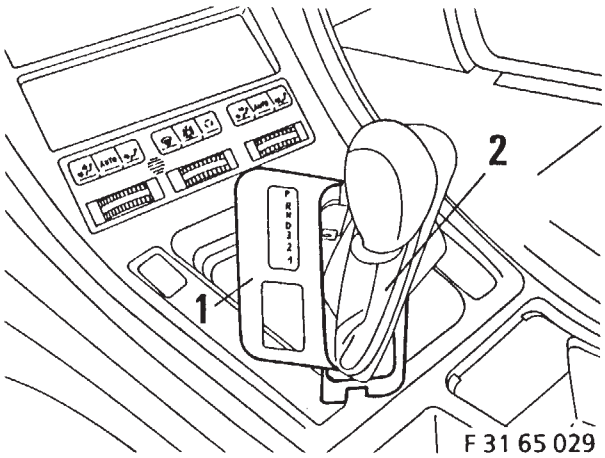

Wählhebelblende (1) nach oben ausheben.

Hinweis
Wählhebelmanschette (2) durch die Aussparung führen.

 source: www.ow.no

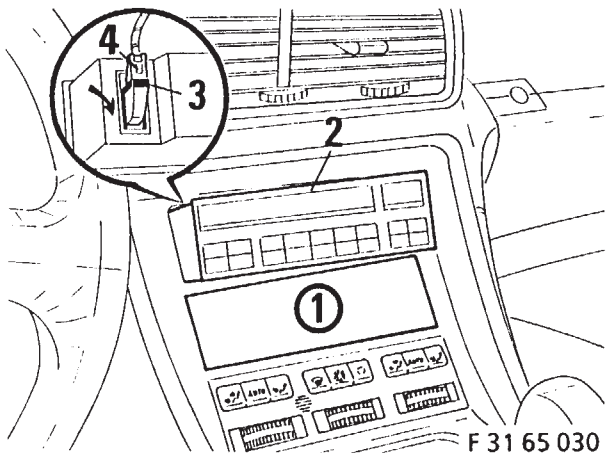

Radioblende (1) ausheben.
MiD-Bordcomputer (2) aus der Mittelkonsole herausziehen.
Bügel (3) in Pfeilrichtung schwenken, Steckerbuchse (4) abziehen.

Hinweis
MiD-Bordcomputer dem Fahrzeug entnehmen und an einem geschützten Platz verwahren.

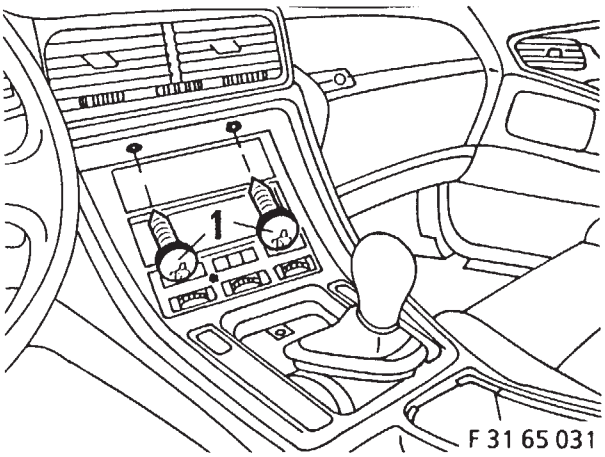

Kreuzschlitzschrauben (1) abschrauben.

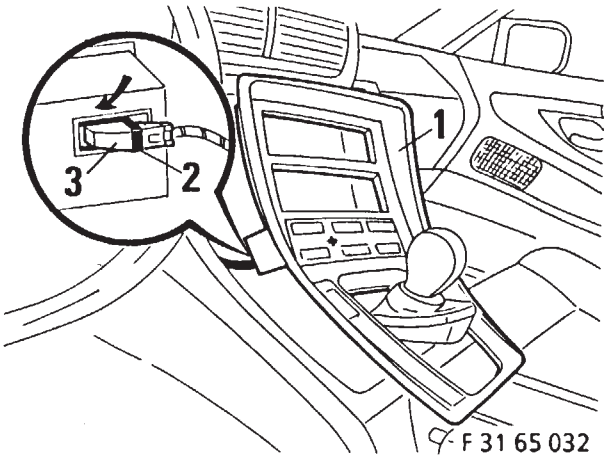

Blende (1) der Mittelkonsole nach vorn ausheben.
Bügel (2) in Pfeilrichtung schwenken, Steckerbuchse (3) von der Bedieneinheit (Klimaanlage) abziehen.
Blende (1) der Mittelkonsole ausbauen.

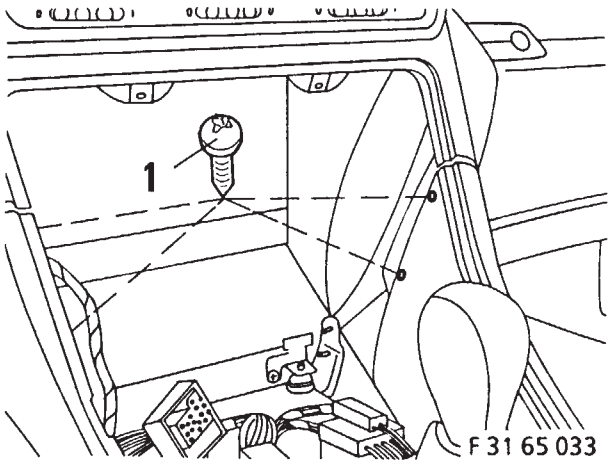

Kreuzschlitzschrauben (1) im Inneren der Mittelkonsole losen

source: www.ow.no

6. Zusatzkabelbaum anschließen und verlegen

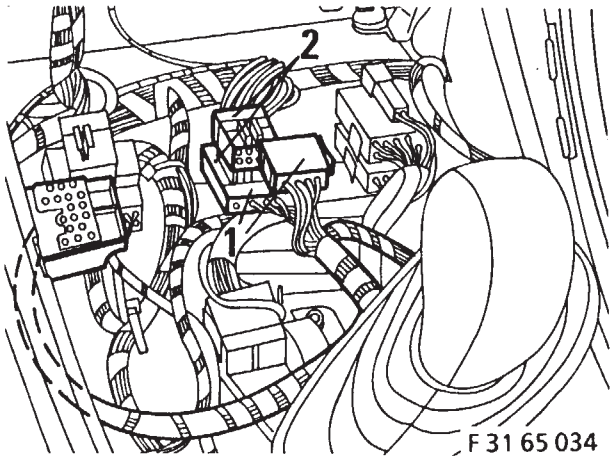

F 31 65 034

In der Mittelkonsole im Bereich des Wählhebels die Steckerbuchsen (1) des Stereo-Kabelbaumes von den Steckergehäusen (2) abziehen.
Stereo-Kabelbaum durch Hi-Fi Zusatzkabelbaum ersetzen und anschließen.

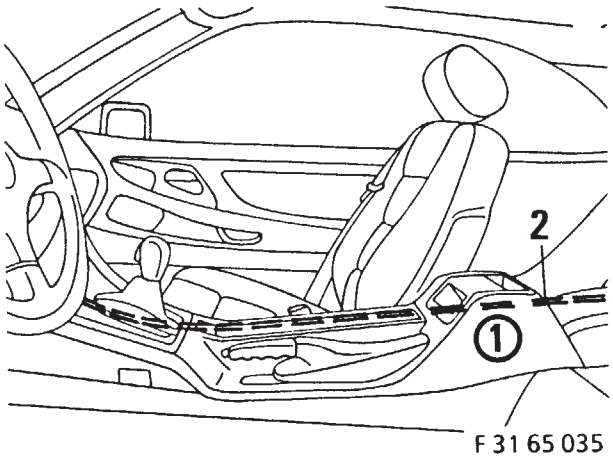

F 31 65 035

Mittelkonsole (1) anheben, Stereo-Kabelbaum aus den Halteklammern ausheben und durch den HiFi-Zusatzkabelbaum (2) ersetzen.
HiFi-Zusatzkabelbaum (2) zum Gepäckraum verlegen.

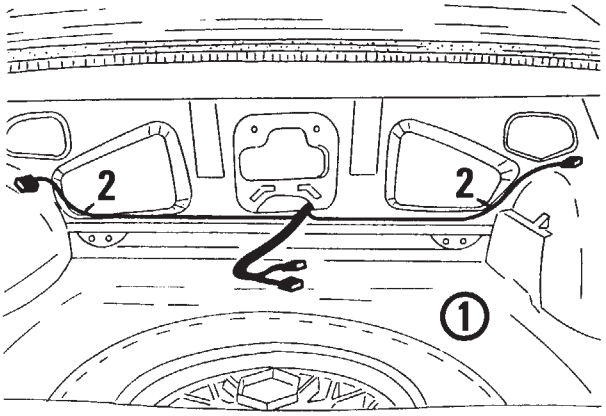

F 31 65 070

Im Gepäckraum (1) Stereo-Kabelbaum aus den Halteklammern ausheben und dem Fahrzeug entnehmen. HiFi-Zusatzkabelbaum (2) entlang des vorhandenen Kabelbaumes zum Einbauort der Hecklautsprecher verlegen

Hinweis
Der Stereo-Kabelbaum wird nicht mehr verwendet.

7. Hecklautsprecher einbauen

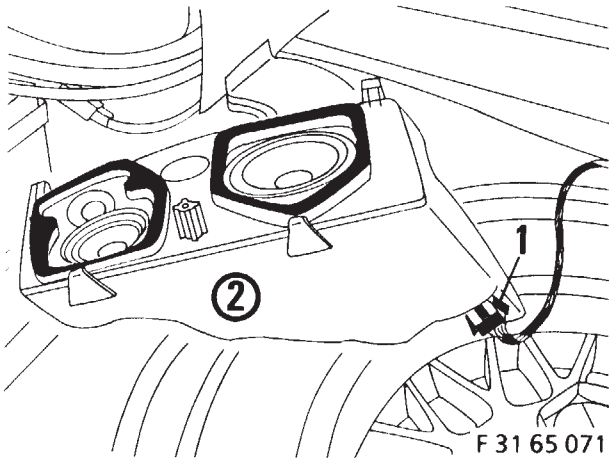

F 31 65 071

Steckerbuchse (1) auf die Lautsprecherbox (2) aufstecken.

source: www.ow.no

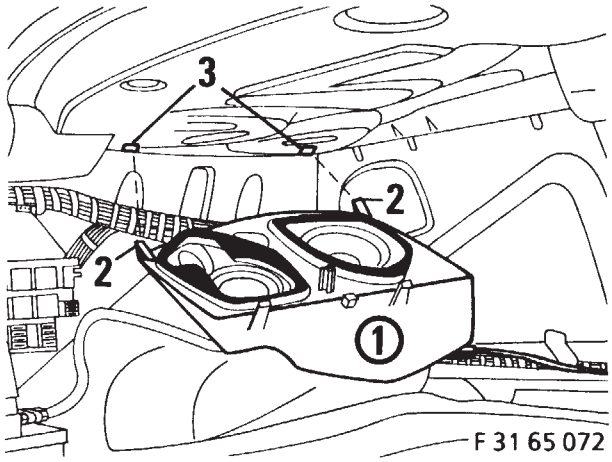

Vom Gepäckraum aus die Lautsprecherbox (1) unterbauen.
Haltebügel (2) in die Aussparung (3) einsetzen.
Lautsprecherbox (1) hochschwenken und spürbar einrasten lassen.

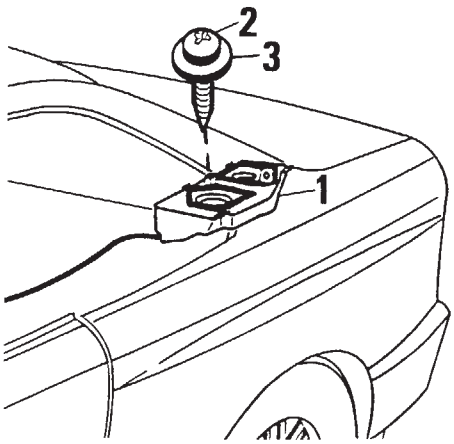

Lautsprecherbox (1) mit Kreuzschlitzschraube (2) und Unterlegscheibe (3) von Fahrzeuginnenraum festschrauben.

Einbauhinweis
Mittelkonsole und Rücksitz sinngemäß in umgekehrter Reihenfolge des Ausbaus einbauen.

8. Audio-Verstärker einbauen

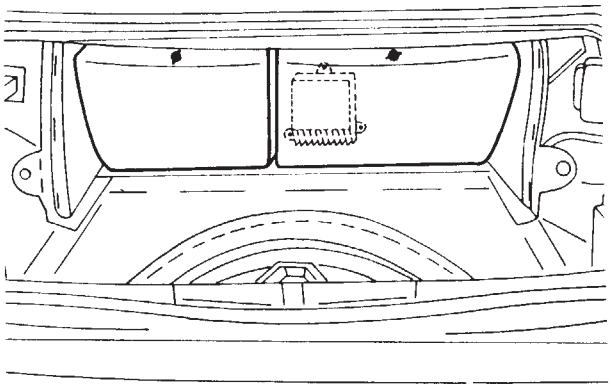

ACHTUNG
Bei Fahrzeugen mit Autotelefon oder Autotelefonvorbereitung (Siemens C2, Motorolla, Bosch und Philips) wird der Audio-Verstärker rechts eingebaut.

Alle Arbeiten werden spiegelbildlich durchgeführt, auf Abweichung wird hingewiesen.

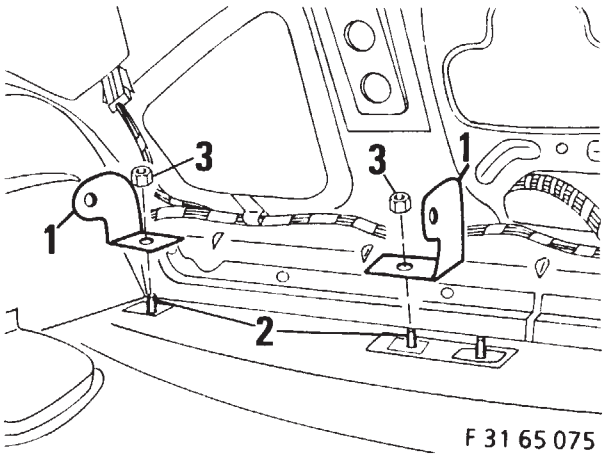

Im Gepäckraum auf der linken Fahrzeugseite in unmittelbarer Nähe der Hecktrennwand Halter (1) auf die Stehbolzen (2) aufsetzen und mit Sechskantmutter (3) festschrauben.

source: www.ow.no

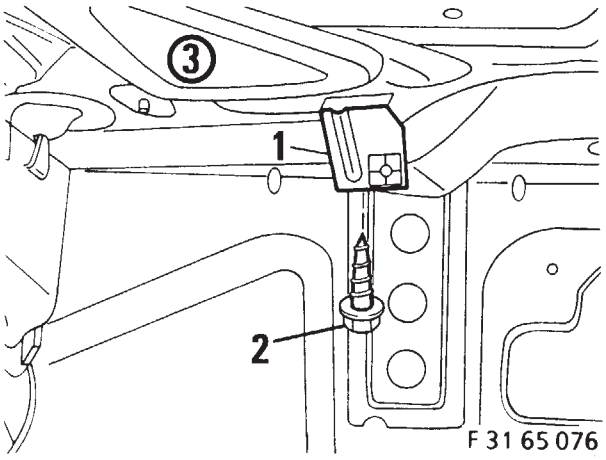

Schließraste (1) mit Schraube (2) vom Gepäckraum aus an der Trennwand (3) Hutablage unterbauen.

Einbauhinweis
Gepäckraumverkleidung sinngemäß in umgekehrter Reihenfolge des Ausbaus einbauen.

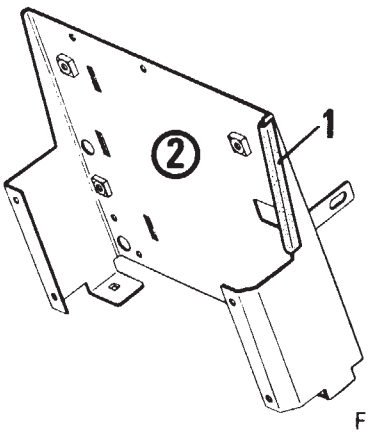

Kantenschutz (1) auf den Halter (2) (Audio-Verstärker) aufsetzen.

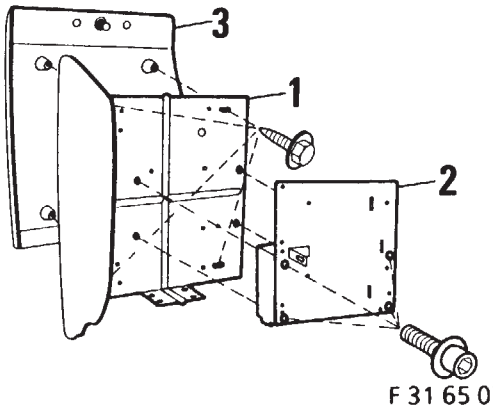

Adapterplatte (1) und Halter (2) Audio-Verstärker lt. Zeichnung an der Abdeckung (3) festschrauben.

Hinweis
Bei Fahrzeugen mit Autotelefon oder Autotelefonvorbereitung (Siemens C2, Motorolla, Bosch und Philips) wird der Halter (2) Audio-Verstärker ohne Adapterplatte (1) auf die rechte Abdeckung festgeschraubt.

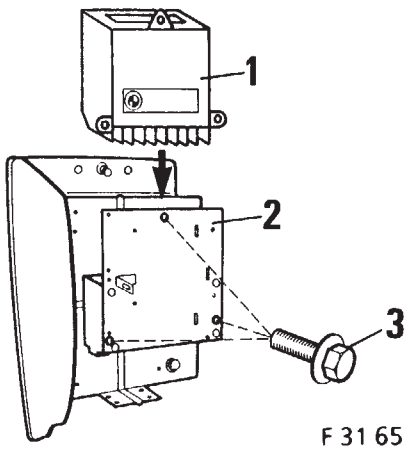

Audio-Verstärker (1) in dem Halter (2) einsetzen und mit 3 Sechskantschrauben (3) festschrauben.

source: www.ow.no

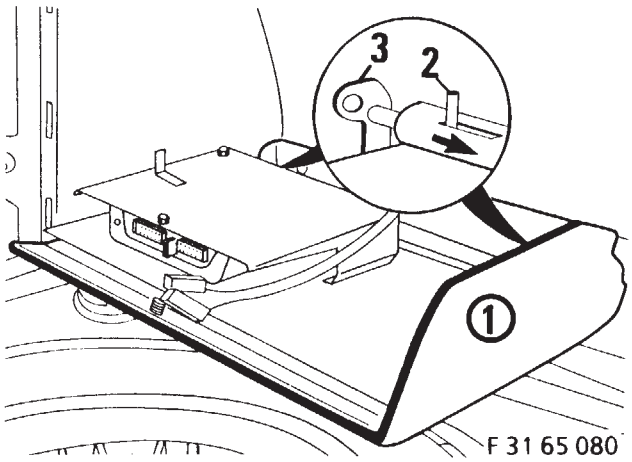

Abdeckung (1) mit eingebautem Audio-Verstärker in den Gepäckraum einlegen.
Verriegelungsschieber (2) in Pfeilrichtung drücken, Abdeckung (1) im Halter (3) verankern.

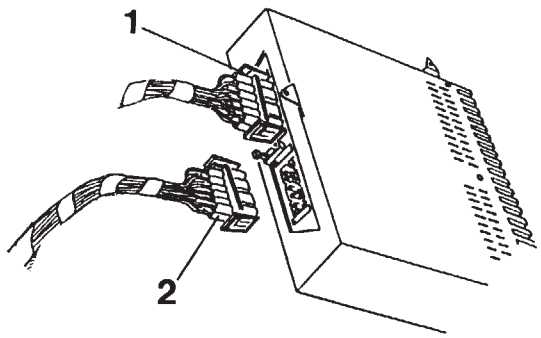

F 32 65 021

Die beiden Steckerbuchsen (1, 2) vom Zusatzkabelbaum (farbig gekennzeichnet) auf den Audio-Verstärker aufstecken.

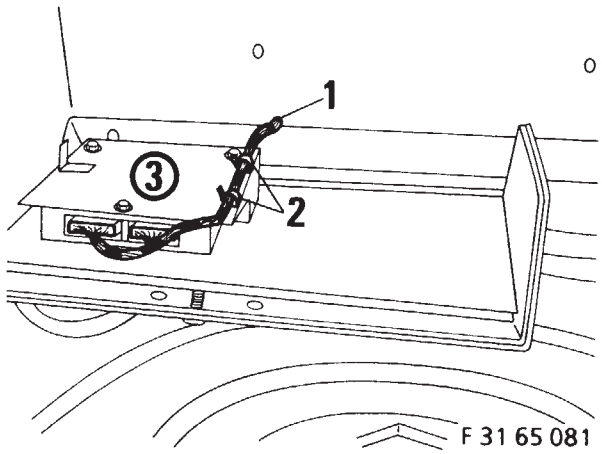

HiFi-Zusatzkabelbaum (1) mit 2 Plastikbindern (2) am Halter (3) (Audio-Verstärker) festkrimpen.

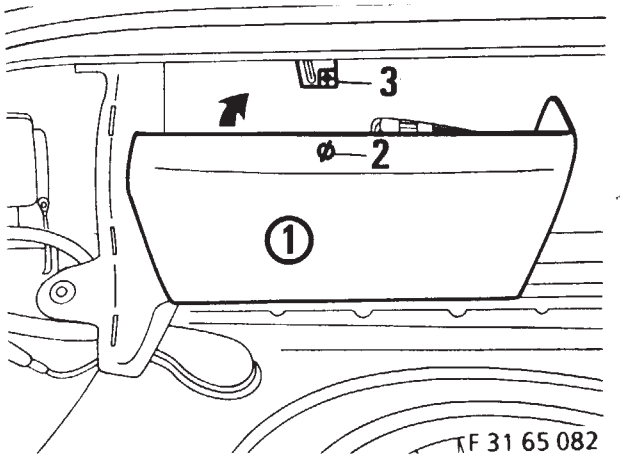

Abdeckung (1) in Pfeilrichtung schwenken und mit Verschlußschraube (2) am Schließraster (3) festschrauben.

9. Fußraumlautsprecher einbauen

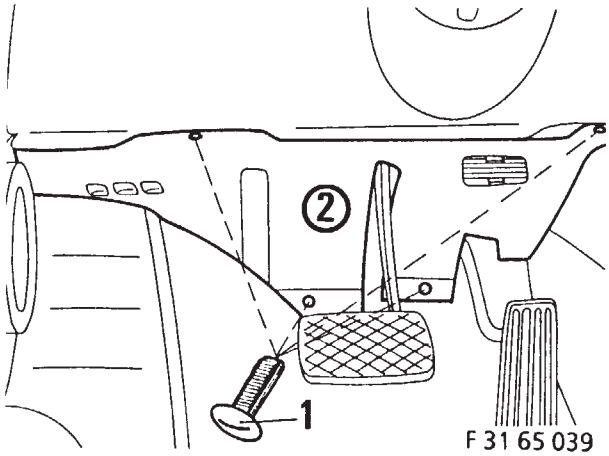

Plastikschrauben (1) um 90° verdrehen und abnehmen
Verkleidung Instrumententafel (2) nach unten wegziehen und ausbauen.

Einbauhinweis
Beim Einbau der Verkleidung darauf achten, daß die Lüfterschächte passgenau aufgesteckt werden.

source: www.ow.no

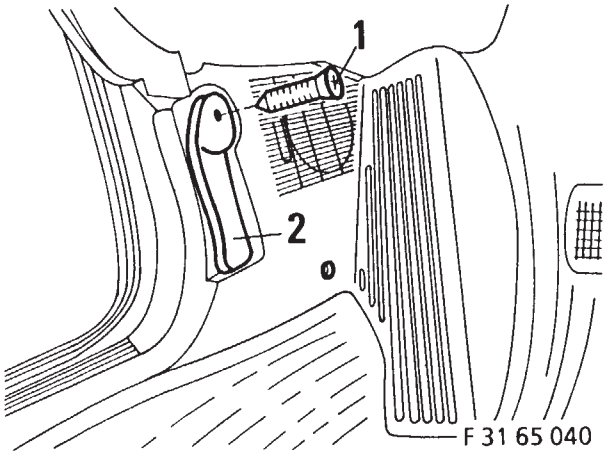

Senkkopfschraube (1) abschrauben.
Hebel für Frontklappenbetätigung (2) abnehmen.

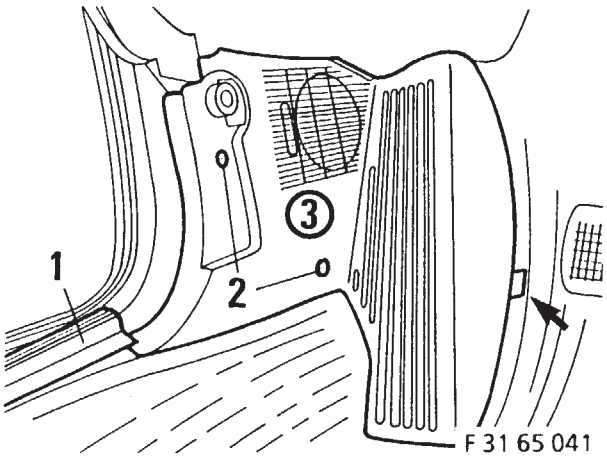

Einstiegsleiste (1) im vorderen Bereich aus den Halteclipsen ausheben, Verschlußschrauben (2) um 90° verdrehen und Fußraumverkleidung (3) ausbauen.

Hinweis
Die Fußraumverkleidung ist mit einer Haltelasche (Pfeil) im Teppichboden verankert.

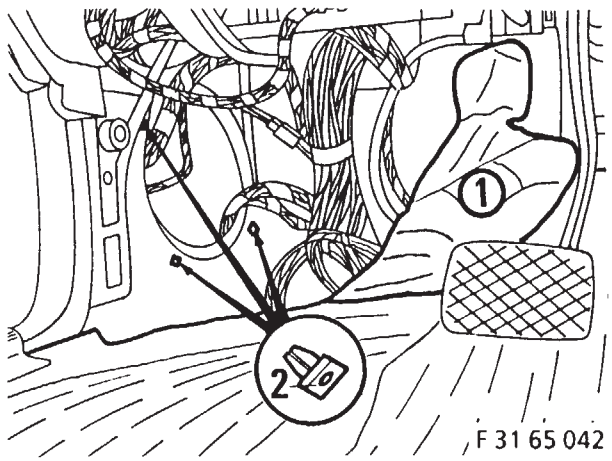

Teppichboden (1) im Einbaubereich des Fußraumlautsprechers wegklappen.
Auf jeder Seite 3 Spreizmuttern (2) einsetzen.

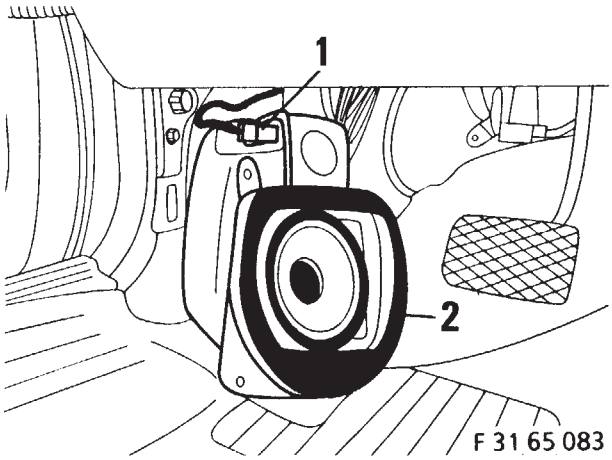

Am vorhandenen Kabelbaum zurückgebundene Steckerbuchse (1) lösen und auf die Lautsprecherbox (2) aufstecken.

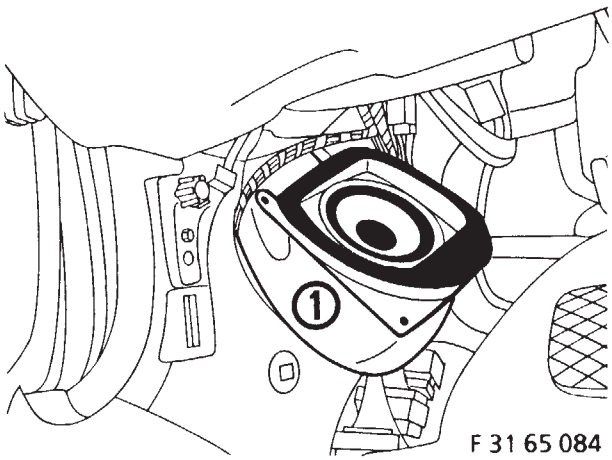

Lautsprecherbox (1) lt. Zeichnung in die A-Säule einschieben.

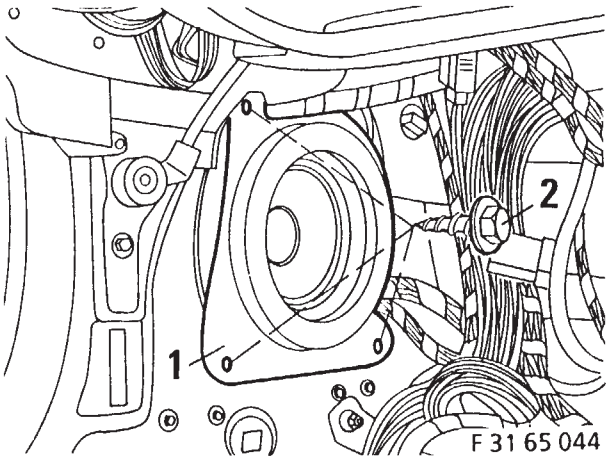

Lautsprecherbox (1) mit 3 Sechskantschrauben (2) an der A-Säule festschrauben.

source: www.ow.no

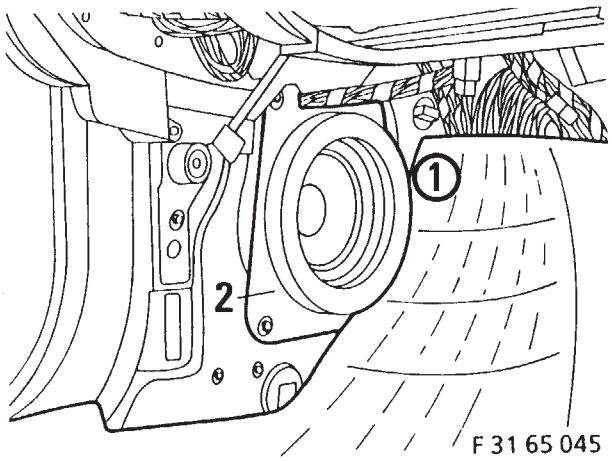

Einbauhinweis
Darauf achten, daß beim Zurückklappen des Teppichbodens (1) der Lautsprecher nicht abgedeckt wird.
Fußraumverkleidung, Motorhaubenbetätigung und Instrumentenverkleidung sinngemäß in umgekehrter Reihenfolge einbauen.

10. Türverkleidung ausbauen

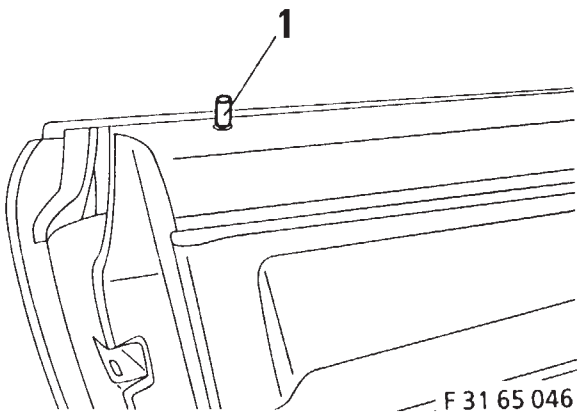

Türverriegelungsknopf (1) entgegen Uhrzeigersinn abschrauben.

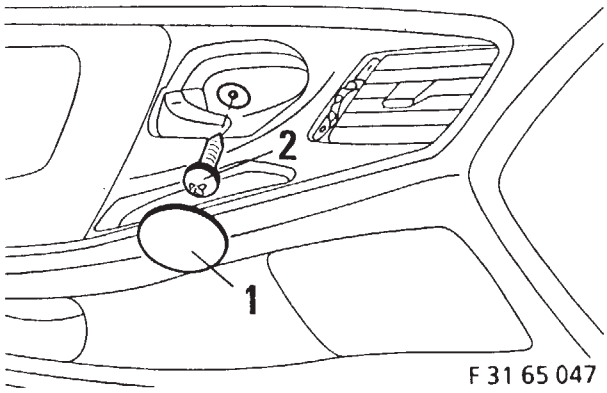

Abdeckkappe (1) ausheben, Kreuzschlitzschraube (2) herausdrehen.

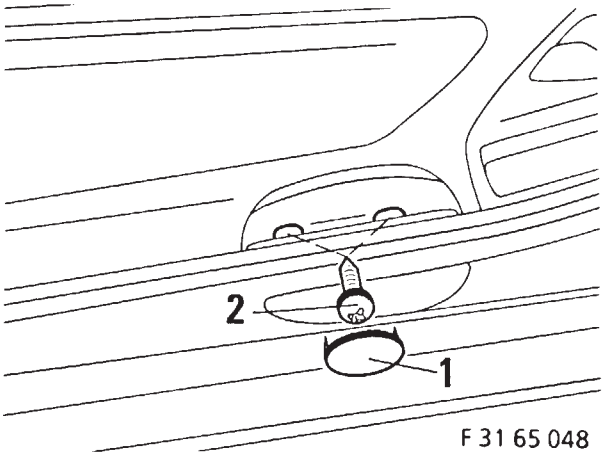

Abdeckkappen (1) in der Griffmulde ausheben, Kreuzschlitzschrauben (2) herausdrehen.

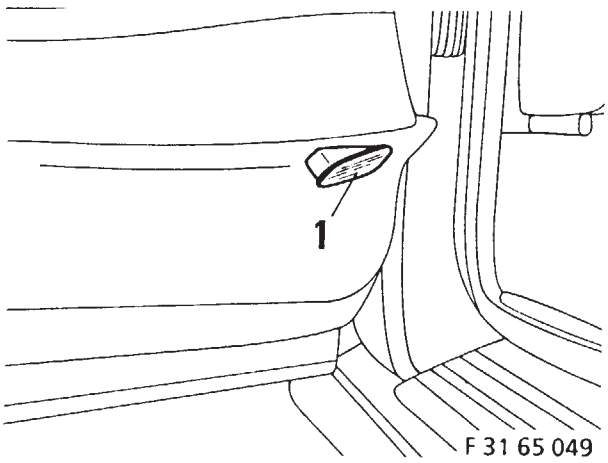

Fußraumbeleuchtung (1) aus der Türverkleidung (2) ausheben, Steckerbuchse abziehen.

source: www.ow.no

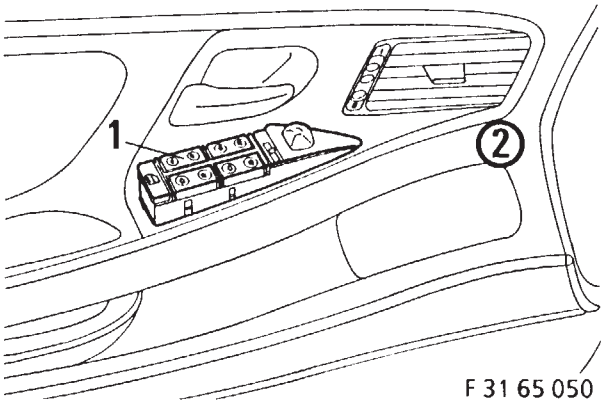

Schalter der E-Fensterheber (1) aus der Türverkleidung (2) ausheben.

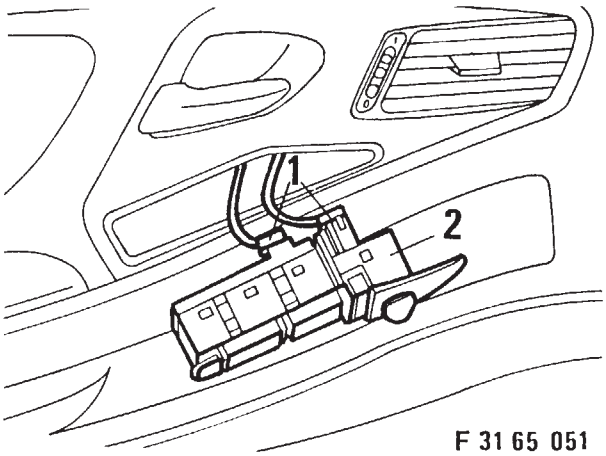

Steckerbuchsen (1) abziehen, Schalter der E-Fensterheber (2) ausbauen.

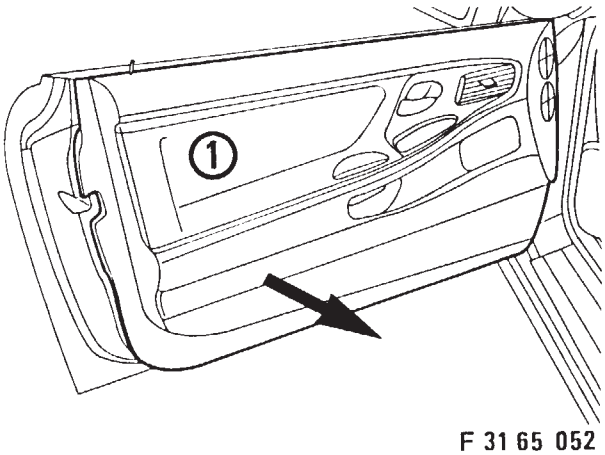

Türverkleidung (1) in Pfeilrichtung aus den Halteklammern ausheben.

Einbauhinweis
Beschädigte Halteklammern ersetzen.

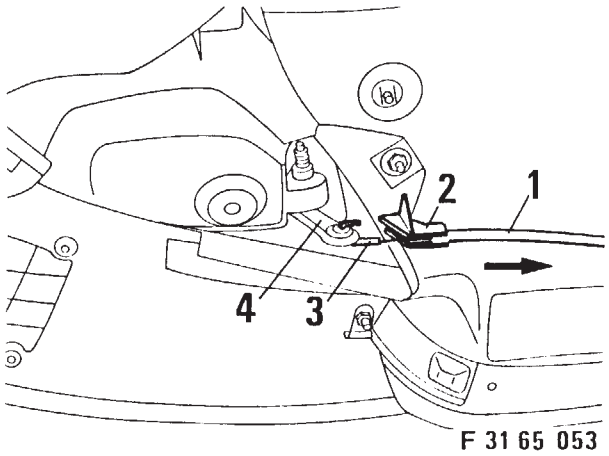

Auf der Rückseite der Türverkleidung Bowdenzug (1) aus dem Halter (2) in Pfeilrichtung ausheben und Seilzug (3) aus Betätigungshebel (4) aushaken.

11. Türlautsprecher einbauen

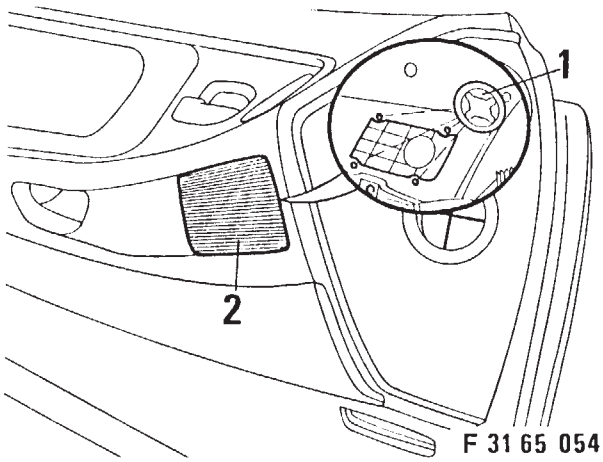

Befestigungsscheiben (1) auf der Rückseite der Türverkleidung von der Blende (2) lösen.
Blende aus der Türverkleidung ausheben.

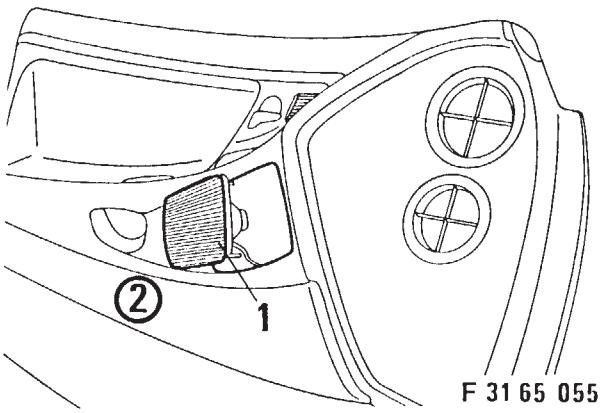

Blende mit Lautsprecher (1) in die Türverkleidung (2) einsetzen und mit 4 Befestigungsscheiben befestigen.

source: www.ow.no

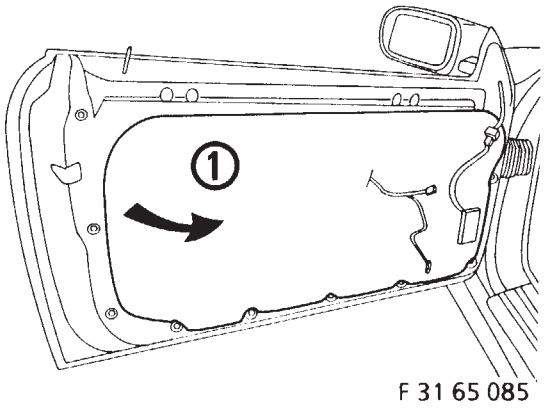

Schaumstoff (1) vorsichtig in Pfeilrichtung abziehen.

Einbauhinweis
Klebeschnur bei Beschädigung erneuern

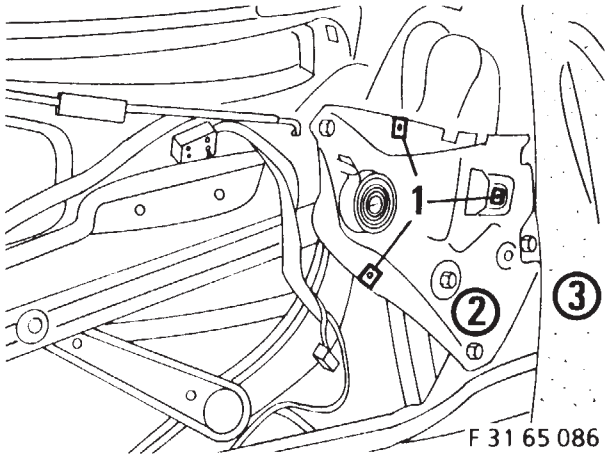

Blechmutter (1) auf den Fensterheber (2) aufstecken.
Schaumstoff (3) auf die Fahrzeugtür aufkleben.

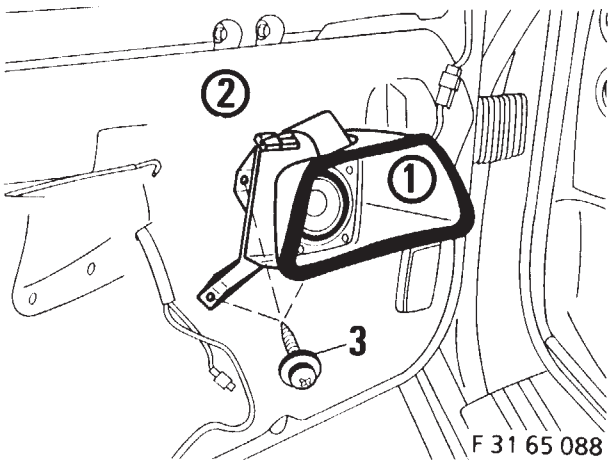

Lautsprecherbox (1) auf die Fahrzeugtür (2) aufsetzen und mit 3 Schrauben (3) festschrauben.

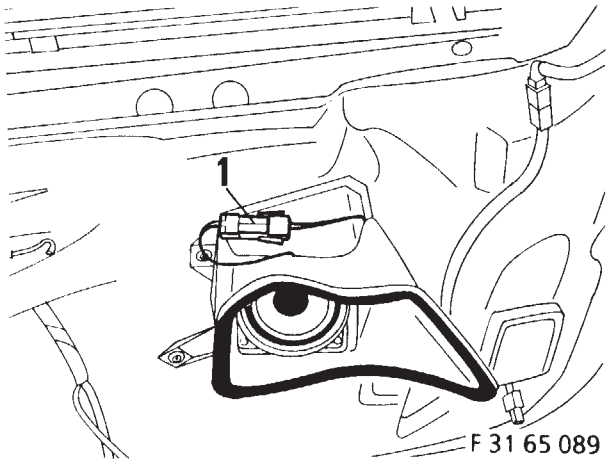

An der Fahrzeugtür zurückgebundene Kabelbuchse (1) lösen und auf die Lautsprecherbox aufstekken.

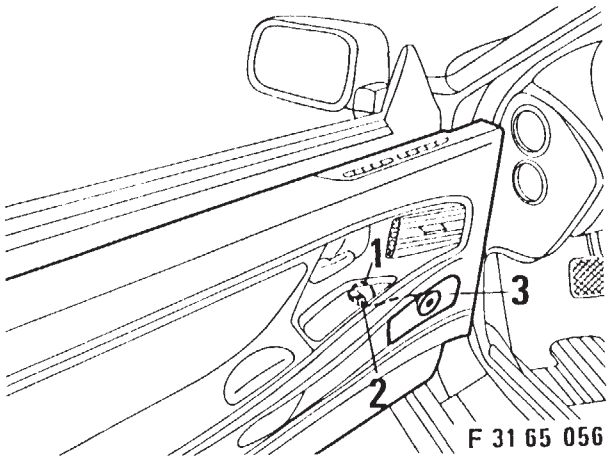

An der Fahrzeugtür zurückgebundene Steckergehäuse (1) lösen und mit der Steckerbuchse (2) des Türlautsprechers (3) verbinden.

Einbauhinweis
Türverkleidung sinngemäß in umgekehrter Reihenfolge zusammenbauen.

Funktionskontrolle durchführen

Den Einbau der Antenne und des Radiogerätes entnehmen Sie der jeweils beigefügten Einbauanleitung.

Irrtümer, Druckfehler und Änderungen vorbehalten.

source: www.ow.no

Installation instructions — HiFi system without CD player
BMW 8 series (E 31)

F31 65 066

The stereo system is precisely matched to the car's interior and to BMW car radios. If other makes of radio are fitted, follow the instructions supplied by the manufacturer. It will be necessary to use auxiliary wiring harnesses on various radios (see BMW Parts Microfiche).

F31 65 066

Legend
1. Amplifier
2. Loudspeakers beneath rear shelf
3. Dome tweeters and medium-range loudspeakers in door panels
4. Medium-range/woofer loudspeakers in footwell
5. Auxiliary wiring harness

Tools required
Screwdrivers Nos. 2 and 4
Phillips-head screwdrivers Nos. 2 and 4
½ inch ratchet
½ inch extension
½ inch socket wrench insert, 8 mm, 10 mm and 16 mm across flats
Universal knife
Double-ended wrench, 12 - 13 mm across flats
Allen key
Measuring tape
Water-soluble marker pen

Contents

Chapter
1. Disconnecting the battery
2. Removing and cutting down luggage compartment trim
3. Removing rear seat
4. Removing rear shelf
5. Removing centre console
6. Connecting up and installing HiFi auxiliary wiring harness
7. Installing rear loudspeakers
8. Installing audio amplifier
9. Installing footwell loudspeakers
10. Removing door panels
11. Installing door loudspeakers

1. Disconnecting the battery

F31 72 005
Remove the floor mat (1) from the luggage compartment.

F31 72 006
Grasp side trim (1) in recess (2) and pull in the direction of arrow to remove.

F31 72 007
IMPORTANT
Print out the fault memories.
The fault memories are erased when the battery is disconnected. The fault memories can only be printed out in an authorised BMW workshop.
Unscrew negative terminal clip (arrow) and lay on one side.

F31 72 008
Remove right-hand side trim (1) in the direction of arrow.

F31 72 009
Unscrew negative terminal clip (arrow) and lay on one side.

2. Removing luggage compartment trim

F31 65 002
Remove rear trim (1) from rear bulkhead by removing plastic screws (2).

F31 65 066
Mark the cutout (1) on the bulkhead trim (2) and cut away.

A = 310 mm R = 20 mm

Note
On cars fitted with a car telephone or a provision for car telephone installation (Siemens C2, Motorola, Bosch and Philips):

B = 400 mm R = 20 mm

F31 65 003
Pull pin (1) out of spreader rivet (2) and pull out spreader rivet.
Unscrew plastic nut (3).
Remove luggage compartment side trim (4).

F31 65 067
Pull out spreader rivet and remove luggage compartment base trim (2).

F31 65 068
Mark the luggage compartment base trim (1) as illustrated and cut away.

A = 35 mm B = 370 mm
C = 30 mm

Note
On cars fitted with a car telephone or a provision for car telephone installation (Siemens C2, Motorola, Bosch and Philips):

A = 35 mm D = 550 mm
C = 30 mm

3. Removing rear seat

F31 65 004
Actuate catch (arrow) and pivot cover (2) forwards in the direction of arrow.

F31 65 005
Remove first aid box (1).

F31 65 006
Release screws (1), lift up storage compartment for first aid box (2) and pull forward to remove.

source: www.ow.no

F31 65 007
Unscrew hex bolts (1), 10 mm across flats, from rear seat frame (2).

F31 65 008
Lift rear seat (1) forward out of mounting and pull side trim (2) out of retaining clips in the direction of arrow.

F31 65 009
Remove side trim (1) from the car in the direction of arrow.

F31 65 010
Remove hex bolt (1) from rear-seat frame (2).

F31 65 011
Lift out rear seat (1) in direction of arrow and remove from the vehicle.

4. Removing rear shelf

F31 65 012
Pull off edge protector (1) at C-post in the direction of arrow. Lift interior light (2) out of C-post trim (3) and pull plug bushing (4) off interior light.

F31 65 013
Pull C-post trim (1) out of retaining clips in the direction of arrow and remove from the car.

F31 65 014
Remove hex nuts (1), 16 mm across flats, and lift seat belt (2) off threaded bolt.

F31 65 015
Lift plastic cover (1) out of rear shelf (2). Feed seat belt (3) through the slot and remove the plastic cover (1).

F31 65 016
Lift out spreader clips (1), lift up rear shelf (2), feed seat belts (3) through the aperture in the rear shelf (2) and remove rear shelf from the vehicle.

F31 65 069
Cut away pre-marked sections on insulating matting (1) with universal knife.

5. Removing centre console

F31 65 018
Remove hex nuts (1) on left and right of centre armrest (3) and lift retaining tab (2) over threaded pin. Remove centre armrest (3).

F31 65 019
Remove retaining screws (1).

F31 65 090
Remove plastic nuts (1) on wiring-harness cover (2). Remove wiring-harness cover (2).

F31 65 020
Engage handbrake lever (1) and lift cover (2) out of centre console.

F31 65 021
Lift cover caps (1) out of storage compartment and remove Phillips-head screws (2).
Touch the ashtray cover (arrow) to open.

F31 65 022
Lift ashtray (1) and hazard warning flasher switch (2) out of storage compartment.

F31 65 023
Remove Phillips-head screw (1) and pull plug bushing (2) off hazard warning flasher (3).

F31 65 024
Disconnect the plug connection (1) for the cigarette lighter and pull off ashtray light (2).
Lift out storage compartment (3).

F31 65 025
Lift out switch (1), pull off plug bushings.

F31 65 026
Lift up selector lever gaiter (1) to remove.

F31 65 027
Unscrew Phillips-head screws (1) in selector lever trim (2).

F31 65 028
Lift up selector lever trim (1) and pull off plug bushing (2).

F31 65 029
Lift up selector lever trim (1) to remove.

Note
Feed selector lever gaiter (2) through the aperture.

F31 65 030
Lift out radio trim (1).
Pull MID in-car computer (2) out of centre console.
Swivel hoop (3) in direction of arrow and pull off plug bushing (4).
Note
Remove MID in-car computer from the car and store in a safe place.

F31 65 031
Remove Phillips-head screws (1).

F31 65 032
Pull trim (1) forward to remove from centre console. Swivel hoop (2) in direction of arrow and pull plug bushing (3) off the control unit (air conditioning).
Remove centre-console trim (1).

F31 65 033
Remove Phillips-head screws (1) on inside of centre console.

6. Connecting up and installing auxiliary wiring harness

F31 65 034
Pull the plug bushings (1) for the stereo wiring harness out of the sockets (2) on the centre console near the selector lever.
Substutute the HiFi auxiliary wiring harness for the stereo wiring harness and connect up.

F31 65 035
Lift up the centre console (1), lift the stereo wiring harness out of the retaining clips and fit the auxiliary wiring harness (2) in its place Run the HiFi auxiliary wiring harness (2) to the luggage compartment (2).

F31 65 070
Lift the stereo wiring harness out of the retaining clips in the luggage compartment and remove from the car. Run the HiFi auxiliary wiring harness (2) alongside the existing wiring harness to the rear loudspeaker locations.

7. Installing rear loudspeakers

F31 65 071
Push plug bushing (1) on to the loudspeaker (2).

F31 65 072
Offer up the loudspeaker (1) from the luggage compartment. Insert retaining hoop (2) in the aperture, swivel up loudspeaker (1) in the direction of arrow until it engages in position.

source: www.ow.no

F31 65 073
Secure the loudspeaker (1) with Phillips-head screw (2) and washer (3) from the interior.
When installing:
Assemble the centre console and rear seat in the reverse order of dismantling.

8. Installing audio amplifier

F31 65 074
IMPORTANT
On cars fitted with a car telephone or a provision for car telephone installation (Siemens C2, Motorola, Bosch and Philips), the audio amplifier is installed on the right.
All installation work is carried out in mirror-image manner, with certain deviations.

F31 65 075
Fit the holder (1) on the upright pins (2) on the left-hand side of the luggage compartment next to the rear bulkhead and secure with hex nuts (3).

F31 65 076
Fit detent lock (1) with screw (2) on the bulkhead (3) underneath rear shelf from inside the luggage compartment.
When installing:
Install luggage compartment trim in the reverse order of removal.

F31 65 077
Fit edge protector (1) on the holder (2) (audio amplifier).

F31 65 078
Screw adapter plate (8) and holder (2) for audio amplifier to trim (3) as illustrated.

Note
On cars fitted with a car telephone or a provision for car telephone installation (Siemens C2, Motorola, Bosch and Philips), the holder (2) for audio amplifier is screwed to the right-hand trim without adapter plate (1).

F31 65 079
Insert audio amplifier (1) in holder (2) and secure with 3 hex bolts (3).

F31 65 080
Insert trim (1) complete with audio amplifier in the luggage compartment.
Press locking slide (2) in the direction of arrow and engage trim (1) in holder (3).

F32 65 021
Fit the two plug bushings (1,2) from auxiliary wiring harness (colour-coded) on audio amplifier.

F31 65 081
Crimp HiFi auxiliary wiring harness (1) on to holder (3) (audio amplifier) with 2 plastic binders (2).

F31 65 082
Swing trim (1) in the direction of arrow and screw to detent lock (3) with screw catch.

9. Installing footwell loudspeakers

F31 65 039
Turn plastic screws (1) through 90° and remove.
Pull down instrument panel trim (2) to remove.
When installing:
When installing the trim, ensure that the ventilation shafts are fitted on exactly.

F31 65 040
Remove recessed-head screw (1).
Remove lever for engine compartment cover (2).

F31 65 041
Lift threshold strip (1) out of retaining clips at front end, rotate screw catches through 90° and remove footwell lining (3).

Note
The footwell lining is secured to the carpet by a retaining tab (arrow).

F31 65 042
Fold away the carpet (1) around the installation location of the footwell loudspeaker.
Insert three spreader nuts (2) on either side.

F31 65 083
Release tied-back plug bushing (1) on existing wiring harness and fit on to the loudspeaker (2).

F31 65 084
Push loudspeaker (1) into A-post as illustrated.

F31 65 044
Screw the loudspeaker (1) on to the A-post with 3 hex bolts (2).

F31 65 045
When installing:
Ensure that the loudspeaker is not obstructed when the carpeting is folded back (1).
Install the footwell lining, lever for engine compartment cover and instrument panel in the reverse order of removal.

10. Removing door panels

F31 65 046
Turn door catch button (1) anticlockwise to remove.

F31 65 047
Lift out cover cap (1) and remove Phillips-head screw (2).

F31 65 048
Lift cover caps (1) out of recessed handle and unscrew Phillips-head screws (2).

F31 65 049
Lift footwell light (1) out of door trim (2) and pull off plug bushing.

F31 65 050
Lift switch for electric window lifts (1) out of door trim (2).

F31 65 051
Pull off plug bushings (1) and remove switch for electric window lifts (2).

F31 65 052
Lift door trim (1) out of retaining clips in the direction of arrow.

When installing:
Renew damaged retaining clips.

F31 65 053
On the back of the door trim, lift pull cable (1) out of the holder (2) in direction of arrow and remove pull cable (3) from actuating lever (4).

source: www.ow.no

11. Installing door loudspeakers

F31 65 054
Remove retaining discs (1) on the rear of the door trim from cover (2).
Lift the cover out of the door trim.

F31 65 055
Insert cover with loudspeaker (1) into the door trim (2) and secure with 4 retaining discs.

F31 65 085
Carefully pull away foam (1) in the direction of arrow.

When installing:
Renew adhesive cord if damaged.

F31 65 086
Fit sheet-metal nut (1) on the window lift (2).
Bond foam (3) on to the car door.

F31 65 088
Fit loudspeaker (1) on the car door (2) and secure with 3 screws (3).

F31 65 089
Release tied-back cable bushing (1) on the car door and connect to loudspeaker.

F31 65 056
Release tied-back plug housing (1) on the car door and connect with plug bushing (2) for door loudspeaker (3).

When installing:
Assemble the door trim in the reverse order of removal.

Check for functioning

For installation of the aerial and radio set, consult the installation instructions enclosed with each system.

Printing and other errors and omissions excepted. Subject to amendment.

source: www.ow.no

Installation HiFi sans lecteur de CD
BMW série 8/E 31

L'installation HiFi est adaptée exactement à l'habitacle de la voiture et aux autoradios BMW. Si d'autres autoradios sont à installer, procéder conformément aux indications des fabricants. Avec certains modèles d'autoradios, il est nécessaire d'utiliser des faisceaux de câbles additionnels (voir microfilm Pièces BMW).

F 31 65 066
Légende
1 Ampli
2 Haut-parleur sous la plage arrière
3 Tweeters à calotte et médiums dans les panneaux de portes
4 Médiums-basses niveau plancher
5 Faisceau additionnel de câbles

Outils et ingrédients requis
Tournevis à lame n° 2, 4
Tournevis à croisillon n° 2, 4
Cliquet 1/2''
Allonge 1/2''
Embout de clé à douille 1/2'' - 8 mm, 10 mm, 16 mm
Cutter universel
Clé à fourche double 12-13 mm
Mètre ruban
Marqueur soluble à l'eau

Sommaire

Chapitre	Page
1. Débranchement de la batterie	2
2. Dépose du revêtement du coffre arrière	3
3. Dépose du siège arrière	4
4. Dépose de la plage arrière	5
5. Dépose de la console centrale	6
6. Raccordement et pose du faisceau additionnel HiFi	10
7. Pose des haut-parleurs arrière	10
8. Pose de l'ampli	11
9. Pose des haut-parleurs niveau plancher	13
10. Dépose du panneau de revêtement de porte	14
11. Pose des haut-parleurs de portes	16

1. Débranchement de la batterie

F 31 72 005
Retirer le tapis de plancher (1) du coffre arrière.

F 31 72 006
Saisir le revêtement latéral côté gauche (1) au niveau de l'évidement (2) et le déposer dans le sens de la flèche.

F 31 72 007
ATTENTION
Produire une sortie papier du contenu de la mémoire à défauts.
Les mémoires à défauts sont effacées et leurs contenus perdus lorsqu'on débranche la batterie.
La sortie papier de la mémoire à défauts ne peut être effectuée que dans un atelier spécialisé BMW.
Dévisser le collier de la borne négative de la batterie (flèche) et l'écarter.

F 31 72 008
Déposer l'élément de revêtement latéral côté droit (1) dans le sens de la flèche.

F 31 72 009
Dévisser le collier de la borne négative de la batterie (flèche) et l'écarter.

2. Dépose du revêtement du coffre arrière

F 31 65 002
Déposer l'élément de revêtement (1) sur la cloison arrière après avoir dévissé les vis en plastique (2).

F 31 65 066
Tracer les contours des évidements (1) dans le panneau de revêtement (2) de cloison arrière et les découper.
A = 310 mm R = 20 mm

Remarque
Sur les voitures avec radiotéléphone embarqué ou prééquipement radiotéléphone (Siemens C2, Motorolla, Bosch et Philips):
B = 400 mm R = 20 mm

F 31 65 003
Extraire la tige (1) de la cheville fendue expansible (2) et déposer la cheville.
Dévisser l'écrou en plastique (3).
Déposer le panneau de revêtement latéral (4) du coffre arrière.

F 31 65 067
Extraire la cheville fendue expansible (1) et déposer le revêtement de plancher du coffre arrière (2).

F 31 65 068
Tracer les contours des évidements (1) dans le panneau de revêtement de plancher du coffre (2) et les découper.
A = 35 mm B = 370 mm
C = 30 mm

Remarque
Sur les voitures avec radiotéléphone embarqué ou prééquipement radiotéléphone (Siemens C2, Motorolla, Bosch et Philips):
A = 35 mm D = 550 mm
C = 30 mm

3. Dépose du siège arrière

F 31 65 004
Actionner la commande de verrouillage (flèche), faire basculer le couvercle (2) vers l'avant dans le sens de la flèche.

F 31 65 005
Retirer la boîte de secours/pharmacie (1).

F 31 65 006
Dévisser les vis (1), lever le coffret-logement de la pharmacie (2) et le retirer vers l'avant.

source: www.ow.no

F 31 65 007
Dévisser les vis tête hexagonale (1) de 10 mm du cadre du siège arrière (2).

F 31 65 008
Lever le siège arrière (1) par l'avant hors de son ancrage, tirer le revêtement latéral (2) dans le sens de la flèche hors des agrafes de fixation.

F 31 65 009
Sortir le revêtement latéral (1) de la voiture dans le sens de la flèche.

F 31 65 010
Dévisser la vis tête hexagonale (1) du cadre du siège arrière (2).

F 31 65 011
Dégager le siège (1) dans le sens de marche normal et le sortir de la voiture.

4. Dépose de la plage arrière

F 31 65 012
Détacher le profilé de protection de bordure (1) au niveau du montant arrière C dans le sens de la flèche.
Sortir la lampe intérieure (2) du revêtement du montant arrière C (3) et débrancher la douille de raccordement (4) de la lampe.

F 31 65 013
Tirer le panneau de revêtement du montant arrière C (1) hors des agrafes de fixation dans le sens de la flèche et le sortir de la voiture.

F 31 65 014
Dévisser les écrous six pans (1) de 16, détacher la ceinture de sécurité (2) en la dégageant de la tige filetée.

F 31 65 015
Dégager et sortir l'entourage-guide en plastique (1) de la plage arrière (2).
Faire passer la ceinture (3) au travers de la fente, déposer l'entourage en plastique (1).

F 31 65 016
Faire sauter les agrafes expansibles (1), lever la plage arrière (2), faire passer les ceintures de sécurité (3) au travers de l'évidement dans la plage arrière (2), extraire la plage arrière (2) de la voiture.

F 31 65 069
Découper le tapis insonorisant (1) avec le cutter universel (couteau de tapissier) aux emplacements marqués d'origine.

5. Dépose de la console centrale

F 31 65 018
Dévisser l'écrou six pans (1) à gauche et à droite de l'accoudoir central (3), lever la patte de retenue (2) par-dessus la tige filetée.
Déposer l'accoudoir central (3).

F 31 65 019
Dévisser les vis de fixation (1).

F 31 65 090
Dévisser les écrous en plastique (1) du couvre-câbles (2) et déposer le couvre-câbles (2).

F 31 65 020
Serrer le levier de frein à main (1), dégager le soufflet (2) de la console centrale.

F 31 65 021
Retirer les pastilles de recouvrement (1) dans le compartiment de rangement et dévisser les vis à empreinte cruciforme (2).
Ouvrir le cendrier en pressant brièvement le couvercle dans le sens de la flèche.

F 31 65 022
Extraire le cendrier (1) et l'interrupteur des clignotants de détresse (2) hors du compartiment de rangement, vers le haut.

F 31 65 023
Dévisser la vis à empreinte cruciforme (1), débrancher la fiche du câble (2) de l'interrupteur de clignotants de détresse (3).

F 31 65 024
Séparer les deux parties de la connexion enfichable (1) de l'allume-cigarettes et déposer la lampe d'éclairage du cendrier (2).
Sortir le compartiment de rangement (3).

F 31 65 025
Dégager l'interrupteur (1) et débrancher les fiches de raccordement.

F 31 65 026
Sortir le soufflet (1) du levier sélecteur de boîte vers le haut.

F 31 65 027
Dévisser les vis à empreinte cruciforme (1) de la grille du levier sélecteur de boîte (2).

F 31 65 028
Lever la grille du levier sélecteur (1) et débrancher la fiche de câble (2).

F 31 65 029
Retirer la grille du levier sélecteur (1) vers le haut.

Remarque
Faire passer le soufflet du levier sélecteur (2) au travers de l'évidement de la grille.

F 31 65 030
Dégager la grille d'autoradio (1).
Extraire l'ordinateur de bord MiD (2) de la console centrale.
Faire basculer l'étrier (3) dans le sens de la flèche et détacher la fiche du câble (4).

Remarque
Déposer l'ordinateur de bord MiD de la voiture et le conserver en un endroit protégé.

F 31 65 031
Dévisser les vis à empreinte cruciforme (1).

F 31 65 032
Dégager la grille (1) de la console centrale vers l'avant.
Faire basculer l'étrier (2) dans le sens de la flèche, débrancher la fiche de raccordement (3) du bloc de commande (climatiseur).
Déposer la grille (1) de la console centrale.

F 31 65 033
Desserrer les vis à empreinte cruciforme (1) à l'intérieur de la console centrale.

source: www.ow.no

6. Raccordement et pose du faisceau additionnel de câbles

F 31 65 034
Dans la console centrale, à proximité du levier sélecteur de rapport de boîte, débrancher des boîtiers de raccordement (2) les fiches (douilles) de câbles (1) du faisceau stéréo.
Remplacer le faisceau stéréo par le faisceau additionnel HiFi et raccorder ce dernier.

F 31 65 035
Lever la console centrale (1), dégager le faisceau stéréo des agrafes de retenue et installer à sa place le faisceau additionnel HiFi (2).
Poser le poser le faisceau additionnel HiFi (2) jusqu'au coffre arrière.

F 31 65 070
Dans le coffre arrière (1), dégager le faisceau stéréo hors des agrafes de retenue et le déposer de la voiture. Poser le faisceau additionnel HiFi (2) le long du faisceau existant jusqu'à l'emplacement de montage des haut-parleurs arrière.
Remarque
Le faisceau de câbles stéréo ne sera pas réutilisé.

7. Pose des haut-parleurs arrière

F 31 65 071
Raccorder la fiche d'extrémité de câbles (1) sur le boîtier des haut-parleurs (2).

F 31 65 072
Mettre en place et fixer le haut-parleur (1) sur le dessous, à partir du coffre arrière.
Engager l'étrier de maintien (2) dans l'évidement (3). Faire pivoter le boîtier des haut-parleurs (1) vers le haut et l'encastrer sur la position d'arrêt franc.

F 31 65 073
Fixer le boîtier des haut-parleurs (1) avec la vis à empreinte cruciforme (2) et la rondelle (3) à partir de l'habitacle.
Conseil pour la pose
Remonter la console centrale et le siège arrière logiquement dans l'ordre inverse du démontage.

8. Pose de l'ampli

F 31 65 074
ATTENTION
Sur les voitures avec radiotéléphone embarqué ou prééquipement radiotéléphone (Siemens C2, Motorolla, Bosch et Philips), l'ampli audio s'installe du côté droit.
Toutes les opérations s'effectuent en réfléchi (symétriquement); les différences sont signalées.

F 31 65 075
Placer le support (1) sur le goujon (2) dans le coffre arrière, du côté gauche de la voiture, tout près de la cloison arrière et l'y fixer avec l'écrou six pans (3).

F 31 65 076
Depuis le coffre arrière, mettre en place et fixer avec la vis (2) le patin d'ancrage de fermeture (1) sur le dessous de la cloison (3) de la plage arrière.
Conseil pour la pose
Reposer le revêtement du coffre arrière logiquement dans l'ordre inverse de la dépose.

F 31 65 077
Mettre en place le profilé de protection (1) sur la bordure du support (2) (ampli audio).

F 31 65 078
Comme illustré sur le croquis, visser la plaque intermédiaire d'adaptation (1) et le support d'ampli (2) sur le capot (3).

Remarque
Sur les voitures avec radiotéléphone embarqué ou prééquipement radiotéléphone (Siemens C2, Motorolla, Bosch et Philips), le support d'ampli (2) doit être vissé sur le capot de droite sans la plaque intermédiaire d'adaptation (1).

F 31 65 079
Installer l'ampli (1) dans le support (2) et l'y fixer avec 3 vis tête hexagonale (3).

F 31 65 080
Mettre en place dans le coffre arrière le capot (1) avec l'ampli monté.
Presser le doigt mobile de verrouillage (2) dans le sens de la flèche et ancrer le capot (1) dans le support (3).

F 32 65 021
Raccorder les deux boîtiers de connexion (1 et 2) des câbles du faisceau additionnel (marquage de couleur) sur l'ampli.

F 31 65 081
Attacher solidement le faisceau additionnel HiFi (1) sur le support (3) (ampli audio) au moyen de 2 sangles de fixation en plastique (2).

F 31 65 082
Faire pivoter le capot (1) vers le haut dans le sens de la flèche et le visser sur le patin d'ancrage (3) avec la vis de fermeture (2).

9. Pose des haut-parleurs niveau plancher

F 31 65 039
Tourner les vis de retenue en plastique (1) sur 90° et les enlever.
Déposer le panneau de revêtement inférieur de planche de bord (2) en le tirant vers le bas.
Conseil pour la pose
Lors de la repose du revêtement, veiller à ce que les gaines d'aération soient adaptées avec précision.

F 31 65 040
Dévisser la vis à tête fraisée (1).
Déposer le levier de la commande d'ouverture du capot avant (2).

F 31 65 041
Dégager la baguette de recouvrement de seuil (1) à l'avant hors des clips de retenue, tourner les vis de fermeture (2) sur 90° et déposer le panneau latéral inférieur de revêtement (3).
Remarque
Le panneau latéral inférieur de revêtement est fixé par une patte de retenue dans le tapis (flèche).

F 31 65 042
Ecarter le tapis (1) dans la zone de montage du haut-parleur niveau plancher.
Mettre en place 3 écrous expansibles (2) de chaque côté.

F 31 65 083
Détacher la douille de connexion (1) attachée sur le faisceau existant en attente d'utilisation et la raccorder sur le boîtier de haut-parleur (2)

source: www.ow.no

F 31 65 084
Engager et mettre en place le boîtier de haut-parleur (1) comme sur le croquis dans le montant avant A.

F 31 65 044
Visser le boîtier du haut-parleur (1) sur le pied avant (montant A) avec 3 vis tête hexagonale (2).

F 31 65 045
Conseil pour la pose
Faire attention que le haut-parleur ne soit pas recouvert par le tapis (1) lorsqu'on remet celui-ci en place.
Remettre en place le panneau inférieur de revêtement latéral, la commande d'ouverture du capot avant et le revêtement inférieur de planche de bord logiquement dans l'ordre inverse de la dépose.

10. Dépose du panneau de revêtement de porte

F 31 65 046
Dévisser le bouton de verrouillage de porte (1) dans le sens inverse des aiguilles d'une montre.

F 31 65 047
Retirer la pastille de recouvrement (1) et dévisser la vis à empreinte cruciforme (2).

F 31 65 048
Dégager les pastilles (1) dans la cuvette de poignée et dévisser les vis à empreinte cruciforme (2).

F 31 65 049
Dégager la lampe d'éclairage de plancher (1) hors du panneau de revêtement de porte (2) et débrancher la fiche de câble.

F 31 65 050
Dégager l'interrupteur des lève-glace électriques (1) hors du panneau de revêtement de porte (2).

F 31 65 051
Débrancher les fiches de câbles (1) et déposer les interrupteurs de lève-glaces électriques (2).

F 31 65 052
Dégager le panneau de revêtement de porte (1) des agrafes de retenue dans le sens de la flèche.
Conseil pour la pose
Remplacer toute agrafe de retenue endommagée.

F 31 65 053
Sur la face arrière du panneau de porte, faire sortir le câble de commande Bowden (1) du support (2) dans le sens de la flèche et décrocher le câble (3) sur le levier d'actionnement (4).

11. Pose des haut-parleurs de portes

F 31 65 054
Détacher les rondelles de maintien (1) sur le cache (2) sur la face arrière du revêtement de porte.
Dégager le cache hors du revêtement.

F 31 65 055
Mettre en place le cache avec le haut-parleur (1) dans le panneau de revêtement de porte (2) et le fixer avec 4 rondelles de maintien.

F 31 65 085
Détacher la feuille de mousse (1) avec précaution dans le sens de la flèche.
Conseil pour la pose
Remplacer la bande adhésive si elle est endommagée.

F 31 65 086
Engager les écrous-agrafes en tôle (1) sur le lève-glace (2).
Coller la feuille de mousse (3) sur la porte de la voiture.

F 31 65 088
Présenter le boîtier de haut-parleur (1) sur la porte de la voiture (2) et l'y fixer avec trois vis (3).

F 31 65 089
Détacher la douille de connexion (1) attachée sur la portière de la voiture en attente d'utilisation et la raccorder sur le boîtier de haut-parleur

F 31 65 056

Détacher la fiche de raccordement (1) rattachée à la portière en attente d'utilisation et la réunir à la fiche (2) du haut-parleur de porte (3).

Conseil pour la pose
Remonter le panneau de revêtement de porte logiquement dans l'ordre inverse de la dépose.

Effectuer un contrôle de fonctionnement
Le remontage de l'antenne et de l'autoradio sont décrits dans des instructions de montage séparées qu'il convient de consulter.

Sous réserve d'erreurs, d'omissions ou de modifications.

source: www.ow.no

Montagehandleiding HiFi-installatie zonder CD speler
BMW 8-Serie E 31

Deze Hifi installatie is precies afgestemd op het interieur en op de BMW autoradio's. Als een andere radio wordt ingebouwd, moet te werk worden gegaan overeenkomstig de richtlijnen van de fabrikant. Bij een aantal radio's moet een extra draadbundel worden gebruikt (zie BMW Onderdelen microfiche).

F 31 65 066
Componenten
1. Versterker
2. Luidspreker onder de hoedenplank
3. Tweeter en middentoonluidspreker in de portierbekleding
4. Middentoon-/basluidspreker in beenruimte
5. Extra draadbundel

Benodigd gereedschap
Schroevedraaier nr. 2, 4
Kruiskopschroevedraaier nr. 2, 4
1/2 inch ratel
1/2 inch verlengstuk
1/2 inch dopsleutel, 8, 10, 16 mm
Universeel mes
Steeksleutel 12 – 13 mm
Inbussleutel
Meetlint
In water oplosbare stift

Inhoud

Hoofdstuk	Pag.
1. Accu loskoppelen	2
2. Kofferruimtebekleding verwijderen en snijden	3
3. Achterbank uitbouwen	4
4. Hoedenplank verwijderen	5
5. Middenconsole uitbouwen	6
6. Extra HiFi-draadbundel aansluiten en leggen	10
7. Luidsprekers, achter, inbouwen	10
8. Versterker inbouwen	11
9. Luidsprekers in beenruimte inbouwen	13
10. Portierbekleding verwijderen	14
11. Luidsprekers in portieren inbouwen	16

1. Accu loskoppelen

F31 72 005
Verwijder de bekleding op de bodem van de kofferruimte (1).

F31 72 006
Pak de zijbekleding (1) aan de linkerzijde in de uitsparing (2) vast en verwijder hem in de richting van de pijl.

F31 72 007
Attentie
Laat de storingsgeheugens uitprinten. Als de accu wordt losgekoppeld, worden de storingsgeheugens gewist. Het uitprinten van de storingsgeheugens kan alleen bij een BMW dealer gebeuren. Maak de massakabel (pijl) los van de accu en leg hem terzijde.

F31 72 008
Verwijder de zijbekleding aan de rechterzijde (1) in de richting van de pijl.

F31 72 009
Maak de massakabel (pijl) van de accu los en leg hem terzijde.

2. Kofferruimtebekleding verwijderen en snijden

F31 65 002
Verwijder de bekleding (1) van de achterwand door de kunststof schroeven te verwijderen.

F31 65 066
Teken de uitsparing (1) in de bekleding (2) van de achterwand af en snijd hem uit.

A = 310 mm R = 20 mm

Opmerking
Bij wagens met een autotelefoon of bij wagens die zijn voorbereid voor een autotelefoon (Siemens C2, Motorolla, Bosch en Philips):

B = 400 mm R = 20 mm

F31 65 003
Trek de stift (1) uit de spreidplug (2) en verwijder de spreidplug.
Schroef de kunststof moer (3) los. Verwijder de zijbekleding in de kofferruimte (4).

F31 65 067
Verwijder de spreidplug (1) en verwijder het bekledingpaneel op de bodem van de kofferruimte (2).

F31 65 068
Teken het bekledingpaneel (1) zoals afgebeeld af en snijd het paneel.

A = 35 mm B = 370 mm
C = 30 mm

Opmerking
Bij wagens met autotelefoon of die zijn voorbereid voor een autotelefoon (Siemens C2, Motorolla, Bosch en Philips):

A = 35 mm D = 550 mm
C = 30 mm

3. Achterbank uitbouwen

F31 65 004
Maak de vergrendeling (pijl) los en klap het deksel (2) in de richting van de pijl naar voren.

F31 65 005
Verwijder de EHBO doos (1).

F31 65 006
Verwijder de schroeven (1), til de opbergruimte van de EHBO doos (2) omhoog en neem hem naar voren toe weg.

source: www.ow.no

F31 65 007
Verwijder de zeskantschroeven (1) van 10 mm uit het achterbankframe (2).

F31 65 008
Maak de achterbank (1) los uit de vergrendeling aan de voorzijde, trek de zijbekleding (2) in de richting van de pijl uit de klemmen.

F 31 65 009
Verwijder de zijbekleding (1) in de richting van de pijl uit de wagen.

F31 65 010
Verwijder de zeskantschroef (1) van 10 mm uit het achterbankframe.

F31 65 011
Neem de achterbank (1) in rijrichting los en verwijder hem uit de wagen

4. Hoedenplank verwijderen

F31 65 012
Trek de stootrand (1) bij de achterstijl in de richting van de pijl los.
Maak de interieurverlichting (2) los uit de achterstijl (3) en trek de stekkerbus (4) van de interieurverlichting los.

F31 65 013
Trek de bekleding van de voorstijl (1) in de richting van de pijl uit de klemmen en neem hem uit het interieur.

F31 65 014
Verwijder de zeskantmoeren (1), 16 mm en verwijder de veiligheidsgordel (2) van het tapeinde.

F31 65 015
Verwijder het kunststof paneel (1) uit de hoedenplank (2). Voer de veiligheidsgordel (3) door de gleuf en verwijder het kunststof paneel (1).

F31 65 016
Wip de spreidklemmen (1) los, til de hoedenplank (2) op, voer de veiligheidsgordels (3) door de uitsparing in de hoedenplank (2) en neem de hoedenplank (2) uit het interieur.

F31 65 069
Snijd de voorgestanste uitsparingen in het isolatiemateriaal (1) met een universeel mes uit.

5. Middenconsole uitbouwen
F31 65 018
Verwijder de zeskantmoer (1) aan de linker- en rechterzijde uit de middenarmsteun (3), trek de opsluitlip (2) over het tapeinde. Verwijder de middenarmsteun (3).

F31 65 019
Draai de schroeven (1) los.

F31 65 090
Verwijder de kunststof moeren (1) uit de afdekking voor de draadbundel (2). Verwijder de afdekking voor de draadbundel (2).

F31 65 020
Trek de handremhefboom (1) aan en verwijder de afdekking (2) uit de middenconsole.

F31 65 021
Verwijder de kapjes (1) uit het opbergvak en draai de kruiskopschroeven (2) los. Open de asbak door het deksel even in te drukken (pijl).

F31 65 022
Verwijder de asbak (1) en de schakelaar voor de alarmknipperlichten (2) naar boven toe uit het opbergvak.

F31 65 023
Draai de kruiskopschroef (1) los, trek de stekkerbus (2) van de schakelaar voor de alarmknipperlichten (3) los.

F31 65 024
Trek de stekker (1) van de aansteker los en verwijder de verlichting van de asbak (2). Neem het opbergvak (3) uit de opening.

F31 65 025
Neem de schakelaars (1) los en trek de stekkers los.

F31 65 026
Trek de hoes van het keuzehandel (1) naar boven toe los.

F31 65 027
Draai de kruiskopschroeven (1) los uit het paneel van het keuzehandel (2).

F31 65 028
Til het paneel (1) op en trek de stekkerbus (2) los.

F31 65 029
Verwijder het paneel van het keuzehandel (1) naar boven toe uit de middenconsole.

Opmerking
Voer de hoes van het keuzehandel (2) door de uitsparing.

F31 65 030
Verwijder het paneel voor de radio (1). Trek de MiD boordcomputer (2) uit de middenconsole. Draai de beugel (3) in de richting van de pijl en trek de stekker (4) los.

Opmerking
Neem de MiD boordcomputer uit de wagen en berg hem op een veilige plaats op.

F31 65 031
Verwijder de kruiskopschroeven (1).

F 31 65 032
Maak het paneel (1) van de middenconsole naar voren toe los. Draai de beugel (2) in de richting van de pijl, trek de stekkerbus (3) los van het bedieningspaneel (airconditioning). Neem het paneel (1) uit de middenconsole.

F31 65 033
Draai de kruiskopschroeven (1) in de binnenzijde van de middenconsole los.

6. Extra draadbundel aansluiten en leggen
F31 65 034
Trek de stekkers (1) van de stereo-draadbundel in de middenconsole bij het keuzehandel van de stekkerhuizen los (2).
Vervang de stereo-draadbundel door de extra HiFi-draadbundel en sluit hem aan.

F31 65 035
Til de middenconsole (1) op, maak de stereo-draadbundel los uit de klemmen en vervang hem door de extra HiFi-draadbundel (2). Leg de extra HiFi-draadbundel (2) naar de kofferruimte.

F31 65 070
Maak de stereo-draadbundel in de kofferruimte (1) los uit de klemmen en verwijder hem. Leg de extra HiFi-draadbundel (2) langs de aanwezige draadbundel naar de montageplaats van de luidsprekers.

7. Luidsprekers, achter, inbouwen
Steek de stekker (1) in de luidsprekerkast (2).

source: www.ow.no

F31 65 072
Breng vanuit de kofferruimte de luidsprekerkast (1) aan. Breng de beugel (2) in de uitsparing (3) aan. Kantel de luidsprekerkast (1) omhoog tot hij merkbaar aangrijpt.

F31 65 073
Zet de luidsprekerkast (1) vanuit het interieur met de kruiskopschroef (2) en de vulring (3) vast.

Montagerichtlijn
De middenconsole en de achterbank moeten in omgekeerde volgorde van uitbouwen worden ingebouwd.

8. Versterker inbouwen
F31 65 074
ATTENTIE
Bij wagens met een autotelefoon of die zijn voorbereid voor een autotelefoon (Siemens C3, Motorolla, Bosch en Philips) wordt de versterker aan de rechterzijde ingebouwd.

Alle werkzaamheden worden in spiegelbeeld uitgevoerd; afwijkingen worden aangegeven.

F31 65 075
Plaats aan de linkerzijde in de kofferruimte vlak bij de achterwand de steunen (1) op de tapeinden (2) en zet ze met de zeskantmoeren (3) vast.

F31 65 076
Bevestig de slotvanger (1) met de schroef (2) vanuit de bagageruimte bij de scheidingswand (3) aan de onderzijde tegen de hoedenplank.

Montagerichtlijn
Breng de kofferruimtebekleding in omgekeerde volgorde van verwijderen aan.

F31 65 077
Breng de stootrand (1) op de houder (2) van de versterker aan.

F31 65 078
Zet het adapterpaneel (1) en de houder (2) van de versterker zoals afgebeeld met schroeven op het paneel (3) vast.

Opmerking
Bij wagens met een autotelefoon of die zijn voorbereid voor een autotelefoon (Siemens C2, Motorolla, Bosch en Philips) wordt de houder (2) van de versterker zonder adapterpaneel (1) op het rechter paneel vastgezet.

F31 65 079
Plaats de versterker (1) in de houder (2) en zet hem met 3 zeskantbouten (3) vast.

F31 65 080
Breng het paneel (1) met de ingebouwde versterker in de bagageruimte aan.
Druk de vergrendeling (2) in de richting van de pijl, vergrendel het paneel (1) in de houder (3).

F31 65 021
Sluit de beide stekkerbussen (1, 2) van de extra draadbundel (gekleurd) op de versterker aan.

F31 65 081
Bevestig de extra HiFi-draadbundel (1) met 2 kunststof draadbanden (2) op de houder (3) van de versterker.

F31 65 082
Klap de afdekking (1) in de richting van de pijl en zet hem met de vergrendelingsplug (2) op de slotvanger (3) vast.

9. Luidsprekers in beenruimte inbouwen

F31 65 039
Draai de kunststof schroeven (1) 90° en verwijder ze. Trek het dashboardpaneel (2) naar onder toe los en verwijder het.

Montagerichtlijn
Let er bij het aanbrengen van het dashboardpaneel op, dat de verwarmingsslangen goed worden aangesloten.

F31 65 040
Draai de schroef (1) los. Verwijder de hefboom voor het ontgrendelen van de motorkap (2).

F31 65 041
Maak de dorpellijst (1) aan de voorzijde los uit de klemmen, draai de vergrendelingspluggen (2) 90° en verwijder de bekleding in de beenruimte (3).

Opmerking
De bekleding is d.m.v. een opsluitlip (pijl) in de vloerbedekking bevestigd.

F31 65 042
Sla de vloerbedekking (1) bij de montageplaats van de luidspreker terug.
Breng aan elke zijde 3 spreidmoeren (2) aan.

F31 65 083
Maak de stekkerbus (1) die op de aanwezige draadbundel is teruggebonden los en sluit hem op de luidspreker (2) aan.

F31 65 084
Schuif de luidspreker (1) zoals afgebeeld in de voorstijl.

f31 65 044
Zet de luidspreker (1) met 3 zeskantbouten (2) op de voorstijl vast.

F31 65 045
Montagerichtlijn
Let erop dat de luidspreker niet wordt afgedekt als de vloerbedekking (1) wordt teruggeslagen. Breng de beenruimtebekleding, de bedieningshefboom voor de motorkap en het dashboardpaneel in omgekeerde volgorde van verwijderen aan.

10. Portierbekleding verwijderen

F31 65 046
Draai de vergrendelingsknop (1) linksom los.

F31 65 047
Verwijder het kapje (1) en draai de kruiskopschroef (2) los.

F31 65 048
Verwijder het kapje (1) in de uitsparing in de binnenhandgreep en draai de kruiskopschroeven (2) los.

F31 65 049
Maak de beenruimteverlichting (1) los uit de portierbekleding (2) en trek de stekker los.

F31 65 050
Maak de schakelaars voor de elektrische portierruitbediening (1) los uit de portierbekleding (2).

F31 65 051
Trek de stekkers (1) los, verwijder de schakelaar voor de elektrische portierruitbediening (2).

source: www.ow.no

F31 65 052
Maak de portierbekleding (1) in de richting van de pijl los uit de klemmen.

Montagerichtlijn
Vervang beschadigde klemmen.

F31 65 053
Maak aan de achterzijde van de portierbekleding de Bowdenkabel (1) in de richting van de pijl los uit de houder (2) en maak de kabel (3) los uit de bedieningshefboom (4).

11. Luidsprekers in portieren inbouwen

F31 65 054
Maak de bevestigingsringen (1) aan de achterzijde van de portierbekleding los van het paneel (2). Druk het paneel los uit de portierbekleding.

F31 65 055
Breng het paneel met de luidspreker (1) in de portierbekleding (2) aan en zet het met de vier bevestigingsringen vast.

F31 65 085
Trek het schuimrubber (1) voorzichtig in de richting van de pijl los.

Montagerichtlijn
Vervang het kleefband als het beschadigd is.

F31 65 086
Breng de plaatmoer (1) op het ruitbedieningsmechanisme (2) aan. Plak het schuimrubber (3) op het portier.

F31 65 087
Breng de luidspreker (1) op het portier (2) aan en zet hem met drie schroeven (3) vast.

F31 65 089
Maak de stekker (1) die op het portier is teruggebonden los en sluit hem op de luidspreker aan.

F31 65 056
Maak het stekkerhuis (1) dat op het portier is teruggebonden los en verbind het met de stekker (2) van de luidspreker (3).

Montagerichtlijn
Breng de portierbekleding in omgekeerde volgorde van verwijderen aan.

Controleer de werking van de Hifi-installatie

De antenne en de radio kunnen worden aangebracht overeenkomstig de meegeleverde montagehandleiding.

Vergissingen, drukfouten en wijzigingen voorbehouden.

source: www.ow.no

HiFi-anläggning utan CD-spelare
BMW 8-serien E 31

HiFi-anläggningen är exakt anpassad till BMW:s interiör och BMW-bilradioapparater. Vid montering av andra radioapparater skall resp tillverkares anvisningar följas. För vissa radioapparater behövs tillsatskabelstammar (se BMW-reservdels-mikrofilm).

F 31 65 066
Teckenförklaring
1. Förstärkare
2. Högtalare under hatthyllan
3. Kalott-diskanthögtalare och mellanregister-högtalare i dörrpanelen
4. Mellanregister-bashögtalare i fotutrymmet
5. Tillsatskabelstam

Erforderliga verktyg
Standard-skruvmejsel nr 2,4
Stjärnskruvmejsel nr 2,4
1/2 tum spärrskaft
1/2 tum förlängning
1/2 tum hylsa 8, 10, 16 mm
Universalkniv
Dubbel skruvnyckel 12-13 mm
Insexnyckel
Måttband
Vattenlöslig färgpenna

Innehållsförteckning

Kapitel	Sida
1. Lossning av batteriet	2
2. Beklädnad för bagagerummet, demontering och tillskärning	3
3. Baksäte, demontering	4
4. Hatthylla, demontering	5
5. Mittkonsol, demontering	6
6. HiFi-extrakabelstam, anslutning och dragning	10
7. Bakre högtalare, montering	10
8. Audio-förstärkare, montering	11
9. Fotutrymmeshögtalare, montering	13
10. Dörrpanel, demontering	15
11. Dörrhögtalare, montering	16

1. Lossning av batteriet

F 31 72 005
Ta ut mattan (1) i bagageutrymmet.

F 31 72 006
Håll fast den vänstra sidobeklädnaden (1) i urtaget (2) och demontera den i pilriktningen.

F 31 72 007
OBS!
Skriv ut felminnena.
Genom att lossa batteriet raderas alla felminnen. Felminnena kan endast skrivas ut av en BMW-fackverkstad.
Skruva av minuspolklämman (pil) och lägg den åt sidan.

F 31 72 008
Demontera högra sidobeklädnaden (1) i pilriktningen.

F 31 72 009
Skruva av minuspolkämman (pil) och lägg den åt sidan.

2. Beklädnad för bagagerummet, demontering och tillskärning

F 31 65 002
Demontera beklädnaden (1) för mellanväggen genom att skruva ut plastskruvarna (2).

F 31 65 066
Markera urtaget (1) på mellanväggens beklädnad (2) och skär ut det.

A = 310 mm R = 20 mm

OBS:
Bilar med biltelefon eller förberedda för biltelefon (Siemens C2, Motorolla, Bosch och Philips):

B = 400 mm R = 20 mm

F 31 65 003
Dra ut stiftet (1) ur expanderniten (2) och dra ut expanderniten.
Skruva av plastmuttern (3).
Demontera sidobeklädnaden (4).

F 31 65 067
Dra ut expanderniten (1) och demontera bagageutrymmets golvbeklädnad (2).

F 31 65 068
Märk ut beklädnaden för bagageutrymmet (1) enl ritningen och skär till den.

A = 35 mm B = 370 mm
C = 30 mm

OBS:
Bilar med biltelefon eller förberedda för biltelefon (Siemens C2, Motorolla, Bosch och Philips):

A = 35 mm D = 550 mm
C = 30 mm

3. Baksäte, demontering

F 31 65 004
Tryck ner spärren (pil) och sväng locket (2) framåt i pilriktningen.

F 31 65 005
Ta ut förbandslådan (1).

F 31 65 006
Skruva ut bultarna (1), lyft upp förvaringsutrymmet för förbandslådan (2) och ta ut det framåt.

F 31 65 007
Skruva ut sexkantbultarna (1), nyckelvidd 10 mm, på baksätets ram.

source: www.ow.no

F 31 65 008
Lyft baksätet (1) framtill ur förankringen och dra ut sidobeklädnaden (2) ur klammerna, i pilens riktning.

F 31 65 009
Lyft ut sidobeklädnaden (1) i pilriktningen från bilen.

F 31 55 010
Skruva ut sexkantbulten (1), nyckelvidd 10 mm, från baksätets ram (2).

F 31 65 011
Lyft ut baksätet (1) i körriktningen och lyft ut det ur bilen.

4. Hatthylla, demontering
F 31 65 012
Dra av kantskyddet (1) vid C-stolpen i pilriktningen. Lyft ut innerbelysningen (2) från C-stolpens beklädnad (3) och dra av anslutningen (4) från innerbelysningen.

F 31 65 013
Dra ut C-stolpens beklädnad (1) i pilriktningen ur fästklammerna och lyft ut den från bilen.

F 31 65 014
Skruva av sexkantmuttrarna (1) - nyckelvidd 16 - och ta bort bilbältet (2) från gängbulten.

F 31 65 015
Ta bort plastskyddet (1) från hatthyllan (2). För bilbältet (3) genom spåret och demontera plastskyddet (1).

F 31 65 016
Ta ut expanderklammerna (1), lyft upp hatthyllan (2), för bilbältena (3) genom urtaget i hatthyllan (2) och ta sedan ut hatthyllan (2) från bilen.

F 31 65 069
Skär ut de förstansade urtagen i isoleringsmattan (1) med universalkniv.

5. Mittkonsol, demontering
F 31 65 018
Skruva av sexkantmuttern (1) till vänster och höger på mittarmstödet (3) och lyft fästklacken (2) över gängbulten. Demontera mittarmstödet (3).

F 31 65 019
Skruva ut fästbultarna (1).

F 31 65 090
Skruva av plastmuttrarna (4) på kåpan till kabelstammen (2).
Ta bort kåpan till kabelstammen (2).

F 31 65 020
Dra åt handbromsspaken (1) och lyft ut beklädnaden (2) från mittkonsolen.

F 31 65 021
Ta ut täckkåporna (1) i förvaringsfacket och skruva ut stjärnskruvarna (2).
Öppna askkoppen genom att lätt trycka på askkoppspanelen (pil).

F 31 65 022
Lyft upp askkoppen (1) och varningsblinkerkontakten (2) från förvaringsfacket.

F 31 65 023
Skruva ut stjärnskruven (1) och dra av anslutningen (2) från varningsblinkerkontakten (3).

F 31 65 024
Lossa cigarettändarens stickanslutning (1) och dra ut askkoppsbelysningen (2).
Ta ut förvaringsfacket (3).

F 31 65 025
Lyft ut kontakten (1) och dra av anslutningarna.

F 31 65 026
Lyft ut väljarspaksdamasken (1).

F 31 65 027
Skruva ut stjärnskruvarna (1) på väljarspakspanelen (2).

F 31 65 028
Lyft ut väljarspakspanelen (1) och dra av anslutningen (2).

F 31 65 029
Lyft ut väljarspakspanelen (1).

OBS:
För väljarspaksdamasken (2) genom urtaget.

F 31 65 030
Ta ut radiopanelen (1).
Dra ut MiD-färddatorn (2) från mittkonsolen.
Sväng bygeln (3) i pilriktningen och dra av anslutningen (4).
OBS:
Ta ut MiD-färddatorn från bilen och förvara den på ett skyddat ställe.

F 31 65 031
Skruva ut stjärnskruvarna (1).

F 31 65 032
Ta ut mittkonsolens panel (1) framåt.
Sväng bygeln (2) i pilriktningen och dra av anslutningen (3) från manöverenheten (klimatanläggning).
Demontera mittkonsolens panel (1).

F 31 65 033
Lossa stjärnskruvarna (1) inne i mittkonsolen.

6. Tillsatskabelstam, anslutning och dragning
F 31 65 034
Mittkonsolen, inom området för växelväljarspaken: Dra av stickkontakterna (1) till stereo-kabelstammen från huset (2). Ersätt stereo-kabelstammen med HiFi-extrakabelstammen och anslut den.

F 31 65 035
Lyft mittkonsolen (1), lyft stereo-kabelstammen ur klammerna och byt ut den mot HiFi-extrakabelstammen (2).
Dra HiFi-extrakabelstammen (2) till bagageutrymmet.

F 31 65 070
I bagagerummet (1): Lyft stereo-kabelstammen ur klammerna och ta ut den ur bilen. Dra HiFi-extrakabelstammen (2) längs den befintliga kabelstammen till monteringsplatsen för de bakre högtalarna.
Anm:
Stereo-kabelstammen behövs inte längre.

7. Bakre högtalare, montering

F 31 65 071
Sätt fast stickanslutningen (1) på högtalarboxen (2).

F 31 65 072
Montera högtalarboxen (1) infrån bagageutrymmet.
Sätt in fästbygeln (2) i urtaget.
Lyft upp högtalarboxen (1) tills du känner att den kommer i läge.

F 31 65 073
Skruva fast högtalarboxen (1) med stjärnskruven (2) och mellanläggsbrickan (3) inifrån bilen.
OBS vid montering:
Montering av mittkonsolen och baksätet sker med omvänd ordningsföljd.

source: www.ow.no

8. Audio-förstärkare, montering

F 31 65 074
OBS!
På bilar med biltelefon eller förberedda för biltelefon (Siemens C2, Motorolla, Bosch och Philips) monteras audio-förstärkaren till höger.

Alla arbeten utförs spegelvänt, avvikelser påpekas.

F 31 65 075
Sätt hållaren (1) på stagbulten (2) i bagageutrymmet på bilens vänstra sida i omedelbar närhet av bagagerumsmellanväggen (1) och skruva fast den med sexkantmuttern (3).

F 31 65 076
Montera låshaken (1) med bulten (2) inifrån bagageutrymmet på hatthyllans mellanvägg (3).

OBS vid montering:
Montering av beklädnaden för bagageutrymmet sker med omvänd ordningsföljd.

F 31 65 077
Sätt kantskyddet (1) på hållaren (2) (audio-förstärkare).

F 31 65 078
Skruva fast adapterplattan (1) och hållaren (2) för audio-förstärkaren på avtäckningen (3), se ritningen.

OBS:
På bilar med biltelefon eller förberedda för biltelefon (Siemens C2, Motorolla, Bosch och Philips) skruvas audio-förstärkarens hållare fast utan adapterplatta (1) på högra avtäckningen.

F 31 65 079
Sätt in audio-förstärkaren (1) i hållaren (2) och skruva fast den med 3 sexkantbultar (3).

F 31 65 080
Lägg in avtäckningen (1) med den monterade audio-förstärkaren i bagageutrymmet.
Tryck låssliden (2) i pilriktningen och fäst avtäckningen (1) i hållaren (3).

F 32 65 021
Sätt fast tillsatskabelstammens båda stickanslutningar (1 och 2) (märkta med färg) på audio-förstärkaren.

F 31 65 081
Krympa fast HiFi-extrakabelstammen (1) med 2 plastband (2) på hållaren (3) (audio-förstärkare).

F 31 65 082
Sväng avtäckningen (1) i pilriktningen och skruva fast den med fästbulten (2) på låshaken (3).

9. Fotutrymmeshögtalare, montering

F 31 65 039
Vrid plastskruvarna (1) 90° och ta bort dem.
Dra ner beklädnaden för instrumentpanelen (2) och demontera den.

OBS vid montering:
Se till vid montering av beklädnaden, att luftschakten placeras exakt i rätt läge.

F 31 65 040
Skruva ut skruven med försänkt huvud (1).
Ta bort armen för motorhuvsmanövrering (2).

F 31 65 041
Ta ut tröskellisten (1) framtill ur fästklammerna, vrid fästskruvarna (2) 90° och demontera beklädnaden för fotutrymmet (3).

OBS:
Beklädnaden för fotutrymmet är med en fästklack (pil) fäst i mattan.

F 31 65 042
Fäll tillbaka mattan (1) vid fotutrymmeshögtalarens monteringsplats.
Montera 3 expandermuttrar (2) på varje sida.

F 31 65 083
Lossa den anslutning som är fastbunden på den befintliga kabelstammen (1) och sätt fast den på högtalarboxen (2).

F 31 65 084
Skjut in högtalarboxen (1) i A-stolpen, se ritningen.

F 31 65 044
Skruva fast högtalarboxen (1) med 3 sexkantbultar (2) på A-stolpen.

F 31 65 045
OBS vid montering:
Kontrollera, att inte högtalaren täcks över när mattan (1) fälls ner igen.
Montera beklädnaden för fotutrymmet, motorhuvsmanövreringen och instrumentpanelens beklädnad med omvänd ordningsföljd.

10. Dörrpanel, demontering

F 31 65 046
Skruva av dörrlåsknappen (1) motsols.

F 31 65 047
Ta ut täckkåpan (1) och skruva ut stjärnskruven (2).

F 31 65 048
Ta ut täckkåpan (1) i handtagsfördjupningen och skruva ut stjärnskruvarna (2).

F 31 65 049
Ta ut fotutrymmesbelysningen (1) från dörrpanelen (2) och dra av anslutningen.

F 31 65 050
Ta ut kontakten för el-fönsterhissarna (1) från dörrpanelen (2).

F 31 65 051
Dra ut anslutningarna (1) och demontera kontakten för el-fönsterhissarna (2).

F 31 65 052
Ta ut dörrpanelen (1) i pilriktningen ur fästklammerna.

OBS vid montering:
Byt skadade fästklammer.

F 31 65 053
Ta ut bowdenwiren (1) i pilriktningen från fästet (2) på dörrklädselns baksida och lossa wiren (3) från manöverarmen (4).

source: www.ow.no

11. Dörrhögtalare, montering

F 31 65 054
Lossa fästbrickorna (1) på dörrpanelen baksida från kåpan (2).
Ta ut kåpan från dörrbeklädnaden.

F 31 65 055
Sätt in kåpan med högtalaren (1) i dörrbeklädnaden (2) och fäst den med 4 fästbrickor.

F 31 65 085
Dra försiktigt av skumplasten (1) i pilriktningen.

OBS vid montering:
Byt klistersnöret om det är skadat.

F 31 65 086
Sätt fast plåtmuttern (1) på fönsterhissen (2).
Klistra fast skumplast (3) på bildörren.

F 31 65 088
Sätt högtalarboxen (1) på bildörren (2) och skruva fast den med 3 bultar (3).

F 31 65 089
Lossa den kabelanslutning som är fastbunden på bildörren (1) och sätt fast den på högtalarboxen.

F 31 65 056
Lossa det skarvuttag som är fastbundet på bildörren (1) och sätt fast dörrhögtalarens (3) anslutning (2).

OBS vid montering:
Sätt ihop dörrpanelen med omvänd ordningsföljd.

Gör en funktionskontroll.

Montering av antenn och radioapparat framgår av den bifogade monteringsanvisningen.

Förbehåll för felaktigheter, tryckfel och ändringar.

source: www.ow.no

Istruzioni per il montaggio dell'impianto HiFi senza lettore CD
BMW Serie 8 E 31

L'impianto HiFi è adeguato specificatamente all'interno abitacolo della vettura ed alle autoradio BMW. Montando altre radio, seguire le indicazioni fornite dal costruttore. In molte radio è necessario utilizzare cablaggi addizionali (vedi microfilm dei ricambi BMW).

F 31 65 066
Legenda
1. Amplificatore
2. Altoparlanti sotto la cappelliera
3. Tweeter a calotta per toni alti e tweeter per toni medi nel pannello porta
4. Tweeter per toni medio-bassi nel fondo abitacolo
5. Cablaggio addizionale

Attrezzi necessari
Cacciaviti n° 2, 4
Cacciaviti per intaglio a croce n° 2, 4
Trapano a cricco da ½ pollice
Prolunga da ½ pollice
Inserto da ½ pollice per chiave a tubo da 8, 10, 16 mm
Taglierina universale
Doppia chiave fissa 12 - 13 mm
Chiave per viti a brugola
Metro a nastro
Matita idrosolubile

Indice

Capitolo	Pagina
1. Scollegamento della batteria	2
2. Smontaggio e taglio del rivestimento del bagagliaio	3
3. Smontaggio del sedile posteriore	4
4. Smontaggio della cappelliera	5
5. Smontaggio della consolle centrale	6
6. Allacciamento e posa del cablaggio addizionale HiFi	10
7. Montaggio degli altoparlanti	10
8. Montaggio dell'amplificatore audio	11
9. Montaggio degli altoparlanti del fondo abitacolo	13
10. Smontaggio del pannello porta	14
11. Montaggio degli altoparlanti della porta	16

1. Scollegamento della batteria

F 31 72 005
Togliere la stuoia del fondo (1) dal bagagliaio.

F 31 72 006
Afferrare il rivestimento laterale (1) nell'apertura (2) e smontarlo nella direzione della freccia.

F 31 72 007
ATTENZIONE
Far stampare le memorie delle irregolarità.
Scollegando la batteria le memorie delle irregolarità si cancellano. La stampa delle memorie può essere eseguita solamente in un'officina specializzata BMW.
Svitare il morsetto del polo negativo (freccia) e deporlo a lato.

F 31 72 008
Smontare il rivestimento laterale destro (1) nella direzione della freccia.

F 31 72 009
Svitare il morsetto del polo negativo (freccia) e deporlo a lato.

2. Smontaggio e taglio del rivestimento del bagagliaio

F 31 65 002
Smontare il rivestimento posteriore (1) della parete divisoria svitando ed estraendo le viti di plastica (2).

F 31 65 066
Segnare e tagliare l'apertura (1) nel rivestimento (2) della parete divisoria posteriore.
A = 310 mm R = 20 mm
Avvertenza
Nelle vetture con autotelefono o predisposizione per autotelefono (Siemens C2, Motorola, Bosch e Philips):
B = 400 mm R = 20 mm

F 31 65 003
Sfilare la spina (1) dal chiodo a espansione (2); estrarre il chiodo a espansione.
Svitare e staccare il dado di plastica (3).
Smontare il rivestimento laterale del bagagliaio (4).

F 31 65 067
Sfilare il chiodo a espansione (1), smontare il rivestimento del fondo bagagliaio (2).

F 31 65 068
Segnare e tagliare il rivestimento del fondo bagagliaio (1) come indicato nel disegno.
A = 35 mm B = 370 mm
C = 30 mm
Avvertenza
Nelle vetture con autotelefono o predisposizione per autotelefono (Siemens C2, Motorola, Bosch e Philips):
A = 35 mm D = 550 mm
C = 30 mm

3. Smontaggio del sedile posteriore

F 31 65 004
Azionare il bloccaggio (freccia), spostare in avanti il coperchio (2) nella direzione della freccia.

F 31 65 005
Togliere la cassetta del pronto soccorso (1).

F 31 65 006
Svitare e staccare le viti (1), sollevare il vano di alloggiamento della cassetta del pronto soccorso (2) e toglierlo in avanti.

F 31 65 007
Svitare e staccare le viti a testa esagonale (1) da 10 mm dal telaio del sedile posteriore (2).

F 31 65 008
Togliere anteriormente il sedile posteriore (1) dall'ancoraggio e sfilare il rivestimento laterale (2) dalle graffe di ritegno nella direzione della freccia.

F 31 65 009
Togliere dalla vettura il rivestimento laterale (1) nella direzione della freccia.

source: www.ow.no

F 31 65 010
Svitare e staccare la vite a testa esagonale (1) da 10 mm dal telaio del sedile posteriore (2).

F 31 65 011
Togliere il sedile posteriore (1) in direzione di marcia ed asportarlo dalla vettura.

4. Smontaggio della cappelliera
F 31 65 012
Sfilare nella direzione della freccia il paraspigoli (1) nella zona del montante posteriore. Togliere la luce abitacolo (2) dal rivestimento del montante posteriore (3) e sfilare la relativa boccola a spina (4).

F 31 65 013
Sfilare il rivestimento del montante posteriore (1) dalle graffe di ritegno nella direzione della freccia ed asportarlo dalla vettura.

F 31 65 014
Svitare e staccare i dadi esagonali (1) da 16, togliere la cintura di sicurezza (2) dal tirante a vite.

F 31 65 015
Togliere la copertura in plastica (1) dalla cappelliera (2). Far passare la cintura di sicurezza (3) attraverso la fessura, smontare la copertura in plastica (1).

F 31 65 016
Togliere le graffe ad espansione (1), sollevare la cappelliera, far passare la cintura di sicurezza (3) attraverso l'apertura della cappelliera (2), asportare la cappelliera (2) dalla vettura.

F 31 65 069
Tagliare le aperture presagomate della stuoia isolante (1) con la taglierina universale.

5. Smontaggio della consolle centrale
F 31 65 018
Svitare e staccare il dado esagonale (1) a sinistra e a destra del bracciolo centrale (3), alzare la linguetta di ritegno (2) sopra il tirante a vite. Smontare il bracciolo centrale (3).

F 31 65 019
Svitare ed estrarre le viti di fissaggio (1).

F 31 65 090
Svitare e staccare i dadi in plastica (1) della copertura del cablaggio (2). Smontare la copertura (2).

F 31 65 020
Tirare la leva del freno a mano (1), togliere la copertura (2) dalla consolle centrale.

F 31 65 021
Togliere i coperchietti (1) dal vano portaoggetti; svitare e staccare le viti con intaglio a croce (2).
Aprire il portacenere premendo leggermente il relativo coperchio (freccia).

F 31 65 022
Togliere verso l'alto dal vano portaoggetti il portacenere (1) e l'interruttore del lampeggio d'emergenza (2).

F 31 65 023
Svitare ed estrarre la vite con intaglio a croce (1); sfilare la boccola a spina (2) dall'interruttore del lampeggio d'emergenza (3).

F 31 65 025
Togliere l'interruttore (1) e sfilare le boccole a spina.

F 31 65 026
Togliere verso l'alto il manicotto della leva selettrice del cambio (1).

F 31 65 027
Svitare ed estrarre le viti con intaglio a croce (1) della mascherina della leva selettrice del cambio (2).

F 31 65 028
Sollevare la mascherina della leva selettrice del cambio (1), sfilare la boccola a spina (2).

F 31 65 029
Togliere verso l'alto la mascherina della leva selettrice del cambio (1).
Avvertenza
Far passare il manicotto della leva selettrice del cambio (2) attraverso l'apertura.

F 31 65 030
Togliere la mascherina della radio (1).
Sfilare dalla consolle centrale il computer di bordo MiD (2).
Ruotare la staffa (3) nella direzione della freccia e sfilare la boccola a spina (4).
Avvertenza
Asportare il computer di bordo MiD dalla vettura e depositarlo in un luogo ben protetto.

F 31 65 031
Svitare e staccare le viti con intaglio a croce (1).

F 31 65 032
Togliere in avanti la mascherina (1) della consolle centrale.
Ruotare la staffa (2) nella direzione della freccia, sfilare la boccola a spina (3) del pannello di comando (impianto d'aria condizionata).
Smontare la mascherina (1) della consolle centrale.

F 31 65 033
Svitare le viti con intaglio a croce (1) all'interno della consolle centrale.

6. Allacciamento e posa del cablaggio addizionale
F 31 65 034
Nella consolle centrale, nella zona della leva selettrice del cambio, sfilare le boccole a spina (1) del cablaggio stereo dalle scatole a spina (2).
Sostituire il cablaggio stereo con il cablaggio addizionale Hi-Fi e collegare quest'ultimo.

F 31 65 035
Sollevare la consolle centrale (1), togliere il cablaggio stereo dalle graffe di ritegno e sostituirlo con il cablaggio addizionale HiFi (2).
Posare il cablaggio addizionale stereo (2) fino al bagagliaio.

F 31 65 070
Nel bagagliaio (1) togliere il cablaggio stereo dalle graffe di ritegno ed asportarlo dalla vettura. Posare il cablaggio addizionale HiFi (2) lungo il cablaggio presente nella vettura fino al punto di montaggio degli altoparlanti posteriori.
Avvertenza
Il cablaggio stereo non occorre più.

7. Montaggio degli altoparlanti
F 31 65 071
Infilare la boccola a spina (1) nel box altoparlanti (2).

Source: www.ow.no

F 31 65 073
Dall'interno abitacolo, fissare il box altoparlanti (1) mediante la vite con intaglio a croce (2) e relativa rondella (3).
Avvertenza per il montaggio
Rimontare la consolle centrale ed il sedile posteriore, ovviamente, nell'ordine inverso allo smontaggio.

8. Montaggio dell'amplificatore audio
F 31 65 074
ATTENZIONE
Nelle vetture con autotelefono o predisposizione per autotelefono (Siemens C2, Motorola, Bosch e Philips) l'amplificatore audio si monta a destra.

Tutti i lavori vengono eseguiti specularmente; le operazioni differenti vengono indicate specificatamente.

F 31 65 075
Nel bagagliaio, sul lato sinistro della vettura e nelle immediate vicinanze della parete divisoria posteriore, applicare il supporto (1) sul tirante a vite (2) e fissarlo con il dado esagonale (3).

F 31 65 076
Dal bagagliaio, montare inferiormente la tacca di chiusura (1) con la vite (2) alla parete divisoria (3) della cappelliera.
Avvertenza per il montaggio
Rimontare il rivestimento del bagagliaio, ovviamente, nell'ordine inverso allo smontaggio.

F 31 65 077
Applicare il paraspigoli (1) al supporto (2) dell'amplificatore audio.

F 31 65 078
Fissare la piastra adattatrice (1) ed il supporto (2) dell'amplificatore audio alla copertura (3) come indicato nel disegno.
Avvertenza
Nelle vetture con autotelefono o predisposizione per autotelefono (Siemens C2, Motorola, Bosch e Philips) il supporto (2) dell'amplificatore audio si avvita senza la piastra adattatrice (1) alla copertura destra.

F 31 65 079
Applicare l'amplificatore audio (1) nel supporto (2) e fissarlo con 3 viti a testa esagonale (3).

F 31 65 080
Mettere nel bagagliaio la copertura (1) con l'amplificatore audio montato.
Premere il cursore di bloccaggio (2) nella direzione della freccia ed ancorare la copertura (1) nel supporto (3).

F 32 65 021
Infilare le due boccole a spina (1, 2) del cablaggio addizionale (con contraddistizione di colore) nell'amplificatore audio.

F 31 65 081
Fissare con pinza a punte ondulate il cablaggio addizionale HiFi (1) con 2 fascette di plastica (2) al supporto (3) dell'amplificatore audio.

F 31 65 082
Ruotare la copertura (1) nella direzione della freccia e fissarla con la vite di chiusura (2) alla tacca di chiusura (3).

9. Montaggio degli altoparlanti del fondo abitacolo
F 31 65 039
Ruotare di 90° le viti di plastica (1) e toglierle.
Sfilare via verso il basso il rivestimento della plancia strumenti (2) e smontarlo.
Avvertenza per il montaggio
Rimontando il rivestimento, fare attenzione che i condotti di ventilazione siano infilati con la massima precisione.

F 31 65 040
Svitare e staccare la vite a testa svasata (1).
Togliere la leva di sbloccaggio (2) del cofano anteriore.

F 31 65 041
Togliere il listello sottoporta (1) nella parte anteriore dalle clips di ritegno, ruotare di 90° le viti di chiusura (2) e smontare il rivestimento del fondo abitacolo (3).
Avvertenza
Il rivestimento del fondo abitacolo è ancorato nella moquette con una linguetta di ritegno (freccia).

F 31 65 042
Ribaltare via la moquette (1) nella zona di montaggio dell'altoparlante per fondo abitacolo.
Applicare 3 dadi a espansione (2) per parte.

F 31 65 083
Sciogliere la boccola a spina (1) legata indietro al cablaggio di serie della vettura ed infilarla nel box altoparlanti (2).

F 31 65 084
Infilare il box altoparlanti (1) nel montante anteriore come indicato nel disegno.

F 31 65 044
Fissare il box altoparlanti (1) al montante anteriore con 3 viti a testa esagonale (2).

F 31 65 045
Avvertenza per il montaggio
Ribaltando indietro la moquette (1) fare attenzione che l'altoparlante non resti coperto.
Rimontare il rivestimento del fondo abitacolo, il comando del cofano anteriore ed il rivestimento della plancia strumenti, ovviamente, nell'ordine inverso allo smontaggio.

10. Smontaggio del pannello porta
F 31 65 046
Svitare il pomello di bloccaggio della porta (1) in senso antiorario.

F 31 65 047
Togliere il coperchietto (1); svitare ed estrarre la vite con intaglio a croce (2).

F 31 65 048
Togliere i coperchietti (1) nel passamano; svitare ed estrarre le viti con intaglio a croce (2).

F 31 65 049
Togliere la luce del fondo abitacolo (1) dal pannello porta (2) e sfilare la boccola a spina.

F 31 65 050
Togliere gli interruttori degli alzacristalli elettrici (1) dal pannello porta (2).

F 31 65 051
Sfilare le boccole a spina (1), smontare gli interruttori degli alzacristalli elettrici (2).

source: www.ow.no

F 31 65 052
Togliere il pannello porta (1) nella direzione della freccia dalle graffe di ritegno.
Avvertenza per il montaggio
Sostituire le graffe di ritegno danneggiate.

F 31 65 053
Sul retro del pannello porta, togliere il cavo Bowden (1) dal supporto (2) nella direzione della freccia e sganciare il tirante (3) dalla leva di azionamento (4).

11. Montaggio degli altoparlanti della porta
F 31 65 054
Staccare le rosette di fissaggio (1) dalla mascherina (2) sul retro del pannello porta.
Togliere la mascherina dal pannello porta.

F 31 65 055
Applicare la mascherina assieme all'altoparlante (1) nel pannello porta (2) e fissarla con 4 rosette di fissaggio.

F 31 65 085
Sfilare con cautela l'espanso (1) nella direzione della freccia.
Avvertenza per il montaggio
Se è danneggiato, sostituire lo spago adesivo.

F 31 65 086
Infilare il dado Parker (1) nell'alzacristallo (2).
Incollare l'espanso (3) alla porta.

F 31 65 088
Applicare il box altoparlanti (1) nella porta (2) e fissarlo con 3 viti (3).

F 31 65 089
Sciogliere la boccola a spina (1) legata indietro alla porta ed infilarla nel box altoparlanti.

F 31 65 056
Sciogliere la scatola a spina (1) legata indietro alla porta e collegarla con la boccola a spina (2) dell'altoparlante porta (3).
Avvertenza per il montaggio
Riassemblare il pannello porta, ovviamente, nell'ordine inverso alla scomposizione.

Eseguire una prova di funzionamento

Il montaggio dell'antenna e dell'apparecchio radio è descritto nelle relative istruzioni annesse.

Salvo errori ed omissioni. Con riserva di modifiche.

Source: www.ow.no

Montaje del equipo de Alta Fidelidad sin CD
BMW Serie 8 E 31

El equipo estereofónico de Alta Fidelidad está diseñado y adaptado especialmente para el habitáculo y los aparatos autorradio de BMW. Si se utilizan autorradios diferentes hay que seguir las instrucciones del fabricante correspondiente. En algunos autorradios puede ser necesario utilizar mazos de cables adicionales (véase el microfilm de piezas BMW).

F 31 65 066

Leyenda
1 Amplificador
2 Altavoz debajo de la repisa portaobjetos
3 Altavoz esférico de tonos altos y altavoz de tonos medios en el revestimiento de la puerta
4 Altavoz de tonos medio-bajos para los bajos del habitáculo
5 Mazo de cables adicional para el equipo estereofónico

Herramientas necesarias
Destornillador N. 2, 4
Destornillador para tornillos de estrella N. 2, 4
Carraca de 1/2''
Pieza de prolongación para llave de tubo de 1/2''
Cabezal para llave de tubo 1/2'', entrecaras 8, 10, 16 mm
Cuchilla universal
Llave de doble boca 12-13 mm
Llave macho hexagonal
Cinta métrica
Rotulador de tinta soluble en agua

Indice

Capítulo		Página
1.	Desconectar la batería	2
2.	Desmontar y recortar el revestimiento del maletero	3
3.	Desmontar el asiento trasero	4
4.	Desmontar la repisa portaobjetos	5
5.	Desmontar la consola central	6
6.	Conectar y tender el mazo de cables adicional para el equipo de alta fidelidad	10
7.	Montar el altavoz trasero	10
8.	Montar el amplificador de audio	11
9.	Montar el altavoz en los bajos del interior	13
10.	Desmontar el revestimiento de la puerta	15
11.	Montar los altavoces en las puertas	16

1. Desconectar la batería

F 31 72 005
Retirar la esterilla (1) del maletero.

F 31 72 006
Sujetar el revestimiento lateral izquierdo (1) a través de la abertura (2) y desmontarlo en el sentido de la flecha.

F 31 72 007
ATENCION
Imprimir el contenido de la memoria de averías. Al desconectar la batería se borra la memoria de averías. Para imprimir el contenido de la memoria de averías hay que acudir a un taller especializado BMW.
Desatornillar el polo negativo de la batería (flecha) y colocar el cable a un lado.

F 31 72 008
Desmontar el revestimiento lateral derecho (1), tirando en el sentido de la flecha.

F 31 72 009
Desatornillar el borne del polo negativo (flecha) y colocarlo a un lado.

2. Desmontar y recortar el revestimiento del maletero

F 31 65 002
Desmontar el revestimiento posterior (1) en la pared separadora, desatornillando previamente los tornillos de plástico (2).

F 31 65 066
Marcar y recortar las escotaduras (1) en el revestimiento (2) de la pared separadora.

A = 310 mm R = 20 mm

Advertencia
En vehículos con autoteléfono o preparados para el montaje del autoteléfono (Siemens C2, Motorolla, Bosch y Philips):

B = 400 mm R = 20 mm

F 31 65 003
Extraer el pasador (1) del perno expandible (2); retirar el perno expandible (2).
Desenroscar la tuerca de plástico (3).
Desmontar el revestimiento lateral del maletero (4).

F 31 65 067
Extraer el perno expandible (1); desmontar el revestimiento del fondo del maletero (2).

F 31 65 068
Marcar y recortar las escotaduras en el revestimiento (1) del fondo del maletero.

A = 35 mm B = 370 mm
C = 30 mm

Advertencia
En vehículos con autoteléfono o preparados para el montaje del autoteléfono (Siemens C2, Motorolla, Bosch y Philips):

A = 35 mm D = 550 mm
C = 30 mm

3. Desmontar el asiento trasero

F 31 65 004
Accionar el botón de enclavamiento (flecha) y bascular la tapa (2) hacia delante en el sentido de la flecha.

F 31 65 005
Extraer el maletín de primeros auxilios (1).

F 31 65 006
Desatornillar los tornillos (1), levantar el alojamiento del maletín de primeros auxilios (2) y desmontarlo hacia delante.

source: www.ow.no

F 31 65 007
Desatornillar los tornillos de cabeza hexagonal (1) entrecaras 10 del bastidor del asiento trasero (2).

F 31 65 008
Desencajar el asiento trasero (1) de su anclaje delantero y extraer el revestimiento lateral (2) de las garras de retención en el sentido de la flecha.

F 31 65 009
Desmontar el revestimiento lateral (1) en el sentido de la flecha y extraerlo del vehículo.

F 31 65 010
Desatornillar el tornillo de cabeza hexagonal (1) entrecaras 10 mm del bastidor del asiento trasero (2).

F 31 65 011
Levantar el asiento trasero en el sentido de la marcha y extraerlo del vehículo.

4. Desmontar la repisa portaobjetos

F 31 65 012
Retirar la cantonera de protección (1) en la zona del montante C, tirando en el sentido de la flecha. Desmontar la lámpara interior (2) del revestimiento del montante C (3) y desencajar el clavijero (4) de la lámpara.

F 31 65 013
Extraer el revestimiento del montante C (1) de las garras de retención tirando en el sentido de la flecha, y sacarlo del automóvil.

F 31 65 014
Desenroscar las tuercas hexagonales (1) entrecaras 16 y desenganchar el cinturón de seguridad (2) de los pernos roscados.

F 31 65 015
Desenganchar la cubierta de plástico (1) de la repisa portaobjetos (2). Pasar los cinturones de seguridad (3) a través de la ranura y desmontar la cubierta de plástico (1).

F 31 65 016
Extraer las grapas expandibles (1), levantar la repisa portaobjetos (2), pasar los cinturones de seguridad (3) a través de las aberturas en la repisa portaobjetos (2) y sacar la repisa portaobjetos (2) del automóvil.

F 31 65 069
Cortar las escotaduras preestampadas en la esterilla aislante (1) utilizando la cuchilla universal.

5. Desmontar la consola central

F 31 65 018
Desenroscar las tuercas hexagonales (1) a la derecha y a la izquierda del apoyabrazos central (3), levantar la lengüeta (2) y extraerla del perno roscado. Desmontar el apoyabrazos central (3).

F 31 65 019
Desatornillar los tornillos de fijación (1).

F 31 65 090
Desenroscar las tuercas de plástico (1) de la cubierta del mazo de cables (2), desmontar la cubierta del mazo de cables (2).

F 31 65 020
Accionar el freno de mano (1), desenganchar la cubierta (2) de la consola central.

F 31 65 021
Desenganchar las cubiertas (1) en la repisa central, desatornillar los tornillos de estrella (2).
Abrir el cenicero oprimiendo ligeramente la cubierta (flecha).

F 31 65 022
Desmontar hacia arriba el cenicero (1) y el interruptor de las luces intermitentes de advertencia (2) de la repisa central.

F 31 65 023
Desatornillar el tornillo de estrella (1), desencajar la clavija (2) del interruptor de las luces intermitentes de advertencia (3).

F 31 65 024
Desencajar el enchufe (1) del encendedor y desmontar el alumbrado del cenicero (2).
Desmontar la repisa central (3).

F 31 65 025
Desmontar el interruptor (1) y desencajar la clavija de conexión.

F 31 65 026
Desmontar hacia arriba la funda de la palanca de cambios (1).

F 31 65 027
Desatornillar los tornillos de estrella (1) de la guarnición de la palanca selectora de velocidades (2).

F 31 65 028
Levantar la guarnición de la palanca selectora de velocidades (1) y desencajar la clavija (2) del enchufe.

F 31 65 029
Desmontar hacia arriba la guarnición de la palanca selectora (1).

Advertencia
Pasar la funda de la palanca selectora (2) a través de la abertura correspondiente.

F 31 65 030
Desmontar la tapa ciega del alojamiento de la radio (1).
Extraer la computadora de a bordo con el MiD (2) de la consola central.
Bascular el estribo (3) en el sentido de la flecha y desencajar la clavija (4).

Advertencia
Sacar la computadora de a bordo con el MiD y conservarla en un lugar seguro.

F 31 65 031
Desatornillar los tornillos de estrella (1).

F 31 65 032
Desencajar hacia delante la guarnición (1) de la consola central. Bascular el estribo (2) en el sentido de la flecha, desencajar la clavija (3) de la unidad de mando (del aire acondicionado). Desmontar la guarnición (1) de la consola central.

F 31 65 033
Soltar los tornillos de estrella (1) en el interior de la consola central.

[2]source: www.ow.no

6. Conectar y tender el mazo de cables adicional

F 31 65 034
Desencajar las clavijas (1) del mazo de cables del equipo estereofónico de las cajas de los enchufes (2) situadas en la consola central, en la zona de la palanca selectora de marchas.
Sustituir le mazo de cables del equipo estereofónico por el mazo de cables adicional para el equipo de alta fidelidad, y conectar éste.

F 31 65 035
Levantar la consola central (1), desencajar el mazo de cables del equipo estereofónico de las grapas de fijación y sustituirlo por el mazo de cables adicional (2) del equipo de alta fidelidad.
Tender el mazo de cables adicional (2) del equipo de alta fidelidad hasta el maletero.

F 31 65 070
En el maletero (1), desencajar el mazo de cables del equipo estereofónico de las grapas de fijación y extraerlo del automóvil. Tender el mazo de cables adicional (2) a lo largo del mazo de cables existente, hasta el alojamiento de los altavoces traseros.

Advertencia
El mazo de cables del equipo estereofónico no es necesario para el resto del montaje.

7. Montar los altavoces traseros en la repisa portaobjetos

F 31 65 071
Encajar la clavija de enchufe (1) sobre la caja del altavoz (2).

F 31 65 072
Montar la caja del altavoz (1) desde el maletero.
Introducir el estribo de sujeción (2) en la escotadura (3), bascular la caja del altavoz (1) en el sentido de la flecha hasta que encaje audiblemente.

F 31 65 073
Fijar a continuación la caja del altavoz (1) desde el habitáculo, utilizando el tornillo de estrella (2) y la arandela (3).

Instrucción para el montaje
Volver a montar la consola central, el asiento trasero y el revestimiento del maletero, siguiendo el orden inverso de operaciones.

8. Montar el amplificador de audio

F 31 65 074
ATENCION
En vehículos equipados con autoteléfono o preparados para el montaje de este equipamiento (Siemens C2, Motorolla, Bosch y Philips), hay que montar el amplificador de audio en el lado derecho.

En este caso hay que llevar a cabo las operaciones simétricamente. En el texto se indica cuando hay variaciones.

F 31 65 075
Introducir el soporte (1) en el maletero, en el lado izquierdo del automóvil e inmediatamente junto a la pared separadora, colocarlo sobre los pernos roscados (2) y fijarlo con tuercas hexagonales (3).

F 31 65 076
Montar la muesca de cierre (1) desde el maletero en la pared separadora (3) de la repisa portaobjetos, utilizando el tornillo (2).

Instrucción para el montaje
Montar el revestimiento del maletero, siguiendo el orden inverso de operaciones.

F 31 65 077
Fijar la cantonera de protección (1) sobre el soporte (2) (del amplificador de audio).

F 31 65 078
Atornillar la placa adaptadora (1) y el soporte (2) del amplificador de audio sobre la cubierta (3), como se muestra en la figura.

Advertencia
En vehículos equipados con autoteléfono o preparados para el montaje de este equipamiento (Siemens C2, Motorolla, Bosch y Philips), hay que montar el soporte (2) del amplificador sobre la cubierta derecha, sin utilizar la placa de adaptación.

F 31 65 079
Introducir el amplificador (1) en el soporte (2) y fijarlo con 3 tornillos de cabeza hexagonal (3).

F 31 65 080
Introducir la cubierta (1) con el amplificador de audio incorporado en el maletero.
Desplazar la corredera de enclavamiento (2) en el sentido de la flecha, y enclavar la cubierta (1) en el soporte (3).

F 32 65 021
Enchufar las dos clavijas (1, 2) del mazo de cables adicional (tener en cuenta el color distintivo) sobre el amplificador de audio.

F 31 65 081
Fijar el mazo de cables adicional (1) del equipo de Alta Fidelidad con 2 abrazaderas para cables (2) al soporte (3) (del amplificador de audio).

F 31 65 082
Bascular la cubierta (1) en el sentido de la flecha y fijarla con el tornillo de cierre (2) en la muesca de cierre (3).

9. Montar los altavoces en los bajos del habitáculo

F 31 65 039
Girar 90° los tornillos de plástico (1) y retirarlos.
Extraer hacia abajo el revestimiento inferior del salpicadero (2) y desmontarlo.

Instrucción para el montaje
Durante el montaje del revestimiento hay que prestar atención a la posición exacta de los canales de ventilación.

F 31 65 040
Desatornillar el tornillo avellanado (1).
Desmontar la palanca de apertura del capó (2).

F 31 65 041
Desencajar de sus garras de sujeción la parte delantera del listón del umbral de la puerta (1), girar 90° los tornillos de cierre (2) y desmontar el revestimiento de los bajos del interior (3).
Advertencia
El revestimiento de los bajos del interior está anclado en la moqueta por medio de una lengüeta (flecha).

F 31 65 042
Levantar la moqueta (1) en la zona de montaje del altavoz de los bajos del vehículo.
Introducir tres tuercas expandibles (2) a cada lado.

source: www.ow.no

F 31 65 083
Soltar la clavija (1) recogida en el mazo de cables existente y enchufarla en la caja del altavoz (2).

F 31 65 084
Introducir la caja del altavoz (1) en el montante A como se muestra en la figura.

F 31 65 044
Atornillar la caja del altavoz (1) al montante A, utilizando 3 tornillos de cabeza hexagonal (2).

F 31 65 045
Instrucción para el montaje
Prestar atención a no tapar el altavoz con la moqueta (1) al colocar ésta en su posición original.
Volver a montar el revestimiento de los bajos, la palanca de apertura del capó y el revestimiento del salpicadero, siguiendo el orden inverso de operaciones.

10. Desmontar el revestimiento de la puerta

F 31 65 046
Desatornillar el botón del seguro de la puerta (1), girando en sentido antihorario.

F 31 65 047
Levantar la cubierta (1) y desatornillar el tornillo de estrella (2).

F 31 65 048
Levantar las cubiertas (1) en el rebaje de la manilla de la puerta y desatornillar los tornillos de estrella (2).

F 31 65 049
Desencajar la lámpara de alumbrado de los bajos (1) del revestimiento de la puerta (2), y desenchufar la clavija de conexión.

F 31 65 050
Desencajar el interruptor del elevalunas eléctrico (1) del revestimiento de la puerta (2).

F 31 65 051
Desenchufar la clavija (1) y desmontar el interruptor del elevalunas eléctrico (2).

F 31 65 052
Desencajar el revestimiento de la puerta (1) de las garras de sujeción, tirando en el sentido de la flecha.

Instrucción para el montaje
Sustituir las garras de sujeción deterioradas durante el desmontaje.

F 31 65 053
Desencajar el cable bowden (1) de su soporte (2) en el reverso del revestimiento de la puerta, tirando en el sentido de la flecha, y desenganchar el cable (3) de la palanca de accionamiento (4).

11. Montar los altavoces en las puertas

F 31 65 054
Soltar los discos de fijación (1) de la tapa ciega (2) en el reverso del revestimiento de la puerta.
Desmontar la tapa ciega del revestimiento de la puerta.

F 31 65 055
Montar el altavoz con su guarnición (1) en la escotadura del revestimiento de la puerta (2) y asegurarlo con cuatro discos de fijación.

F 31 65 085
Despegar con cuidado la capa de espuma (1) tirando en el sentido de la flecha.

Instrucciones para el montaje
Sustituir el cordón autoadhesivo si está dañado.

F 31 65 086
Encajar la tuerca de chapa (1) sobre el elevalunas (2).
Pegar de nuevo la capa de espuma (3) sobre la puerta del automóvil.

F 31 65 088
Colocar la caja del altavoz (1) sobre la puerta del automóvil (2) y fijarla con 3 tornillos (3).

F 31 65 089
Soltar la clavija (1) recogida dentro de la puerta y enchufarla sobre la caja del altavoz.

F 31 65 056
Soltar la caja de enchufe (1) recogida dentro de la puerta y unirla con la clavija (2) del altavoz de la puerta (3).

Instrucción para el montaje
Volver a montar el revestimiento de la puerta, siguiendo el orden inverso de operaciones.

Verificar el funcionamiento correcto del equipo

Montar la antena y el aparato de radio siguiendo las instrucciones de montaje correspondientes.

Salvo error u omisión.

Sujeto a modificaciones.

[4]source: www.ow.no

Instrução de montagem para instalação de alta-fidelidade sem leitor de DC
BMW Série 8 E 31

Esta instalação está perfeitamente harmonizada não só com o habitáculo como também com os próprios auto-rádios BMW. Ao montar rádios de outras procedências, proceder conforme as indicações do respectivo fabricante. Para diversos modelos de rádio será necessário utilizar chicotes de cabos auxiliares (veja microfilme de componentes BMW).

F31 65 066
Legendas
1 Amplificador
2 Alto-falante por baixo da prateleria da retaguarda
3 Alto-falante de concha dos agudos e dos médios na guarnição da porta
4 Alto-falante dos médios na cavidade para os pés
5 Chicote de cabos auxiliar

Ferramental e meios auxiliares necessários
Chaves de fendas n-º 2, 4
Chaves para parafusos Phillips n-º 2,4
Roquete reversível de 1/2 polegada
Extensão de 1/2 polegada
Chaves de caixa de 1/2 polegada, SW 8, 10, 16 mm
Faca universal
Chaves de duas bocas 12 - 13 mm
Chave de sextavado interno
Fita métrica
Marcador hidrossolúvel

Indice

Capítulo	Página
1 Desconexão da bateria	2
2 Remoção e recorte do revestimento do compartimento de bagagens	3
3 Remoção do banco traseiro	4
4 Remoção da prateleira traseira	5
5 Remoção da consola central	6
6 Ligação e instalação do chicote de cabos auxiliar da alta-fidelidade	10
7 Instalação dos alto-falantes traseiros	10
8 Instalação do amplificador de áudio	11
9 Instalação dos alto-falantes na cavidade para os pés	13
10 Remoção da guarnição da porta	14
11 Instalação dos alto-falantes das portas	16

F31 72 005
1. Desconexão da bateria
Remover o tapete (1) do compartimento de bagagens.

F31 72 006
Remover o revestimento lateral esquerdo (1) puxando pela abertura (2) no sentido da seta.

F31 72 007
ATENÇÃO
Fazer imprimir o protocolo de erros, dado que a desconexão da bateria provoca o cancelamento total da respectiva memória, operação esta que só pode ser realizada numa oficina especializada da BMW. Desaparafusar e pôr para o lado o borne negativo (seta).

F31 72 008
No sentido da seta, remover o revestimento lateral direito (1)

F31 72 009
Desaparafusar e pôr para o lado o borne negativo (seta).

2 Remoção e recorte do revestimento do compartimento de bagagens

F31 65 002
Desmontar os parafusos sintéticos (2) e remover o revestimento traseiro (1) do painel divisório da retaguarda.

F31 65 066
Marcar e recortar o espaço (1) na guarnição (2).

A = 310 mm R = 20 mm

Nota
Em veículos com telefone de bordo ou preparados para recebê-lo (Siemens C2, Motorolla, Bosch e Philips):

B = 400 mm R = 20 mm

F31 65 003
Do rebite de expansão (2) sacar a cavilha (1) e extrair o rebite. Desmontar a porca sintética (3) e remover o revestimento lateral (4) do compartimento de bagagens.

F31 65 067
Extrair o rebite de expansão (1) e remover o revestimento (2) do compartimento de bagagens.

F31 65 068
Conforme o desenho, marcar e recortar a guarnição do compartimento de bagagens.

A = 35 mm B = 370 mm
C = 30 mm

Nota
Em veículos com telefone de bordo ou preparados para recebê-lo (Siemens C2, Motorolla, Bosch e Philips):

A = 35 mm D = 550 mm
C = 30 mm

3 Remoção do banco traseiro

F31 65 004
Accionar a trava (seta) e rebater para a frente a tampa (2) no sentido da seta

F31 65 005
Remover a caixa de primeiros socorros (1).

F31 65 006
Desmontar os parafusos (1), levantar um pouco o estojo (2) da caixa de primeiros socorros e removê-lo para a frente.

source: www.ow.no

F31 65 007
Da armação (2) do banco traseiro, desmontar os parafusos sextavados (1) SW 10.

F31 65 008
À frente, desenganchar o banco traseiro (1) da respectiva ancoragem e no sentido da seta, soltar dos grampos retentores o revestimento lateral (2).

F31 65 009
No sentido da seta, remover do veículo o revestimento lateral (1).

F31 65 010
Da armação (2) do banco traseiro, desmontar o parafuso sextavado (1).

F31 65 011
No sentido da marcha, soltar o banco traseiro (1) e retirá-lo do veículo.

4 Remoção da prateleira traseira
F31 65 012
Na zona do pilar C, retirar o guarda-cantos (1) no sentido da seta. Do revestimento (3) do pilar C, retirar a lâmpada interior (2) e destacar desta o casquilho de encaixe (4).

F31 65 013
No sentido da seta, extrair o revestimento (1) dos respectivos grampos retentores e retirá-lo do veículo.

F31 65 014
Desmontar as porcas sextavadas (1) SW 16 e retirar o cinto de segurança (2) da cavilha roscada.

F31 65 015
Soltar a protecção sintética (1) da prateleira (2), fazer passar o cinto de segurança (3) pela fenda e remover a protecção (1).

F31 65 016
Soltar os grampos de expansão (1), elevar um pouco a prateleira (2), passar o cinto de segurança (3) através da abertura da prateleira (2) e retirar esta do veículo.

F31 65 069
Com uma faca universal, recortar as aberturas pré-estampadas do tapete isolante (1).

5 Remoção da consola central
F31 65 018
A esquerda e à direita do apoia-braço (3) desmontar a porca sextavada (1), passar a presilha retentora (2) por cima da cavilha roscada e remover o apoia-braço (3).

F31 65 019
Desmontar os parafusos de fixação (1).

F31 65 090
Da protecção (2) do chicote de cabos, desmontar as porcas sintéticas (1) e remover a protecção (2).

F31 65 020
Puxar o travão de mão (1) e remover a protecção (2) da consola central.

F31 65 021
Do porta-objectos, retirar as capas protectoras (1) e desmontar os parafusos Phillips (2). Com ligeiro toque de dedos (seta) abrir a tampa do cinzeiro.

F31 65 022
Do porta-objectos, destacar para cima o cinzeiro (1) e o interruptor (2) das luzes intermitentes de emergência.

F31 65 023
Desmontar o parafuso Phillips 1 e desligar o casquilho de ficha (2) do interruptor (3).

F31 65 024
Desligar o conector (1) do isqueiro e retirar a iluminação (2) do cinzeiro. Soltar o porta-objectos (3).

F31 65 025
Soltar os interruptores (1) e desligar os casquilhos.

F31 65 026
Para cima, soltar o fole (1) do manípulo selector.

F31 65 027
Desmontar os parafusos Phillips (1) da guarnição (2) do manípulo selector.

F31 65 028
Levantar um pouco a guarnição (1) e desligar o casquilho de ficha (2).

F31 65 029
Retirar para cima a guarnição (1).
Nota
Fazer passar o fole (2) através da abertura.

F31 65 030
Soltar a tampa cega (1) do rádio e sacar o computador de bordo MiD (2) da consola central. No sentido da seta, rebater o estribo (3) e desligar o casquilho de ficha (4).
Nota
Retirar o computador do veículo e guardá-lo em local protegido.

F31 65 031
Desmontar os parafusos Phillips (1).

F31 65 032
Para a frente, soltar a cobertura (1) da consola central. No sentido da seta, rebater o estribo (2), desligar o casquilho (3) da frente de comando (climatização) e remover a cobertura (1) da consola.

F31 65 033
Do interior da consola central, remover os parafusos Phillips (1).

6 Ligação e instalação do chicote de cabos auxiliar
F31 65 034
Na consola central e na zona do manípulo selector, desligar das caixas de fichas (2) os casquilhos (1) do chicote de cabos da estereofonia e substituir este pelo chicote de cabos auxiliar de alta-fidelidade.

F31 65 035
Leventar a consola central (1), soltar o chicote de cabos da estereofonia dos respectivos grampos retentores, substituí-lo pelo chicote de cabos auxiliar (2) da alta-fidelidade e assentá-lo até ao compartimento de bagagens.

F31 65 070
No compartimento de bagagens (1) soltar o chicote de cabos da estereofonia dos respectivos grampos retentores e removê-lo do veículo. Assentar o chicote de cabos auxiliar (2) da alta-fidelidade ao longo do chicote de cabos em dotação até ao local de instalação dos alto-falantes traseiros.
Nota
O chicote de cabos da estereofonia deixa de ser utilizado.

7 Instalação dos alto-falantes traseiros
F31 65 071
Encaixar os terminais de cabo (1) na caixa dos alto-falantes (2).

source: www.ow.no

F31 65 072
A partir do compartimento de bagagens, montar por baixo a caixa dos alto-falantes (1). Inserir o estribo retentor (2) na abertura, rebater para cima a caixa dos alto-falantes (1) no sentido da seta, e encaixá-lo de modo audível.

F31 65 073
Mediante o parafuso Phillips (2) e arruela (3) fixar a caixa dos alto-falantes (1) ao habitáculo.

Nota para a montagem
Pela ordem inversa da desmontagem, voltar a montar a consola central, e o banco traseiro.

Instalação do amplificador áudio

F31 65 074
ATENÇÃO
Em veículos com telefone de bordo ou preparados para recebê-lo (Siemens C2, Motorolla, Bosch e Philips) o amplificador é montado no lado direito.

Todos os trabalhos são efectuados segundo a imagem oposta. Qualquer diferença de procedimento relativa aos mesmos será mencionada.

F31 65 075
No lado esquerdo do compartimento de bagagens e na proximidade directa do painel divisório traseiro, assentar o suporte (1) no pino roscado (2) e fixar bem com a porca sextavada (3).

F31 65 076
Partindo do compartimento de bagagens e no painel divisório (3) fixar o trinco de fechamento (1) por baixo da prateleira com o parafuso (2).

Nota para a montagem
Voltar a montar o compartimento de bagagens pela ordem inversa da desmontagem.

F31 65 077
Assentar o guarda-cantos (1) no suporte (2) (amplificador de áudio).

F31 65 078
Conforme o desenho, fixar à cobertura (3) a placa adaptadora (8) e o suporte (2) do amplificador.
Nota
Em veículos com telefone de bordo ou preparados para recebê-lo (Siemens C2, Motorolla, Bosch e Philips) o suporte do amplificador é montado no lado direito da cobertura, sem placa adaptadora (1).

F31 65 079
Inserir o amplificador (1) no suporte (2) e fixar bem com os 3 parafusos sextavados (3).

F31 65 080
Colocar a cobertura (1) com o amplificador montado, no compartimento de bagagens. No sentido da seta, empurrar a trava de bloqueio (2) e engatar a cobertura (1) no suporte (3).

F32 65 021
Ao amplificador, ligar os dois casquilhos de ficha (1, 2) do chicote de cabos auxiliar (assinalado a cores).

F31 65 081
Com dois amarradores sintéticos (2) fixar bem o chicote de cabos (1) da alta-fidelidade no suporte (3) (amplificador áudio).

F31 65 082
No sentido da seta, rebater para cima a cobertura (1) e fixá-la bem ao trinco de fechamento (3) com o tampão roscado (2).

9 Instalação dos alto-falantes na cavidade para os pés

F31 65 039
Girar de 90° e desmontar os parafusos sintéticos (1) e soltar e remover para baixo a guarnição (2) do painel de instrumentos.

Nota para a montagem
Ao voltar a montar a guarnição, ter o cuidado de encaixar correctamente as caixas de ventilação.

F31 65 040
Desmontar o parafuso de embeber (1) e retirar a alavanca de comando (2) do capot.

F31 65 041
Na zona da frente, sacar a tira da soleira (1) de seus grampos retentores, girar de 90° os tampões roscados (2) e remover o revestimento (3) da cavidade para os pés.

Nota
O revestimento está preso ao tapete por uma presilha retentora (seta).

F31 65 042
Na zona da instalação na cavidade para os pés, levantar o tapete (1) e inserir de cada lado as 3 porcas de expansão (2).

F31 65 083
Do chicote de cabos em dotação, soltar o casquilho (1) atado para trás e ligá-lo à caixa dos alto-falantes (2).

F31 65 084
Conforme o desenho, inserir a caixa (1) no pilar A.

F31 65 044
Com os 3 parafusos sextavados (2) fixar a caixa (1) ao pilar A.

F31 65 045
Nota para a montagem
Ter cuidado em que o alto-falante não fique tapado ao voltar a baixar o tapete (1). Pela ordem inversa da desmontagem, voltar a montar o revestimento da cavidade para os pés, a alavanca de accionamento do capot e a guarnição do painel de instrumentos.

F31 65 046
10 Remoção da guarnição da porta
No sentido contrário aos ponteiros do relógio, desaparafusar o botão de travamento da porta (1).

F31 65 047
Soltar a capa protectora (1) e desmontar o parafuso Phillips (2).

F31 65 048
Da cavidade da maçaneta, soltar as capas protectoras (1) e desmontar os parafusos Phillips (2).

F31 65 049
Da guarnição da porta (2), remover a iluminação (1) da cavidade para os pés e desligar o casquilho de ficha.

source: www.ow.no

F31 65 050
Da guarnição da porta (2) retirar os actuadores (1) dos elevadores eléctricos dos vidros.

F31 65 051
Desligar os casquilhos (1) e remover os actuadores (2).

F31 65 052
No sentido da seta, desenganchar a guarnição (1) da porta de seus grampos retentores.

Nota para a montagem
Substituir os grampos danificados.

F31 65 053
Do dorso da guarnição da porta, retirar o cabo Bowden (1) do respectivo suporte (2) e desengatar o cabo (3) da alavanca de accionamento (4).

F31 65 054
11 Instalação dos alto-falantes das portas

Do dorso da guarnição da porta, soltar as anilhas de fixação (1) do painel (2) e remover este da guarnição.

F32 65 055
Na guarnição da porta, inserir o painel juntamente com o alto-falante (1) e fixar com 4 anilhas.

F31 65 085
Com muito cuidado, remover a espuma (1) no sentido da seta.

Nota
Se danificada, substituir a corda adesiva.

F31 65 086
Encaixar a porca de latão (1) no elevador do vidro (2) e colar a espuma (3) à porta do veículo.

F31 65 088
Assentar a caixa do alto-falante (1) na porta (2) e fixar com os 3 parafusos (3).

F31 65 089
Da porta do veículo, soltar o casquilho de fichas (1) atado para trás e ligá-lo à caixa do alto-falante.

F31 65 056
Da porta do veículo, soltar a caixa de fichas (1) atada para trás e ligá-la ao casquilho (2) do alto-falante (3) da porta.

Nota para a montagem
Voltar a montar a guarnição da porta pela ordem inversa da desmontagem.

Verificar o funcionamento

A instalação da antena e do aparelho de rádio está descrita nas respectivas instruções fornecidas em anexo.

Ressalvados erros, omissões e modificações.

source: www.ow.no