BMW Einbauanleitung

Teile und Zubehör

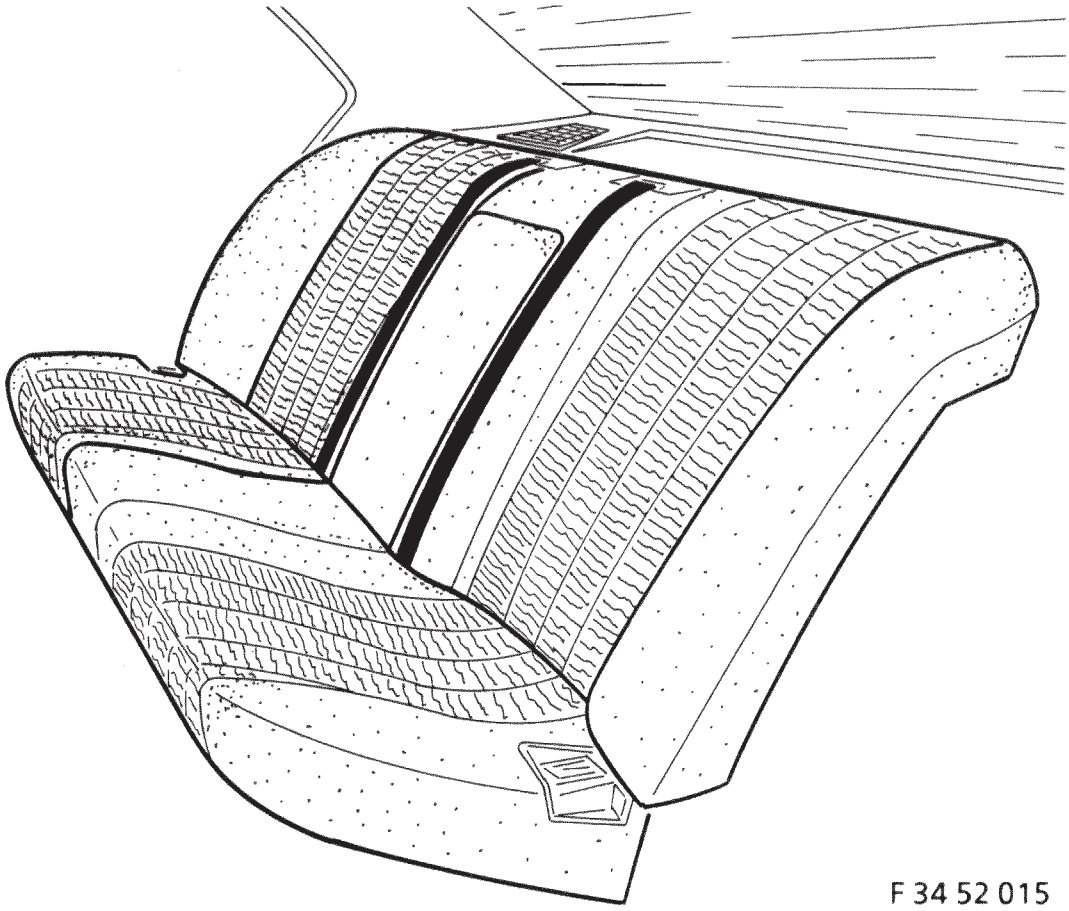

Schonbezug hinten
BMW 5er-Reihe E 34 (Nur Modelle mit Durchladeeinrichtung)

Installation instructions
Protective seat covers, rear
BMW 5 Series (E34) (Models with through-loading facility only)

Instructions de montage
Housse de protection arrière
BMW série 5/E34

Montagehandleiding
Overtrek voor achterbank
BMW 5-serie E34 (Alleen voor uitvoeringen met neerklapbare rugleuning)

Monteringsanvisning
Skyddsklädsel bak
BMW 5-serien E 34 (Endast modeller med genomlastningsanordning)

Istruzioni per il montaggio
Foderine protettive posteriori
BMW Serie 5 E 34

Instrucciones de montaje
Cubreasiento protector trasero
BMW Serie 5 E34 (Sólo modelos con sistema de carga variable)

Instruções de montagem
da capa de protecção do banco traseiro
BMW Série 5 E 34 (Só para modelos com sistema de ampliação da bagageira)

Best.-Nr. 01 29 9 783 739 V/90 Printed in West Germany

source: www.ow.no

Erforderliches Werkzeug und Hilfsmittel
1/2-Zoll-Knarre
1/2-Zoll-Verlängerung
1/2-Zoll-Steckschlüsseleinsatz SW 10 mm, 17 mm
Drehmomentschlüssel
Flachschlitzschraubendreher

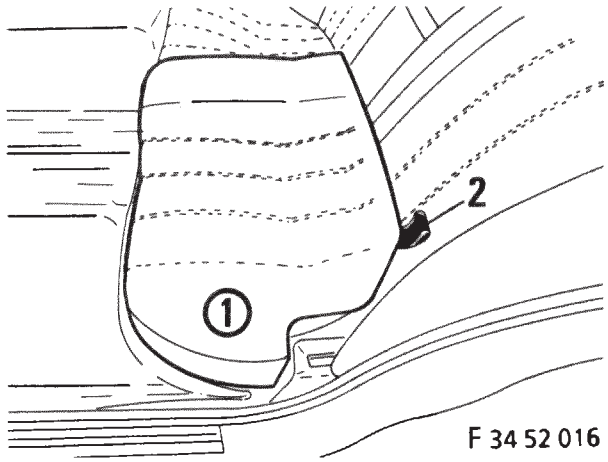

F 34 52 016

Sitzkissen ausbauen

Sitzkissen (1) an der Schlaufe (2) anfassen und nach oben anheben.

Hinweis
Die Rücksitzbank ist in der Mitte geteilt.

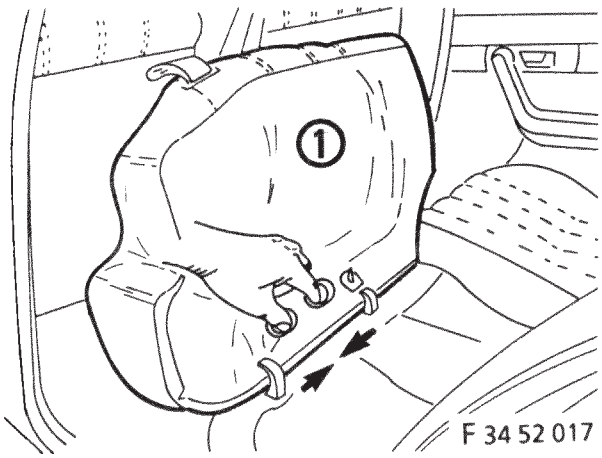

F 34 52 017

Verriegelung in Pfeilrichtung zusammendrücken.
Sitzkissen (1) ausbauen.

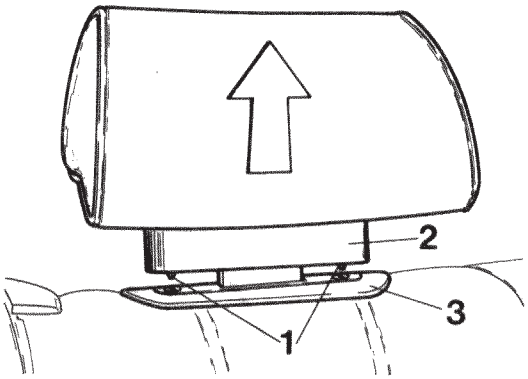

F 34 52 009

Rückenlehne ausbauen
Modelle mit Kopfstützen hinten

Kopfstützen in Pfeilrichtung ausbauen

Einbauhinweis
Haltenasen (1) der Verkleidung (2) in die Abdekkung (3) eindrücken.

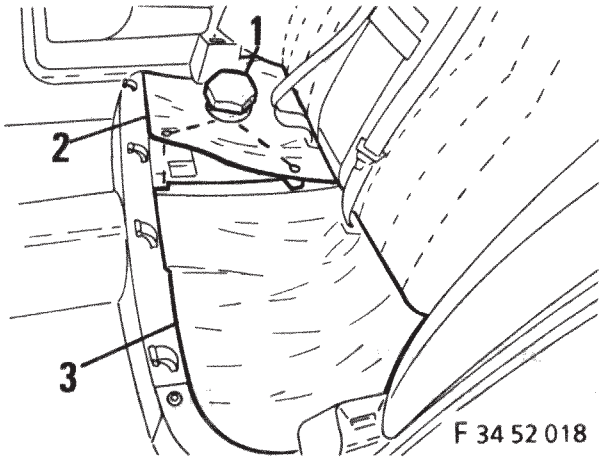

F 34 52 018

Kunststoffmutter (1) abschrauben.
Formboden (2, 3) nach oben ausheben.

source: www.ow.no

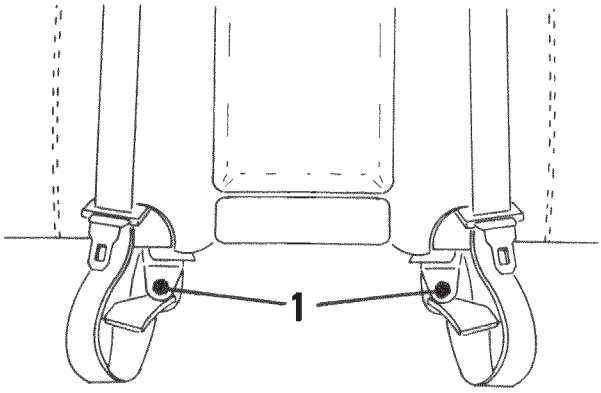

F 34 52 019

Sechskantschrauben (1) der Sicherheitsgurte herausdrehen.
Unterlegscheiben abnehmen.

Hinweis
Anzugsdrehmoment 46 Nm

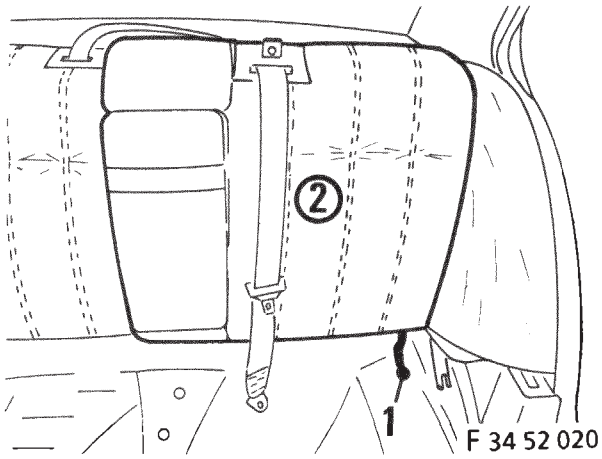

F 34 52 020

Durch Betätigung des Hebels (1) löst sich die Verriegelung.
Rückenlehne (2) vorklappen.

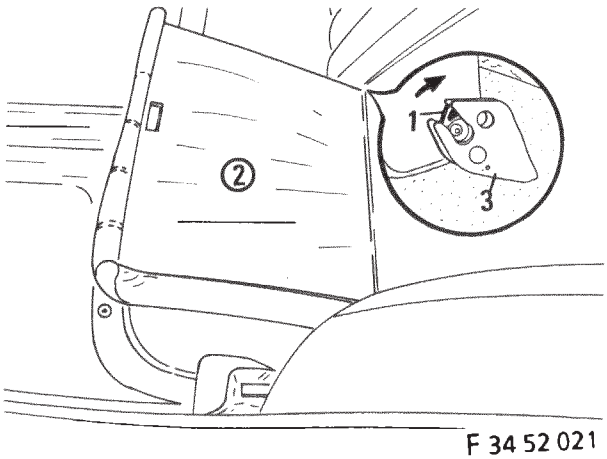

F 34 52 021

Verriegelung (1) in Pfeilrichtung nach hinten drücken.
Rückenlehne (2) aus der Verankerung (3) ausheben.

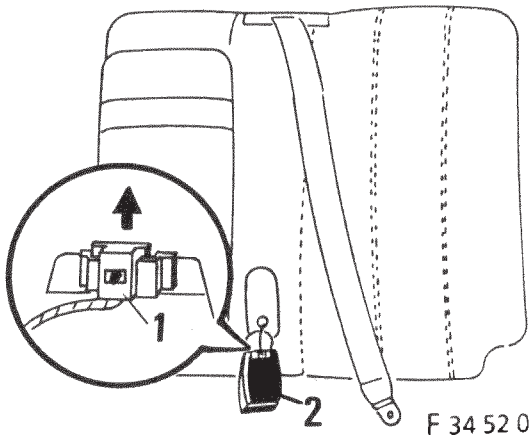

F 34 52 022

Gurtschloß (2) nach unten schwenken.
Rückholschnur (1) in Pfeilrichtung aus dem Gurtschloß ausheben.

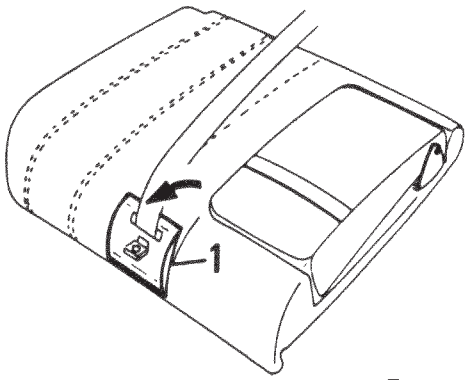

F 34 52 024

Nur für Schonbezüge aus Naturfaser
Abdeckblende (1) vom Sicherheitsgurt ausheben.

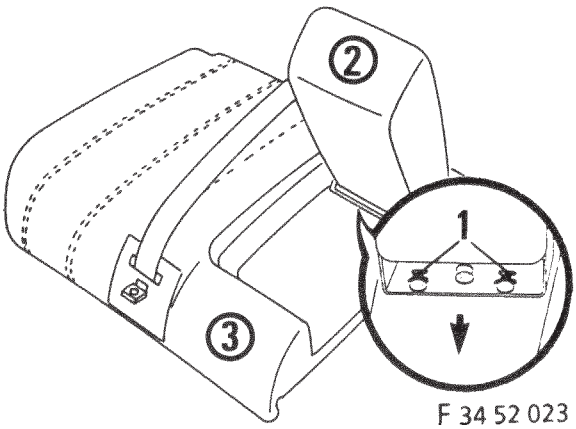

F 34 52 023

Feststellsicherungen (1) leicht anheben. Mittelarmlehne (2) in Pfeilrichtung schieben und aus der Rükkenlehne (3) ausheben.

source: www.ow.no

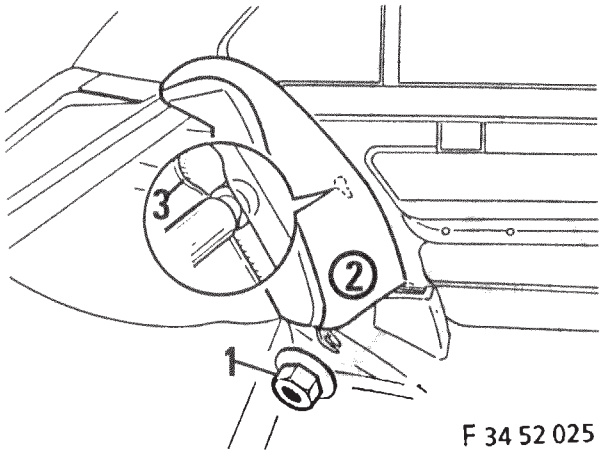

F 34 52 025

Seitenpolster ausbauen

Kunststoffsechskantmutter (1) lösen.
Seitenpolster (2) nach oben aus der Führung (3) ausheben.

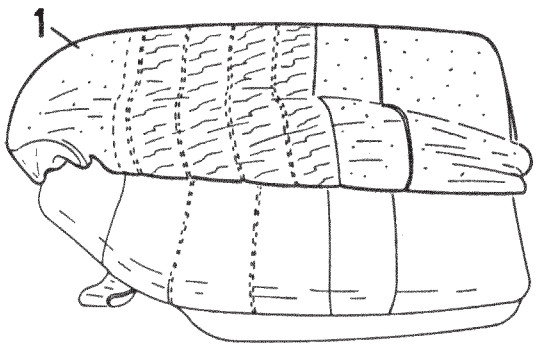

F 34 52 026

Schonbezug auf das Sitzkissen aufschieben

Schonbezug (1) wie dargestellt auf das Sitzkissen aufschieben.

Hinweis
Durch mäßige Krafteinwirkung auf den Schonbezug lassen sich Schäden vermeiden.

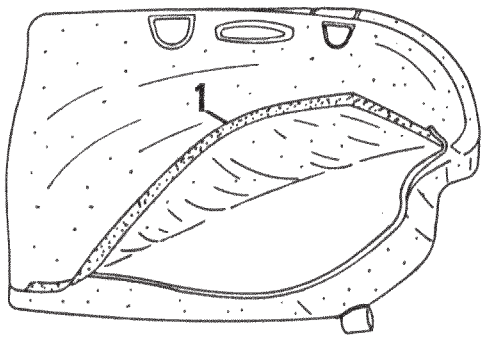

F 34 52 027

Schonbezug ausrichten, straffziehen und auf der Rückseite mit dem Klettband (1) verschließen.

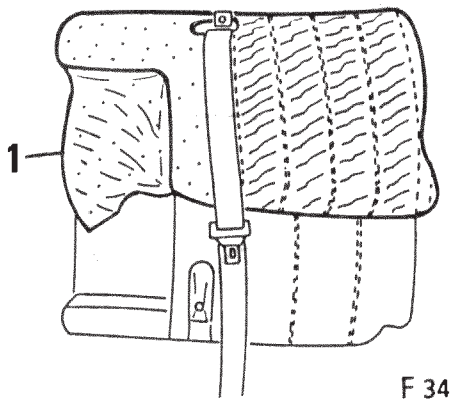

F 34 52 031

Schonbezug auf die Rückenlehne aufschieben

Schonbezug (1) wie dargestellt auf die Rückenlehne aufschieben.

Hinweis
Durch mäßige Krafteinwirkung auf den Schonbezug lassen sich Schäden vermeiden.

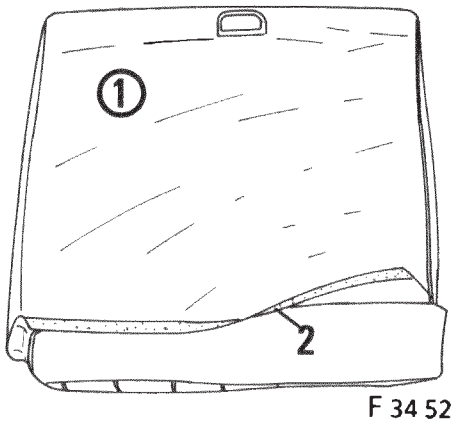

F 34 52 028

Schonbezug (1) ausrichten, straffziehen und auf der Rückseite mit dem Klettband (2) verschließen.

source: www.ow.no

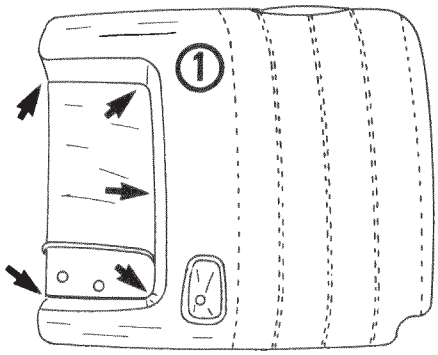

F 34 52 029

Hinweis
Achten Sie darauf, daß der Schonbezug (1) passgenau in der Aussparung der Mittelarmlehne (Pfeile) anliegt.
Rückhaltschnur durch den Schonbezug führen und im Gurtschloß einhängen.

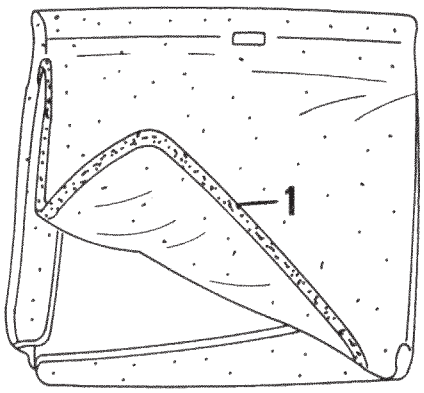

F 34 52 030

Schonbezug aus Naturfaser

Klettband (1) auf der Rückseite der Rückenlehne verschließen.

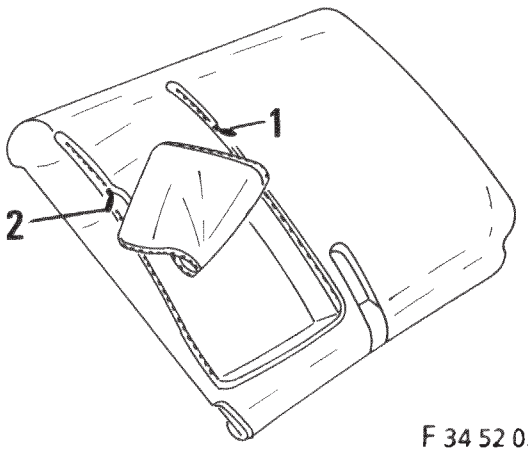

F 34 52 032

Hinweis
Im Bereich der Mittelarmlehne ist der Schonbezug aus Naturfaser mit zwei Reißverschlüssen versehen.

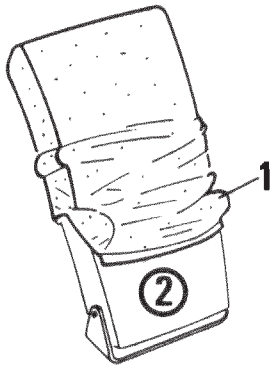

F 34 52 033

Schonbezug auf die Mittelarmlehne aufschieben

Schonbezug (1) wie dargestellt von oben nach unten auf die Mittelarmlehne (2) aufschieben.

Hinweis
Das längere Ende des Schonbezuges befindet sich vorne.
Durch mäßige Krafteinwirkung auf den Schonbezug lassen sich Schäden vermeiden.

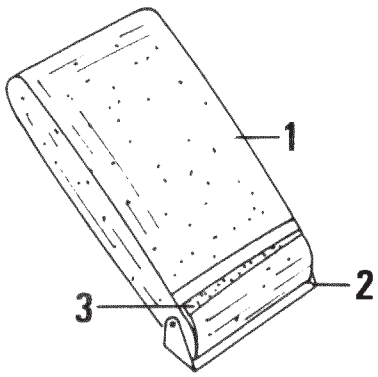

F 34 52034

Schonbezug zwischen Mittelarmlehne (1) und Haltebügel (2) nach hinten ausziehen und mit dem Klettband verschließen.

Funktionskontrolle
Befestigungsbügel in beide Richtungen schwenken.
Auftretende Spannungen oder Verletzungen des Schonbezuges beheben.

Einbauhinweis
Mittelarmlehne in die Rückenlehne einsetzen.

source: www.ow.no

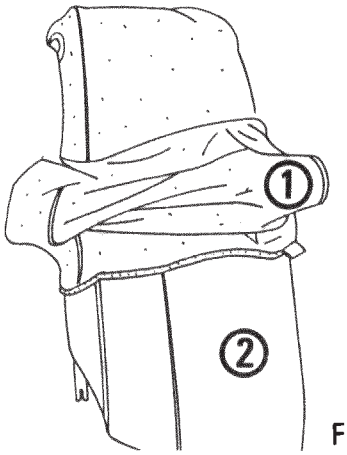

F 34 52 035

Schonbezug auf die Seitenpolster aufschieben

Schonbezug (1) auf die Seitenlehne aufsetzen.

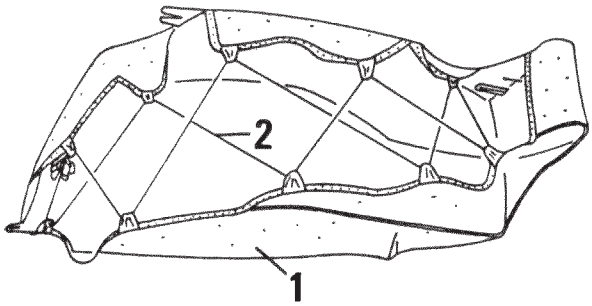

F 34 52 036

Schonbezug (1) mit beiliegender Schnur (2) über Kreuz verschnüren, ausrichten, straffziehen und verknoten.

Einbauhinweis

Der Zusammenbau erfolgt sinngemäß in umgekehrter Reihenfolge.

Druckfehler, Irrtümer und Änderungen vorbehalten.

source: www.ow.no

Protective seat covers, rear - BMW 5 Series (E34)

(Models with through-loading facility only)

F34 52 015

Tools and materials required
½ inch wrench
½ inch extension
½ inch socket wrench insert, 10 mm and 17 mm across flats
Torque wrench
Flat-bladed screwdriver

F34 52 016
Removing seat cushion
Grip seat cushion (1) at the loop (2) and pull upwards.

Note
The rear seat base is centre-split.

F34 52 017
Squeeze catches together as indicated by arrows. Take out seat cushion (1).

F34 52 009
Removing rear seat back
Models with rear head restraints
Pull out head restraints in direction of arrow

When installing:
Press retaining lugs (1) on trim (2) into surround (3).

F34 52 018
Remove plastic nut (1).
Lift out moulded base (2, 3) to remove.

F34 52 019
Unscrew hex nuts (1) on seat belts.
Remove washers.

Note
Tightening torque 46 Nm.

F34 52 020
Disengage by operating lever (1).
Fold seat back (2) forward.

F34 52 021
Press catch (1) back in the direction of arrow.
Lift seat back (2) out of anchorage (3).

F34 52 022
Swing belt catch (2) downwards.
Lift pull-back cord (1) out of belt catch in the direction of arrow.

F34 52 024
Natural-fibre protective covers only
Lift cover trim (1) off seat belt.

F34 52 023
Lift up retaining catch (1) slightly. Push centre armrest (2) in the direction of arrow and lift out of the seat back (3).

F34 52 025
Removing side cushion
Remove plastic hex nut (1).
Lift side cushion (2) out of the guide (3).

F34 52 026
Pushing protective covers on to seat cushion
Push protective cover (1) on to the seat cushion as indicated.

Note
Do not use an excessive amount of force, otherwise the protective covers could become damaged.

F34 52 027
Straighten out protective cover, pull it taut and secure at the rear with the bur fastener (1).

F34 52 031
Pushing protective cover on to seat back
Push protective cover (1) on to seat back as indicated.

Note
Do not use an excessive amount of force, otherwise the protective covers could become damaged.

F34 52 028
Straighten out protective cover (1), pull it taut and secure at the rear with the bur fastener (1).

F34 52 029
Note
Ensure that the protective cover (1) is located exactly in the cutout for the centre armrest (arrows).

Feed the pull-back cord through the protective cover and engage in the belt catch.

F34 52 030
Natural-fibre protective cover
Secure with bur fastener (1) on the rear of the seat back.

F34 52 032
Note
There are two zip fasteners for the centre-armrest area on the natural-fibre protective cover.

F34 52 033
Pushing protective cover on to centre armrest
Push protective cover (1) on to the centre armrest (2) from the top, as illustrated.

Note
The longer end of the protective cover is at the front.
Do not use an excessive amount of force, otherwise the protective covers could become damaged.

F34 52 034
Pull back the protective cover between centre armrest (1) and retaining bracket (2) and secure with the bur fastener.

Functional check
Pivot the retaining bracket in both directions.
Adjust if any stresses occur or if the cover becomes trapped.

When installing:
Insert centre armrest in the seat back.

source: www.ow.no

F34 52 035
Pushing protective cover on side cushions
Fit protective cover (1) on the side cushion.

F34 52 036
Lash down the protective cover (1) cross-wise with the enclosed cord (2), straighten out, pull taut and tie ends to secure.

When installing:
Install according to the reverse order of removal.

Printing and other errors and omissions excepted. Subject to modification.

source: www.ow.no

Housse de protection arrière, série 5/E34
(Uniquement pour modèles avec banquette arrière scindée rabattable)

F 34 52 015

Outils et ingrédients requis

Clé à cliquet réversible 1/2''
Allonge 1/2''
Embout pour clé à douille 1/2'' — 10 mm, 17 mm
Clé dynamométrique
Tournevis à lame

F 34 52 016
Dépose du coussin d'assise de banquette arrière
Saisir le coussin d'assise (1) par la boucle (2) et le soulever en tirant vers le haut.

Remarque
La banquette arrière est scindée en son milieu.

F 34 52 017
Comprimer le dispositif de verrouillage dans le sens des flèches puis déposer le coussin d'assise (1).

F 34 52 009
Dépose du dossier de banquette arrière
Modèles avec appui-tête à l'arrière
Déposer l'appui-tête dans le sens de la flèche.

Conseil pour la pose
Pousser les becs de retenue (1) du revêtement (2) dans l'entourage-guide (3).

F 34 52 018
Dévisser l'écrou en plastique (1).
Relever les éléments moulés du fond (2 et 3).

F 34 52 019
Dévisser les vis tête hexagonale (1) des ceintures de sécurité.
Déposer les rondelles.

Remarque
Couple de serrage des vis: 46 Nm.

F 34 52 020
Déverrouiller le dossier en actionnant le levier (1).
Rabattre le dossier (2) vers l'avant.

F 34 52 021
Pousser le dispositif de verrouillage (1) vers l'arrière dans le sens de la flèche.
Dégager le dossier (2) de la pièce d'ancrage (3).

F 34 52 022
Abaisser le mécanisme de verrouillage de ceinture (2).
Sortir le cordon de rappel (1) du mécanisme de verrouillage dans le sens de la flèche.

F 34 52 024
Pour housses en fibres naturelles uniquement
Ecarter l'entourage-guide (1) de la ceinture de sécurité.

F 34 52 023
Relever légèrement les sécurités d'arrêt (1). Pousser l'accoudoir central (2) dans le sens de la flèche et le sortir du dossier (3).

F 34 52 025
Dépose des coussins latéraux
Desserrer l'écrou six pans en plastique (1).
Dégager le coussin latéral (2) vers le haut, hors du guide (3).

F 34 52 026
Mise en place de la housse sur le coussin d'assise du siège
Enfiler la housse (1) sur le coussin d'assise du siège comme indiqué sur le croquis.

Remarque
Ne pas exercer d'effort excessif ou brutal sur la housse pour éviter tout risque de détérioration.

F 34 52 027
Aligner la housse, la tendre et la fermer au dos au moyen de l'attache par adhérence type Velcro (1).

F 34 52 031

Mise en place de la housse sur le dossier du siège
Enfiler la housse (1) sur le dossier du siège comme indiqué sur le croquis.

Remarque
Ne pas exercer d'effort excessif ou brutal sur la housse pour éviter tout risque de détérioration.

F 34 52 028
Aligner la housse (1), la tendre et la fermer au dos au moyen de l'attache par adhérence type Velcro (2).

F 34 52 029
Remarque
Faire en sorte que la housse (1) soit appliquée exactement en suivant le contour de la découpe de l'accoudoir central (flèches).
Faire passer le cordon de rappel au travers de la housse puis l'accrocher sur le mécanisme de verrouillage de ceinture.

F 34 52 030
Housses en fibres naturelles
Fermer l'attache par adhérence (1) au dos du dossier.

F 34 52 032
Remarque
La housse en fibres naturelles est pourvue de deux fermetures éclair au niveau des bords de l'accoudoir central.

source: www.ow.no

F 34 52 033
Mise en place de la housse sur l'accoudoir central
Enfiler la housse (1) de haut en bas sur l'accoudoir central (2) comme sur le croquis.

Remarque
L'extrémité la plus longue de la housse doit se trouver à l'avant.
Ne pas exercer d'effort excessif ou brutal sur la housse pour éviter tout risque de détérioration.

F 34 52 034
Tirer vers l'arrière la partie de la housse située entre l'accoudoir central (1) et l'étrier de fixation (2) puis la fermer avec l'attache par adhérence.

Contrôle de fonctionnement
Faire basculer l'étrier de fixation dans les deux sens.
Eliminer les tensions dans la housse ou réparer les dommages qui lui auraient été causés accidentellement.

Conseil pour la pose
Remettre en place l'accoudoir central dans le dossier.

F 34 52 035
Mise en place de la housse sur le coussin latéral
Enfiler la housse (1) sur le coussin d'appui latéral.

F 34 52 036
Ligaturer la housse (1) avec le cordon (2) faisant partie du kit, l'aligner, la tendre et la nouer.

Conseil pour la pose
Reposer logiquement toutes les pièces déposées dans l'ordre inverse de la dépose.

Sous réserve d'erreurs, d'omissions ou de modifications.

source: www.ow.no

Overtrek voor achterbank,
BMW 5-serie E34 (Alleen voor uitvoeringen met neerklapbare rugleuning)

F34 52 015

Benodigd gereedschap en hulpmiddelen
1/2 inch ratel
1/2 inch verlengstuk
1/2 inch dopsleutel, 10 mm, 17 mm
Momentsleutel
Platte schroevedraaier

F34 52 016
Zitting uitbouwen
Trek de zitting (1) met de lus (2) naar boven toe.

Opmerking
De achterbank is in het midden gedeeld.

F34 52 017
Druk de vergrendeling in de richting van de pijl samen.
Verwijder de zitting (1).

F34 52 009
Rugleuning verwijderen
Modellen met hoofdsteunen, achter
Verwijder de hoofdsteunen in de richting van de pijl

Montagerichtlijn
Druk de opsluitnokken (1) van de bekleding (2) in het afdekpaneel (3).

F34 52 018
Draai de kunststofmoer (1) los.
Neem de profielbodem (2, 3) naar boven toe los.

F34 52 019
Draai de zeskantbouten (1) van de veiligheidsgordels los.
Verwijder de vulringen.

Opmerking
Aantrekkoppel 46 Nm.

F34 52 020
Met behulp van de hefboom (1) wordt de vergrendeling losgemaakt.
Klap de rugleuning (2) naar voren.

F34 52 021
Druk de vergrendeling (1) in de richting van de pijl naar achteren.
Til de rugleuning (2) uit de vergrendeling (3).

F34 52 022
Draai het slot van de veiligheidsgordel (2) naar beneden.
Neem de trekkabel (1) in de richting van de pijl uit het slot.

F34 52 024
Alleen voor overtrekken van natuurvezel
Maak het paneel (1) van de veiligheidsgordel los.

F34 52 023
Licht de bevestigingen (1) voorzichtig op. Schuif de middelste armsteun (2) in de richting van de pijl en neem hem uit de rugleuning (3).

F34 52 025
Zijkussens verwijderen
Draai de kunststof zeskantmoer (1) los.
Neem de zijkussens (2) naar boven toe uit de geleiding (3).

F34 52 026
Overtrek op de zitting aanbrengen
Breng de overtrek (1) op de zitting aan zoals afgebeeld.

Opmerking
Breng de overtrek voorzichtig aan om beschadigingen te voorkomen.

F34 52 027
Richt de overtrek, trek hem strak en zet hem aan de achterzijde met het klitteband (1) vast.

F34 52 031
Overtrek op de rugleuning aanbrengen
Breng de overtrek (1) op de rugleuning aan zoals afgebeeld.

Opmerking
Breng de overtrek voorzichtig aan zodat beschadigingen worden voorkomen.

F34 52 028
Richt de overtrek (1), trek hem strak en maak hem aan de achterzijde met het klitteband (2) vast.

F34 52 029
Opmerking
Let op dat de overtrek (1) goed aansluit op de uitsparing voor de middelste armsteun (pijlen).
Voer de trekkabel door de overtrek en bevestig hem in het slot van de veiligheidsgordel.

F34 52 030
Overtrek van natuurvezel
Maak het klitteband (1) aan de achterzijde van de rugleuning vast.

F34 52 032
Opmerking
Bij de middelste armsteun is de overtrek van natuurvezel van twee ritssluitingen voorzien.

F34 52 033
Overtrek over de armsteun schuiven
Schuif de overtrek (1) zoals afgebeeld van boven naar beneden over de middelste armsteun (2).

Opmerking
Het langste gedeelte van de overtrek bevindt zich aan de voorzijde.
Breng de overtrek voorzichtig aan zodat beschadigingen worden voorkomen.

F34 52 034
Trek de overtrek tussen de armsteun (1) en de beugel (2) naar achteren toe strak en maak hem met het klitteband vast.

source: www.ow.no

Controle van de werking
Draai de bevestigingsbeugel in beide richtingen.
Verhelp eventuele spanningen of beschadigingen van de overtrek.

Montagerichtlijn
Breng de armsteun in de rugleuning aan.

F34 52 035
Overtrek op het zijkussen aanbrengen
Breng de overtrek (1) op het zijkussen aan.

F34 52 036
Snoer de overtrek (1) met het bijgeleverde koord (2) kruiselings vast, richt hem, trek hem strak en bind hem vast.

Montagerichtlijn
Het monteren gebeurt in omgekeerde volgorde van het demonteren.

Drukfouten, vergissingen en wijzigingen voorbehouden.

source: www.ow.no

Skyddsklädsel bak BMW 5-serien E 34
(Endast modeller med genomlastningsanordning)

F 34 52 015

Erforderliga verktyg och hjälpmedel
1/2 tum spärrskaft
1/2 tum förlängning
1/2 tum hylsa 10 mm, 17 mm
Momentnyckel
Flatskruvmejsel

F 34 52 016
Demontera stolsdynan
Håll stolsdynan (1) i slingan (2) och lyft upp den.

OBS:
Baksätet är delat i mitten.

F 34 52 017
Tryck ihop låsanordningen i pilriktningen.
Demontera stolsdynan (1).

F 34 52 009
Demontera ryggstödet
Modeller med nackskydd bak
Demontera nackskydden i pilriktningen.

OBS vid montering:
Tryck in hållarens (2) fästklackar (1) i skyddet (3).

F 34 52 018
Skruva av plastmuttern (1).
Lyft ut de formpressade bottnarna (2 och 3).

F 34 52 019
Skruva ut sexkantbultarna (1) för bilbältena.
Ta bort mellanläggsbrickorna.

OBS:
Åtdragningsmoment 48 Nm

F 34 52 020
Tryck ner armen (1) för att öppna låsanordningen.
Fäll ryggstödet (2) framåt.

F 34 52 021
Tryck låsanordningen (1) i pilriktningen bakåt.
Lyft ut ryggstödet (2) ur förankringen (3).

F 34 52 022
Sväng bälteslåset (2) nedåt.
Ta ut returlinan (1) från bälteslåset i pilriktningen.

F 34 52 024
Endast för skyddsklädsel av naturfiber
Ta bort kåpan (1) från bilbältet.

F 34 52 023
Lyft upp säkringarna (1) något.
Skjut mittarmstödet (2) i pilriktningen och ta ut det från ryggstödet (3).

F 34 52 025
Demontera sidodynan
Lossa plastsexkantmuttern (1).
Lyft ut sidodynan (2) ur styrningen (3).

F 34 52 026
Dra skyddsklädseln på stolsdynan
Dra skyddsklädseln (1) på stolsdynan, se bilden.

OBS:
Genom att dra på skyddsklädseln försiktigt kan skador undvikas.

F 34 52 027
Justera skyddsklädseln så att den ligger rätt samt spänn den och stäng den på baksidan med kardborrebandet (1).

F 34 52 031
Dra skyddsklädseln på ryggstödet
Dra skyddsklädseln (1) såsom visas på ryggstödet.

OBS:
Genom att dra på skyddsklädseln försiktigt kan skador undvikas.

F 34 52 028
Justera skyddsklädseln (1) så att den ligger rätt samt spänn den och stäng den på baksidan med kardborrebandet (2).

F 34 52 029
OBS:
Se till att skyddsklädseln (1) passar exakt i mittarmstödets urtag (pilar).
För returlinan genom skyddsklädseln och fäst det i bälteslåset.

F 34 52 030
Skyddsklädsel av naturfiber
Stäng kardborrebandet (1) på ryggstödets baksida.

F 34 52 032
OBS:
På mittarmstödet har skyddsklädseln av naturfiber två dragkedjor.

F 34 52 033
Dra skyddsklädseln på mittarmstödet
Dra skyddsklädseln (1) såsom visas uppifrån på mittarmstödet (2).

OBS:
Skyddsklädselns längre sida skall vara placerad framtill.
Genom att dra på skyddsklädseln försiktigt kan skador undvikas.

F 34 52 034
Dra ut skyddsklädseln bakåt mellan mittarmstöd (1) och fästbygel (2) och stäng den med kardborreband.

Funktionskontroll
Sväng fästbygeln i båda riktningar.
Åtgärda ev spänningar i eller skador på skyddsklädseln.

OBS vid montering:
Montera mittarmstödet i ryggstödet.

source: www.ow.no

F 34 52 035
Dra skyddsklädseln på sidodynorna
Dra skyddsklädseln (1) på armstöden.

F 34 52 036
Trä in det bifogade snöret (2) i kors, justera skyddsklädseln (1) så att den ligger rätt, spänn den och knyt snöret.

OBS vid montering:
Hopsättning sker med omvänd ordningsföljd.

Förbehåll för tryckfel, felaktigheter och ändringar.

source: www.ow.no

Foderine protettive posteriori
BMW Serie 5 E 34 (solo per modelli con dispositivo di carico passante)

F 34 52 015

Attrezzi e mezzi ausiliari necessari
Trapano a cricco da 1/2 pollice
Prolunga da 1/2 pollice
Attacco di chiave fissa da 1/2 pollice, 10 mm, 17 mm
Chiave dinamometrica
Cacciavite per viti ad intaglio a testa piatta

F 34 52 016
Smontaggio del cuscino del sedile
Afferrare il cuscino del sedile (1) in corrispondenza della leva ad anello (2) e sollevarlo.
Nota
La panchina posteriore è divista al centro.

F 34 52 017
Comprimere il bloccaggio nel senso della freccia (vedi figura). Smontare il cuscino del sedile (1).

F 34 52 009
Smontaggio dello schienale
Modelli con poggiatesta posteriori
Smontare i poggiatesta nel senso della freccia (vedi figura).
Avvertenza per il montaggio
Piantare i naselli di ritegno (1) del rivestimento (2) nella copertura (3).

F 34 52 018
Svitare il dado di plastica (1). Togliere verso l'alto i ripiani sagomati (2.3).

F 34 52 019
Svitare le viti a testa esagonale (1) delle cinture di sicurezza. Togliere le rondelle.
Nota
Coppia di serraggio 46 Nm

F 34 52 020
Azionando la leva (1) viene disimpegnato il bloccaggio.
Rovesciare in avanti lo schienale (2).

F 34 52 021
Spingere il bloccaggio (1) nel senso della freccia (vedi figura) in dietro.
Sollevare lo schienale (2) dall'ancoraggio (3).

F 34 52 022
Orientare in basso il fermo cintura (2).
Togliere la corda di ritiro (1) dal fermo cintura nel senso della freccia (vedi figura).

F 34 52 024
Solo per foderine protettive in fibra naturale
Togliere la mascherina di copertura (1) dalla cintura di sicurezza.

F 34 52 023
Sollevare leggermente le sicure di fermo (1). Spingere il bracciolo centrale (2) nel senso della freccia (vedi figura) e toglierlo dallo schienale (3).

F 34 52 025
Smontaggio dell'imbottitura laterale
Svitare il dado esagonale di plastica (1).
Togliere l'imbottitura laterale (2) verso l'alto dalla guida (3).

F 34 52 026
Applicazione della foderina protettiva sul cuscino del sedile
Infilare la foderina protettiva (1) sul cuscino del sedile come mostrato nella figura.
Nota
Esercitando una forza moderata sulla foderina vengono evitati danni.

F 34 52 027
Allineare la foderina, tenderla bene e chiuderla sul lato posteriore con il nastro a velcro (1).

F 34 52 031
Applicazione della foderina protettiva sullo schienale
Infilare la foderina protettiva (1) sullo schienale come mostrato nella figura.
Nota

Esercitando una forza moderata sulla foderina vengono evitati danni.

F 34 52 028
Allineare la foderina, tenderla bene e chiuderla sul lato posteriore con il nastro a velcro (2).

F 34 52 029
Nota
Aver cura che la foderina (1) aderisca correttamente nell'incavo del braccio centrale (frecce nella figura).
Far passare la corda di ritegno attraverso la foderina ed agganciarla nel fermo cintura.

F 34 52 030
Foderina protettiva in fibra naturale
Chiudere il nastro a velcro (1) sul lato posteriore dello schienale.

F 34 52 032
Nota
Nella zona del braccio centrale la foderina protettiva in fibra naturale è munita di due chiusure lampo.

F 34 52 033
Applicazione della foderina protettiva sul braccio centrale
Infilare la foderina protettiva (1), come mostrato nella figura, dall'alto verso il basso, sul bracciolo centrale (2).
Nota
La punta più lunga della foderina si trova avanti.
Esercitando una forza moderata sulla foderina si possono evitare danni.

source: www.ow.no

F 34 52 034
Estrarre in dietro la foderina protettiva tra il bracciolo centrale (1) e la staffa di ritegno (2)e chiuderla con il nastro a velcro.
Controllo di funzionamento
Orientare la staffa di fissaggio nei due sensi.
Eliminare tensioni od intagli della foderina.
Avvertenza per il montaggio
Sistemare il bracciolo centrale nello schienale.
F Applicazione della foderina protettiva sull'imbottitura laterale
Infilare la foderina protettiva (1) sul bracciolo laterale.

F 34 52 036
Legare la foderina protettiva (1) procedendo a croce mediante la corda (2) fornita di dotazione, allinearla, tenderla bene ed annodarla.
Avvertenza per il montaggio
L'assemblaggio va effettuato nell'ordine inverso

Salvo errori di stampa, errori in genere e modifiche.

 source: www.ow.no

Cubreasiento protector trasero BMW Serie 5 E34
(Sólo modelos con sistema de carga variable)

F 34 52 015

Herramienta y medios auxiliares necesarios

Carraca 1/2''
Prolongador 1/2''
Dado 1/2'' e/c 10 mm, 17 mm
Llave dinamométrica
Destornillador de punta recta plana

F 34 52 016
Desmontar la banqueta
Asir la banqueta (1) del agarradero (2) y levantarla.

Nota
La banqueta trasera va dividida al centro.

F 34 52 017
Comprimir el cierre en dirección de las flechas.
Desmontar la banqueta (1).

F 34 52 009
Desmontar el respaldo
Modelos con apoyacabezas traseros
Desmontar los apoyacabezas en dirección de la flecha.

Indicación de montaje
Hundir las pestañas de sujeción (1) del revestimiento (2) en la cubierta (3).

F 34 52 018
Desenroscar la tuerca plástica (1).
Destrabar el fondo moldeado (2, 3) hacia arriba.

F 34 52 019
Desenroscar los tornillos hexagonales (1) de los cinturones de seguridad.
Quitar las arandelas.

Nota
Par de apriete 46 Nm

F 34 52 020
Accionando la palanca (1) se suelta el cierre.
Volcar el respaldo (2) hacia delante.

F 34 52 021
Presionar el cierre (1) en dirección de la flecha hacia atrás.
Destrabar el respaldo (2) del anclaje (3).

F 34 52 022
Volcar el cierre del cinturón (2) hacia abajo.
Destrabar el cordel recuperador (1) del cierre de cinturón en dirección de la flecha.

F 34 52 024
Sólo para cubreasientos de fibra natural
Destrabar la cubierta embellecedora (1) del cinturón de seguridad.

F 34 52 023
Levantar ligeramente los seguros de inmovilización (1).
Desplazar el apoyabrazos central (2) en dirección de la flecha y destrabarlo del respaldo (3).

F 34 52 025
Desmontar el acolchado lateral
Soltar la tuerca hexagonal plástica (1).
Destrabar el acolchado lateral (2) de la guía (3) hacia arriba.

F 34 52 026
Vestir la banqueta con el cubreasiento de protección
Vestir la banqueta con el cubreasiento de protección (1) según muestra la figura.

Nota
Aplicando una fuerza solamente moderada sobre el cubreasiento de protección pueden evitarse daños.

F 34 52 027
Alinear el cubreasiento, atirantarlo y cerrarlo al dorso con el cierre de velcro (1).

F 34 52 031
Vestir el respaldo con el cubreasiento de protección
Vestir el respaldo con el cubreasiento de protección (1) según muestra la figura.

Nota
Aplicando una fuerza solamente moderada sobre el cubreasiento de protección pueden evitarse daños.

F 34 52 028
Alinear el cubreasientos de protección (1), atirantarlo y cerrarlo al dorso con el cierre de velcro (2).

F34 52 029
Nota
Obsérvese que el revestimiento (1) ajuste con exactitud en la escotadura para el apoyabrazos central (flechas).
Pasar el cordel de retención a través del revestimiento protector y engancharlo en el cierre de cinturón.

F 34 52 030
Revestimiento protector de fibra natural
Cerrar el cierre de velcro (1) sobre el dorso del respaldo.

F 34 52 032
Nota
El revestimiento protector en fibra natural va dotado de dos cierres de cremallera en la zona del apoyabrazos central.

F 34 52 033
Vestir el apoyabrazos central con el revestimiento de protección
Vestir el apoyabrazos central (2) con el revestimiento de protección (1) según muestra la figura, de arriba a abajo.

Nota
El extremo más largo del revestimiento de protección se halla delante.
Aplicando una fuerza solamente moderada sobre el cubreasiento de protección pueden evitarse daños.

source: www.ow.no

F 34 52 034
Estirar el revestimiento de protección entre apoyabrazos central (1) y estribo de sujeción (2) hacia atrás y cerrarlo con el cierre de velcro.

Control de funciones
Volcar el estribo de fijación en ambas direcciones.
Corregir las tensiones o lesiones que se presenten en el revestimiento de protección.

Indicación de montaje
Colocar el apoyabrazos central en el respaldo.

F34 52 035
Vestir los acolchados laterales con el revestimiento de protección
Colocar el revestimiento de protección (1) en el respaldo lateral.

F 34 52 036
Encordelar en diagonal el revestimiento de protección (1) con el cordel (2) adjunto, alinear, atirantar y anudar.

Indicación de montaje
El ensamblaje se lleva a cabo en orden inverso.

Salvo error u omisión
Sujeto a modificaciones.

source: www.ow.no

Instrução de montagem da capa de protecção do banco traseiro, BMW Série 5 E34 (Só para modelos com sistema de ampliação da bagageira)

F34 52 015

Ferramental necessário e meios auxiliares:
Roquete reversível de 1/2 polegada
Extensão de 1/2 polegada
Chaves de caixa de 1/2 polegada SW 10 mm, 17 mm
Chave dinamométrica
Chave para parafusos de fenda de cabeça chata

F34 52 016
Remoção das almofadas dos assentos
Pela presilha (2) puxar para cima a almofada ((1).

Nota
O banco traseiro está separado ao meio.

F34 62 017
No sentido da seta, premir o dispositivo de trava e remover a almofada (1).

F34 52 009
Remoção do encosto
Modelos com apoia-cabeça traseiro
No sentido da seta, remover o apoia-cabeça

Nota para a montagem
Encaixar as patilhas retentoras (1) do revestimento (2) na protecção (3)

F34 52 018
Desmontar a porca sintética (1) e remover para cima os fundos (2, 3).

F34 52 019
Desmontar os parafusos sextavados (1) do cinto de segurança e retirar as arruelas.

Nota
Binário de aperto: 46 Nm

F34 52 020
Accionar a alavanca (1) para desbloquear e rebater para a frente o encosto (2).

F34 52 021
No sentido da seta, empurrar para trás o travamento (1) e desenganchar o encosto (2) da ancoragem (3).

F34 52 022
Rebater para baixo o fecho (1) do cinto e no sentido da seta retirar do fecho o cordão de enrolamento.

F34 52 024
Só para capas em fibra natural
Do cinto de segurança, remover o painel protector (1).

F34 52 023
Levantar ligeiramente os fixadores de segurança (1), empurrar o descança-braço (2) no sentido da seta e removê-lo do encosto (3).

F34 52 025
Remoção do acolchoado lateral
Remover a porca sextavada sintética (1) e remover para cima o acolchoado (2), desenganchando-o da guia (3).

F34 52 026
Colocação da capa protectora na almofada do assento
Tal como ilustrado, enfiar a capa (1) na almofada.

Nota
Para evitar danificações, usar de força moderada ao manusear a capa.

F34 52 027
Alinhar a capa, esticá-la bem e fixá-la ao dorso com a faixa adesiva (1).

F34 52 031
Colocação da capa protectora no encosto
Tal como ilustrado, enfiar a capa (1) no encosto.

Nota
Para evitar danificações, usar de força moderada ao manusear a capa.

F34 52 028
Alinhar a capa, esticá-la bem e fixá-la ao dorso com a faixa adesiva (2).

F34 52 029
Nota
Usar do devido cuidado para que a capa protectora (1) fique correctamente adaptada e assente no espaço do descança-braço central (setas). Passar o cordão retentor através da capa e enganchá-lo no fecho do cinto.

F34 52 030
Capa em fibra natural
Fechar a faixa adesiva (1) no dorso do encosto.

F34 52 032
Nota
A capa em fibra natural encontra-se munida de dois fechos éclair na zona do descança-braço central.

F34 52 033
Colocação da capa protectora no descança-braço central
Tal como ilustrado, enfiar a capa (1) no descança-braço central (2).

Nota
A extremidade mais comprida da capa encontra-se à frente. Para evitar danificações, usar de força moderada ao manusear a capa.

source: www.ow.no

F34 52 034
Entre o descança-braço central (1) e o estribo retentor (2) estender para trás a capa e fechá-la com a faixa adesiva.

Controlo do funcionamento
Nos dois sentidos, mover o estribo de fixação e eliminar quaisquer tensões ou lesões da capa.

Nota para a montagem
Voltar a inserir o descança-braço no encosto.

F34 52 035
Colocação da capa protectora no acolchoado lateral
Assentar a capa (1) no encosto lateral.

F34 52 036
Com o esticador (2) fornecido juntamente, prender em cruz a capa (1), alinhá-la, esticá-la bem e atá-la com um nó.

Nota para a montagem
Realizar a montagem por ordem inversa da desmontagem.

Ressalvados erros, omissões e modificações.

source: www.ow.no