BMW

Einbau-Anleitung

Edelholz-Innenausstattung für die BMW 3er Reihe (E30)

ng. **Fitting instructions**
Real wood interior trim, BMW 3 Series (E30)

Instructions de montage
équipement intérieur en bois précieux pour BMW de série 3 (E30)

dl. **Montagehandleiding**
voor de notehouten interieuruitrusting BMW 3-serie (E30)

v. **Monteringsanvisning**
för ädelträ-innerutrustning BMW 3-serien (E30)

al. **Istruzioni per il montaggio**
dell'allestimento interno in legno pregiato – BMW Serie 3 (E30)

sp. **Instrucciones de montaje**
para el equipamiento interior en madera fina BMW Serie 3 (E30)

Guarnições
interiores em madeira nobre para BMW série 3 (E30)

Bestell-Nr. 01 29 9 783 733 Printed in Germany

source: www.ow.no

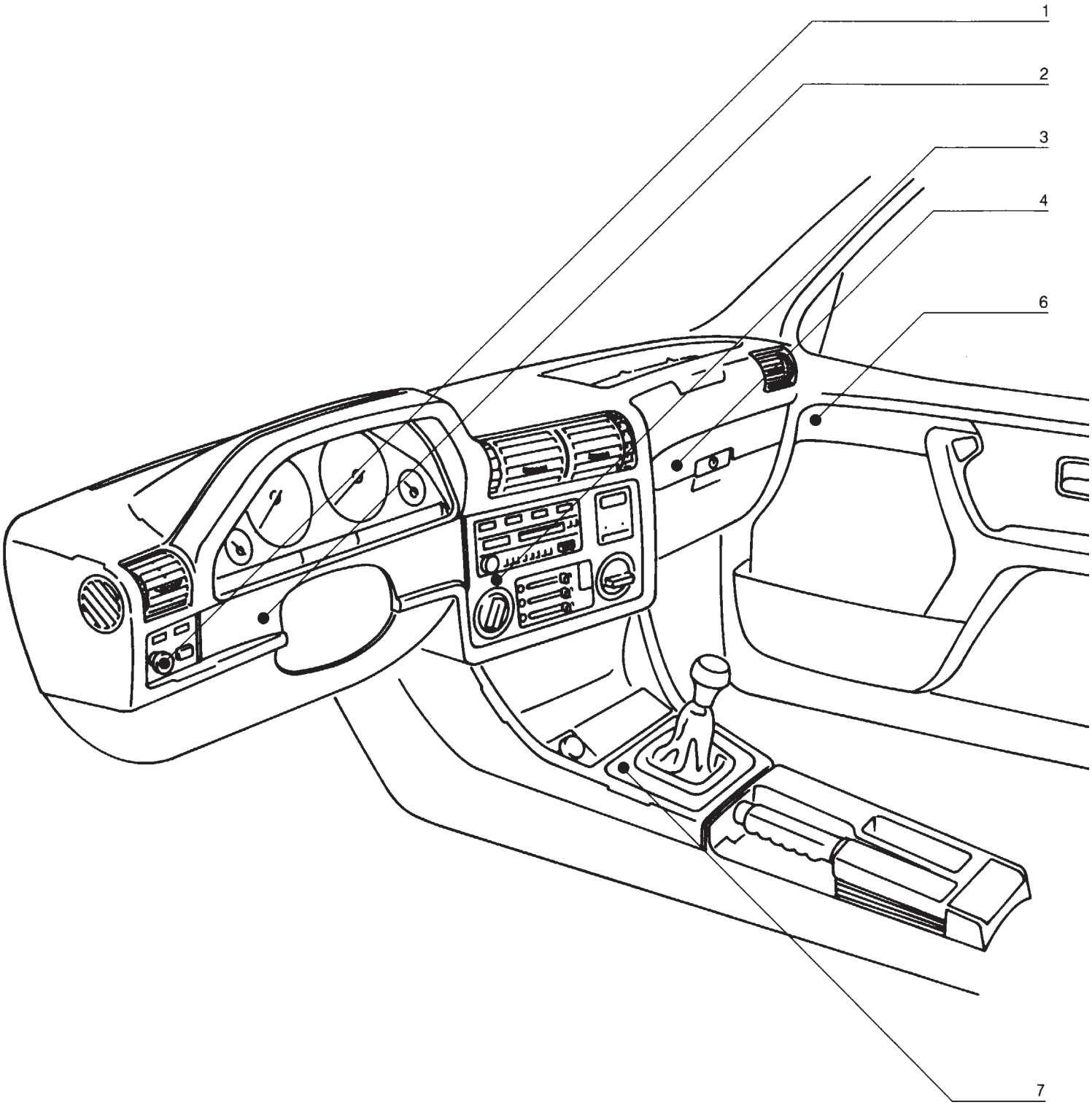

5

Türblende links
Left door capping
Panneau de portière gauche
Portierrand links
Dörrpanel vänster
Modanatura porta sinistra
Embellecedor de puerta izquierda
Painel de guarnição da porta esquerda

source: www.ow.no

dt. Nach dem Auspacken der Teile bitte beachten:

Um Beschädigungen im Decklack zu vermeiden, dürfen die Edelholzverkleidungen nicht gebogen werden!
Die Lackflächen nicht mit Klebstoff, Verdünner oder ähnlichen Mitteln in Berührung bringen!

Reinigung:
Für die Reinigung der Edelholzteile eignet sich am besten das BMW Cockpit-Spray (HWB-Bestell-Nr. 82 14 9 400 753) oder handelsübliche Möbelpolitur.

Das müssen Sie wissen, bevor Sie beginnen:
- Die Teile 1 und 2 (Cockpit links und Mitte) werden nicht geklebt, sondern gegen die vorhandenen Verkleidungen ausgetauscht.
- Teil 3 (Cockpit rechts), Teil 4 (Handschuhfachblende) sowie die Teile 5 und 6 (Türblenden) können ohne besondere Vorarbeiten gemäß der Klebeanleitung aufgeklebt werden.
- Vor dem Aufkleben von Teil 7 (Schaltkonsole) müssen die Schalthebelabdeckung und eventuelle Schalter entfernt werden.
- Bei niedrigen Außentemperaturen empfiehlt es sich das Fahrzeug vor dem Einbau längere Zeit in einen temperierten Raum zu stellen und die Edelholzteile und den Klebstoff in einem temperierten Raum aufzubewahren.

Vorbereitungen allgemein.
Außer den Edelholzteilen und dem mitgelieferten Klebstoff sollten Sie folgende Hilfsmittel bereithalten:
- ein weiches, nicht fusselndes Tuch;
- Waschbenzin zum Entfetten;
- einen Schraubendreher;
- einen 8 mm-Steckschlüssel;
- ein Universal-Messer.

Vorbereitungen der Schaltkonsole:
- Die Schalthebelabdeckung nach oben ziehen und so von der Konsole lösen.
- Bei Automatic die Abdeckung der Vorwahlhebelblende abnehmen, die darunterliegenden Schrauben lösen und die Blende selbst entfernen.
- Sofern vorhanden, Schalter für elektrische Fensterheber nach oben herausdrücken und die Stecker lösen.
- Jetzt die Schalter in das Edelholzteil „einclipsen" und die Passung kontrollieren, evtl. nacharbeiten.
- Bei Automatic auch die Vorwahlhebelblende in das Edelholzteil einpassen. Falls notwendig, den PU-Schaum am Konsolenausschnitt mit einem Messer ausschneiden.

eng. After unpacking the various items, please note:

To avoid damaging the lacquered surface, the real wood trim elements must never be bent.
Do not allow adhesives, thinners or similar substances to come into contact with the lacquered surfaces.

Cleaning:
The most suitable material for cleaning the real wood trim elements is BMW Cockpit Spray (HWB Order No. 82 14 9 400 753), or a reputable brand of furniture polish.

What you need to know before you start:
- Items 1 and 2 (left and centre of driving area) are not secured with adhesive, but installed instead of the existing trim sections.
- Item 3 (right of driving area), Item 4 (glove box trim) and Items 5 and 6 (door cappings) can be attached with adhesive according to the instructions: no special preparatory work is needed.
- Before attaching Item 7 (switch panel) with adhesive, the switch cover and any switches already installed must be removed.
- If outside temperatures are very low, it is advisable to park the car in a warm place for a lengthy period before fitting work commences, and to store the real wood elements and the adhesive in a warm place as well.

General preparations.
In addition to the real wood elements and the adhesive from the kit, have the following articles ready to assist you in the work:
- a soft, non-linting cloth;
- cleaning-grade fuel or petroleum spirit, to remove grease;
- a suitable screwdriver;
- an 8 mm socket wrench;
- a universal craftsman's knife.

Preparatory work on switch panel:
- Pull the switch cover up to detach it from the panel.
- On cars with automatic transmission, take off the selector lever cover trim, take out the screws under it and remove the actual cover panel.
- If fitted, press the electric window switches out upwards and detach them from their plugs.
- Clip the switches into the real wood element and check that they fit neatly; remove material if necessary to obtain a good fit.
- On cars with automatic transmission, fit the selector lever trim panel into the real wood element as well. If necessary, cut away the polyurethane foam at the console cutout with a knife.

fr. Après avoir déballé les pièces, faire attention aux points suivants:

Eviter de courber les panneaux en bois précieux pour ne pas endommager la couche de vernis!
Ne pas mettre les surfaces vernies en contact avec de la colle, un dissolvant ou des produits similaires!

Nettoyage:
Pour nettoyer les panneaux de finition en bois précieux, utiliser le spray BMW pour poste de conduite (HWB, réf. 82 14 9 400 753) ou un encaustique pour meubles.

Ce qu'il vous faut savoir avant de procéder au montage:
- Les panneaux 1 et 2 (partie gauche et partie centrale du poste de conduits) ne sont pas destinés à être collés, mais simplement échangés contre les panneaux existants.
- Les panneaux 3 (partie droite du poste de conduite), 4 (panneau de finition de la boîte à gants), 5 et 6 (panneaux de portière) peuvent être collés conformément aux instructions de collage sans préparation spéciale.
- L'habillage du levier de vitesses et les éventuels interrupteurs doivent être déposés avant le collage du panneau 7 (console centrale).
- Par temps froid, il est recommandé de laisser quelque temps le véhicule dans un local tempéré et d'y entreposer les panneaux en bois prècieux et la colle.

Préparatifs au montage.
A part les panneaux en bois précieux et la colle livrée en accompagnement, tenir à disposition:
- un chiffon doux, non pelucheux;
- de la benzine pour dégraisser;
- un tournevis;
- une clé à pipe 8 mm;
- un couteau à tout faire.

Préparatifs pour la console centrale:
- Retirer l'habillage du levier de vitesses en le tirant vers le haut pour le détacher de la console.
- Dans les modèles à transmission automatique, retirer l'habillage du levier-sélecteur, desserrer les vis ainsi dégagées et déposer le panneau de finition.
- Déposer en les poussant vers le haut les éventuels interrupteurs des lève-glace électriques et les détacher des connecteurs.
- Encastrer les interrupteurs dans le panneau en bois précieux; vérifier que la découpe soit bien à la dimension, corriger si nécessaire.
- Dans les modèles à transmission automatique, mettre en place le panneau de finition du levier-sélecteur dans le panneau en bois précieux; si nécessaire, découper au couteau la mousse de polyuréthane sur la découpe de la console.

source: www.ow.no

ndl. Let na het uitpakken van de onderdelen op het volgende:

Om beschadiging van de deklak te voorkomen, mogen de notehouten panelen niet worden gebogen!
De gelakte oppervlakken mogen niet in contact komen met lijm, verdunner of dergelijke middelen!

Reiniging:
Voor het reinigen van de notehouten panelen kan het beste de BMW-cockpit-spray worden gebruikt (HWB-bestelnummer 82 14 9 400 753) of een in de handel verkrijgbare meubelwas.

Dit moet u weten, voordat u begint:
- De delen 1 en 2 (dashboard, links en midden) worden niet gelijmd, maar vervangen de bestaande panelen.
- Deel 3 (dashboard, rechts), deel 4 (rand op dashboardkastje) evenals de delen 5 en 6 (randen op portieren) kunnen zonder bijzondere voorbereidende werkzaamheden volgens de lijminstructies worden aangebracht.
- Voordat deel 7 wordt vastgelijmd (schakelconsole) moeten het paneel en de eventuele schakelaars worden verwijderd.
- Bij lage buitentemperaturen is het raadzaam de auto voor het monteren langere tijd in een verwarmde ruimte te zetten en de notehouten delen en de lijm in een verwarmde ruimte te bewaren.

Voorbereidende werkzaamheden algemeen.
Naast de notehouten delen en de meegeleverde lijm moet u de volgende hulpmiddelen bij de hand houden:
- een zachte, niet-pluizende doek;
- wasbenzine voor het ontvetten;
- een schroevedraaier;
- een 8 mm dopsleutel;
- een universeel mes.

Voorbereidende werkzaamheden aan de schakelconsole:
- Trek het paneel naar boven en maak hem zo los van de console.
- Verwijder bij wagens met automatische transmissie de afdekplaat van het schakelwadrant; draai de daaronder liggende schroeven los en verwijder de afdekplaat zelf.
- Druk de schakelaars voor de bediening van de portierruiten naar boven los en trek de stekkers los (indien gemonteerd).
- Klem nu de schakelaars in het notehouten paneel en controleer de passing; eventueel nabewerken.
- Bij wagens met automatische transmissie moet ook het schakelwadrant in het notehouten paneel worden ingepast. Zonodig moet het PU-schuim bij de opening in de console met een mes worden uitgesneden.

sv. När delarna packats upp bör följande beaktas:

För att undvika skador på täcklacken, får ädelträkläddslarna inte böjas!
Låt inte lackytan komma i beröring med klister, thinner eller liknande medel!

Rengöring:
För rengöring av ädelträdelarna är BMW Cockpit-spray (HWB-best-nr. 82 14 9 400 753) eller i handeln förekommande möbelpolish lämpligast.

Detta måste du veta innan du påbörjar arbetet:
- Delarna 1 och 2 (cockpit till vänster och i mitten) klistras inte, utan byts ut mot den befintliga klädseln.
- Del 3 (cockpit till höger) och del 4 (handskfackspanel) samt delarna 5 och 6 (dörrpaneler) kan utan speciella förarbeten klistras fast enligt klisteranvisningen.
- Innan del 7 klistras fast (växelkonsol), måste växelspaksavtäckningen och eventuella kontakter tas bort.
- Vid låga yttertemperaturer bör bilen före montering under längre tid ställas i ett tempererat utrymme samt ädelträdelarna och klistret förvaras i ett tempererat utrymme.

Förberedelser allmänt.
Utom ädelträdelarna och medlevererat klister bör följande hjälpmedel finnas till hands:
- en mjuk duk som inte luddar;
- tvättbensin för avfettning;
- en skruvmejsel;
- en 8 mm hylsa;
- en universalkniv.

Förberedelser av växelkonsol:
- Dra växelspaksavtäckningen uppåt och lossa den på så sätt från konsolen.
- Hos automatväxlade bilar, ta bort väljarspakspanelen, lossa de underliggande skruvarna och ta bort panelen.
- Tryck ut kontakterna för el-fönsterhissarna (om sådana finns) uppåt och lossa anslutningarna.
- Sätt nu fast kontakterna i ädelträdelen och kontrollera passningen, efterarbeta dem eventuellt.
- Hos automatväxlade bilar, passa också in väljarspakspanelen i ädelträdelen. Om nödvändigt, skär ut PU-skumplasten vid konsolurtaget med en kniv.

ital. Dopo aver tolto i pezzi dalla confezione, tener conto di quanto segue:

Per evitare danni alla vernice coprente, non piegare i rivestimenti in legno pregiato!
Evitare che le superfici verniciate vengano a contatto con adesivi, solventi o prodotti simili!

Pulizia:
Per la pulizia delle parti in legno pregiato l'ideale è lo Spray per cockpit BMW (n° ord. HWB 82 14 9 400 753); oppure, normale lucido per mobili.

Avvertenze importanti prima di iniziare il lavoro:
- I pezzi 1 e 2 (parte sinistra e centrale del cockpit) non vanno incollati ma si sostituiscono ai rivestimenti presenti nella vettura.
- Il pezzo 3 (parte destra del cockpit) il pezzo 4 (modanatura del cassetto ripostiglio) e i pezzi 5 e 6 (modanature delle porte) possono essere incollati secondo le relative istruzioni, senza particolari operazioni preliminari.
- Prima di incollare il pezzo 7 (consolle del cambio) togliere la copertura della leva cambio e gli eventuali interruttori.
- Quando la temperatura ambientale è bassa si consiglia di tenere a lungo la vettura, prima del montaggio, in un ambiente temperato; le parti in legno pregiato e gli adesivi vanno sempre conservati in un ambiente temperato.

Preparazione generale:
Oltre alle parti in legno pregiato e all'adesivo contenuto nel kit, tenete a disposizione i seguenti materiali:
- un panno morbido che non sfilacci;
- benzina solvente per sgrassare;
- un cacciavite;
- una chiave a tubo da 8 mm;
- una taglierina universale.

Preparazione della consolle del cambio:
- Tirare verso l'alto la copertura della leva cambio staccandola dalla consolle.
- Nelle vetture con cambio automatico togliere la copertura della mascherina della leva selettrice, svitare le viti sottostanti e togliere la mascherina stessa.
- Se sono presenti, espellere verso l'alto gli interruttori degli alzacristalli elettrici e staccare le spine.
- A questo punto, applicare con le clips gli interruttori nel pezzo in legno pregiato e controllare il posizionamento; se necessario, ritoccare.
- Nelle vetture con cambio automatico posizionare nel pezzo in legno pregiato anche la mascherina della leva selettrice. Se necessario, ritagliare con una taglierina la schiuma poliuretanica dall'apertura della consolle.

source: www.ow.no

esp. Sírvase observar lo siguiente después de desempaguetar las piezas:

Los revestimientos de madera fina no deben doblarse, con objeto de impedir así posibles daños de la pintura final. Evítese que las superficies pintadas entren en contacto con adhesivos, diluentes o productos similares.

Limpieza:
El producto más adecuado para la limpieza de los elementos de madera fina es el BMW Cockpit-Spray (No. Ped. HWB 82 14 9 400 753) o un producto comercial para pulir muebles.

Hay que saber lo siguiente antes de comenzar:
- Las piezas 1 y 2 (cuadro de mandos a izquierda y centro) no se montan por adhesión, sino se cambian por los revestimientos existentes.
- La pieza 3 (cuadro de mandos, lado derecho), la pieza 4 (embellecedor de guantera) y las piezas 5 y 6 (embellecedores de puertas) pueden pegarse sin requerir trabajos preliminares especiales, siguiendo las instrucciones para el pegado.
- Antes de pegar la pieza 7 (consola del cambio) hay que retirar la cubierta de la palanca de cambios y los interruptores que pudieran existir.
- Al haber temperaturas exteriores bajas es recomendable que se estacione el vehículo durante tiempo relativamente prolongado en un recinto atemperado, antes de hacer el montaje, y que se guarden asimismo los componentes de madera fina y los adhesivos en un recinto atemperado.

Preparativos generales:
Salvo las piezas de madera fina y el producto adhesivo que se incluye en la entrega, conviene que prepare Vd. los siguientes medios auxiliares:
- un trapo blando, que no desprenda pelusas;
- gasolina de lavado para desengrasar;
- un destornillador;
- una llave de vaso de 8 mm;
- un cuchillo universal.

Preparativos de la consola del cambio:
- Tirar de la cubierta para palanca de cambios hacia arriba y desprenderla así de la consola.
- En modelos automáticos hay que retirar la cubierta del embellecedor para palanca selectora, soltar los tornillos subyacentes y retirar el embellecedor mismo.
- En versiones con alzacristales eléctricos hay que expulsar hacia arriba los mandos de los alzacristales y soltar las clavijas.
- "Encastrar" ahora los mandos en la pieza de madera y revisar su ajuste; repasar el ajuste en caso dado.
- En versiones automáticas también hay que ajustar el embellecedor de la palanca selectora en la pieza de madera. Si es necesario, hay que recortar con un cuchillo el material espumoso de poliuretano en el boquete de la consola.

p. Após ter desembalado todos os elementos, atenda ao seguinte:

Nunca flicta os paineis de madeira para evitar danificar a capa de verniz! Nunca ponha a superfícies envernizadas em contacto com colas, diluentes ou produtos semelhantes!

Limpeza dos elementos:
Utilize o pulverizador BMW para cabine de condução (HWB, ref. 82 14 9 400 753 ou um outro produto de polimento para móveis em uso no mercado.

Tudo aquilo que necessita saber antes de proceder à aplicação:
- Os paineis 1 e 2 (partes esquerda e central da cabine) não se destinam a ser colados, mas simplesmente substituidos pelos já em dotação.
- Os paineis 3 (parte direita da cabine), 4 (guarnição do porta-luvas) 5 e 6 (paineis das portas) podem ser colados de acordo com as respectivas instruções e sem especial preparação.
- Tanto o fole da alavanca das mudanças como eventuais interruptores, deverão ser aplicados antes de colar o painel 7 (túnel da caixa).
- Com tempo frio, recomenda-se manter o veículo, os elementos e a cola em ambiente temperado durante algum tempo.

Preparativos para a aplicação:
Além dos paineis e da cola fornecidos, tenha à disposição:
- um pano macio, que não largue pêlo.
- benzina para desengordurar
- uma chave de fendas
- uma chave de caixa de 8 mm
- uma faca universal.

Preparativos do túnel da caixa:
- Para remover do túnel o fole da alavanca, puxe este para cima.
- Em modelos com caixa automática, retire o fole da alavanca selectora, desmonte os parafusos agora a descoberto e remova o próprio painel.
- Se existentes, remova os actuadores dos elevadores eléctricos dos vidros, puxando aqueles para cima, e desligue-os dos conectores.
- "Encaixe" agora os actuadores na guarnição de madeira nobre, certifique-se do correcto ajuste dimensional e corrija, se necessário.
- Em modelos com caixa automática, adapte também a guarnição da alavanca ao elemento de madeira. Se necessário, corte com uma faca a espuma de poliuretano na abertura do túnel.

source: www.ow.no

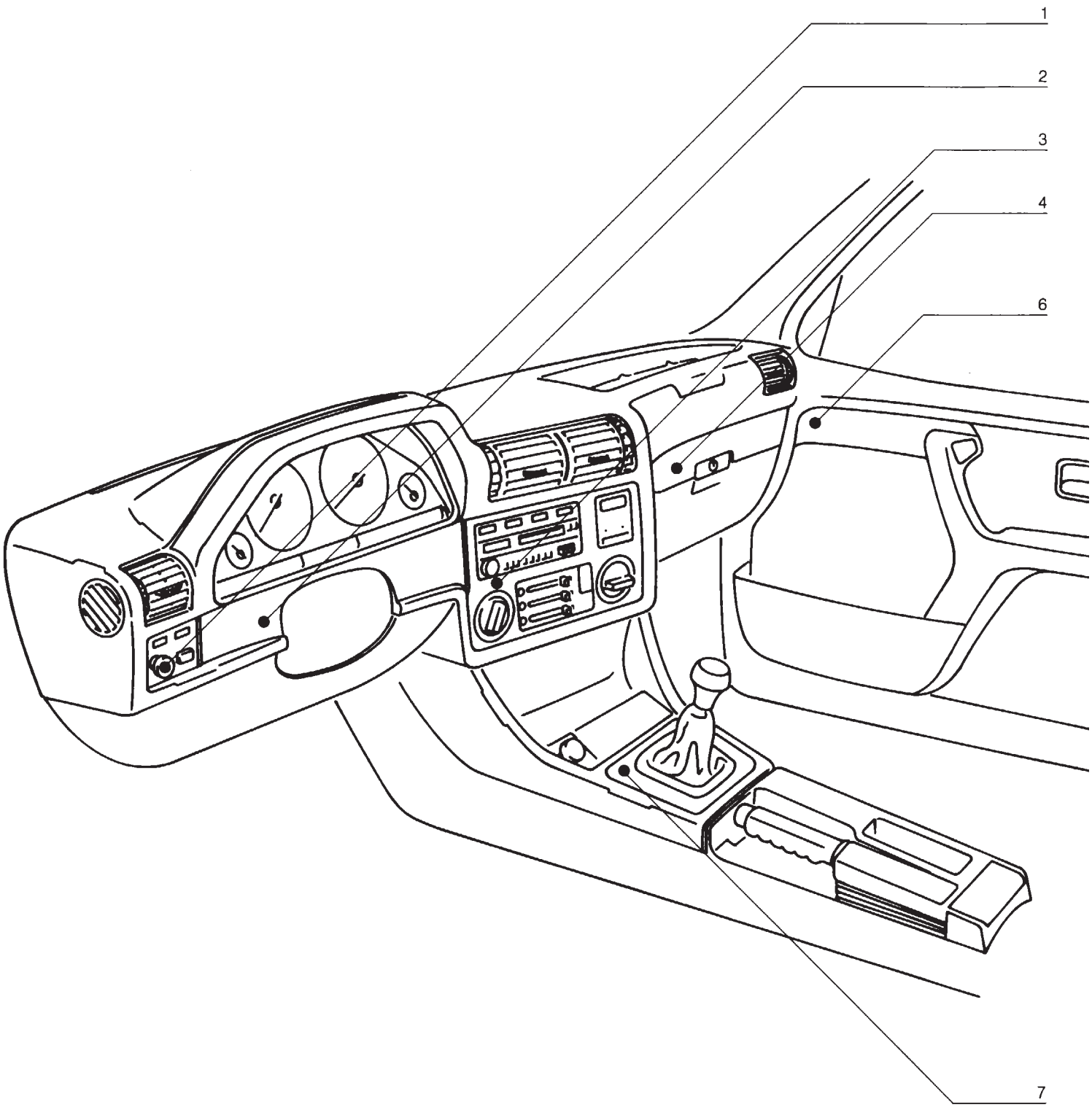

5

Türblende links
Left door capping
Panneau de portière gauche
Portierrand links
Dörrpanel vänster
Modanatura porta sinistra
Embellecedor de puerta izquierda
Painel de guarnição da porta esquerda

source: www.ow.no

dt. Montage der Edelholzteile Cockpit links und Mitte (Teil 1 und 2):

Ausbau der Kunststoffblenden:

- Zuerst die 4 Drehverschlüsse der Lenksäulenabdeckung lösen und die Abdeckung aus der Halterung ziehen.
- Jetzt die Blende über der Lenksäule abnehmen. Dazu die beiden Rändel-Muttern auf der Rückseite lösen.
- Dann den Lichtschalterknopf abschrauben, den Schalter für die Nebelscheinwerfer vom Stecker lösen und nach vorne herausdrücken.
- Den Lichtschalteranschluß lösen, dann die Lampe für die Symbolbeleuchtung herausziehen.
- Nach dem Lösen von 2 Muttern kann die Lichtschalterblende nach vorne herausgenommen werden.

Einbau der Edelholzteile:

- Zuerst die Lichtschalterblende einsetzen und mit den beiden Muttern festschrauben.
- Die Lampe für die Symbolbeleuchtung einsetzen und den Lichtschalteranschluß wieder befestigen.
- Den Schalter für die Nebelscheinwerfer am Stecker befestigen und den Lichtschaltknopf anschrauben.
- Die Lenksäulenblende einsetzen und mit den Rändel-Muttern befestigen.
- Die Lenksäulenabdeckung wieder befestigen.

Klebeanleitung für Kontakt-Klebstoff (Teil 3):

- Die Klebeflächen im Fahrzeug und an den Einbauteilen sorgfältig mit Waschbenzin reinigen.
- Den Klebstoff aus der Tube mit Tülle auf die zu beklebende Fläche und auf die Rückseite des Edelholzteils auftragen und zwar in ca. 1 mm dünnen Raupen mit etwa 3 mm Abstand zum Rand. Größere Flächen zickzackförmig bestreichen.
- Ca. 10 Minuten nach Auftrag des Klebers ablüften lassen, dann Edelholzteil in der exakten Einbauposition ansetzen und 1 ½ bis 2 Minuten fest anpressen.
- Dabei darauf achten, daß der Anpreßdruck über die gesamte Fläche möglichst gleichmäßig ausgeübt wird. (Evtl. zweiten Mann zu Hilfe holen.)
- An den Rädern austretenden Klebstoff sofort mit Waschbenzin vorsichtig abwischen. Klebstoff nicht mit den Fingern berühren!
- Darauf achten, daß der Klebstoff nicht mit den Lackflächen der Edelholzteile in Berührung kommt, da sonst der Decklack Schaden nehmen kann.
- Fahrzeug unmittelbar nach der Montage nicht extremen Temperaturen aussetzen.

eng. Installing the real wood trim elements for the left and centre of the driving area (Items 1 and 2):

Remove the plastic trims:

- First release the 4 rotary catches on the steering column cover and pull the cover out of its mounting.
- Next, detach the cover above the steering column by unscrewing the two knurled nuts on the back.
- After this, unscrew the light switch knob, detach the fog light switch from its plug and press the switch out forwards.
- Release the light switch connection, then pull out the symbol light bulb.
- Unscrew the two nuts and take the light switch trim out forwards.

Installing the real wood trim elements:

- First insert the new light switch trim and secure it by tightening the two nuts.
- Insert the symbol light bulb and reconnect the light switch.
- Attach the fog light switch to its plug and screw on the light switch knob.
- Insert the steering column trim and tighten the knurled nuts.
- Replace the steering column cover in position.

Instructions for using contact adhesive (for Item 3):

- Clean the surfaces to be secured most carefully with cleaning-grade fuel on the car and on the items to be fitted.
- Apply the adhesive to the surface inside the car and to the back of the trim element from the tube with a nozzle, in a bead about 1 mm thick about 3 mm from the outer edge. Coat larger areas with a zigzag bead of adhesive.
- Allow the adhesive to remain exposed to the air for about 10 minutes, then offer up the real wood trim element in precisely the correct installed position and press firmly on for 1 ½ to 2 minutes.
- Try to apply uniform pressure over the entire joint surface (obtain the assistance of a second person if necessary).
- Any adhesive which emerges at the edges should be washed off carefully without delay, using cleaning-grade fuel. Do not allow the adhesive to reach the fingers.
- Make sure that no adhesive reaches the lacquered surfaces of the real wood trim elements, or else the finish will be damaged.
- Do not expose the vehicle to extreme temperatures immediately after installing the kit.

fr. Montage des panneaux en bois précieux sur la partie gauche et la partie centrale du poste de conduite (panneaux 1 et 2):

Dépose des panneaux en matière plastique:

- Desserrer les 4 verrouillages demi-tour du panneau couvrant la colonne de direction et sortir le panneau du support.
- Déposer le panneau situé au-dessus de la colonne de direction. Pour ce faire, dévisser les deux écrous moletés situés sur la face arrière.
- Dévisser le bouton d'éclairage, détacher l'interrupteur des projecteurs antibrouillard et le sortir en appuyant vers l'avant.
- Détacher la connexion de l'interrupteur d'éclairage, sortir la lampe servant à l'éclairage des symboles.
- Après avoir desserré les 2 écrous, déposer par l'avant le panneau de finition des interrupteurs d'éclairage.

Pose des panneaux en bois précieux:

- Mettre en place le panneau de finition des interrupteurs d'éclairage et le fixer à l'aide des deux écrous.
- Mettre en place la lampe servant à l'éclairage des symboles et fixer la connexion de l'interrupteur d'éclairage.
- Fixer l'interrupteur des projecteurs antibrouillard sur le connecteur mâle et visser le bouton d'éclairage.
- Mettre en place le panneau de la colonne de direction et le fixer avec les écrous moletés.
- Remettre en place et fixer le panneau couvrant la colonne de direction.

Instructions de collage pour colle de contact (panneau 3):

- Nettoyer soigneusement à la benzine les emplacements de montage et les panneaux.
- A l'aide de la douille du tube, appliquer la colle par petits cordons d'environ 1 mm d'épaisseur, à environ 3 mm du bord, sur la zone à encoller et sur la face arrière du panneau. Appliquer la colle en zigzag sur les surfaces plus grandes.
- Laisser à l'air environ 10 min. puis placer le panneau en bois précieux dans sa position définitive et le maintenir ainsi pendant 1 ½ à 2 minutes en exercant une forte pression.
- Veiller à exercer une pression uniforme sur toute la surface du panneau (recourir éventuellement à l'aide d'une autre personne).
- Essuyer immédiatement les éventuelles bavures de colle avec de la benzine. Ne pas toucher la colle avec les doigts!
- Eviter tout contact entre la colle et la surface vernie car celle-ci risque d'être endommagée.
- Ne pas exposer le véhicule à des températures extrêmes immédiatement après la pose des panneaux.

source: www.ow.no

ndl. Montage van de notehouten panelen op het dashboard, links en in het midden (deel 1 en 2):

Kunststof panelen verwijderen:
- Maak eerst de 4 draaisluitingen van de stuurkolomkappen los en trek de kappen uit de houder.
- Verwijder nu het paneel boven de stuurkolom. Hiertoe moeten de beide kartelmoeren op de achterzijde worden losgedraaid.
- Draai vervolgens de knop van de lichtschakelaar los; maak de schakelaar voor de mistlampen los van de stekker en druk hem naar voren toe weg.
- Maak de aansluiting op de lichtschakelaar los en trek vervolgens de lamp voor de symboolverlichting los.
- Na het losdraaien van de twee moeren kan het lichtschakelaarpaneel naar voren toe worden verwijderd.

Montage van de notehouten panelen:
- Breng eerst het lichtschakelaarpaneel aan en zet het met de twee moeren vast.
- Breng de lamp voor de symboolverlichting aan en sluit de stekker weer aan op de lichtschakelaar.
- Bevestig de schakelaar voor de mistlampen en draai de knop op de lichtschakelaar.
- Breng het paneel boven de stuurkolom aan en zet het met de kartelmoeren vast.
- Breng de stuurkolomkappen weer aan.

Handleiding voor contact-lijm (deel 3):
- Reinig de te lijmen vlakken in de auto en op de panelen zorgvuldig met wasbenzine.
- Breng de lijm uit de tube met de tule aan op de te lijmen oppervlakken en op de achterzijde van het notehouten paneel in ca. 1 mm dikke stroken op een afstand van ongeveer 3 mm van de rand. Bestrijk grotere oppervlakken zigzagvormig.
- Laat de lijm ca. 10 minuten na het opbrengen drogen; breng vervolgens het notehouten paneel exact op zijn plaats en druk het 1 ½ tot 2 minuten stevig aan.
- Let daarbij op, dat de aanpersdruk over het totale oppervlak zo gelijk mogelijk wordt uitgeoefend. (Laat eventueel een tweede man helpen.)
- Verwijder bij de randen naar buiten geperste lijm direct voorzichtig met wasbenzine. Raak de lijm niet met de vingers aan!
- Let erop dat de lijm niet in aanraking komt met de gelakte oppervlakken van de notehouten panelen, omdat anders de deklak kan worden beschadigd.
- Stel de auto niet onmiddellijk na het monteren bloot aan extreme temperaturen.

sv. Montering av ädelträdelar: Cockpit till vänster och i mitten (del 1 och 2):

Demontering av plastpanelerna:
- Lossa först de 4 bajonettlåsen för rattrörskåpan och dra ut kåpan från hållaren.
- Ta nu bort panelen över rattröret genom att lossa de båda räfflade muttrarna på baksidan.
- Skruva sedan av ljuskontaktknappen, lossa kontakten för dimstrålkastaren från anslutningen och tryck ut den framåt.
- Lossa ljuskontaktanslutningen och dra ut lampan för symbolbelysningen.
- Lossa de 2 muttrarna och ta ut ljuskontaktpanelen framåt.

Montering av ädelträdelarna:
- Sätt först in ljuskontaktpanelen och skruva fast den med de båda muttrarna.
- Sätt in lampan för symbolbelysningen och sätt åter fast ljuskontaktanslutningen.
- Sätt fast kontakten för dimstrålkastaren på anslutningen och skruva fast ljuskontaktknappen.
- Sätt in rattrörspanelen och fäst den med de räfflade muttrarna.
- Fäst rattrörskåpan igen.

Klisteranvisning för kontaktklister (del 3):
- Rengör klisterytorna i bilen och på delarna omsorgsfullt med tvättbensin.
- Påför klister från tuben med hylsan på ytorna som skall klistras och på baksidan av ädelträdelarna i ca 1 mm tunna strängar på 3 mm avstånd från kanten. Bestryk större ytor sicksackformigt.
- När klistret strukits på, låt det avdunsta under ca 10 minuter, sätt an ädelträdelen i exakt monteringsläge och pressa fast den under 1 ½ – 2 minuter.
- Kontrollera, att trycket är så jämnt som möjligt över hela ytan (ta eventuellt någon till hjälp).
- Torka omedelbart av klister, som eventuellt pressats ut på kanterna, med tvättbensin. Låt inte klister komma på fingrarna!
- Klister får inte komma i kontakt med ädelträdelarnas lackytor eftersom det kan skada täcklacken.
- Utsätt inte bilen omedelbart efter montering för extrema temperaturer.

ital. Montaggio delle parti sinistra e centrale del cockpit in legno pregiato (pezzi 1 e 2):

Smontare le modanature in materiale sintetico:
- anzitutto aprire le 4 chiusure girevoli della copertura del piantone sterzo e tirar fuori la copertura stessa dal ritegno.
- A questo punto, togliere la modanatura sopra il piantone sterzo. Allo scopo, svitare i due dadi zigrinati sul lato posteriore.
- Quindi, svitare il pomello dell'interruttore luci staccare dalla spina l'interruttore dei proiettori fendinebbia ed espellerlo in avanti.
- Staccare l'attacco dell'interruttore luci, quindi sfilare la lampadina per l'illuminazione del simbolo.
- Dopo aver svitato i 2 dadi è possibile estrarre in avanti la mascherina dell'interruttore luci.

Montaggio delle parti in legno pregiato:
- Anzitutto applicare la mascherina dell'interruttore luci e fissarla con i due dadi.
- Applicare la lampadina per l'illuminazione del simbolo e fissare nuovamente l'attacco dell'interruttore luci.
- Fissare alla spina l'interruttore dei fendinebbia ed avvitare il pomello dell'interruttore luci.
- Applicare la modanatura del piantone sterzo e fissarla con i dadi zigrinati.
- Fissare nuovamente la copertura del piantone sterzo.

Istruzioni per l'uso dell'adesivo a contatto (pezzo 3):
- Pulire accuratamente con benzina le superfici da incollare sia nella vettura che sui pezzi da montare.
- Spalmare l'adesivo contenuto nel tubo con passante sulla superficie da incollare e sulla parte posteriore del pezzo in legno pregiato; in cordoncini spessi circa 1 mm e a circa 3 mm di distanza dal bordo. Sulle superfici più grandi, spalmare l'adesivo a zig-zag.
- Lasciar asciugare l'adesivo per circa 10 minuti, quindi applicare il pezzo in legno pregiato nell'esatta posizione di montaggio e tenervelo premuto per 1 minuto e mezzo – 2 minuti.
- Fare attenzione che la pressione di applicazione sia il più possibile uniforme su tutta la superficie (eventualmente farsi aiutare da un'altra persona).
- Pulire subito accuratamente con benzina solvente l'adesivo che deborda. Non toccare l'adesivo con le mani!
- Fare attenzione che l'adesivo non venga a contatto con le superfici verniciate dei pezzi in legno pregiato, altrimenti la vernice coprente può restare danneggiata.
- Non esporre la vettura a temperature estreme subito dopo il montaggio.

source: www.ow.no

spa.

Montaje de las piezas de madera fina para el cuadro de mandos, lados izquierdo y central (piezas 1 y 2):

Desmontaje de los embellecedores de plástico:

- Soltar primero los 4 cierres giratorios de la cubierta para la columna de la dirección y extraer la cubierta de su soporte.
- Retirar ahora el embellecedor sobre la columna de dirección, soltando para ello las dos tuercas moleteadas dorsales.
- Desenroscar luego el botón del interruptor de luces, desacoplar la clavija del interruptor de faros antiniebla y expulsar el interruptor hacia delante.
- Soltar la conexión del interruptor de luces y extraer luego la lámpara de iluminación de los símbolos.
- Después de soltar dos tuercas puede extraerse el embellecedor del interruptor de luces hacia delante.

Montaje de las piezas de madera fina:

- Colocar primero el embellecedor del interruptor de luces y fijarlo con las dos tuercas.
- Colocar la lámpara de iluminación de los símbolos y volver a fijar la conexión del interruptor de luces.
- Fijar el interruptor de faros antiniebla en la clavija y enroscar el botón del interruptor de luces.
- Colocar el embellecedor de la columna de dirección y fijarlo con las tuercas moleteadas.
- Volver a fijar la cubierta de la columna de la dirección.

Instrucciones para el pegado con adhesivo de contacto (pieza 3):

- Limpiar muy bien, con gasolina de lavar, las superficies a pegar en el vehículo y en las piezas de adaptación.
- Aplicar el adhesivo, del tubo con boquilla, sobre la superficie a pegar y sobre la cara dorsal de la pieza de madera fina, poniendo cordones de aprox. 1 mm de espesor, en una distancia de aprox. 3 mm hacia los bordes exteriores. Aplicar el pegamiento en zigzag sobre las superficies más grandes.
- Dejar orear el pegamento durante aprox. 10 minutos después de su aplicación, presentar luego la pieza de madera en la posición de montaje exacta y apretarla fijamente durante 1½ a 2 minutos.
- Obsérvese que la presión de apriete se ejerza lo más uniformemente posible sobre toda la superficie. (Solicitar eventualmente la ayuda de una segunda persona.)
- Eliminar cuidadosamente de inmediato, con gasolina de lavar, el pegamento que se fugue por los bordes. No tocar el pegamento con los dedos.
- Obsérvese que el pegamento no entre en contacto con las superficies pintadas de las piezas de madera, ya que puede dañar la pintura final.
- No exponer el vehículo a temperaturas extremas inmediatamente después del montaje.

p.

Aplicação das guarnições de madeira nas zonas esquerda e central da cabine (paineis 1 e 2):

Remoção dos paineis sintéticos:

- Alivie primeiramente os 4 fechos giratórios do painel que cobre a coluna de direcção e retire-o do suporte.
- Desmonte seguidamente as duas porcas serrilhadas que se encontram na parte traseira e remova o revestimento situado por baixo da coluna de direcção,
- Desenrosque o botão do interruptor das luzes, desligue do respectivo conector o interruptor dos farois de nevoeiro e retire-os para a frente.
- Desligue a conexão do interruptor das luzes e retire a lâmpada de iluminação dos símbolos.
- Desmonte primeiramente as duas porcas e retire então para a frente a guarnição do interruptor das luzes.

Aplicação das guarnições em madeira nobre:

- Coloque primeiramente a guarnição dos interruptores das luzes e fixe-a com as duas porcas.
- Volte a inserir a lâmpada de iluminação dos símbolos e fixe-a à conexão do interruptor de iluminação.
- Fixe o interruptor dos farois de nevoeiro à ficha macho e volte a enroscar o botão.
- Coloque a guarnição da coluna de direcção e fixe-a com as porcas serrilhadas.
- Volte a colocar e fixar o revestimento da coluna de direcção.

Instruções para a colagem de contacto (painel 3):

- Com benzina, limpe esmeradamente os locais de montagem no veículo e os paineis.
- A uma distância de mais ou menos 3 mm dos bordos das superfícies interiores e dos dorsos dos paineis, aplique agora pequenos frisos de cerca de 1mm de espessura da cola contida no tubo de pipo. Em superfícies maiores, aplique os frisos em zigue-zague.
- Deixe a cola exposta ao ar durante cerca de 10 minutos e assente depois o painel na posição definitiva comprimindo-o com força durante 1 min. e meio a dois minutos.
- Exerça esta pressão de modo uniforme sobre toda a superfície do painel (se necessário, recorra ao auxílio duma segunda pessoa).
- Com benzina, elimine imediatamente eventuais resíduos de cola que possam emergir. Não toque na cola com os dedos!
- Evite todo e qualquer contacto entre cola e superfície envernizada para não danificá-la.
- Nunca exponha o veículo a temperaturas extremas logo após ter aplicado os paineis.

source: www.ow.no

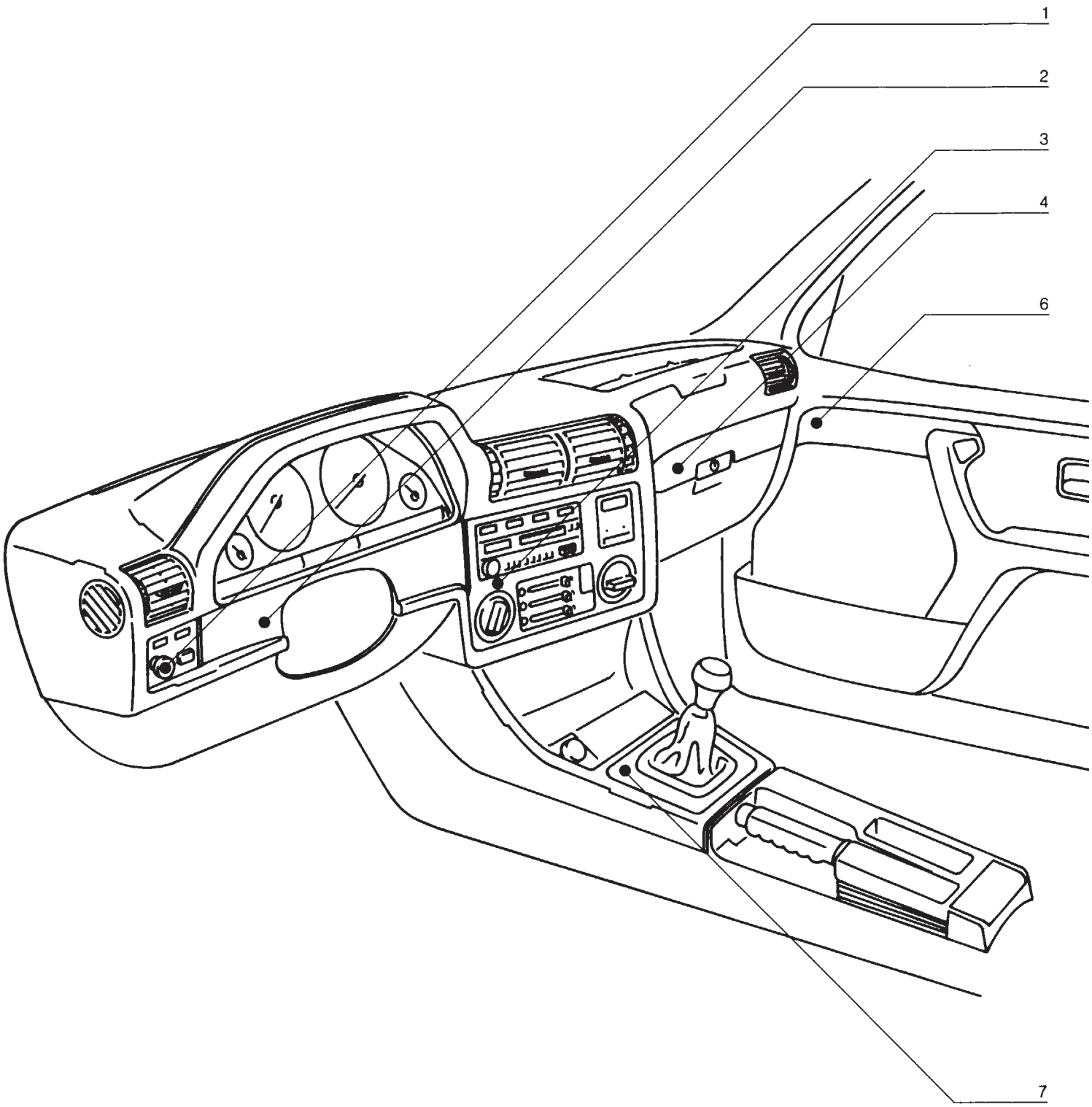

5

Türblende links
Left door capping
Panneau de portière gauche
Portierrand links
Dörrpanel vänster
Modanatura porta sinistra
Embellecedor de puerta izquierda
Painel de guarnição da porta esquerda

source: www.ow.no

dt. Klebeanleitung für Cyanacrylat-Klebstoff (Teil 4, 5, 6, 7):

- Zuerst die Edelholzteile auf die entsprechenden Flächen legen und die Konturen mit einem weichen Bleistift anzeichnen.
- Die Klebeflächen im Fahrzeug und an den Einbauteilen sorgfältig mit Waschbenzin reinigen.
- Den Klebstoff aus der Flasche auf die Rückseite der Edelholzteile auftragen und zwar in ca. 1 mm dünnen Raupen mit etwa 3 mm Abstand zum Rand. Größere Flächen zickzackförmig bestreichen.
- Edelholzteil innerhalb 1 Minute nach Auftrag des Klebers in der exakten Einbauposition ansetzen und 1 ½ bis 2 Minuten fest anpressen.
- Dabei darauf achten, daß der Anpreßdruck über die gesamte Fläche möglichst gleichmäßig ausgeübt wird. (Evtl. zweiten Mann zu Hilfe holen.)
- An den Rändern austretenden Klebstoff sofort mit einem trockenen Tuch abwischen. Klebstoff nicht mit den Fingern berühren!
- Darauf achten, daß der Klebstoff nicht mit den Lackflächen der Edelholzteile in Berührung kommt, da sonst der Decklack Schaden nehmen kann.
- Nach 12 bis 15 Stunden in temperierter Umgebung ist der Klebstoff ausgehärtet. Die Einbauteile sind jetzt ohne Zerstörung nicht mehr demontierbar.

Vorsicht: Klebstoff von Haut und Augen fernhalten! Verätzungsgefahr!

eng. Instructions for using cyanacrylate adhesive (Items 4, 5, 6, 7):

- First place the real wood elements against the surfaces for which they are intended, and mark their outlines with a soft lead pencil.
- Clean the surfaces on the car and on the backs of the trim elements carefully with cleaning-grade fuel.
- Apply the adhesive from the bottle to the backs of the trim elements in a bead about 1 mm thick, about 3 mm from the outer edge. Coat larger areas with a zigzag bead of adhesive.
- Do not allow the adhesive to remain exposed to the air for more than 1 minute. Within this time, offer up the real wood trim element in precisely the correct installed position and press firmly on for 1 ½ to 2 minutes.
- Try to apply uniform pressure over the entire joint surface (obtain the assistance of a second person if necessary).
- Any adhesive which emerges at the edges should be wiped off carefully without delay, using a dry cloth. Do not allow the adhesive to reach the fingers.
- Make sure that no adhesive reaches the lacquered surfaces of the real wood trim elements, or else the finish will be damaged.
- The adhesive joint will have hardened fully after 12 to 15 hours in a warm area, after which the trim elements can no longer be removed without damaging them beyond repair.

Warning: Keep adhesive away from skin and eyws – risk of caustic burns!

fr. Instructions de collage pour colle cyanoacrylate (panneaux 4, 5, 6, 7):

- Placer d'abord les panneaux en bois précieux aux emplacements prévus et en tracer le contour à l'aide d'un crayon à pointe tendre.
- Nettoyer soigneusement à la benzine les emplacements de montage et les panneaux.
- Appliquer la colle du flacon par petits cordons d'environ 1 mm d'épaisseur, à environ 3 mm du bord, sur la face arrière du panneau. Appliquer la colle en zigzag sur les surfaces plus grandes.
- Dans la minute qui suit l'encollage, placer le panneau en bois précieux dans sa position définitive et le maintenir ainsi pendant 1 ½ minutes à 2 minutes en exerçant une forte pression.
- Veiller à exercer une pression uniforme sur toute la surface du panneau (recourir éventuellement à l'aide d'une autre personne).
- Essuyer immédiatement les éventuelles bavures de colle avec de la benzine. Ne pas toucher la colle avec les doigts!
- Eviter tout contact entre la colle et la surface vernie car celle-ci risque d'être endommagée.
- Le temps de prise de la colle est d'environ 12 à 15 heures dans un local tempéré. Il n'est alors plus possible de déposer les panneaux de finition sans les détruire.

Attention: Éviter tout contact avec la peau et les yeux! Risque de brûlure!

source: www.ow.no

ndl. Handleiding voor Cyaanacrylaat-lijm (deel 4, 5, 6 en 7):

- Breng de notehouten delen eerst op de overeenkomstige vlakken aan en teken de contouren met een zacht potlood af.
- Reinig de te lijmen oppervlakken in de auto en de te monteren panelen zorgvuldig met wasbenzine.
- Breng de lijm uit het flesje aan op de achterzijde van de notehouten panelen en wel in stroken van 1 mm dikte op een afstand van ca. 3 mm van de rand. Bestrijk grotere oppervlakken zigzagvormig.
- Breng het notehouten paneel binnen 1 minuut na het opbrengen van de lijm exact op de montageplaats aan en druk het 1 ½ tot 2 minuten stevig aan.
- Let er daarbij op dat de aanpersdruk over het totale oppervlak zo gelijkmatig mogelijk wordt uitgeoefend. (Laat eventueel een tweede man helpen.)
- Veeg bij de randen naar buiten geperste lijm direct met een droge doek af. Raak de lijm niet met de vingers aan!
- Let erop dat de lijm niet in contact komt met de gelakte oppervlakken van de notehouten panelen, omdat anders de daklak kan worden beschadigd.
- In een verwarmde omgeving is de lijm na 12 tot 15 uur uitgehard. De panelen kunnen niet meer zonder ze te vernielen worden verwijderd.

Voorzichtig: Laat de lijm niet in contact komen met de huid of ogen! Kans op invreten!

sv. Klisteranvisning för cyanakrylatklister (del 4, 5, 6, 7):

- Lägg först ädelträdelarna på resp ytor och markera konturerna med en mjuk blyertspenna.
- Rengör klisterytorna i bilen och på delarna omsorgsfullt med tvättbensin.
- Påför klister från flaskan på baksidan av ädelträdelarna i ca 1 mm tunna strängar på ca 3 mm avstånd från kanten. Bestryk större ytor sicksackformigt.
- Sätt an ädelträdelen inom 1 minut efter det att klistret applicerats i exakt monteringsläge och tryck fast den under 1 ½ – 2 minuter.
- Kontrollera att trycket är så jämnt som möjligt över hela ytan (ta eventuellt någon till hjälp).
- Torka omedelbart av klister, som eventuellt pressats ut på kanterna, med en torr duk. Låt inte klister komma på fingrarna!
- Klister får inte komma i kontakt med ädelträdelarnas lackytor eftersom det kan skada täcklacken.
- Efter 12–15 timmar i tempererat utrymme har klistret härdat. Delarna kan inte längre demonteras utan att förstöras.

Var försiktig! Låt inte klister komma i beröring med hud och ögon! Skaderisk!

ital. Istruzioni per l'uso dell'adesivo al cianacrilato (pezzi 4, 5, 6, 7):

- Anzitutto appoggiare i pezzi in legno pregiato sulle superfici corrispondenti e segnare i contorni con una matita morbida.
- Pulire accuratamente con benzina le superfici da incollare sia nella vettura che sui pezzi da montare.
- Spalmare l'adesivo prelavato dal flacone sulla parte posteriore dei pezzi in legno pregiato, in cordoncini spessi circa 1 mm e a circa 3 mm di distanza dal bordo. Sulle superfici più grandi, spalmare l'adesivo a zig-zag.
- Entro 1 minuto dopo aver spalmato l'adesivo, applicare il pezzo in legno pregiato nell'esatta posizione di montaggio e tenerlo fortemente premuto per 1 minuto e mezzo – 2 minuti.
- Fare attenzione che la pressione di applicazione sia il più possibile uniforme su tutta la superficie (eventualmente farsi aiutare da un'altra persona).
- Pulire subito con un panno asciutto l'adesivo che deborda. Non toccare l'adesivo con le mani!
- Fare attenzione che l'adesivo non venga a contatto con le superfici verniciate dei pezzi in legno pregiato, altrimenti la vernice coprente può restare danneggiata.
- Dopo 12–15 ore in un ambiente temperato, l'adesivo è indurito e non è più possible smontare le parti incollate senza distruggerle.

Attenzione: Tener lontano l'adesivo dalla pelle e dagli occhi – pericolo di bruciature!

source: www.ow.no

spa. Instrucciones para el pegado con adhesivo Cynacrylat (piezas 4, 5, 6, 7):

- Colocar primero las piezas de madera sobre las superficies correspondientes y trazar los contornos con un lápiz blando.
- Limpiar muy bien, con gasolina de lavar, las superficies a pegar en el vehículo y en las piezas de adaptación.
- Aplicar el pegamento de la botella sobre la cara dorsal de las piezas de madera, de modo que queden cordones delgados de aprox. 1 mm de espesor colocados en una distancia aproximada de 3 mm hacia los bordes exteriores. Aplicar el pegamento en zigzag sobre las superficies de mayor tamaño.
- En el curso de un minuto, contado a partir del momento en que aplicó el pegamento, hay que presentar la pieza de madera en su exacta posición de montaje y apretarla firmemente durante 1 ½ a 2 minutos.
- Eliminar cuidadosamente de inmediato, con gasolina de lavar, el pegamento que se fugue por los bordes. No tocar el pegamento con los dedos.
- Obsérvese que el pegamento no entre en contacto con las superficies pintadas de las piezas de madera, ya que puede dañar la pintura final.
- No exponer el vehículo a temperaturas extremas inmediatamente después del montaje.
- Al cabo de 12 a 15 horas en ambiente atemperado, queda plenamente endurecido el pegamento. Las piezas ya no pueden ser desmontadas ahora sin destrucción.

Precaucion: El pegamento debe mantenerse alejado de la piel y de los ojos! Peligro de cauterizacion!

p. Instruções para a colagem de contacto com cola de cianoacrilato (paineis 4, 5, 6, 7):

- Assente primeiramente os paineis nos locais previstos e trace os respectivos contornos com um lápis macio.
- Com benzina, limpe esmeradamente os locais de montagem e os paineis.
- A uma distância de mais ou menos 3 mm dos bordos dos dorsos dos paineis, aplique agora pequenos frisos de cerca de 1mm de espessura da cola contida no frasco. Em superfícies maiores, aplique os frisos em zigue-zague.
- No minuto logo a seguir à aplicação da cola, assente o painel na posição definitiva e mantenha-o assim durante 1 min. e meio a 2 minutos exercendo forte pressão.
- Exerça esta pressão de modo uniforme sobre toda a superfície do painel (se necessário, recorra ao auxílio duma segunda pessoa).
- Com benzina, elimine imediatamente eventuais resíduos de cola que possam emergir. Não toque na cola com os dedos!
- Evite todo e qualquer contacto entre cola e superfície envernizada para não danificá-la.
- O tempo de presa da cola é de 12 a 15 horas em local temperado, após o que não será possível remover os paineis sem os destruir.

Atenção: Evite todo e qualquer contacto com a pele e os olhos! Risco de queimaduras!

source: www.ow.no

Druckfehler, Irrtümer und Änderungen vorbehalten.

Subject to printing an other errors and amendments.

Sous réserve de fautes d'impression, d'erreurs ou de modifications.

Drukfouten, vergissingen en wijzigingen voorbehouden.

Med förbehåll för tryckfel, fel och ändringar.

Salvo errori e omissioni. Con riserva di modifiche.

Salvo error u omisión; sujeto a modificaciones.

Salvo erros e omissões e sujeito a modificações.

© BMW AG 08/87.
Printed in Germany.
source: www.ow.no