Zubehör – Einbauanleitung

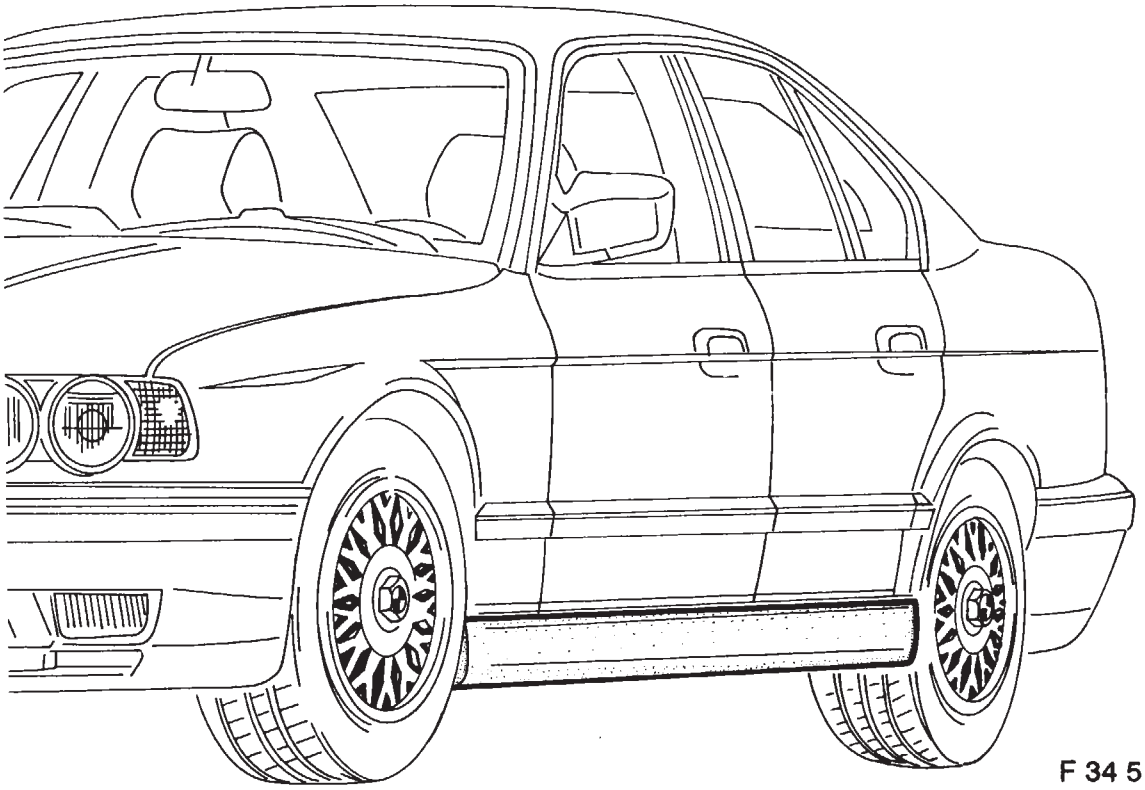

F 34 51 265

Schwellerverkleidung BMW 5er-Reihe E 34

Fachkenntnisse sind Voraussetzung.
Einbauzeit ca. 3 Stunden, die je nach Zustand und Ausstattung des Fahrzeuges abweichen kann.

Installation instructions
Sill Trim Panelling
BMW 5 Series (E34)

Instructions de montage
Habillage de bas de caisse
BMW série 5/E 34

Montagehandleiding
Dorpelbekleding
BMW 5-serie E 34

Monteringsanvisning
Tröskelinklädnad
BMW 5-serien E 34

Istruzioni per il montaggio
Rivestimento longheroni
BMW Serie 5 E 34

Instrucciones de montaje
Revestimiento de umbrales
BMW Serie 5 E 34

Instruções de montagem
Revestimento para embaladeiras
BMW Série 5 E 34

Best.-Nr. 01 29 9 783 687 I/91 Printed in Germany

source: www.ow.no

Alle Arbeiten sind auf der linken Fahrzeugseite dargestellt. Auf der rechten Fahrzeugseite müssen verschiedene Arbeiten spiegelbildlich durchgeführt werden.

Lackierhinweise
Die Schwellerverkleidungen sind bereits grundiert und müssen lediglich mit dem entsprechenden Decklack überlackiert werden.
Um ein Verziehen der Verkleidungen beim Lackieren zu vermeiden, ist es unbedingt erforderlich, die Verpackung als Lackiergestell zu benutzen. Die Verkleidungen zum Lackieren so auf die Verpackung legen, daß sie ohne Spannung lackiert werden.

Bohrhinweise
Bohrungsränder entgraten und mit Zinkstaubfarbe bestreichen.
Bohrspäne restlos entfernen.
Spiralbohrer vor dem Bohren mit Fett einstreichen, um ein Hineinfallen der Bohrspäne in eventuell vorhandene Karosseriehohlräume zu vermeiden, ggf. Hohlräume mit vom Hersteller freigegebener Hohlraumversiegelung nachbehandeln.

Hinweise zur Schwellerverkleidungsmontage
- Um eine hohe Klebefestigkeit zu erzielen, sollte das Fahrzeug eine Raumtemperatur von ca. 20 °C haben.
- Als Klebemittel darf nur der von BMW mitgelieferte Kleber verwendet werden.
- Herstellungsdatum des Klebers und Klebevorschriften beachten.

Erforderliches Werkzeug und Hilfsmittel
1/4 Zoll Umschaltknarre
1/4 Zoll Verlängerung
1/4 Zoll Steckschlüsseleinsatz SW 10 mm
1/2 Zoll Umschaltknarre
1/2 Zoll Verlängerung
1/2 Zoll Steckschlüsseleinsatz SW 17 mm
1/2 Zoll Drehmomentschlüssel
Kreuzschlitzschraubendreher
Bohrmaschine
Spiralbohrer ø 3,5 mm, 8 mm
Rundfeile
Wasserpumpenzange
Zinkstaubfarbe
Pinsel
Bandmaß
Wasserlöslicher Stift
Putzlappen

source: www.ow.no

Montage Schwellerverkleidung

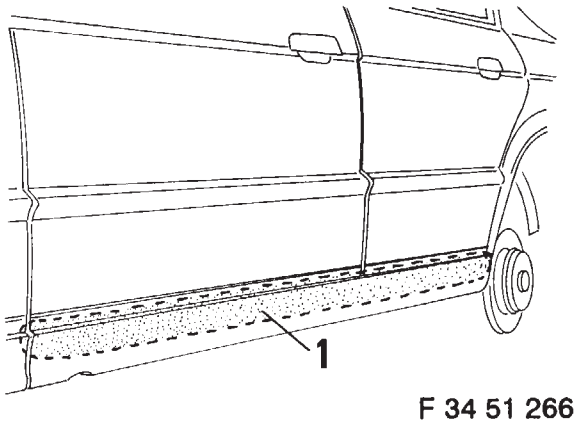

F 34 51 266

Fahrzeug unfallsicher aufbocken.
Hinterräder abbauen (siehe Betriebsanleitung).
Fahrzeug im gekennzeichneten Bereich (1) gründlich reinigen. Mit dem Reiniger aus dem Kleberset nachbehandeln.

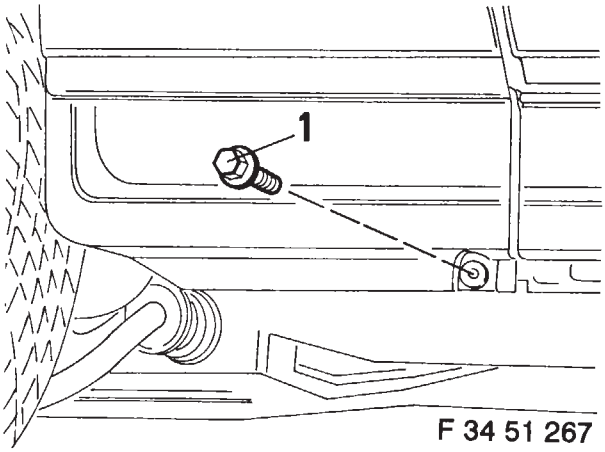

F 34 51 267

Blechschraube (1) herausdrehen.

Hinweis
Die Blechschraube (1) wird nicht mehr benötigt.

Einbauhinweis
Um die Montage zu erleichtern, ist eine 2. Person erforderlich.

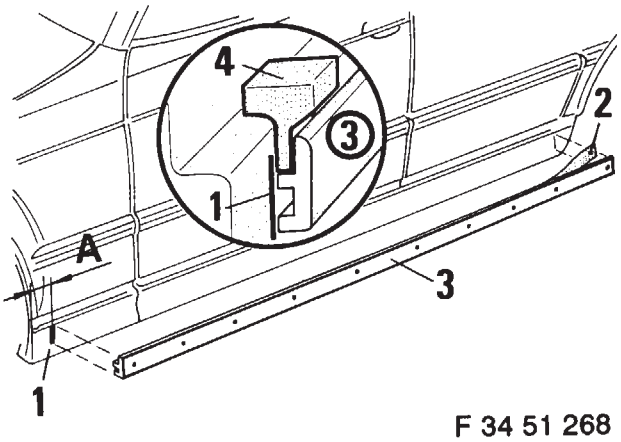

F 34 51 268

Mit einem wasserlöslichen Stift Markierungslinie (1) A = 90 mm am Kotflügel anzeichnen.
Schutzfolie (2) von der Befestigungsleiste (3) abziehen.
Befestigungsleiste mit Hilfe der Schablone (4) auf den Schweller aufkleben.

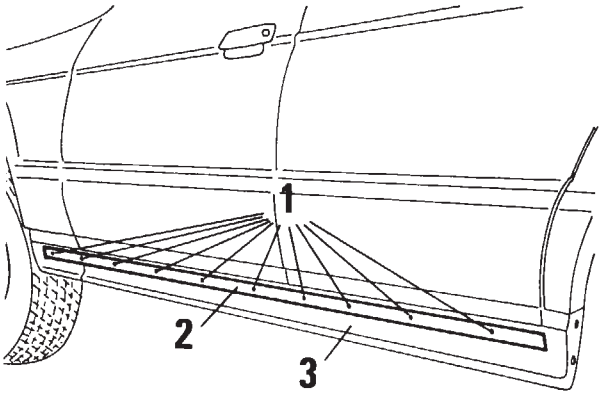

F 34 51 269

Mit einem Spiralbohrer ø 3,5 mm durch die vorhandenen Bohrungen (1) in der Befestigungsleiste (2) in den Schweller (3) bohren.
Befestigungsleiste (2) abnehmen.

source: www.ow.no

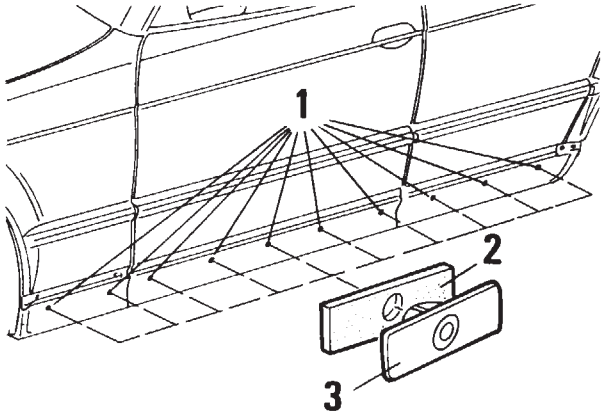

F 34 51 270

Bohrungen (1) auf ø 8 mm aufbohren (Bohrhinweis beachten).
Dichtband (2) auf die Tülle (3) aufstecken und festkleben.
Tülle (3) in die Bohrungen (1) einstecken.

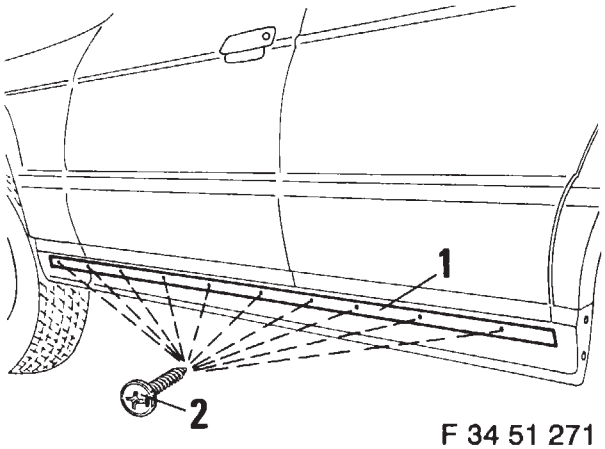

F 34 51 271

Befestigungsleiste (1) mit Blechschrauben (2) am Schweller festschrauben.

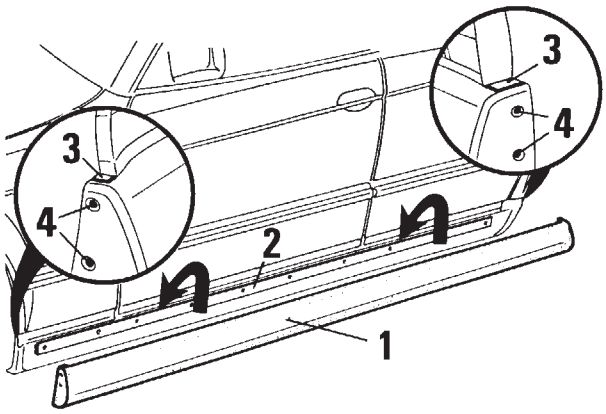

F 34 51 272

Schwellerverkleidung (1) in die Befestigungsleiste (2) einhängen und am Fahrzeug anpassen.

Achtung
Schwellerverkleidung im gekennzeichneten Bereich (3) (am Radlauf) vorne und hinten nach Bedarf nachbearbeiten.
Durch die vorhandenen Bohrungen (4) an der Schwellerverkleidung (1) mit einem Spiralbohrer ø 4 mm in den Radlauffalz bohren.
Schwellerverkleidung (1) aus der Befestigungsleiste ausheben.

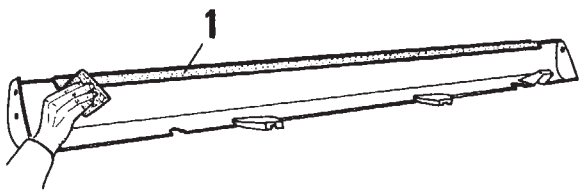

F 34 51 273

Klebebereich (1) mit beiliegendem Schleifpapier aufrauhen und mit Reiniger nachbehandeln.

source: www.ow.no

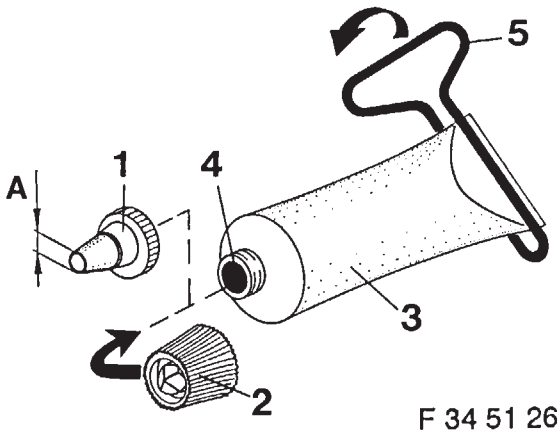

F 34 51 260

Spritzdüse (1) beschneiden A = 4 mm.
Verschlußkappe (2) von der Tube (3) abschrauben und Kleberaustrittsöffnung (4) durchstoßen (Pfeil).
Spritzdüse (1) auf die Tube (3) aufschrauben.
Schlüssel (5) lt. Zeichnung auf die Tube (3) aufstecken und in Pfeilrichtung drehen.

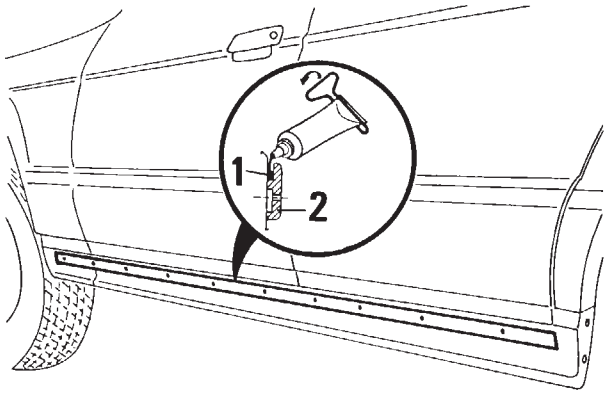

F 34 51 274

Kleber (1) lt. Zeichnung in die Befestigungsleiste (2) (ganze Länge) einspritzen.

Achtung
Vor dem Einspritzen des Klebers auf einem neutralen Untergrund Proberaupe legen. Auf gleichmäßigen Vorschub achten.
Nach dem Einspritzen des Klebers in die Befestigungsleiste muß die Montage innerhalb 10 Minuten erfolgen.
Um ein einwandfreies Haften des Klebers zu gewährleisten, empfehlen wir, das Fahrzeug in den ersten beiden Tagen nach der Montage nicht zu waschen.

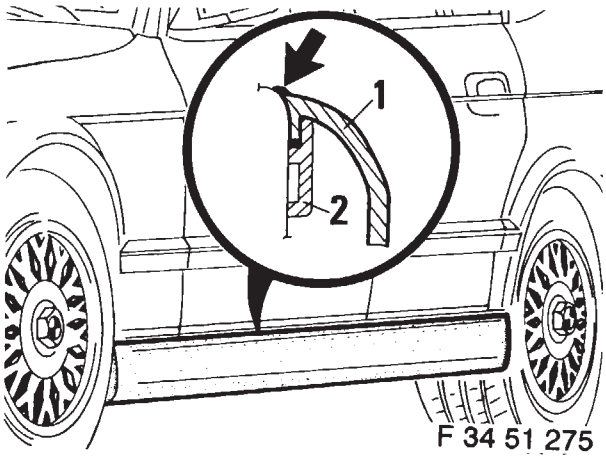

F 34 51 275

Schwellerverkleidung (1) in die Befestigungsleiste (2) einhängen und am Fahrzeug anpassen.

Hinweis
Austretenden Kleber (Pfeil) zwischen Schweller und Schwellerverkleidung mit beiliegendem Spachtel entfernen.

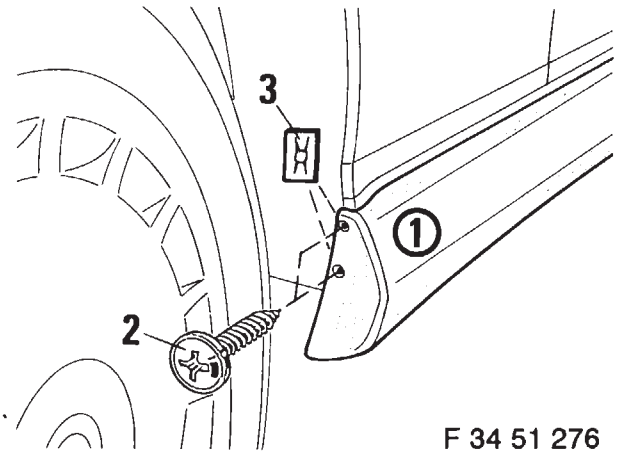

F 34 51 276

Vorne
Schwellerverkleidung (1) von Hand andrücken. Blechschraube (2) und Blechmuttern (3) am Kotflügelfalz einschrauben bis der Schweller anliegt.

Hinweis
Schrauben erst nach Aushärtung des Klebers festziehen.

source: www.ow.no

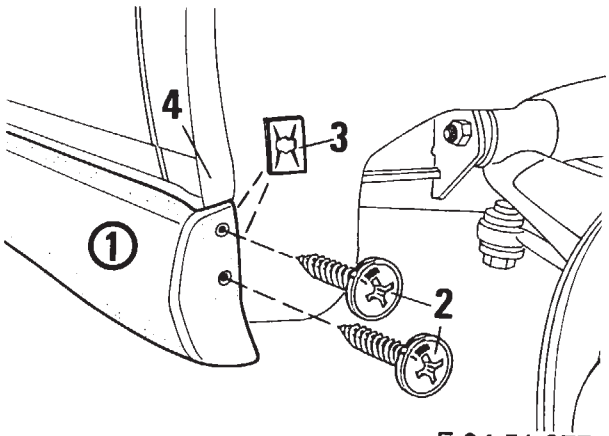

Hinten
Schwellerverkleidung (1) von Hand andrücken, mit Blechschrauben (2) und Blechmuttern (3) am Radlauffalz (4) verschrauben bis der Schweller anliegt.

Hinweis
Schrauben erst nach Aushärtung des Klebers festziehen.

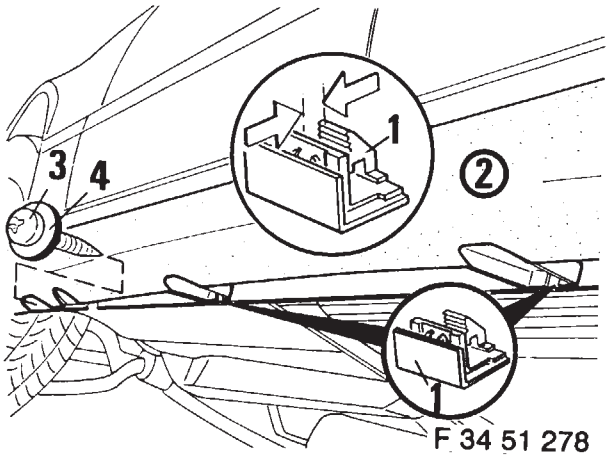

Klemmhalter (1) lt. Zeichnung von unten auf Schwellerverkleidung (2) und Schwellerfalz aufsetzen und in Pfeilrichtung zusammendrücken, dabei Schwellerverkleidung (2) andrücken.
Blechschraube (3) (6,3 x 30) und Unterlegscheibe (4) einschrauben.
Hinterräder anbauen.
Fahrzeug abbocken.

Hinweis
Kreuzschlitzschrauben mit dem fahrzeugspezifischen Lackstift nach Wunsch streichen.

Achtung
Anzugsdrehmoment der Radschrauben beachten (siehe Bedienungsanleitung).
Radschrauben nach 50 km mit dem erforderlichen Anzugsdrehmoment nachziehen.

Achtung
Eine Produkthaftung für Schäden, die durch Nichtbeachtung der Einbauanleitung entstehen, wird von der BMW AG abgelehnt.

Druckfehler, Irrtümer und Änderungen vorbehalten.

source: www.ow.no

Sill Trim Panelling BMW 5 Series E 34

Specialized knowledge required.
Installation time: approx. 3 hours – this may vary, depending on the condition of the vehicle and its fittings.

F 34 51 265

Instructions and illustrations are given here for the left-hand side of the vehicle. Various work stages must be carried out for the right-hand side of the vehicle in mirror-image fashion.

Painting instructions
The trim panels are already primed and therefore only need the appropriate final coat.
In order to prevent the panels from warping during painting, it is absolutely essential to use the packaging as a means of support. Lay the panels on the packaging in such a way that they can be painted without being subjected to tension.

Drilling instructions
Burr bore holes and apply inorganic zinc.
Remove drillings completely.
Before drilling, coat twist drill bit with grease in order to prevent the drillings from falling into possible bodywork cavities; if necessary, subsequently treat cavities with cavity sealant authorized by the manufacturer.

Notes on fitting sill trim panelling
To obtain the best bonding results, ensure the vehicle is at a room temperature of approx. 20 °C.
Only the adhesive supplied by BMW may be used.
Observe the date of manufacture of the adhesive and the bonding instructions.

Tools and materials required
Ratchet with 1/4" drive
1/4" extension
1/4" drive socket, 10 mm A/F
Ratchet with 1/2" drive
1/2" extension
1/2" drive socket, 17 mm A/F
1/2" torque wrench
Phillips screwdriver
Drill
Twist drill bits, dia. 3.5 mm, 8 mm
Round file
Multigrip pliers
Inorganic zinc
Brush
Tape measure
Water-soluble marker pen
Cleaning cloth

How To Fit Sill Trim Panelling

F 34 51 266
Jack up vehicle safely.
Remove rear wheels (see Owner's Handbook).
Clean vehicle thoroughly in area marked with (1). Treat this area with cleaner from adhesive set.

F 34 51 267
Screw out sheet-metal screw (1).
Note
Sheet-metal screw (1) is no longer required.
Note on installation
A second person is required to facilitate work.

F 34 51 268
Using a water-soluble pen, mark a line (1) (A = 90 mm) on mudguard.
Remove protective film (2) from fastening strip (3).
Stick fastening strip to sill with aid of template (4).

F 34 51 269
Using a twist drill bit (dia. 3.5 mm), drill through holes (1) provided in fastening strip (2) into sill (3).
Remove fastening strip (2).

F 34 51 270
Enlarge holes (1) to 8 mm dia. (see drilling instructions).
Insert sealing strip (2) onto sleeve (3) and affix firmly.
Insert sleeves (3) into holes (1).

F 34 51 271
Secure fastening strip (1) to sill with sheet-metal screws (2).

F 34 51 272
Suspend sill trim panel (1) in fastening strip (2) and align with vehicle.
Important
Rework sill trim panel in area marked with (3) (on wheel house) at front and rear as required.
Drill through existing holes (4) on the sill trim panel (1) with a 4 mm dia. twist drill bit into the wheel-house rim.
Lift sill trim panel (1) out of fastening strip.

F 34 51 273
Roughen bonding area (1) with abrasive paper provided and then treat with cleaner.

F 34 51 260
Cut spray nozzle (A = 4 mm).
Remove cap (2) from tube (3) and pierce glue outlet (4) as indicated by arrow. Screw spray nozzle (1) onto tube (3).
Put key (5) on tube (3) as shown and turn in direction of arrow.

F 34 51 274
Spray adhesive (1) into fastening strip (2) (along entire length) as shown in illustration.
Important
Before applying, test adhesive on a neutral substrate. In so doing, ensure that adhesive is dispensed evenly.
After adhesive has been sprayed into fastening strip, trim panel must be fitted within 10 minutes.
To ensure that adhesive bonds perfectly, it is recommended that you refrain from washing vehicle for the first two days.

F 34 51 275
Suspend sill trim panel (1) in fastening strip (2) and align with vehicle.
Note
Remove adhesive emerging at point between sill and trim panel (indicated by arrow) with spatula provided.

source: www.ow.no

F 34 51 276
Front
Press on sill trim panel (1) by hand. Insert sheet-metal screw (2) and sheet-metal nuts (3) until sill contacts mudguard rim.
Note
Tighten screws only after adhesive has set.

F 34 51 277
Rear
Press on sill trim panel (1) by hand. Insert sheet-metal screws (2) and sheet-metal nuts (3) until sill contacts wheel-house rim (4).
Note
Tighten screws only after adhesive has set.

F 34 51 278
Attach clamp (1) from below to trim panel (2) and sill rim as shown in illustration. Press clamp together as indicated by arrows while holding trim panel (2) firmly.
Insert sheet-metal screw (3) (6.3 x 30) and washer (4).
Refit rear tyres.
Let vehicle back down and remove jack.

Note
Coat Phillips screws with vehicle-specific touch-up stick as desired.

Important
Observe tightening torque of wheel studs (see Owner's Handbook).
Retighten wheel studs with required torque after 50 km.

Important
BMW AG accepts no product liability for damage resulting from noncompliance with these installation instructions.

Subject to printing errors, mistakes and alterations.

source: www.ow.no

Habillage de bas de caisse BMW série 5 E34

Des connaissances techniques sont nécessaires.
Durée d'installation: env. 3 heures. Dépend de l'état et de l'équipement du véhicule.

F 34 51 265

Les présentes instructions décrivent la procédure de montage pour le côté gauche du véhicule. Pour le côté droit, procéder de la même manière en tenant bien entendu compte de la symétrie.

Consignes de laquage
Les habillages de bas de caisse sont déjà recouverts d'apprêt. Il ne reste plus qu'à passer la couche de finition au coloris de votre choix.
Pour éviter de déformer ou de voiler les habillages au cours du laquage, se servir impérativement de l'emballage comme support. Poser les habillages dans une position garantissant une répartition uniforme de la force d'appui lors du laquage.

Consignes de perçage
Ebarber le pourtour des perçages puis les enduire de peinture à base de poudre de zinc.
Retirer tous les copeaux.
Pour éviter que les copeaux ne tombent dans les corps creux éventuels du soubassement, enduire le foret hélicoïdal de graisse avant de commencer à percer. Par mesure de précaution, traiter les corps creux avec les produits préconisés par le constructeur.

Remarques concernant le montage
- Le meilleur collage est obtenu pour une température ambiante d'env. 20 °C.
- Ne pas utiliser d'autre colle que celle fournie par BMW.
- Observer la date de fabrication de la colle et suivre le mode d'emploi joint à cette dernière.

Matériel et outillage
Cliquet réversible 1/4 pouce
Prolongateur 1/4 pouce
Clé à douille 1/4 pouce de surplats 10 mm
Cliquet réversible 1/2 pouce
Prolongateur 1/2 pouce
Clé à douille 1/2 pouce de surplats 17 mm
Clé dynamométrique 1/2 pouce
Tournevis à empreinte cruciforme
Perceuse
Foret hélicoïdal ∅ 3,5 mm, 8 mm
Lime ronde
Pince multiple
Peinture de zinc
Pinceau
Mètre ruban
Feutre délébile
Chiffon

Montage de l'habillage de bas de caisse

F 34 51 266
Mettre le véhicule sur cales en prenant toutes les précautions requises pour écarter tout risque d'accident.
Déposer les roues arrière (voir notice d'utilisation).
Bien nettoyer le véhicule dans la zone repérée par (1) sur la figure. Traiter pour finir la partie avec le produit de nettoyage joint à la colle.

F 34 51 267
Dévisser la vis à tôle (1).
Remarque
La vis (1) ne sera plus réutilisée.
Remarque concernant la repose
Pour faciliter le montage, demander l'aide d'un assistant.

F 34 51 268
A l'aide d'un feutre à encre délébile, tracer une ligne verticale de repérage (1) à A = 90 mm de l'aile.
Oter le film protecteur (2) de la baguette de fixation (3).
Positionner la baguette sur le bas de caisse à l'aide de l'accessoire de guidage (4) et la coller.

F 34 51 269
A l'aide du foret de ∅ 3,5 mm, percer des trous dans le bas de caisse (3) à travers les orifices (1) de la baguette (2).
Retirer la baguette (2).

F 34 51 270
Elargir les orifices (1) à ∅ 8 mm (tenir compte des consignes de perçage).
Coller les tampons d'étanchéité (2) sur les douilles plastiques (3).
Introduire les douilles (3) dans les perçages (1).

F 34 51 271
Fixer définitivement la baguette (1) sur le bas de caisse à l'aide des vis à tôle (2).

F 34 51 272
Emboîter l'habillage (1) dans la baguette (2) et l'adapter au véhicule.
Attention
Au besoin, adapter dans la zone repérée par (3) sur la figure, à l'avant et à l'arrière, l'habillage à la forme du passage de roue.
A l'aide d'un foret de ∅ 4 mm, percer des trous à travers la doublure de l'aile aux emplacements (4) prévus à cet effet.
A l'aide d'un foret de 4 mm, percer des trous dans la doublure de l'aile au niveau des emplacements (4) de l'habillage (1) prévus à cet effet.
Déposer ensuite l'habillage par le haut.

F 34 51 273
En utilisant le papier de verre joint, gratter la zone de collage (1) puis la traiter avec le produit de nettoyage.

F 34 51 260
Sectionner le haut de la partie conique de l'embout (1) de manière à obtenir une section de passage A d'environ 4 mm.
Dévisser le bouchon (2) et percer en le retournant l'ouverture (4) du tube (3) (voir flèche). Visser ensuite l'embout (1) sur le tube (3).
Placer comme représenté sur la figure la clé (5) sur le tube et la tourner dans le sens de la flèche.

source: www.ow.no

F 34 51 274
Appliquer sur toute la longueur de la baguette (2) la colle dans l'évidement (1) comme représenté sur la figure.
Attention
Avant de commencer, s'exercer quelque peu sur une surface neutre. Veiller à ce que l'épaisseur du cordon de colle soit uniforme sur toute la longueur.
Une fois la colle posée, il reste env. 10 minutes pour terminer le montage avant que la colle commence à durcir.
Pour être certain que la colle adhère bien à la carrosserie, nous recommandons de ne pas laver le véhicule pendant les deux jours qui suivent le montage.

F 34 51 275
Emboîter l'habillage (1) dans la baguette (2) et l'adapter au véhicule.
Remarque
Retirer à l'aide de la spatule jointe la colle (flèche) qui dépasse.

F 34 51 276
A l'avant
Plaquer l'habillage (1) à la main contre la carrosserie puis serrer les vis à tôle (2) et les écrous à tôle (3) dans la doublure d'aile jusqu'à ce que l'habillage ait bien pris sa position.
Remarque
Ne serrer le vis qu'après durcissement de la colle.

F 34 51 277
A l'arrière
Plaquer l'habillage (1) à la main contre la carrosserie puis visser les vis à tôle (2) et les écrous à tôle (3) dans la doublure d'aile jusqu'à ce que l'habillage ait bien pris sa position.
Remarque
Ne serrer le vis qu'après durcissement de la colle.

F 34 51 278
Mettre en place les agrafes de maintien (1) par le bas sur le repli inférieur du bas de caisse et l'habillage comme représenté sur la figure et les presser fermement dans le sens des flèches tout en appuyant sur l'habillage (2) avec le pouce.
Munir la vis à tôle (3) (6,3 x 30) de sa rondelle (4) et la visser.
Remonter les roues arrière.
Retirer les cales.

Remarque
Peindre si souhaité les vis à empreinte cruciforme avec un crayon-retouche au coloris du véhicule.

Attention
Serrer les boulons de roue au couple prescrit (voir notice d'utilisation).
Les resserrer à nouveau au couple prescrit après 50 km.

Attention
BMW décline toute responsabilité quant aux dégâts pouvant résulter du non-respect de ces instructions de montage.

Sous réserve de fautes d'impression, d'erreurs et de modifications.

source: www.ow.no

Dorpelbekleding BMW 5-serie E 34

Uitsluitend uit te voeren door vakkundig personeel.
Montagetijd ca. 3 uur; hiervan zijn afwijkingen mogelijk naar gelang van de toestand en het uitrustingsniveau van het voertuig.

F 34 51 265

Alle afbeeldingen laten werkzaamheden zien aan de linkerzijde van het voertuig. Diverse werkzaamheden moeten aan de rechterzijde in spiegelbeeld worden uitgevoerd.

Aanwijzingen voor het lakken
De dorpelbekledingen worden in primer geleverd en hoeven slechts te worden afgelakt in de betreffende kleur.
Om kromtrekken van de bekledingen bij het lakken te voorkomen, dient de verpakking tijdens het lakspuiten beslist als steun te worden gebruikt.
De bekledingen voor het lakken zodanig op de verpakking leggen dat deze zonder spanning kunnen worden gelakt.

Aanwijzingen voor het boren van gaten
Gatranden afbramen en een beschermingslaag van zinkstofprimer aanbrengen.
Alle boorspanen grondig verwijderen.
Spiraalboor vóór het boren met vet insmeren om te voorkomen dat boorspanen in eventueel aanwezige holle ruimtes in de carrosserie vallen.
Carrosserie indien nodig inwendig nabehandelen met door de fabriek goedgekeurde carrosserieholteverzegeling.

Aanwijzingen voor de montage van de dorpelbekleding
- Voor een goede lijmhechting moet het voertuig een omgevingstemperatuur van ca. 20 °C hebben.
- Voor het lijmen mag uitsluitend de door BMW meegeleverde lijm worden gebruikt.
- Let op de verwerkingstermijn van de lijm en volg de aanwijzingen voor het lijmen.

Vereist gereedschap en hulpmiddelen
1/4" ratel
1/4" verlengstuk
1/4" dop SW 10 mm
1/2" ratel
1/2" verlengstuk
1/2" dop SW 17 mm
1/2" momentsleutel
Kruiskopschroevedraaier
Boormachine
Spiraalboor ∅ 3,5 mm , 8 mm
Ronde vijl
Waterpomptang
Zinkstofprimer
Kwast
Meetlint
Niet-watervaste stift
Poetsdoek

Montage dorpelbekleding

F 34 51 266
Voertuig veilig ondersteunen.
Achterwielen verwijderen (zie instructieboek).
Voertuig in het aangewezen gebied (1) grondig reinigen en met de reiniger uit de lijm-set nabehandelen.

F 34 51 267
Plaatschroef (1) uitdraaien.
Opmerking
Deze plaatschroef (1) wordt niet meer benodigd.
Montageaanwijzingen
Om de montage te vergemakkelijken verdient het aanbeveling een tweede monteur te laten assisteren.

F 34 51 268
Op het spatbord de markeringslijn (1) A = 90 mm aftekenen met een niet-watervaste stift.
Beschermfolie (2) van bevestigingsprofiel (3) lostrekken.
Bevestigingsprofiel met behulp van het sjabloon (4) tegen dorpel plakken.

F 34 51 269
Aanwezige gaten (1) in bevestigungsprofiel (2) met spiraalboor ∅ 3,5 mm in dorpel (3) doorboren.
Bevestigingsprofiel (2) weer verwijderen.

F 34 51 270
Gaten (1) uitboren naar ∅ 8 mm (let op 'Aanwijzingen voor het boren van gaten').
Afdichtstrip (2) op tule (3) aanbrengen en vastplakken.
Tule (3) in gaten (1) anbrengen.

F 34 51 271
Bevestigingsprofiel (1) met plaatschroeven (2) op dorpel vastzetten.

F 34 51 272
Dorpelbekleding (1) in bevestigingsprofiel (2) inhangen en op voertuig aanpassen.
Let op
Dorpelbekleding in het aangegeven gebied (3) (t.p.v. spatbordrand) vóór en achter naar behoefte nabewerken.
Door de aanwezige gaten (4) op de dorpelbekleding (1) met een spiraalboor ∅ 4 mm in de felsrand langs de spatbordrand boren.
Dorpelbekleding (1) uit bevestigingsprofiel verwijderen.

F 34 51 273
Lijmzone (1) met behulp van meegeleverd schuurpapier ruwmaken en met reiniger nabehandelen.

F 34 51 260
Spuitmond (1) afsnijden, A = 4 mm.
Afsluitkap (2) van tube (3) losschroeven en uitpersopening (4) doorprikken (pijl).
Spuitmond (1) op tube (3) schroeven.
Sleutel (5) vlgs. tekening op tube (3) aanbrengen en in pijlrichting draaien.

F 34 51 274
Lijm (1) vlgs. tekening in het bevestigingsprofiel (2) spuiten (over de gehele lengte).
Let op
Voordat de lijm in het bevestigingsprofiel wordt ingespoten, eerst een lijm-proefrups op een neutrale ondergrond uitpersen. Daarbij op een gelijkmatige uitstroomsnelheid letten.

source: www.ow.no

Nadat de lijm in het bevestigingsprofiel werd gespoten, moet de dorpelbekleding binnen 10 minuten gemonteerd zijn.
Om een goede lijmhechting te garanderen adviseren wij het voertuig de eerste twee dagen na de montage niet te wassen.

F 34 51 275
Dorpelbekleding (1) in bevestigingsprofiel (2) inhangen en op voertuig aanpassen.
Opmerking
Overtollige lijm (pijl) tussen dorpel en dorpelbekleding met behulp van meegeleverde spatel verwijderen.

F 34 51 276
Vóór
Dorpelbekleding (1) met de hand aandrukken. Plaatschroef (2) en plaatmoeren (3) in spatbordfelsrand schroeven totdat de dorpelbekleding aanligt.
Opmerking
De schroeven pas vastzetten nadat de lijm uitgehard is.

F 34 51 277
Achter
Dorpelbekleding (1) met de hand aandrukken, met plaatschroeven (2) en plaatmoeren (3) op spatbordrand schroeven totdat de dorpelbekleding aanligt.
Opmerking
De schroeven pas vastzetten nadat de lijm uitgehard is.

F 34 51 278
Klemstuk (1) vlgs. tekening van beneden op dorpelbekleding (2) en dorpelfelsrand plaatsen en in pijlrichting samendrukken, daarbij dorpelbekleding (2) aandrukken.
Plaatschroef (3) (6,3 x 30) met onderlegring (4) inschroeven.
Achterwielen monteren.
Steunen onder voertuig verwijderen.

Opmerking
Indien gewenst, de kruiskopschroeven met lakstift in voertuigkleur lakken.

Let op
Wielbouten met voorgeschreven aanhaalkoppel vastzetten (zie instructieboek)!
Wielbouten na 50 km met voorgeschreven aanhaalkoppel natrekken.

Let op
BMW AG aanvaardt geen aansprakelijkheid voor schade ontstaan doordat deze montagehandleiding niet werd opgevolgd.

Drukfouten, vergissingen en wijzigingen voorbehouden.

source: www.ow.no

Tröskelinklädnad BMW 5-serien E34

Tekniska kunskaper förutsätts.
Monteringstid ca 3 timmar, som dock kan variera med hänsyn till bilens kondition och utrustning.

F 34 51 265

Alla arbeten visas på bilens vänstra sida. På högra sidan skall de olika arbetena utföras spegelvänt.

Lackeringsanvisningar
Tröskelinklädnaderna är redan grundade och behöver endast lackeras över med passande täcklack.
För att förhindra att inklädnaderna blir skeva vid lackeringen är det absolut nödvändigt att förpackningen används som lackeringsjigg. Inklädnaderna placeras på förpackningen så att de lackeras utan spänning.

Borranvisningar
Grada borrhålens kanter och stryk dem med zinkfärg.
Avlägsna alla borrspån.
Fetta in borren före borrning så att borrspån inte faller in i karossens hålrum. Efterbehandla vid behov hålrummen med av fabrikanten godkänt konserveringsmedel.

Anvisningar angående montering av tröskelinklädnad
- För att uppnå en god vidhäftning bör bilen ha en rumstemperatur av ca 20 °C.
- Som klister får endast det av BMW medskickade klistret användas.
- Beakta klistrets tillverkningsdatum och klistringsföreskrifterna.

Erforderliga verktyg och hjälpmedel
1/4" omkopplingsbar spärr
1/4" förlängning
1/4" hylsinsats NV 10 mm
1/2" omkopplingsbar spärr
1/2" förlängning
1/2" hylsinsats NV 17 mm
1/2" momentnyckel
Krysspårsmejslar
Borrmaskin
Spiralborrar ∅ 3,5, 8 mm
Rundfilar
Vattenpumpstång
Zinkfärg
Pensel
Måttband
Vattenlöslig filtpenna
Torktrasor

Montering av tröskelinklädnad

F 34 51 266
Palla upp bilen så att den står säkert.
Tag bort bakhjulen (se handboken).
Rengör bilen grundligt i det markerade området (1). Efterbehandla med rengöringsmedlet i klistersatsen.

F 34 51 267
Skruva ur plåtskruven (1).
Anvisning
Plåtskruven (1) skall inte längre användas.
Monteringsanvisning
För att underlätta monteringen behövs en medhjälpare.

F34 51 268
Markera linjen (1) A = 90 mm med en vattenlöslig filtpenna.
Drag bort skyddsfolien (2) från fästskenan.
Klistra fast fästskenan på tröskeln med hjälp av schablonen (4).

F 34 51 269
Borra i tröskeln (3) med ∅ 3,5 mm borr genom de befintliga hålen (1) i fästskenan (2).
Tag bort fästskenan (2).

F 345 51 270
Borra upp hålen (1) till ∅ 8 mm (observera borranvisningen).
Sätt tätningsbandet (2) på skoningarna (3) och klistra fast.
Stick in skoningarna (3) i hålen (1).

F 34 51 271
Skruva fast fästskenan (1) på tröskeln med plåtskruvar (2).

F 34 51 272
Haka fast tröskelinklädnaden (1) i fästskenan (2) och passa in den på bilen.
Observera!
Bearbeta vid behov tröskelinklädnaden i det markerade området (3) (vid hjulhuset) fram och bak.
Borra genom de befintliga hålen (4) på tröskelinklädnaden (1) med ∅ 4 mm borr i hjulhusfalsen.
Lyft bort tröskelinklädnaden (1) från fästskenan.

F 34 51 273
Rugga upp klisterområdet (1) med medföljande smärgelpapper och efterbehandla med rengöringsmedel.

F 34 51 260
Skär av sprutmunstycket (1), A = 4 mm.
Skruva bort hatten (2) från tuben (3) och stick igenom utloppsöppningen (4) (pil).
Skruva på munstycket (1) på tuben (3).
Sätt nyckeln (5) på tuben (3) enligt skissen och vrid i pilriktningen.

F 34 51 274
Spruta in klister (1) i fästskenan (2) (utmed hela längden) enligt skissen.
Observera!
Lägg en provsträng på ett neutralt underlag innan klistret sprutas in. Se till att matningen blir jämn.
Sedan klistret sprutats in i fästskenan måste monteringen utföras inom tio minuter.
För att garantera att klistret häftar vid ordentligt rekommenderar vi att bilen inte tvättas de två första dagarna efter monteringen.

F 34 51 275
Haka fast tröskelinklädnaden (1) i fästskenan (2) och passa in den på bilen.
Anvisning
Avlägsna utträngande klister (pilen) mellan tröskeln och tröskelinklädnaden med den medföljande spackelspaden.

source: www.ow.no

F 34 51 276
Framtill
Tryck in tröskelinklädnaden (1) för hand, skruva fast plåtskruven (2) och plåtmuttrar (3) på flygelfalsen tills tröskelinklädnaden ligger an.
Anvisning
Drag fast skruvarna först sedan klistret har härdats.

F 34 51 277
Baktill
Tryck in tröskelinklädnaden (1) för hand, skruva ihop med plåtskruvarna (2) och plåtmuttrar (3) på hjulhusfalsen (4) tills tröskeln ligger an.
Anvisning
Drag fast skruvarna först sedan klistret har härdats.

F 34 51 278
Placera klamman (1) underifrån på tröskelinklädnaden (2) och tröskelfalsen enligt skissen och tryck ihop den i pilriktningen.
Tryck därvid in tröskelinklädnaden (2).
Skruva in plåtskruven (3) (6,3x30) och underläggsbrickan (4).
Montera bakhjulen.
Sänk ned bilen.

Anvisning
Bestryk krysspårskruvarna med för bilen avsett lackstift om så önskas.

Observera!
Beakta hjulskruvarnas åtdragningsmoment (se handboken).
Drag åt hjulskruvarna med erforderligt åtdragningsmoment efter 50 km.

Observera!
Garantianspråk för skador som uppstår genom att monteringsanvisningen inte beaktas kommer att avslås av BMW AG.

Tryckfel, misstag och ändringar förbehålles.

source: www.ow.no

Rivestimento longheroni BMW Serie 5 E 34

Si premettono conoscenze di carattere professionale.
Tempo richiesto per il montaggio: 3 ore ca., il quale può variare in base allo stato e all'equipaggiamento della vettura.

F 34 51 265

Tutti i lavori sono raffigurati sulla parte sinistra della vettura. Sulla parte destra della vettura devono essere eseguiti diversi lavori in modo speculare.

Avvertenze per la verniciatura
Sui rivestimenti dei longheroni è già stata passata la prima mano e devono essere solo verniciati con l'apposita vernice di copertura.
Per evitare una deformazione del rivestimento durante la verniciatura, è assolutamente necessario usare l'imballaggio come supporto per la verniciatura. Porre i rivestimenti sull'imballaggio in modo tale che possano essere verniciati senza essere sotto tensione.

Avvertenze per lavori di trapanatura
Sbavare i margini nel punto della trapanatura e ricoprirli con polvere di zinco.
Pulire eliminando tutti i trucioli.
Prima di trapanare, ingrassare la punta del trapano per evitare che trucioli cadano nelle parti cave della carrozzeria, eventualmente sigillare le cavità usando i prodotti autorizzati dalla casa.

Avvertenze per il montaggio dei longheroni
- Per ottenere un'aderenza ottimale, la temperatura ambientale della vettura deve essere di 20 °C.
- Bisogna usare solo l'incollante dato in dotazione dalla BMW.
- Osservare la data di produzione dell'incollante e le istruzioni per l'uso.

Attrezzi e mezzi ausiliari necessari
Cricco reversibile da 1/4 pollice
Prolunga da 1/4 pollice
Attacco chiave a tubo da 1/4 pollice apertura chiave 10 mm
Cricco reversibile da 1/2 pollice
Prolunga da 1/2 pollice
Attacco chiave a tubo da 1/2 pollice apertura chiave 17 mm
Chiave torsiometrica da 1/2 pollice
Cacciavite a croce
Trapano
Punta elicoidale diametro ∅ 3,5 mm, 8 mm
Lima tonda
Pinza universale
Polvere di zinco
Pennello
Metro avvolgibile
Matita idrosolubile
Straccio

Montaggio rivestimento longheroni

F 34 51 266
Innalzare la vettura prendendo le dovute precauzioni.
Smontare le ruote posteriori (vedi Libretto Uso e manutenzione).
Pulire bene la vettura nella zona indicata (1). Passare il detergente che si trova nel set di incollaggio.

F 34 51 267
Svitare la vite per lamiera (1)
Avvertenza
La vite per lamiera non è più necessaria
Avvertenza per il montaggio
Per facilitare il montaggio, occorre una seconda persona.

F 34 51 268
Con una matita idrosolubile marcare una linea di riferimento (1) A = 90 mm sul parafango.
Asportare la protezione (2) dal listello di fissaggio (3).
Incollare il listello di fissaggio sul longherone servendosi della sagoma (4).

F 34 51 269
Trapanare nel longherone (3) trapassando i fori già esistenti (1) nel listello di fissaggio (2) e servirsi di una punta elicoidale di ∅ 3,5 mm.
Togliere il listello di fissaggio (2).

F 34 51 270
Trapanare i fori (1) fino a ∅ 8 mm di diametro (Osservare le avvertenza per la trapanatura).
Ricoprire la mascherina (3) con il nastro adesivo (2) e incollare le due parti.
Infilare la mascherina (3) nei fori (1).

F 34 51 271
Avvitare il listello di fissaggio (1) al longherone con viti per lamiera (2).

F34 51 272
Attaccare il rivestimento longherone (1) al listello di fissaggio (2) e adattarlo alla vettura.
Attenzione
Ritoccare nella parte anteriore e posteriore, in base alle esigenze, il rivestimento longherone nella zona indicata (3) (passaruota).
Trapanare nel passaruota, attraverso i fori esistenti (4) sul rivestimento del longherone (1) con una punta elicoidale di ∅ 4 mm di diametro.
Sfilare il rivestimento longherone (1) dal listello di fissaggio.

F 34 51 273
Passare la carta vetrata in dotazione nella zona da incollare e ripulirla con il detergente.

F 34 51 260
Tagliare l'ugello (1) A = 4 mm.
Svitare il cappuccio (2) dal tubo (3) e praticare un foro (freccia) nel punto di uscita della colla (4).
Avvitare l'ugello (1) sul tubo (3). Inserire, in base al disegno, la chiave (5) sul tubo (3) e girare in direzione della freccia.

F 34 51 274
Spruzzare l'incollante (1) nel listello di fissaggio (2) per tutta la sua lunghezza, vedi figura.
Attenzione
Prima di spruzzare l'incollante fare una prova su un sottofondo neutrale. Badare che la fuoriuscita dell'incollante sia uniforme.

source: www.ow.no

Dopo aver spruzzato l'incollante nel listello di fissaggio, il montaggio deve essere eseguito entro 10 minuti.
Per garantire un'aderenza ineccepibile dell'incollante, raccomandiamo di non lavare la vettura nei primi due giorni seguenti al montaggio.

F 34 51 275
Attaccare il rivestimento longherone (1) nel listello di fissaggio (2) e adattarlo alla vettura.
Avvertenza
Se tra il longherone e il rivestimento longherone (freccia) fuoriesce dell'incollante, allontanarlo servendosi di una spatola.

F 34 51 276
Parte anteriore
Premere con la mano il rivestimento longherone (1), avvitarlo gradatamente con le vite per lamiera (2) e relativi dadi (3) alla piegatura del passaruota (4) finché il longherone rimanga ben attaccato.
Avvertenza
Serrare le viti solo dopo l'indurimento della colla.

F 34 51 277
Parte posteriore
Premere con la mano il rivestimento longherone (1), avvitarlo gradatamente con le vite per lamiera (2) e relativi dadi (3) alla piegatura del passaruota (4) finché il longherone rimanga ben attaccato.
Avvertenza
Serrare le viti solo dopo l'indurimento della colla.

F 34 51 278
Posizionare il morsetto (1) dalla parte inferiore sul rivestimento longherone (2) e sulla piega del longherone come indicato nella figura e stringerlo nella direzione indicata dalla freccia, nel frattempo fare forza sul rivestimento longherone.
Avvitare vite per lamiera (3) (6,3 x 30) e rondella (4).
Montare le ruote posteriori.
Tirare giù la vettura.

Avvertenza
Se desiderato, verniciare le viti con intaglio a croce con l'apposita matita appartenente alla vettura.

Attenzione
Osservare il momento di serraggio dei bulloni ruota (vedi Istruzioni per l'uso).
Dopo 50 km serrare nuovamente i bulloni ruota con il momento di serraggio necessario.

Attenzione
La BMW AG respinge ogni garanzia sul prodotto per danni causati dalla non osservanza delle istruzioni per il montaggio.

Salvo errori di stampa, sbagli e modifiche.

source: www.ow.no

Revestimiento de umbrales BMW Serie 5 E 34

Condición previa: conocimientos especiales
Tiempo de montaje aprox. 3 horas; puede variar según el estado y el equipamiento del automóvil.

F 34 51 265

Todos trabajos están representados de la parte izquierda del automóvil. En la parte derecha del automóvil se deberán realizar los trabajos simétricamente.

Indicaciones de pintura
Los revestimientos de umbrales ya vienen protegidos con una imprimación. Sólo será necesario aplicarles una capa de pintura correspondiente.
Para evitar una deformación de los revestimientos durante la pintura es indispensable utilizar el embalaje como bastidor de pintura. Para ello, colocar los revestimientos sobre el embalaje de forma que estén libres de tensión.

Indicaciones de perforación
Desbarbar las orillas de los taladros y aplicar pintura de polvo de cinc.
Eliminar las virutas completamente.
Antes de taladrar, engrasar la broca espiral con grasa para evitar que las virutas caigan en eventuales huecos de carrocería. Si es necesario, tratar los huecos posteriormente con el sellado de huecos autorizado por el fabricante.

Indicaciones para el montaje del revestimiento de umbrales
- Para obtener un alto grado de adhesión, el automóvil debería tener una temperatura ambiente de aprox. 20 °C.
- Sólo está permitido utilizar el adhesivo que acompaña el kit enviado por BMW.
- Observar la fecha de producción del adhesivo y las prescripciones de pegamiento.

Herramienta necesaria
Carraca reversible de 1/4 pulgada
Prolongación de 1/4 pulgada
Llave de vaso de 1/4 pulgada, entrecaras 10 mm
Carraca reversible de 1/2 pulgada
Prolongación de 1/2 pulgada
Llave de vaso de 1/2 pulgada, entrecaras 17 mm
Llave dinamométrica de 1/2 pulgada
Destornillador de estrella
Taladradora
Brocas espirales de ∅ 3,5 mm, 8 mm
Lima redonda
Tenazas para tubos
Pintura de polvo de cinc
Pincel
Cinta métrica
Lápiz hidrosoluble
Trapo de limpieza

Montaje del revestimiento del umbral

F 34 51 266
Elevar el automóvil fiablemente.
Desmontar las ruedas traseras (véase manual de servicio).
Limpiar el automóvil minuciosamente en la zona indicada (1).
Repasar con el detergente del kit de adhesivo.

F 34 51 267
Desatornillar el tornillo para chapa (1).
Indicación
El tornillo para chapa (1) ya no se necesita.
Indicación de montaje
Para facilitar el montaje se necesita una segunda persona.

F 34 51 268
Marcar en la aleta la línea (1) A = 90 mm con un lápiz hidrosoluble.
Quitar el film de protección (2) del listón de sujeción (3).
Pegar el listón de sujeción sobre el umbral, sirviéndose de la plantilla (4).

F 34 51 269
Taladrar el umbral (3) pasando la broca de ∅ 3,5 mm por los orificios (1) existentes en el listón de sujeción (2).
Retirar el listón de sujeción (2).

F 34 51 270
Aumentar las perforaciones (1) a ∅ 8 mm (véanse las indicaciónes de perforación).
Acoplar la junta (2) sobre la boquilla (3).
Introducir la boquilla (3) en los taladros (1).

F 34 51 271
Fijar el listón de sujeción (1) al umbral mediante tornillos para chapa (2).

F 34 51 272
Enganchar el revestimiento (1) en el listón de sujeción (2) y ajustarlo al automóvil.
Atención
Repasar en revestimiento en la zona indicada (3) (en la caja pasarruedas) delante y detrás, si es necesario.
Perforar el reborde del pasarruedas a través de las perforaciones existentes (4) en el revestimiento del umbral (1) con una broca espiral de ∅ 4 mm.
Separar el revestimiento del umbral (1) del listón de sujeción.

F 34 51 273
Raspar la superficie de adhesión (1) con el papel de lija adjunto y limpiarla después con detergente.

F 34 51 260
Cortar la punta de la boquilla de extrusión (1) A = 4 mm.
Desenroscar la tapa de cierre (2) del tubo (3) y atravesar (flecha) la boca de salida de adhesivo (4). Enroscar la boquilla de extrusión (1) en el tubo (3).
Colocar la llave (5) sobre el tubo (3) según indica la figura y girarla en dirección de la flecha

F 34 51 274
Inyectar el adhesivo (1), según indica la figura, en el listón de sujeción (2) (en toda la longitud).
Atención
Antes de inyectar el adhesivo, aplicar un gusano de prueba sobre una superficie neutral. Procurar de extrusionar una línea uniforme.
Despúes de haber inyectado el adhesivo, el listón de montaje se deberá pegar dentro de los próximos 10 minutos.

source: www.ow.no

Para garantizar una adhesión perfecta, recomendamos no lavar el automóvil en los dos días siguientes al montaje.

F 34 51 275
Enganchar el revestimiento (1) en el listón de sujeción (2) y ajustarlo al automóvil.
Indicación
Eliminar el adhesivo (flecha) que sobresalga entre el umbral y su revestimiento con la espátula adjunta.

F 36 51 276
Delante
Apretar el revestimiento (1) con la mano y fijarlo al reborde de la aleta con un tornillo para chapa (2) y tuercas de chapa (3) hasta que tenga contacto íntimo.
Indicación
No apretar los tornillos antes de haberse secado el adhesivo.

F 34 51 277
Detrás
Apretar el revestimiento (1) con la mano y fijarlo al reborde de la aleta (4) con tornillos para chapa (2) y tuercas de chapa (3) hasta que tenga contacto íntimo.
Indicación
No apretar los tornillos antes de haberse secado el adhesivo.

F 34 51 278
Colocar los sujetadores de apriete (1) desde abajo sobre el revestimiento (2) y el reborde del umbral, comprimirlos y apretar el revestimiento (2) al mismo tiempo, según indica la figura.
Atornillar el tornillo para chapa (3) (6,3 x 30) con la arandela (4).
Montar las ruedas traseras.
Bajar el automóvil.

Indicación
Pintar los tornillos de estrella con el lápiz de pintura que corresponde al color del coche sobre deseo.

Atención
Observar el par de apriete de los tornillos de rueda (véase manual de servicio).
Revisar el par de apriete necesario de los tornillos de rueda después de los próximos 50 km.

Atención
BMW AG declina toda responsabilidad del producto para daños que hayan sido causados por desatención de las instrucciones de montaje.

Salvo erratas, errores y modificaciones.

source: www.ow.no

Revestimento para embaladeiras BMW Série 5 E34
Conhecimentos técnicos são condição prévia.
Tempo para a montagem: cerca de 3 horas, podendo divergir em função tanto do estado como do equipamento opcional do veículo.

F 34 51 265

Todos os trabalhos estão representados no lado esquerdo do veículo. No lado direito, realizar todas as intervenções segundo a imagem oposta.

Notas para a envernizagem
Dado que os revestimentos já se encontram preparados com o aparelho primário, basta portanto aplicar-lhes o respectivo verniz de acabamento.
Antes de proceder às envernizagem e secagem, utilize ùnica e exclusivamente a embalagem original como banca de trabalho para evitar o empenamento dos revestimentos, apoiando-os sobre aquela de modo a poder envernizá-los sem qualquer tensão.

Notas para a aplicação dos furos
Desbarbar os bordos dos furos e tratá-los com tinta de pó de zinco e eliminar completamente as limalhas de ferro.
Antes de praticar os furos, passar a broca por um pouco de massa para evitar que as limalhas caiam para o interior das cavidades da carroçaria eventualmente existentes. Se necessário, voltar a tratar as cavidades com o respectivo vedante autorizado pelo fornecedor.

Notas para a montagem dos revestimentos
- Afim de obter uma boa adesão, conservar sempre o veículo sob uma temperatura ambiental de cerca de 20 °C.
- Como substância adesiva, utilizar ùnica e exclusivamente a cola fornecida pela BMW.
- Controlar as datas de fabrico da cola e das instruções de colagem.

Ferramental necessário e meios auxiliares
Roquete reversível de 1/4 de polegada
Extensão de 1/4 de polegada
Chave de caixa de 1/4 de polegada, SW 10 mm
Roquete reversível de 1/2 polegada
Extensão de 1/2 polegada
Chave de caixa de 1/2 polegada, SW 17 mm
Chave dinamométrica de 1/2 polegada
Chave para parafusos Phillips
Berbequim eléctrico
Brocas helicoidais de ∅ 3,5 mm, 8 mm
Lima redonda
Chave para bomba de água
Tinta de pó de zinco
Pincel
Fita métrica
Marcador hidrossolúvel
Panos de limpeza

Montagem dos revestimentos

F 34 51 266
Colocar o veículo sobre cavaletes, tomando as necessárias medidas contra acidentes, e desmontar as rodas traseiras (consulte o manual do condutor). Lavar muito bem a zona assinalada (1) e tratá-la com o produto de limpeza contido no jogo de colas.

F 34 51 267
Desmontar o parafuso de latão (1).
Nota
O parafuso (1) deixa de ser necessário.
Nota para a montagem
O auxílio duma segunda pessoa facilita a montagem.

F 34 51 268
Com um marcador hidrossolúvel, desenhar no guarda-lamas a linha de marcação (1), sendo A = 90 mm. Da tira de fixação (3) soltar a folha protectora (2) e colar a tira à embaladeira servindo-se do molde (4).

F 34 51 269
Com uma broca de ∅ 3,5 mm, praticar os furos (1) na embaladeira (3) através da tira de fixação (2) e remover depois esta.

F 34 51 270
Abrir os furos a ∅ 8 mm (veja a nota relativa à perfuração) e inserir o passador (2) nos orifícios (1).
Encaixar a placa impermeabilizadora (2) no passador (3) de modo a que fiquem bem colados um ao outro.
Inserir o passador (3) nos orifícios (1).

F 34 51 271
Com parafusos de latão (2) fixar a tira (1) à embaladeira.

F 34 51 272
Enganchar o revestimento (1) na tira de fixação (2) e adaptar tudo ao veículo.
Atenção
Sendo necessário, na zona assinalada (3) (na caixa da roda) e atrás e à frente, repassar o revestimento.
Através dos orifícios existentes (4) do revestimento da embaladeira (1), abrir os furos no rebaixo da caixa da roda com uma broca de ∅ 4 mm.
Seguidamente, retirar o revestimento (1) da tira de fixação.

F 34 51 273
Com o papel de esmeril, fornecido juntamente, lixar muito bem a zona de colagem (1) e tratá-la seguidamente com o produto de limpeza.

F 34 51 260
Cortar o injector (1), em que A = 4 mm.
Desapertar a tampa (2) da besnaga (3) e perfurar a abertura de saída (4) (seta). Aparafusar o injector (1) à besnaga (3).
Conforme o desenho, inserir a chave (5) na besnaga (3) girar no sentido da seta.

F 34 51 274
Conforme o desenho, espalhar (em todo o comprimento) a cola na tira de fixação (2).
Atenção
Antes de aplicar definitivamente, realizar uma prova com um friso de cola sobre fundo neutro, atendendo a um avanço uniforme com a besnaga. Após ter aplicado a cola na tira de fixação, a montagem da mesma deverá realizar-se nos

source: www.ow.no

10 minutos seguintes. Afim de garantir a perfeita adesão da cola, aconselha-se a não lavar o veículo nos primeiros dois dias após a montagem.

F 34 51 275
Enganchar o revestimento (1) na tira de fixação (2) e adaptá-la ao veículo.
Nota
Com uma espátula, remover a cola que possa sair (seta) entre a embaladeira e o revestimento.

F 34 51 276
À frente
Com a mão, comprimir ligeiramente o revestimento (1) e fixá-lo gradualmente ao rebaixo do guarda-lamas com o parafuso de latão (2) e as porcas de latão (3) até que a embaladeira fique bem encostada.
Nota
Apertar os parafusos só depois da cola ter endurecido.

F 34 51 277
Atrás
Com a mão, comprimir ligeiramente o revestimento (1) e fixá-lo gradualmente ao rebaixo (4) do guarda-lamas com os parafusos de latão (2) e as porcas de latão (3) até que a embaladeira fique bem encostada.
Nota
Apertar os parafusos só depois da cola ter endurecido.

F 34 51 278
Conforme o desenho, a partir da parte debaixo encaixar o grampo retentor (1) no revestimento (1) e no rebaixo da embaladeira e comprimir no sentido da seta, pressionando ao mesmo tempo o revestimento (2).
Apertar o parafuso de latão (3) (6,3 x 30) juntamente com a arruela (4), voltar a montar as rodas traseiras e retirar os cavaletes de apoio.

Nota
Desejando, aplicar uma camada de verniz aos parafusos Phillips com o lápis de envernizar pertencente ao veículo.

Atenção
Respeitar o binário das porcas das rodas (veja o manual do condutor). Após 50 km, voltar a apertar as porcas com o binário requerido.

Atenção
A BMW declina toda e qualquer responsabilidade por danos causados ao produto resultantes da inobservância da presente instrução de montagem.

Exceptuam-se erros, omissões e modificações.

source: www.ow.no