Zubehör – Einbauanleitung

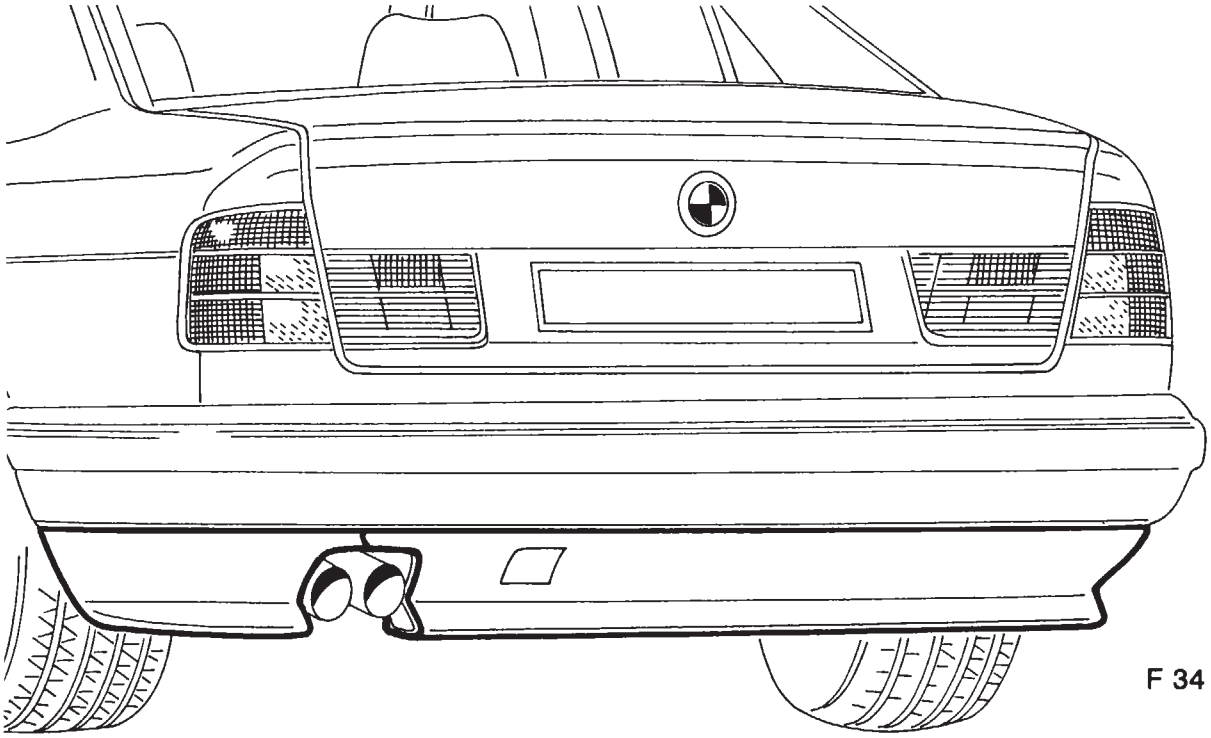

F 34 51 279

Heckschürze BMW 5er-Reihe E 34

Fachkenntnisse sind Voraussetzung.
Einbauzeit ca. 1,5 Stunden, die je nach Zustand und Ausstattung des Fahrzeuges abweichen kann.

Installation instructions
Rear Apron
BMW 5 Series (E34)

Instructions de montage
Jupe arrière
BMW série 5/E 34

Montagehandleiding
Achterspoiler
BMW 5-serie E 34

Monteringsanvisning
Bakre spoiler
BMW 5-serien E 34

Istruzioni per il montaggio
Minigonna posteriore
BMW Serie 5 E 34

Instrucciones de montaje
Faldón trasero
BMW Serie 5 E 34

Instruções de montagem
Avental dianteiro
BMW Série 5 E 34

Best.-Nr. 01 29 9 783 686 I/91 Printed in Germany

source: www.ow.no

Achtung
Bei Fahrzeugen mit Anhängevorrichtung ist der Einbau der Heckschürze nicht möglich.

Einbauhinweis
Vor dem Lackieren der Heckschürze Aussparung für Auspuffanlage fahrzeugspezifisch (nur Zweirohr-Auspuffanlage) ausschneiden (siehe Seite 3).

Lackierhinweis
Die Heckschürze ist bereits grundiert und muß lediglich mit dem entsprechenden Decklack überlackiert werden.
Um ein Verziehen der Heckschürze beim Lackieren zu vermeiden, ist es unbedingt erforderlich, die Verpackung als Lackiergestell zu benutzen. Die Heckschürze zum Lackieren so auf die Verpackung legen, daß sie ohne Spannung lackiert wird.

Hinweise zur Heckschürzenmontage
- Um eine hohe Klebefestigkeit zu erzielen, sollte das Fahrzeug eine Raumtemperatur von ca. 20 °C haben.
- Als Klebemittel darf nur der von BMW mitgelieferte Kleber verwendet werden.
- Herstellungsdatum des Klebers und Klebevorschriften beachten.

Erforderliches Werkzeug und Hilfsmittel
1/2 Zoll Umschaltknarre
1/2 Zoll Verlängerung
1/2 Zoll Steckschlüsseleinsatz SW 17 mm
1/2 Zoll Drehmomentschlüssel
Kreuzschlitzschraubendreher
Schlitzschraubendreher
Bohrmaschine
Spiralbohrer ø 3 mm, 4 mm, 2 mm
Feilen
Stichsäge
Bandmaß
Wasserlöslicher Stift
Putzlappen
Kleberband

source: www.ow.no

Vorarbeiten

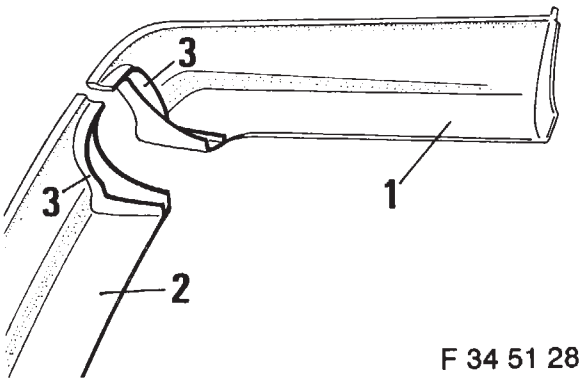

F 34 51 281

Nur Auspuffanlage mit zwei Rohren
2teilige Heckschürze (1, 2) entlang des Steges (3) beschneiden. (Der Steg (3) bleibt stehen.)
Aussparungsrand entgraten, ggf. mit einer Feile nachbearbeiten.

Heckschürze lackieren
Siehe Lackierhinweis auf Seite 2.

Montage Heckschürze

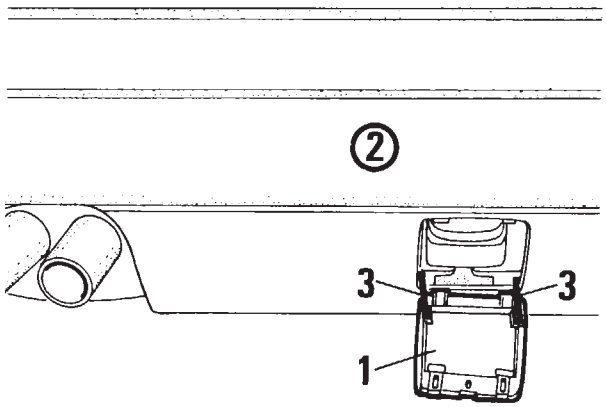

F 34 51 282

Fahrzeug unfallsicher aufbocken.
Hinterräder abbauen (siehe Betriebsanleitung).
Abdeckung-Abschleppöse (1) mit einem Schlitzschraubendreher aus der Stoßstange (2) ausheben.
Haltebänder (3) aus den Laschen (2) in der Stoßstange lösen.

Hinweis
Abdeckung-Abschleppöse wird nicht mehr benötigt.
Haltebänder werden bei der Montage wieder verwendet.

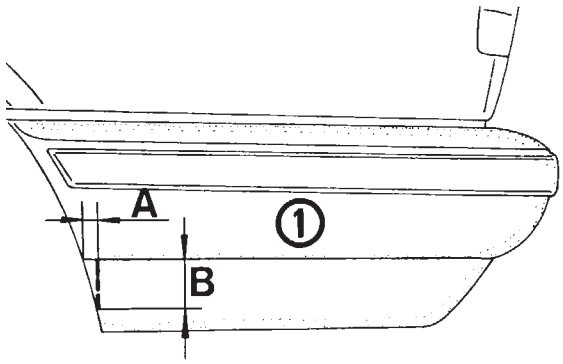

F 34 51 283

Stoßstange (1) auf der linken und rechten Seite lt. Zeichnung beschneiden.
Aussparungsrand entgraten, ggf. mit einer Feile nachbearbeiten.
A = 15 mm B = 70 mm

source: www.ow.no

Einbauhinweis
Um die Montage zu erleichtern, ist eine 2. Person erforderlich.

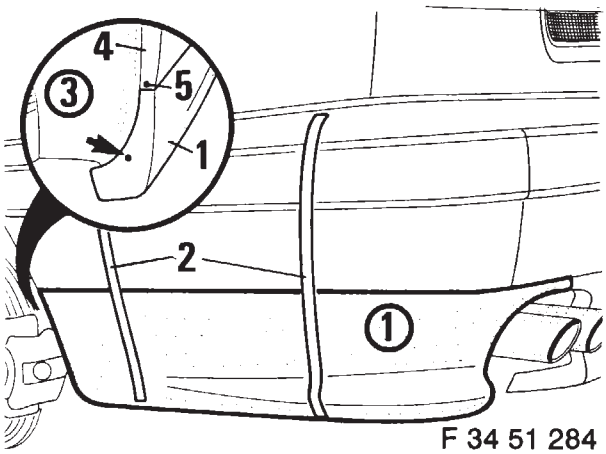

F 34 51 284

Heckschürze links (1) an die Stoßstange ansetzen und mit Klebebändern (2) an der Stoßstange befestigen
Im Radlaufbereich (3) Heckschürze (1) am Stoßstangenfalz (4) bündig anliegen lassen.
Bohrung (5) mit einem Spiralbohrer ø 3 mm durch Stoßstangenfalzmitte und Haltelasche Heckschürze bohren und ansenken.
Bohrung (Pfeil) mit Spiralbohrer ø 3 mm durchbohren (Stoßstangenfalz).

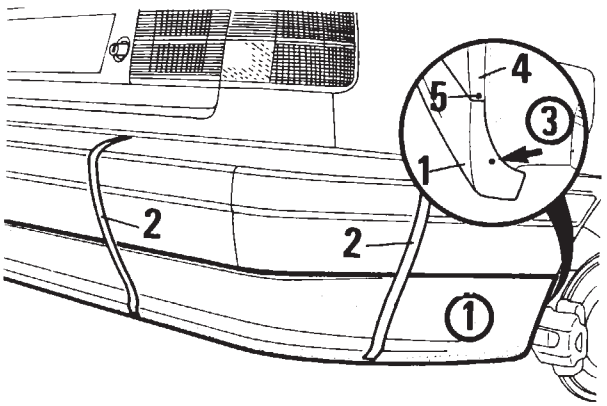

F 34 51 285

Heckschürze rechts (1) an die Stoßstange ansetzen und mit Klebebändern (2) an der Stoßstange befestigen.
Im Radlaufbereich (3) Heckschürze (1) am Stoßstangenfalz (4) bündig anliegen lassen.
Bohrung (5) mit einem Spiralbohrer ø 3 mm durch Stoßstangenfalzmitte und Haltelasche Heckschürze bohren und ansenken.
Bohrung (Pfeil) mit Spiralbohrer ø 3 mm durchbohren (Stoßstangenfalz).

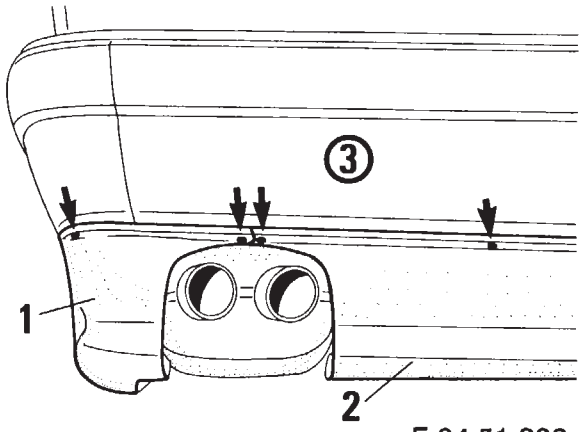

F 34 51 286

2teilige Heckschürze (1, 2) an der Stoßstange (3) anpassen.
Durch die vorhandenen Bohrungen (Pfeil) entlang der Heckschürzenkontur mit einem Spiralbohrer ø 3 mm in die Stoßstange bohren.
2teilige Heckschürze (1, 2) wieder abnehmen.

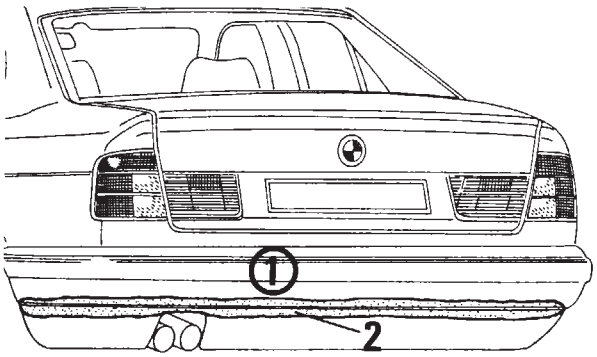

F 34 51 287

Im Klebeset beigelegten Reiniger entnehmen und Stoßstange (1) im gekennzeichneten Bereich (2) umlaufend nachbehandeln.

source: www.ow.no

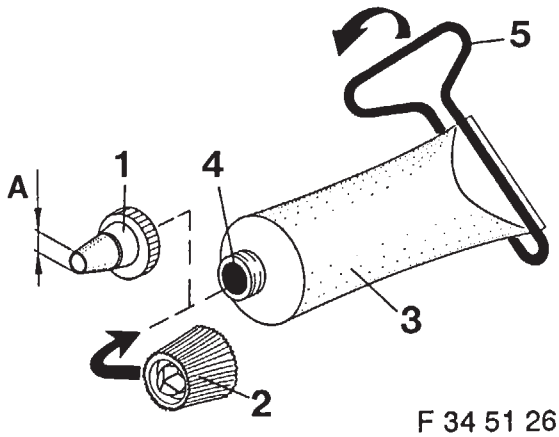

F 34 51 260

Spritzdüse (1) beschneiden A = 4 mm.
Verschlußkappe (2) von der Tube (3) abschrauben und Kleberaustrittsöffnung (4) durchstoßen (Pfeil).
Spritzdüse (1) auf die Tube (3) aufschrauben.
Schlüssel (5) lt. Zeichnung auf die Tube (3) aufstecken und in Pfeilrichtung drehen.

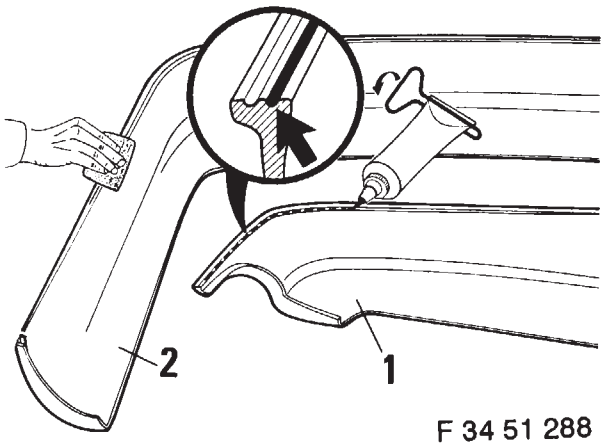

F 34 51 288

Klebebereich der 2teiligen Heckschürze (1, 2) mit Schleifpapier umlaufend aufrauhen und mit Reiniger nachbehandeln.
Kleber lt. Zeichnung in die 2. Rille (Pfeil) umlaufend auftragen.

Achtung
Vor dem Auftragen des Klebers auf einem neutralen Untergrund Proberaupe legen. Auf gleichmäßigen Vorschub achten.
Nach Auftragen des Klebers auf die 2teilige Heckschürze muß die Montage innerhalb 10 Minuten erfolgen.
Um ein einwandfreies Haften des Klebers zu gewährleisten, empfehlen wir, das Fahrzeug in den ersten beiden Tagen nach der Montage nicht zu waschen.

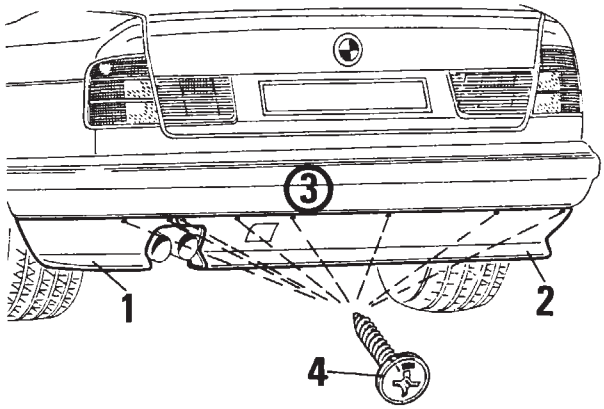

F 34 51 289

2teilige Heckschürze (1, 2) an die Stoßstange (3) ansetzen und 8 Kreuzschlitzschrauben (4) einschrauben bis die Heckschürze anliegt.

Hinweis
Schrauben erst nach Aushärtung des Klebers festziehen.

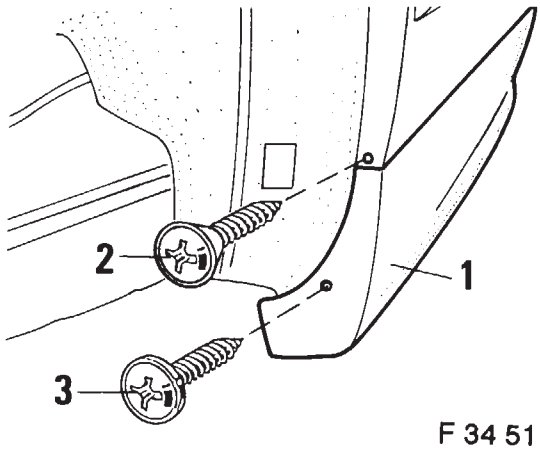

F 34 51 290

2teilige Heckschürze (1) am Stoßstangenfalz links und rechts anlegen. Senkkopfschraube (2) und Blechschraube (3) einschrauben bis die Heckschürze anliegt.

Hinweis
1. Überstehende Kleberraupen mit beigelegtem Spachtel entfernen.
2. Schrauben erst nach Aushärtung des Klebers festziehen.

source: www.ow.no

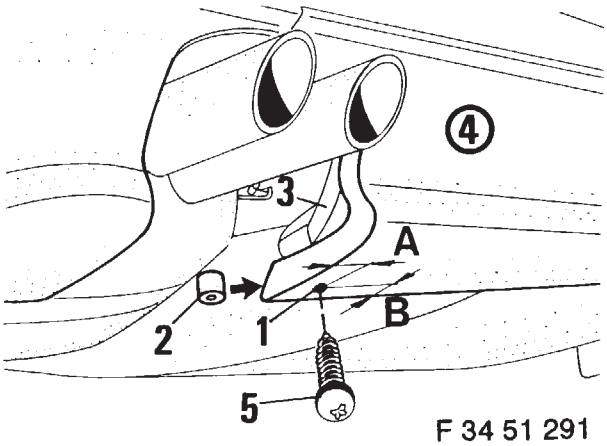

F 34 51 291

Bohrung (1) anzeichnen und mit einem Spiralbohrer ø 2 mm durchbohren (Heckschürze und Stoßstange).
A = 30 mm
B = 30 mm
Bohrung in der Heckschürze auf ø 4 mm aufbohren.
Distanzstück (2) zwischen Stoßstange (3) und Heckschürze (4) einschieben.
Heckschürze von Hand andrücken und mit selbstschneidender Kreuzschlitzschraube (5) an der Stoßstange festschrauben.

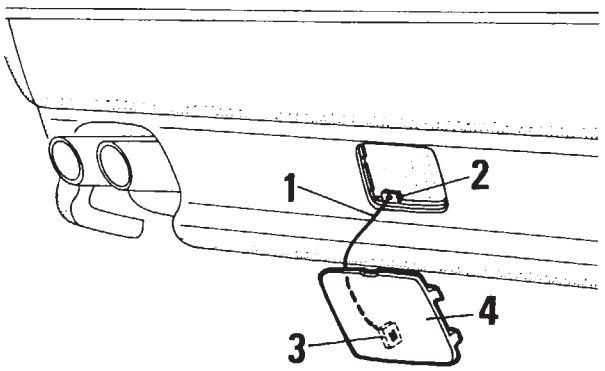

F 34 51 292

Halteband (1) in die Lasche (2) der Stoßstange und in die Lasche (3) der Abdeckung-Abschleppöse einstecken.
Abdeckung-Abschleppöse (3) anbauen.
Hinterräder anbauen.
Fahrzeug abbocken.

Hinweis
Kreuzschlitzschrauben mit dem fahrzeugspezifischen Lackstift nach Wunsch streichen.

Achtung
Anzugsdrehmoment der Radschrauben beachten (siehe Bedienungsanleitung).
Radschrauben nach 50 km mit dem erforderlichen Anzugsdrehmoment nachziehen.

Eine Produkthaftung für Schäden, die durch Nichtbeachtung der Einbauanleitung entstehen, wird von der BMW AG abgelehnt.

Druckfehler, Irrtümer und Änderungen vorbehalten.

source: www.ow.no

Rear Apron BMW 5 Series E 34

Specialised knowledge is required.
Installation time: approx. 1.5 hours - this may vary, depending on the condition of the vehicle and its fittings.

F 34 51 279

Important
It is not possible to fit the rear apron on vehicles with towing attachments.

Note on installation
Before painting the rear apron, cut out opening for the exhaust system according to the vehicle model (twin-branch exhaust system only) (see Page 3).

Painting instructions
The rear apron is already primed and therefore only needs the appropriate final coat.
In order to prevent the apron from warping during painting, it is absolutely necessary to use the packaging as a means of support. Lay the apron on the packaging in such a way that it can be painted without being subjected to tension.

Notes on fitting rear apron
- To obtain the best bonding results, ensure the vehicle is at a room temperature of approx. 20 °C.
- Only the adhesive supplied by BMW may be used.
- Observe the date of manufacture of the adhesive and the bonding instructions.

Tools and materials required
Ratchet with 1/2" drive
1/2" extension
1/2" drive socket, 17 mm A/F
1/2" torque wrench
Phillips screwdriver
Regular screwdriver
Drill
Twist drill bits, dia. 3 mm, 4 mm, 2 mm
Files
Pad saw
Tape measure
Water-soluble marker pen
Cleaning cloth
Adhesive tape

Preparation

F 34 51 281
Twin-branch exhaust systems only:
Trim 2-piece apron (1,2) along ridge (3) (ridge (3) remains).
Burr edge of recess; rework with a file if necessary.
Painting rear apron
Refer to painting instructions on Page 2.

Installing Rear Apron

F 34 51 282
Jack up vehicle safely.
Remove rear wheels (see Owner's Handbook).
Lever towing-eye cover (1) out of bumper (2) with a regular screwdriver.
Release holding straps (3) from clips (2) in bumper.

Note
Towing-eye cover is no longer required.

Holding straps are re-used for installation.

F 34 51 283
Trim bumper (1) on left and right sides as shown in illustration.
Burr edge of recess; rework if necessary.
A = 15 mm B = 70 mm

Note on installation
A second person is now required to facilitate work.

F 34 51 284
Attach left apron section (1) to bumper and secure to bumper with adhesive tape (2).
Ensure apron (1) fits flush against bumper rim (4) in wheel-house area (3).
Using a 3 mm dia. twist drill bit, drill hole (5) through centre of bumper rim and retaining clip of apron.
Using 3 mm dia. twist drill bit, drill hole (indicated by arrow) (bumper rim).

F 34 51 285
Attach right apron section (1) to bumper and secure to bumper with adhesive tape (2).
Ensure apron (1) fits flush against bumper rim (4) in wheel-house area (3).
Using a 3 mm dia. twist drill bit, drill hole (5) through centre of bumper rim and retaining clip of apron.
Using 3 mm dia. twist drill bit, drill hole (indicated by arrow) (bumper rim).

F 34 51 286
Align 2-piece rear apron (1,2) with bumper (3).
Using a 3 mm dia. twist drill bit, drill into bumper through bore holes (indicated by arrows) along outline of apron.
Remove 2-piece apron (1,2).

F 34 51 287
Select cleaner from adhesive kit provided and treat bumper (1) thoroughly in area marked (2).

F 34 51 260
Cut spray nozzle (A = 4 mm).
Remove cap (2) from tube (3) and pierce glue outlet (4) as indicated by arrow.
Screw spray nozzle (1) onto tube (3).
Put key (5) on tube (3) as shown and turn in direction of arrow.

F 34 51 288
Roughen bonding area of 2-piece apron (1,2) thoroughly with abrasive paper and then treat with cleaner.
Fill 2nd groove (indicated by arrow) thoroughly with adhesive as shown in illustration.

Important
Before applying, test adhesive on a neutral substrate. In so doing, ensure that adhesive is dispensed evenly.
After adhesive has been sprayed onto 2-piece rear apron, apron must be fitted within 10 minutes.
To ensure that adhesive bonds perfectly, it is recommended that you refrain from washing vehicle for first two days.

F 34 51 289
Attach 2-piece apron (1,2) to bumper (3) and insert 8 Phillips screws (4) until apron contacts bumper rim.

source: www.ow.no

Important
Tighten screws only after adhesive has set.

F 34 51 290
Attach 2-piece apron (1) to left and right sides of bumper rim.
Insert countersunk-head screw (2) and sheet-metal screw (3) until apron contacts bumper rim.

Note
1. Remove traces of excess adhesive with spatula provided.
2. Tighten screws only after adhesive has set.

F 34 51 291
Mark out hole (1) and drill through with a 2 mm twist drill bit (rear apron and bumper).
A = 30 mm
B = 30 mm
Increase dia. of hole in apron to 4 mm.
Insert spacer (2) between bumper (3) and apron (4).
Press apron firmly with hand and secure to bumper with self-tapping Phillips screw (5).

F 34 51 292
Insert holding strap (1) into clip (2) of bumper and into clip (3) of towing-eye cover.
Install towing-eye cover (4).
Refit rear tyres.
Let vehicle back down and remove jack.

Note
Coat Phillips screw with vehicle-specific touch-up stick as desired.

Important
Observe tightening torque of wheel studs (see Owner's Handbook).
Retighten wheel studs with required torque after 50 km.

BMW AG accepts no product liability for damage resulting from noncompliance with these installation instructions.

Subject to printing errors, mistakes and alterations.

source: www.ow.no

Jupe arrière BMW série 5 E 34

Des connaissances techniques sont nécessaires.
Durée d'installation: env. 1,5 heure. Dépend de l'état et de l'équipement du véhicule.

F 34 51 279

Attention
Sur les véhicules équipés d'une boule d'attelage, le montage d'une jupe arrière n'est pas possible.

Consignes de montage
Avant le laquer la jupe, découper l'évidement pour le système d'échappement (uniquement sur les véhicules à pot d'échappement double; voir page 3).

Consignes de laquage
La jupe est déjà recouverte d'une couche d'apprêt. Il ne reste qu'à passer la couche de finition au coloris voulu.
Pour éviter de déformer ou de voiler la jupe au cours du laquage, se servir impérativement de l'emballage comme support. Poser la jupe dans une position garantissant une répartition uniforme de la force d'appui lors du laquage.

Remarques concernant le montage des jupes arrière
- Le meilleur collage est obtenu pour une température ambiante d'env. 20 °C.
- Ne pas utiliser d'autre colle que celle fournie par BMW.
- Observer la date de fabrication de la colle et le mode d'emploi.

Matériel et outillage
Cliquet réversible 1/2 pouce
Prolongateur 1/2 pouce
Clé à douille 1/2 pouce de surplats 17 mm
Clé dynamométrique 1/2 pouce
Tournevis à empreinte cruciforme
Tournevis à lame
Perceuse
Foret hélicoïdal ∅ 3 mm, 4 mm, 2 mm
Limes
Scie sauteuse
Mètre ruban
Feutre délébile
Chiffon
Adhésif

Préparatifs

F 34 51 281
Sur le véhicules à pot d'échappement double,
découper aux dimensions les parties (1 et 2) de la jupe le long de la moulure (3). (Attention: la moulure (3) doit rester).
Ebarber le pourtour de l'évidement; au besoin, égaliser avec une lime.

Laquer la jupe
Voir consignes de laquage à la page 2.

Montage de la jupe arrière

F 34 51 282
Mettre le véhicule sur cric en prenant toutes les précautions requises pour écarter tout risque d'accident.
Déposer les roues arrière (voir notice d'utilisation).
A l'aide d'un tournevis à lame, faire sauter le cache (1) de l'anneau de remorquage. Défaire les élastiques de retenue (3) au niveau des points d'attache du pare-chocs (2).

Remarque:
Le cache de l'anneau de remorquage ne sera pas réutilisé.
Les élastiques de retenu seront réutilisés lors du remontage.

F 34 51 283
Pratiquer aux deux extrémités du pare-chocs (1) une découpe à l'endroit précisé sur la figure.
Ebarber le pourtour de la découpe. Si nécessaire, égaliser avec une lime.
A = 15 mm B = 70 mm

Remarque:
Pour faciliter le montage, demandez l'aide d'une deuxième personne.

F 34 51 284
Appliquer la partie gauche de la jupe (1) contre le pare-chocs et la maintenir en position avec des bandes (2) de ruban adhésif.
Dans la zone du passage de roue, porter à alignement la jupe (1) et le repli (4) du pare-chocs.
A l'aide d'un foret hélicoïdal de ∅ 3 mm, percer un trou (5) passant par le centre du repli du pare-chocs et traversant la patte de fixation de la jupe.
Toujours avec le foret de ∅ 3 mm, percer un trou à l'endroit repéré par une flèche sur la figure (dans le repli du pare-chocs).

F 34 51 285
Appliquer la partie droite de la jupe (1) contre le pare-chocs et la maintenir en position avec des bandes (2) de ruban adhésif.
Dans la zone du passage de roue, porter à alignement la jupe (1) et le repli (4) du pare-chocs.
A l'aide d'un foret hélicoïdal de ∅ 3 mm, percer un trou (5) passant par le centre du repli du pare-chocs et traversant la patte de fixation de la jupe.
Toujours avec le foret de ∅ 3 mm, percer un trou à l'endroit repéré par une flèche sur la figure (dans le repli du pare-chocs).

F 34 51 286
Ajuster la position ses deux parties de la jupe (1 et 2) par rapport au pare-chocs (3).
Avec le foret de ∅ 3 mm, percer dans le pare-chocs des trous à travers les trous prépercés dans la jupe (voir flèches).
Déposer ensuite les deux parties de la jupe.

F 34 51 287
Traiter la zone du pare-chocs (1) repérée par (2) sur la figure en utilisant le produit de nettoyage fourni avec la colle.

F 34 51 260
Sectionner le haut de la partie conique de l'embout (1) de manière à obtenir une section de passage A d'env. 4 mm.
Dévisser le bouchon (2) et percer en le retournant l'ouverture (4) du tube (3) (voir flèche).
Visser ensuite l'embout (1) sur le tube (3).
Placer comme représenté sur la figure la clé (5) sur le tube et la tourner dans le sens de la flèche.

F 34 51 288
Avec du papier de verre, gratter la zone de collage des parties (1) et (2) de la jupe pour améliorer l'adhérence puis passer du produit de nettoyage.

source: www.ow.no

Appliquer ensuite la colle dans la 2ème gorge (flèche) sur tout le pourtour, conformément à la figure.

Attention
Avant de commencer, s'exercer quelque peu sur une surface neutre. Veiller à ce que l'épaisseur du cordon de colle soit uniforme sur toute la longueur.
Une fois la colle appliquée, il reste env. 10 minutes pour terminer le montage avant que la colle ne commence à durcir.
Pour être certain que la colle adhère bien à la carrosserie, nous recommandons de ne pas laver le véhicule pendant les deux jours qui suivent le montage.

F 34 51 289
Appliquer les parties (1) et (2) de la jupe contre le pare-chocs (3) puis visser les 8 vis à empreinte cruciforme (4) jusqu'à ce que la jupe ait bien pris sa position.

Remarque
Ne serrer les vis qu'après durcissement de la colle.

F 34 51 290
Appliquer les extrémités gauche et droite de la jupe (1) contre le repli du pare-chocs. Visser ensuite la vis à tête fraisée (2) et la vis à tôle (3) jusqu'à ce que la jupe ait bien pris sa position.

Remarque
1. Retirer à la spatule la colle qui dépasse.
2. Ne serrer les vis qu'après durcissement de la colle.

F 34 51 291
Marquer l'emplacement (1) puis percer à cet endroit un trou de ∅ 2 mm (le trou doit traverser la jupe et le pare-chocs).
A = 30 mm
B = 30 mm
Elargir dans la jupe le trou à ∅ 4 mm.
Glisser l'entretoise (2) entre le pare-chocs (3) et la jupe (4).
Plaquer à la main la jupe contre le pare-chocs et l'assujettir à ce dernier à l'aide de la vis autotaraudeuse à empreinte cruciforme (5).

F 34 51 292
Insérer le cordon de retenue (1) dans l'attache (2) du pare-chocs et l'attache (3) du cache (4) de l'anneau de remorquage.
Mettre en place le cache (4).
Remonter les roues.
Retirer les crics.

Remarque
Peindre si souhaité les vis à empreinte cruciforme avec un crayon-retouche au coloris du véhicule.

Attention
Serrer les boulons de roue au couple prescrit (voir notice d'utilisation).
Les resserrer à nouveau au couple prescrit après 50 km.

BMW décline toute responsabilité quant aux dégâts pouvant résulter du non-respect de ces instructions de montage.

Sous réserve de fautes d'impression, d'erreurs et de modifications.

source: www.ow.no

Achterspoiler BMW 5-serie E 34

Uitsluitend uit te voeren door vakkundig personeel.
Montagetijd ca. 1.5 uur; hiervan zijn afwijkingen mogelijk naar gelang van de toestand en het uitrustingsniveau van het voertuig.

F 34 51 279

Atentie
Bij voertuigen met trekhaak is montage van de achterspoiler niet mogelijk.

Aanwijzingen voor de inbouw
Voordat de achterspoiler wordt gelakt, uitsparing voor uitlaat van het specifieke voertuig (alleen bij dubbele uitlaat) uitsnijden (zie pag. 3).

Aanwijzingen voor het lakken
De achterspoiler wordt in primer geleverd en hoeft slechts te worden afgelakt in de betreffende kleur.
Om kromtrekken van de achterspoiler bij het lakken te voorkomen, dient de verpakking tijdens het lakken beslist als werkondersteuning te worden gebruikt.
De achterspoiler voor het lakken zodanig op de verpakking leggen dat deze zonder spanningen kan worden gelakt.

Aanwijzingen voor de montage van de achterspoiler
- Voor een goede lijmhechting moet het voertuig een omgevingstemperatuur van ca. 20 °C hebben.
- Voor het lijmen mag uitsluitend de door BMW meegeleverde lijm worden gebruikt.
- Let op de productiedatum van de lijm en volg de aanwijzingen voor het lijmen.

Vereist gereedschap en hulpmiddelen
1/2" ratel
1/2" verlengstuk
1/2" dopsleutel SW 17 mm
1/2" momentsleutel
Kruiskopschroevedraaier
Platte schroevedraaier
Boormachine
Spiraalboren ∅ 3 mm , ∅ 4 mm en ∅ 2 mm
Vijlen
Decoupeerzaag
Meetlint
Niet-watervaste stift
Poetsdoek
Plakband

Voorbereidende werkzaamheden

F 34 51 281
Uitsluitend voertuigen met twee uitlaatpijpen
2-delige achterspoiler (1, 2) langs uitsparingsrand (3) passnijden (rand (3) blijft zelf staan).
Uitsparingsrand afbramen, indien nodig met een vijl nabewerken.
Achterspoiler lakken
Zie "Aanwijzingen voor het lakken" op pag. 2.

Montage achterspoiler

F 34 51 282
Voertuig opkrikken en veilig ondersteunen.
Achterwielen demonteren (zie instructieboek).
Sleepoog-afdekking (1) met behulp van een platte schroevedraaier uit bumper (2) lichten.
Houderbandjes (3) uit de ogen van de bumper (3) losnemen.
Opmerking
De sleepoog-afdekking wordt niet meer benodigd.
De houderbandjes moeten bij de montage opnieuw worden gebruikt.

F 34 51 283
Bumper (1) aan linker- en rechterzijde vlgs. tekening uitsnijden.
Uitsparingsrand afbramen, indien nodig met een vijl nabewerken.
A = 15 mm B = 70 mm
Aanwijzing voor de montage
Om de montage te vergemakkelijken verdient het aanbeveling zich door een 2e monteur te laten assisteren.

F 34 51 284
Achterspoiler links (1) tegen bumper plaatsen en met stroken plakband (2) op bumper bevestigen.
Bij de rand van de wielkast (3) moet de achterspoiler (1) over het complete raakvlak pal tegen de bumperfelsrand (4) aanliggen.
Boring (5) met een spiraalboor ∅ 3 mm door midden van bumperfelsrand en houderoog van achterspoiler boren en iets verzinken.
Boring (pijl) met spiraalboor ∅ 3 mm doorboren (bumperfelsrand).

F 34 51 285
Achterspoiler rechts (1) tegen bumper plaatsen en met stroken plakband (2) op bumper bevestigen.
Bij de rand van de wielkast (3) moet de achterspoiler (1) over het complete raakvlak pal tegen de bumperfelsrand (4) aanliggen.
Boring (5) met een spiraalboor ∅ 3 mm door midden van bumperfelsrand en houderoog van achterspoiler boren en iets verzinken.
Boring (pijl) met spiraalboor ∅ 3 mm doorboren (bumperfelsrand).

F 34 51 286
2-delige achterspoiler (1, 2) aan bumper (3) aanpassen.
Door de aanwezige boringen (pijlen) langs de omtrek van de achterspoiler met een spiraalboor ∅ 3 mm gaten in de bumper boren.
2-delige ach ertspoiler (1, 2) weer verwijderen.

F 34 51 287
Bumper (1) in gemerkt gebied (2) met reiniger uit lijm-set rondom nabehandelen.

F 34 51 260
Spuitmond (1) afsnijden, A = 4 mm.
Afsluitkap (2) van tube (3) losschroeven en uitpersopening (4) doorprikken (pijl).
Spuitmond (1) op tube (3) schroeven.
Sleutel (5) vlgs. tekening op tube (3) aanbrengen en in pijlrichting draaien.

F 34 51 288
Lijmgebied van 2-delige achterbumper (1, 2) met schuurpapier rondom ruwmaken en met reiniger nabehandelen.
Lijm vls. tekening rondom in de 2e groef (pijl) aanbrengen.

source: www.ow.no

Let op
Voordat de lijm op de achterspoiler aangebracht wordt, erst een lijm-proefrups op een neutrale ondergrond uitpersen. Daarbij op gleijkmatige uitstroomsnelheid letten.
Nadat de lijm op de 2-delige achterspoiler werd aangebracht, moet deze binnen 10 minuten gemonteerd zijn.
Om een goede lijmhechting te garanderen, adviseren wij het voertuig de eerste twee dagen na de montage niet te wassen.

F 34 51 289
Tweedelige achterspoiler (1, 2) tegen bumper (3) plaatsen en 8 kruiskopschroeven (4) inschroeven totdat de achterspoiler aanligt.

Opmerking
De schroeven pas vastzetten nadat de lijm uitgehard is.

F 34 51 290
Tweedelige achterspoiler (1) tegen bumperfelsrand links en rechts plaatsen. Verzonken kruiskopschroef (2) en plaatschroef (3) inschroeven totdat de achterspoiler aanligt.

Opmerking
1. Overtollige lijm met behulp van meegeleverde spatel verwijderen.
2. De schroeven pas vastzetten nadat de lijm uitgehard is.

F 34 51 291
Boring (1) aftekenen en met een spiraalboor ∅ 2 mm doorboren (door achterspoileren bumper).
A = 30 mm
B = 30 mm
Boring in achterspoiler tot ∅ 4 mm uitboren.
Afstandsstuk (2) tussen bumper (3) en achterspoiler (4) inschuiven.
Achterspoiler met de hand aandrukken en met zelftlappende kruiskopschroef (5) op bumper bevestigen.

F 34 51 292
Houderbandje (1) in het oog (2) van de bumper en in het oog (3) van de sleepoog-afdekking aanbrengen.
Sleepoogafdekking (4) monteren.
Achterwielen weer monteren.
Voertuig op vloer laten zakken.

Opmerking
Indien gewenst, de kruiskopschroeven met lakstift in voertuigkleur lakken.

Let op
Aanhaalkoppel van wielbouten aanhouden (zie instructieboek).
Wielbouten na 50 km met het voorgeschreven aanhaalkoppel natrekken.

BMW AG aanvaardt geen aansprakelijkheid voor schade ontstaan doordat deze montagehandleiding niet werd opgevolgd.

Drukfouten, vergissingen en wijzigingen voorbehouden.

source: www.ow.no

Bakre spoiler BMW 5-serien E34

Tekniska kunskaper förutsätts.
Monteringstid ca 1,5 timme, kan variera med bilens kondition och utrustning.

F 34 51 279

Observera
På bilar med draganordning är det inte möjligt att montera bakre spoiler.

Monteringsanvisning
Skär upp urtag för avgassystemet enligt bilens utrustning (endast tvårörs utförande) innan bakspoilern lackeras (se sidan 3).

Lackeringsanvisning
Bakre spoilern är redan grundmålad och behöver endast lackeras över med passande täcklack. För att förhindra att spoilern blir skev vid lackeringen är det absolut nödvändigt att förpackningen används som lackeringsjigg. Placera spoilern på förpackningen så att den lackeras utan spänning.

Anvisningar angående montering av bakre spoiler
- För att uppnå hög vidhäftning bör bilen ha en temperatur av ca 20 °C.
- Som klister får endast det från BMW medskickade klistret användas.
- Observera klistrets tillverkningsdatum och klistringsanvisningarna.

Erforderliga verktyg och hjälpmedel
1/2" omkopplingsspärr
1/2" förlängning
1/2" hylsa NV 17 mm
1/2" momentnyckel
Kryssmejsel
Spårmejsel
Borrmaskin
Spiralborrar ∅ 3 mm, 4 mm, 2 mm
Filar
Sticksåg
Måttband
Vattenlöslig märkpenna
Trasor
Tejp

Förarbeten

F 34 51 281
Endast avgassystem med två rör
Kapa av spoilerns båda delar (1, 2) längs kanten (3). Kanten (3) skall dock sitta kvar.
Grada urtagets kant, bearbeta vid behov med en fil.

Lackera bakspoilern
Se lackeringsanvisning på sidan 2.

Montering av spoiler

F 34 51 282
Palla upp bilen ordentligt.
Tag bort bakhjulen (se bruksanvisningen).
Lyft bort locket för bogseringsöglan (1) från stötfångaren (2) med en spårskruvmejsel. Lossa banden (3) från hakarna (2) i stötfångaren.

Anvisning
Detta lock skall inte användas igen.

Fästbanden används på nytt vid monteringen.

F 34 51 283
Skär upp stötfångaren (1) på vänstra och högra sidan enligt bilden.
Grada urtagets kant, bearbeta vid behov med en fil.
A = 15 mm B = 70 mm

Monteringsanvisning
För att underlätta monteringen erfordras en medhjälpare.

F 34 51 284
Sätt an spoilerns vänstra del (1) mot stötfångaren och fäst den med tejp (2) på stötfångaren.
Låt spoilern (1) ligga kant i kant med stötfångarfalsen (4) i hjulhusområdet (3).
Borra hålet (5) med en ∅ 3 mm borr genom stötfångarfalsens mitt och bakspoilerns fästkant.
Borra igenom hålet (pilen) med ∅ 3 mm borr (stötfångarfalsen).

F 34 51 285
Sätt an spoilerns högra del (1) på stötfångaren och fäst den med tejp (2) på stötfångaren.
Låt spoilern (1) ligga kant i kant med stötfångarfalsen (4) i hjulhusområdet (3).
Borra hålet (5) med en ∅ 3 mm borr genom stötfångarfalsens mitt och spoilerns fästkant.
Borra igenom hålet (pilen) med ∅ 3 mm borr (stötfångarfalsen).

F 34 51 286
Passa in spoilerns båda delar (1, 2) på stötfångaren (3).
Borra genom de befintliga hålen (pilar) längs spoilerns kant med 3 mm borr i stötfångaren.
Tag bort spoilerns båda delar (1, 2).

F 34 51 287
Plocka ut det rengöringsmedel som ingår i klistersatsen och behandla stötfångaren (1) runtom i det markerade området (2).

F 34 51 260
Skär av sprutmunstycket (1) enligt A = 4 mm.
Skruva bort hatten (2) från tuben (3) och stick igenom (pilen) tuböppningen (4).
Skruva fast munstycket (1) på tuben (3).
Placera nyckeln (5) på tuben (3) enligt teckningen och vrid i pilens riktning.

F 34 51 288
Rugga upp klisterområdet på spoilerns båda delar (1, 2) med slippapper och efterbehandla med rengöringsmedel.
Lägg på klister runt om i det andra spåret (pil) enligt bilden.

Observera
Innan klistret läggs på, gör ett prov på neutralt underlag. Se till att matningen blir jämn.
Sedan klistret applicerats på de båda spoilerdelarna måste monteringen ske inom tio minuter.
För att garantera tillräcklig vidhäftning är det lämpligt att bilen inte tvättas under de närmaste två dagarna efter monteringen.

F 34 51 289
Sätt an spoilerns två delar (1, 2) mot stötfångaren (3) och skruva in åtta krysspårskruvar (4) tills spoilern ligger an.

source: www.ow.no

Anvisning
Drag fast skruvarna först sedan klistret har härdats.

F 34 51 290
Sätt an spoilern (1) mot stötfångarfalsen på vänster och höger sida. Skruva in skruven (2) med försänkt skalle och plåtskruven (3) tills spoilern ligger an.

Anvisning
1. Avlägsna överflödigt klister med den medföljande spackelspaden.
2. Drag fast skruvarna först sedan klistret har härdats.

F 34 51 291
Markera hålet (1) och borra med ∅ 2 mm borr (spoiler och stötfångare).
A = 30 mm
B = 30 mm
Borra upp hålet i spoilern till ∅ 4 mm.
Skjut in ett distansstycke (2) mellan stötfångaren (3) och spoilern (4).
Tryck fast spoilern för hand och skruva fast på stötfångaren med självgängande krysspårskruv (5).

F 34 51 292
Stick in bandet (1) i örat (2) på stötfångaren och (3) på locket för bogseröglan.
Montera locket för bogseröglan (4).
Montera bakhjulen.
Sänk ned bilen.

Anvisning
Bestryk krysspårskruvarna med för bilen avsett lackstift om så önskas.

Observera
Beakta hjulskruvarnas åtdragningsmoment (se förarhandboken).
Drag åt hjulskruvarna med erforderligt moment efter 50 km körning.

BMW AG kommer att avvisa produktansvar för skador som uppstår på grund av att denna monteringsanvisning inte beaktas.

Tryckfel, misstag och ändringar förbehålles.

source: www.ow.no

Minigonna posteriore BMW Serie 5 E34

Si premettono conoscenze di carattere professionale
Tempo richiesto per il montaggio 1,5 ore, il quale può variare in base allo stato e all'equipaggiamento della vettura.

F 34 51 279

Attenzione
Il montaggio non è possibile sulle vetture munite di gancio di traino.

Avvertenza per il montaggio
Prima di verniciare la minigonna, intagliare lo spazio necessario per l'impianto di gas di scarico in base alla vettura (solo impianto gas di scarico a due tubi) (vedi pagina 3).

Avvertenza per la verniciatura
La minigonna posteriore è già stata verniciata di prima mano e deve essere solo verniciata con la vernice di copertura. Per evitare che durante la verniciatura la minigonna posteriore si deformi, è assolutamente necessario usare l'imballaggio come supporto. Posare quindi la minigonna posteriore sull'imballaggio in modo tale che durante la verniciatura non venga sottoposta a tensioni.

Avvertenze per il montaggio dello minigonna posteriore
- Per ottenere un'ottimale aderenza, la vettura dovrebbe avere una temperatura di 20 °C.
- Come incollante bisogna usare solo il prodotto consegnato dalla BMW.
- Osservare la data di fabbricazione e le istruzioni per l'uso.

Attrezzi necessari e mezzi ausiliari
Cricco reversibile da 1/2 pollice
Prolunga da 1/2 pollice
Attacco chiave a tubo da 1/2 pollice apertura chiave 17 mm
Chiave torsiometrica da 1/2 pollice
Cacciavite
Cacciavite a croce
Trapano
Punta elicoidale di 3, 4, 2 mm di diametro
Lime
Foretto
Metro avvolgibile
Pennarello idrosolubile
Straccio
Nastro adesivo
Lavori preliminari

Lavori preliminari

F 34 51 281
Solo vetture con impianto di scappamento a due tubi
Tagliare la minigonna composta di due parti (1, 2) lungo il traversino (3). (Il traversino (3) rimane.) Ritoccare il margine che avanza, eventualmente lavorarlo con una lima.

Verniciatura minigonna
Vedi apposite avvertenze, pagina 2.

Montaggio minigonna posteriore

F 34 51 282
Sollevare la vettura, evitando il pericolo di incidenti.
Smontare le ruote posteriori (vedi libretto Uso e manutenzione).
Con un cacciavite a croce togliere dal paraurti (2) il rivestimento occhiello di traino (1). Staccare i nastri di ritegno (3) dai coprigiunto (2) nel paraurti.

Avvertenza
Non c'è più bisogno del rivestimento-occhiello di traino.
I nastri di ritegno vengono riutilizzati per il montaggio

F 34 51 283
Tagliare il paraurti (1) come nel disegno, nella parte destra e sinistra.
Ritoccare il margine che avanza, eventualmente lavorarlo con una lima.
A = 15 mm B = 70 mm

Avvertenza per il montaggio
Per facilitare il montaggio è assolutamente necessaria una seconda persona.

F 34 51 284
Appoggiare la minigonna posteriore sinistra (1) al paraurti e fissarla con i nastri adesivi (2) al paraurti.
Far combaciare bene la minigonna posteriore (1) sul ripiego del paraurti (4) nella zona del passaruota (4).
Trapanare un foro ed allargarlo (5) con una punta elicoidale di 3 mm di diametro attraverso il centro del ripiego del paraurti e il giunto di ritegno della minigonna posteriore.
Trapanare attraverso il foro (vedi freccia) con una punta elicoidale di 3 mm di diametro (ripiego del paraurti).

F 34 51 285
Appoggiare la minigonna posteriore destra (1) al paraurti e fissarla con i nastri adesivi (2) al paraurti.
Far combaciare bene la minigonna posteriore (1) sul ripiego del paraurti (4) nella zona del passaruota (4).
Trapanare un foro ed allargarlo (5) con una punta elicoidale di 3 mm di diametro attraverso il centro del ripiego del paraurti e il giunto di ritegno della minigonna posteriore.
Trapanare attraverso il foro (vedi freccia) con una punta elicoidale di 3 mm di diametro (ripiego del paraurti).

F 34 51 286
Adattare la minigonna posteriore in 2 parti (1, 2) al paraurti (3).
Trapanare attraverso i fori esistenti (freccia) che si trovano lungo il profilo della minigonna posteriore usando una punta elicoidale che abbia 3 mm di diametro.
Togliere di nuovo la minigonna posteriore in 2 parti (1,2).

F 34 51 287
Dal set di incollaggio prendere il detergente in dotazione e pulire il paraurti (1) nella zona contrassegnata (2).

F 34 51 260
Tagliare l'ugello (1) A = 4 mm.
Svitare il cappuccio di chiusura (2) dal tubo (3) e praticare un foro nel punto di fuoriuscita della colla (4) (freccia).
Avvitare l'ugello (1) sul tubo (3).
Infilare la chiave (5), come raffigurato nel disegno, sul tubo (3) e girare in direzione della freccia.

F 34 51 288
Raschiare con della carta vetrata la zona di incollaggio della minigonna posteriore in due parti (1, 2) e passarvi il detergente.

source: www.ow.no

Dare l'incollante, come raffigurato nel disegno, nella seconda scanalatura.

Attenzione
Prima di dare l'incollante fare una prova su un sottofondo neutrale. Badare ad una fuoriuscita uniforme dell'incollante.
Dopo aver spruzzato l'incollante sulla minigonna posteriore in due parti, il montaggio deve essere eseguito entro 10 minuti.
Per garantire un'aderenza ineccepibile dell'incollante, raccomandiamo di non lavare la vettura nei primi due giorni seguenti al montaggio.

F 34 51 289
Portare la minigonna in due parti (1,2) sul paraurti (3) e avvitarla gradatamente con le 8 viti con intaglio a croce (4) finché la minigonna rimanga ben attaccata.

Avvertenza
Serrare le viti solo dopo l'indurimento della colla.

F 34 51 290
A sinistra e a destra, portare la minigonna in due parti (1,2) sula piegatura del paraurti ed avvitarla gradatamente con la vite a testa svasata (2) e la vite per lamiera (3) finché la minigonna rimanga ben attaccata.

Avvertenza
1. Eliminare lo strato di colla superfluo con la spatola in dotazione.
2. Serrare le viti solo dopo l'indurimento della colla.

F 34 51 291
Contrassegnare il foro (1) e trapanare con una punta elicoidale di 2 mm di diametro (minigonna posteriore e paraurti).
A = 30 mm
B = 30 mm
Allargare il foro nella minigonna fino a 4 mm di diametro.
Inserire un distanziatore (2) tra il paraurti (3) e la minigonna posteriore (4).
Premere con la mano la minigonna posteriore (4) e avvitarla al paraurti con una vite a intaglio a croce autotagliante.

F 34 51 292
Inserire il nastro di ritegno (1) nel coprigiunto (3) del rivestimento-occhiello di traino.
Montare il rivestimento-occhiello di traino (4).
Montare le ruote posteriore.
Tirare giù la vettura.

Avvertenza
Se desiderato, verniciare le viti con intaglio a croce con l'apposita matita appartenente alla vettura.

Attenzione
Osservare il momento di serraggio dei bulloni ruota (vedi libretto Uso e manutenzione). Dopo 50 km riserrare i bulloni ruota con il momento di serraggio necessario.

La BMW AG respinge responsabilità in merito al prodotto per danni causati in seguito alla non osservanza delle istruzioni di montaggio.

Salvo errori di stampa, sbagli e modifiche.

source: www.ow.no

Faldón trasero BMW Serie 5 E 34

Condición previa: conocimientos especiales
Tiempo de montaje aprox. 1,5 horas; puede variar según el estado y el equipamiento del automóvil.

F 34 51 279

Atención
En automóviles con dispositivo de remolque no es posible montar un faldón trasero.

Indicación de montaje
Antes de pintar el faldón trasero, recortar la escotadura para el tubo de escape según el equipamiento del automóvil (sólo para sistemas de escape con dos tubos) (véase página 3).

Indicaciones de pintura
El faldón trasero ya viene protegido con una imprimación. Sólo será necesario aplicarle una pintura correspondiente de acabado.
Para evitar una deformación del faldón trasero durante los trabajos de pintura, es absolutamente necesario utilizar el embalaje como bastidor de pintura. Para ello, colocar el faldón sobre el embalaje de forma que esté libre de tensión.

Indicaciones relativas al montaje del faldón trasero
- Para obtener un alto grado de adhesión, el automóvil debería tener una temperatura ambiente de aprox. 20 °C.
- Sólo está permitido utilizar el adhesivo que acompaña el kit enviado por BMW.
- Observar la fecha de producción del adhesivo y las prescripciones de pegamiento.

Herramientas y medios auxiliares necesarios
Carraca reversible de 1/2 pulgada
Prolongación de 1/2 pulgada
Llave de vaso de 1/2 pulgada, entrecaras 17 mm
Llave dinamométrica de 1/2 pulgada
Destornillador de estrella
Destornillador plano
Taladradora
Brocas espirales de ∅ 3 mm, 4 mm, 8 mm
Limas
Sierra de vaivén
Cinta métrica
Lápiz hidrosoluble
Trapo de limpieza
Cinta adhesiva

Trabajos preparativos

F 34 51 281

Sólo para sistemas de escape con dos tubos
Recortar las dos partes (1, 2) del faldón dividido a lo largo del alma (3). (El alma (3) permanece.)
Desbarbar las orillas de la escotadura y repasarlas con una lima, si es necesario.

Pintar el faldón trasero
Véanse las indicaciones de pintura en la página 2.

Montaje del faldón trasero

F 34 51 282
Elevar el automóvil fiablemente.
Desmontar las ruedas traseras (véase manual de servicio).
Desprender la cubierta (1) de la argolla para remolcar del paragolpes (2) con un destornillador plano. Liberar las cintas de sujeción (3) de las orejas (2) del paragolpes.

Indicación
La cubierta de la argolla para remolcar ya no se necesita.
Al montaje, volver a utilizar las cintas de sujeción.

F 34 51 283
Recortar el paragolpes (1) en sus extremos izquierdo y derecho según indica la figura.
Desbarbar la orilla de la escotadura y repasarla con una lima, si es necesario.
A = 15 mm B = 70 mm

Indicación de montaje
Para facilitar el montaje se necesita una segunda persona.

F 34 51 284
Acoplar la parte izquierda del faldón trasero (1) al paragolpes y fijarla a éste con cintas adhesivas (2).
Posicionar el faldón trasero (1) al ras con el reborde del paragolpes (4) en la zona del pasarruedas (3).
Taladrar un agujero (5) a través del centro del reborde del paragolpes y de la oreja de sujeción en el faldón trasero con una broca espiral de ∅ 3 mm y rebajar.
Taladrar el agujero (flecha) con una broca espiral de ∅ 3 mm (reborde del paragopIes).

F 34 51 285
Acoplar la parte derecha del faldón trasero (1) al paragolpes y fijarla a éste con cintas adhesivas (2).
Posicionar el faldón trasero (1) al ras con el reborde del paragolpes (4) en la zona del pasarruedas (3).
Taladrar un agujero (5) a través del centro del reborde del paragolpes y de la oreja de sujeción en el faldón trasero con una broca espiral de ∅ 3 mm.
Taladrar el agujero (flecha) con una broca espiral de ∅ 3 mm (reborde del paragopIes).
Ajustar las dos partes (1, 2) del faldón trasero al paragolpes (3).
Taladrar el paragolpes a través de los agujeros existentes (flecha) a lo largo del contorno del faldón trasero con una broca espiral de ∅ 3 mm y rebajar.
Retirar las dos partes (1, 2) del faldón.

F 34 51 287
Tratar el paragolpes (1) posteriormente en la zona indicada (2) con el detergente adjunto al kit de adhesivo.

F 34 51 260
Recortar la boquilla de extrusión (1) A = 4 mm.
Desenroscar la tapa (2) del tubo (3) y atravesar la boca de salida (4).
Enroscar la boquilla (1) al tubo (3).
Según la figura insertar la llave (5) y girar en el sentido de la flecha.

F 34 51 288
Raspar la superficie de adhesión del las dos partes (1, 2) del faldón con papel de lija y limpiarla después con detergente.
Aplicar el adhesivo en la segunda ranura (flecha) como indica la figura.

source: www.ow.no

Atención
Antes de aplicar el adhesivo, extrusionar un gusano de prueba sobre una superficie neutral. Procurar de extrusionar una línea uniforme.
Despúes de haber aplicado el adhesivo sobre el faldón, el montaje se deberá realizar dentro de los próximos 10 minutos.
Para garantizar una adhesión perfecta, recomendamos no lavar el automóvil en los dos días siguientes al montaje.

F 34 51 289
Acoplar las dos partes (1, 2) del faldón al paragolpes (3) y fijarlas con 8 tornillos de estrella (4) hasta que tengan contacto íntimo.

Indicación
No apretar los tornillos antes de haberse secado el adhesivo.

F 34 51 290
Acoplar ambas partes del faldón (1) en la parte derecha e izquierda del reborde del paragolpes y atornillar el tornillo avellanado (2) y el tornillo para chapa (3) hasta que el faldón tenga contacto íntimo.

Indicación
1. Eliminar el adhesivo sobresaliente con la espátula adjunta.
2. No apretar los tornillos antes de haberse secado el adhesivo.

F 34 51 291
Senalar el lugar de perforación (1) y taladrar el agujero con una broca espiral de ∅ 2 mm (faldón trasero y paragolpes).
A = 30 mm
B = 30 mm
Aumentar el agujero en el faldón a ∅ 4 mm.
Insertar la pieza distanciadora (2) entre el paragolpes (3) y el faldón (4).
Apretar el faldón con la mano y atornillarlo al paragolpes con un tornillo de estrella (5) con rosca cortante.

F 34 51 292
Introducir la cinta de sujeción (1) en la oreja (2) del paragolpes y en la oreja (3) de la cubierta de la argolla para remolcar.
Montar la cubierta (4) de la argolla para remolcar.
Montar las ruedas traseras.
Bajar el automóvil.

Indicación
Pintar los tornillos de estrella con el lápiz de pintura que corresponde al color del coche sobre deseo.

Atención
Observar el par de apriete de los tornillos de rueda (véase manual de servicio).
Revisar el par de apriete necesario de los tornillos de rueda después de los próximos 50 km.

BMW AG declina toda responsabilidad del producto para danos que hayan sido causados por desatención de las instrucciones de montaje.

Salvo erratas, errores y modificaciones.

source: www.ow.no

Avental dianteiro BMW Série 5 E34

Conhecimentos técnicos são condição prévia.
Tempo para a montagem: cerca de 1h30, podendo divergir em função do estado e do equipamento opcional do veículo.

F 34 51 279

Atenção
A montagem do avental não é possível em veículos com dispositivo de reboque.

Nota para a montagem
Antes de envernizar o avental, recortar o espaço destinado aos tubos de escape de acordo com o modelo de veículo (só tubos duplos) (veja página 3).

Nota para a envernizagem
O avental encontra-se já tratado com o respectivo aparelho primário, bastando portanto cobri-lo com a respectiva pintura final. Para evitar deformação ou empenamento do avental ao proceder à envernizagem, utilizar obrigatoriamente a respectiva embalagem original como banca de trabalho, assentando-o na mesma de modo a poder operar totalmente livre de tensões.

Notas para a montagem
- Para obter a máxima adesão, manter o veículo sob uma temperatura ambiental de cerca de 20 °C
- Utilizar ùnica e exclusivamente a substância adesiva fornecida juntamente pela BMW
- Controlar a data de fabrico da cola e atender às instruções para a colagem.

Ferramental necessário e meios auxiliares:
Roquete reversível de 1/2 polegada
Extensão de 1/2 polegada
Chave de caixa de 1/2 polegada, A.F 17 mm
Chave dinamométrica de 1/2 polegada
Berbequim eléctrico
Brocas de ∅ 3 mm, 4 mm, 2 mm
Chave para parafusos Phillips
Chave de fendas
Punção de bico
Limas
Serrote de ponta
Fita métrica
Marcador hidrossolúvel
Panos de limpeza
Fita adesiva

Trabalhos preliminares

F 34 51 281
Só em sistema de escape com dois tubos
Ao longo da nervura (3), que permanece no local, recortar as duas partes (1,2) do avental.
Desbarbar as arestas da abertura e repassá-las à lima, se necessário.

Envernizagem do avental
Veja respectivas notas, página 2.

Montagem do avental

F 34 51 282
Elevar e escorar o veículo contra acidentes.
Desmontar as rodas traseiras (veja manual do condutor), do pára-choques soltar o protector do olhal de reboque (1) com uma chave de fendas e soltar as cintas retentoras (3) das talas (2) do pára-choques

Nota
O protector deixa de ser utilizado.
À montagem, voltar a utilizar as cintas retentoras.

F 34 51 283
Conforme o desenho, recortar o pára-choques (1) à esquerda e à direita, desbarbar as arestas da abertura e repassá-las à lima, se necessário.
A = 15 mm B = 70 mm

Nota para a montagem
Para facilitar a montagem, é necessário o auxílio duma segunda pessoa.

F 34 51 284
Assentar o avental esquerdo (1) no pára-choques e fixá-lo a este mediante as cintas autoadesivas (2).
Na zona (3) da cava da roda, assentar o avental (1) em perfeito alinhamento com o rebaixo (4) do pára-choques.
Através do centro do rebaixo do pára-choques e da tala retentora, praticar o furo (5) no avental com uma broca de ∅ 3 mm e abrir o furo (seta) com uma broca de ∅ 3 mm (rebaixo do pára-choques).

F 34 51 285
Assentar o avental direito (1) no pára-choques e fixá-lo a este mediante as cintas autoadesivas (2).
Na zona (3) da cava da roda, assentar o avental (1) em perfeito alinhamento com o rebaixo (4) do pára-choques.
Através do centro do rebaixo do pára-choques e da tala retentora, praticar o furo (5) no avental com uma broca de ∅ 3 mm e abrir o furo (seta) com uma broca de ∅ 3 mm (rebaixo do pára-choques).

F 34 51 286
Adaptar as duas partes (1,2) do avental (1) ao pára-choques (3). Com uma broca de ∅ 3 mm, através dos orifícios já existentes (seta) e ao longo do contorno do avental, praticar os furos no pára-choques e voltar a retirar as duas partes (1,2) do avental.

F 34 51 287
Utilizando o produto detergente contido no jogo de colagem, tratar previamente o pára-choques (1) a toda a volta da zona (2) assinalada.

F 34 51 260
Conforme o desenho, abrir por corte o bico injector (1), em que A = 4 mm,
desaparafusar a tampa (2) da besnaga (3) e perfurar (seta) a abertura de saída (4).
Aparafusar o bico injector (1) à besnaga, inserir a chave (5) conforme o desenho e girá-la no sentido de seta.

F 34 51 288
Com papel de esmeril, lixar a toda a volta da zona de colagem das duas partes (1,2) do avental e tratar seguidamente com o detergente.
Confome o desenho, aplicar a cola a toda a volta da segunda estria.

source: www.ow.no

Atenção
Antes de aplicar a cola, realizar uma prova aplicando um pequeno friso sobre um fundo neutro, atendendo a um movimento de avanço uniforme.
Após ter aplicado a cola à duas partes do avental, a respectiva montagem deverá realizar-se nos 10 minutos seguintes.
Afim de garantir a perfeita adesão da cola, aconselha-se a não lavar o veículo nos dois dias a seguir à montagem.

F 34 51 289
Assentar as duas partes do avental (1) no pára-choques (3) e fixá-las gradualmente com os 8 parafusos Phillips (4) até o avental ficar bem assente.

Nota
Apertar os parafusos só depois da cola ter endurecido.

F 34 51 290
À esquerda e à direita, assentar as duas partes do avental (1) no rebaixo do pára-choques (3) e fixá-las gradualmente com o parafuso de cabeça de embeber (2) e o parafuso de latão (3) até o avental ficar bem assente.

Nota
1. Com a espátula fornecida juntamente, eliminar os pedaços de cola expelidos.
2. Apertar os parafusos só depois da cola ter endurecido.

F 34 51 291
Marcar o furo (1) e praticá-lo (avental e pára-choques) com uma broca de ∅ 2 mm.
A = 30 mm
B = 30 mm
Abrir o furo no avental com uma broca de ∅ 4 mm e inserir o distanciador (2) entre o pára-choques (3) e o avental (4).
Comprimir o avental à mão e fixá-lo ao pára-choques com o parafuso Phillips auto-atarraxador (5).

F 34 51 292
Na tala (2) do pára-choques e na tala (3) do protector do olhal de reboque, encaixar a cinta retentora (1).
Voltar a montar o protector do olhal de reboque (4) e as rodas e voltar a descer o veículo.

Nota
Desejando, envernizar os parafusos Phillips com o lápis de envernizamento pertencente ao veículo.

Atenção
Observar o binário de aperto das porcas das rodas (veja manual do condutor).
Após 50 km, voltar a apertar as porcas com o binário de aperto requerido.

A BMW declina toda e qualquer responsabilidade de garantia por danos causados ao produto que possam resultar da inobservância da presente instrução.

Exceptuam-se erros, omissões e modificações

source: www.ow.no