Zubehör – Einbauanleitung

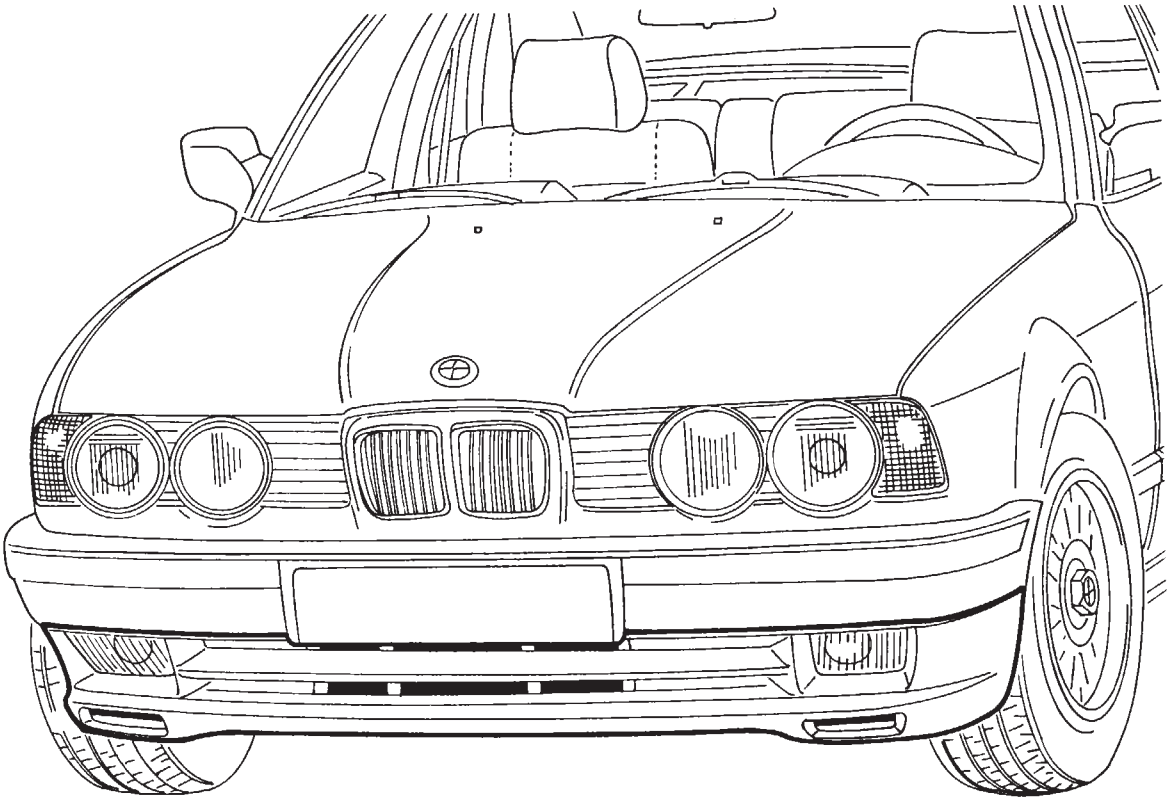

F 34 51 293

Frontspoiler BMW 5er-Reihe E 34

Fachkenntnisse sind Voraussetzung,
Einbauzeit ca. 1,5 Stunden, die je nach Zustand und Ausstattung des Fahrzeuges abweichen kann.

Installation instructions
Front Spoiler
BMW 5 Series (E34)

Instructions de montage
Spoiler avant
BMW série 5/E 34

Montagehandleiding
Frontspoiler
BMW 5-serie E 34

Monteringsanvisning
Frontspoiler
BMW 5-serien E 34

Istruzioni per il montaggio
Spoiler frontale
BMW Serie 5 E 34

Instrucciones de montaje
Spoiler delantero
BMW Serie 5 E 34

Instruções de montagem
do „spoiler" dianteiro
BMW Série 5 E 34

Best.-Nr. 01 29 9 783 685 I/91 Printed in Germany

source: www.ow.no

Einbauhinweis
Vor dem Lackieren des Frontspoilers Aussparung für Nebelscheinwerferwaschdüse am Frontspoiler links und rechts ausschneiden (siehe Seite 3).

Lackierhinweise:
Der Frontspoiler ist bereits grundiert und muß lediglich mit dem entsprechenden Decklack überlackiert werden.
Um ein Verziehen des Frontspoilers beim Lackieren zu vermeiden, ist es unbedingt erforderlich, die Verpackung als Lackiergestell zu benutzen. Den Frontspoiler zum Lackieren so auf die Verpackung legen, daß er ohne Spannung lackiert wird.

Hinweis zur Frontspoilermontage:
- Um eine hohe Klebefestigkeit zu erzielen, sollte das Fahrzeug eine Raumtemperatur von ca. 20 °C haben.
- Als Klebemittel darf nur der von BMW mitgelieferte Kleber verwendet werden.
- Herstellungsdatum des Klebers und Klebevorschriften beachten.

Erforderliches Werkzeug und Hilfsmittel:
Schlitzschraubendreher
Kreuzschlitzschraubendreher
Bohrmaschine
Spiralbohrer ø 3 mm, ø 4 mm
Durchschlag ø 3 mm
Hammer
Säge
Vierkantfeile
Bandmaß
Wasserlöslicher Stift
Putzlappen

 source: www.ow.no

Vorarbeiten

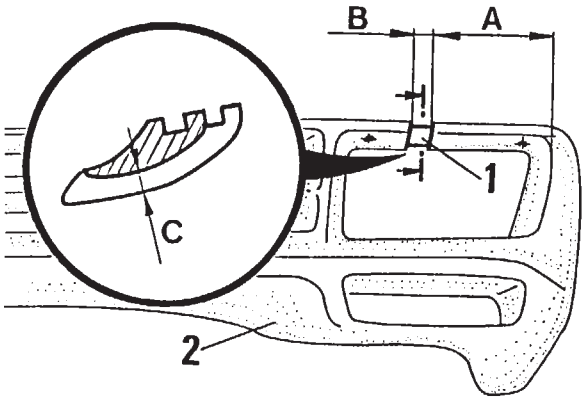

F 34 51 295

Nur Fahrzeuge mit Nebelscheinwerferreinigungsanlage
Aussparung (1) für Nebelscheinwerferwaschdüse und Wasserstrahl am Frontspoiler (2) links und rechts lt. Zeichnung ausschneiden.
A = 120 mm B = 20 mm C = 3 mm

Frontspoiler lackieren
Siehe Lackierhinweise auf Seite 2.

Montage Frontspoiler

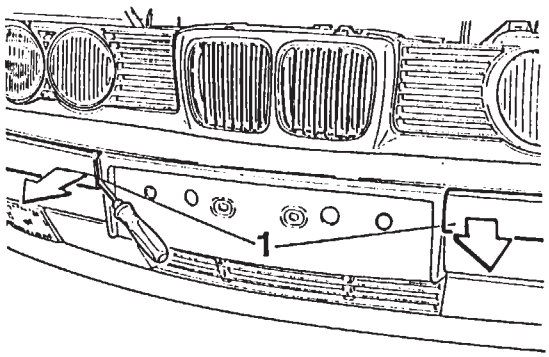

F 34 51 126

Fahrzeugkennzeichen abbauen.
Rechte und linke Stoßleiste (1) in Pfeilrichtung aushebeln.

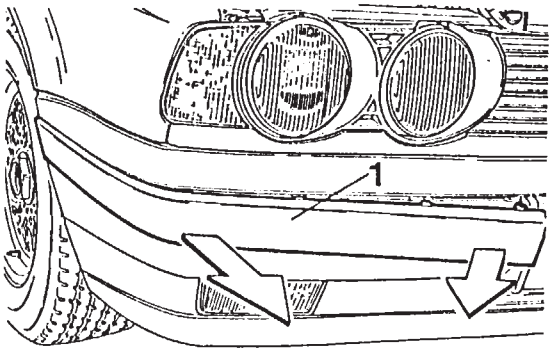

F34 64 011

Stoßleiste (1) auf der rechten und linken Stoßstangenseite aushängen und abnehmen.

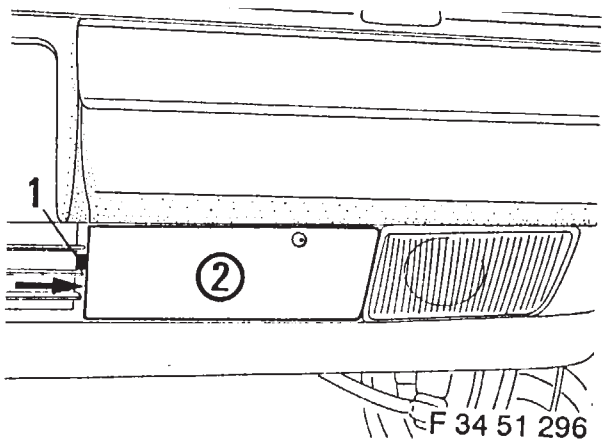

F 34 51 296

Hebel (1) in Pfeilrichtung schieben. Verkleidung (2) auf der rechten und linken Stoßstangenseite ausheben.

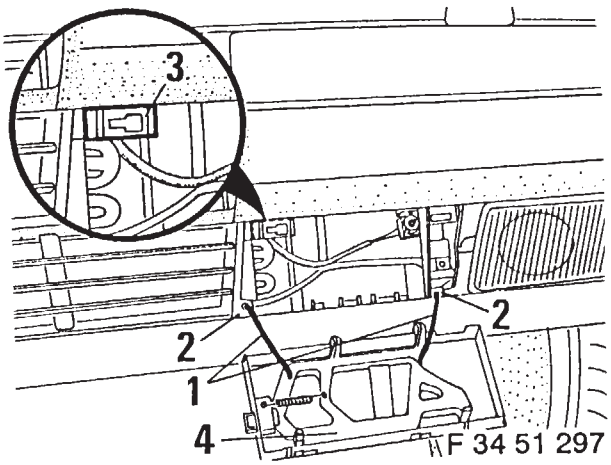

F 34 51 297

Haltebänder (1) aus den Laschen (2) der Stoßstange lösen. Haltelasche (3) lt. Zeichnung links und rechts vom Kennzeichenträger abschneiden.

Hinweis
Verkleidungen (4) werden nicht mehr benötigt.
Haltebänder werden bei der Montage wieder verwendet.

source: www.ow.no

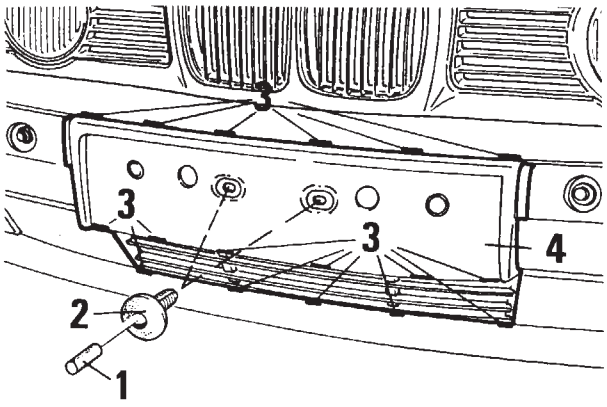

F 34 51 298

Spreiznietbolzen (1) durchschlagen und Spreizniet (2) ausheben. Haltenasen (3) vom Kennzeichenträger (4) mit einem Schlitzschraubendreher aus der Stoßstange ausheben.
Kennzeichenträger (4) der Stoßstange entnehmen.

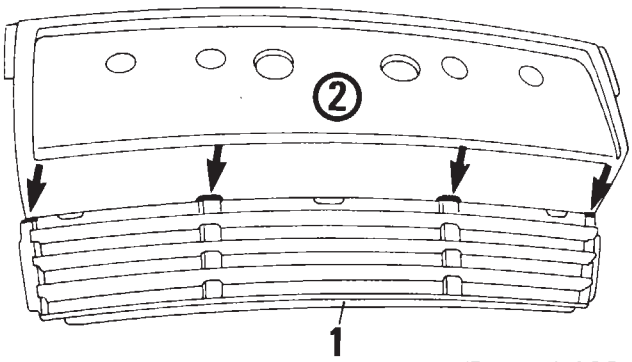

F 34 51 299

Gitter (1) vom Kennzeichenträger (2) im markierten Bereich (Pfeil) abschneiden.

Hinweis
Das Gitter (1) wird nicht mehr benötigt.

Einbauhinweis
Kennzeichenträger und Stoßleisten sinngemäß in umgekehrter Reihenfolge des Ausbaus einbauen.

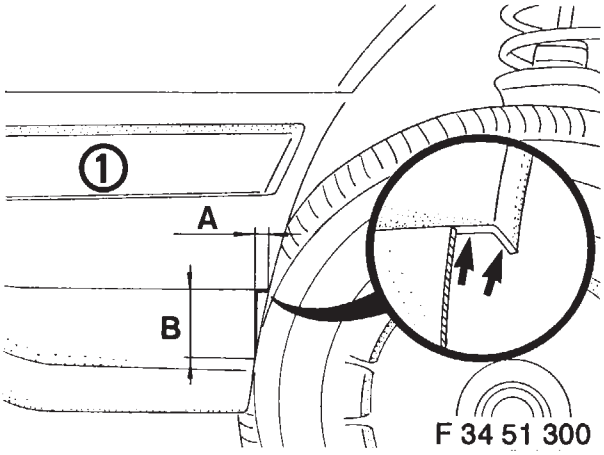

F 34 51 300

Stoßstange (1) auf der linken und rechten Seite lt. Zeichnung beschneiden.
Aussparungsrand entgraten, ggf. mit einer Feile nachbearbeiten.
A = 15 mm B = 70 mm

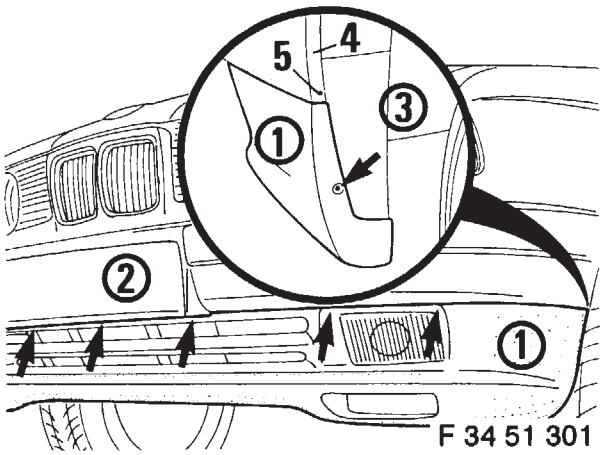

F 34 51 301

Frontspoiler (1) an die Stoßstange (2) ansetzen und anpassen.
Durch die vorhandenen Bohrungen (Pfeil) entlang der Spoilerkontur mit einem Spiralbohrer ø 3 mm in die Stoßstange bohren.
Im Radlaufbereich (3) Frontspoiler (1) am Stoßstangenfalz (4) bündig anliegen lassen.
Bohrung (5) mit einem Spiralbohrer ø 3 mm durch Stoßstangenfalzmitte und Haltelasche Frontspoiler bohren und ansenken.
Frontspoiler (1) wieder abnehmen.

source: www.ow.no

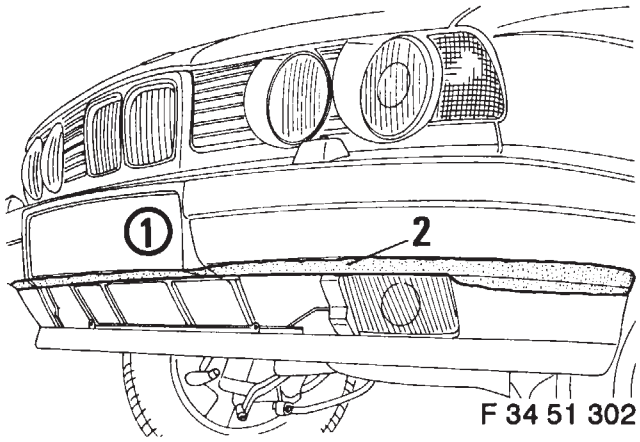

Im Klebeset beigelegten Reiniger entnehmen und Stoßstange (1) im gekennzeichneten Bereich (2) umlaufend vorbehandeln.

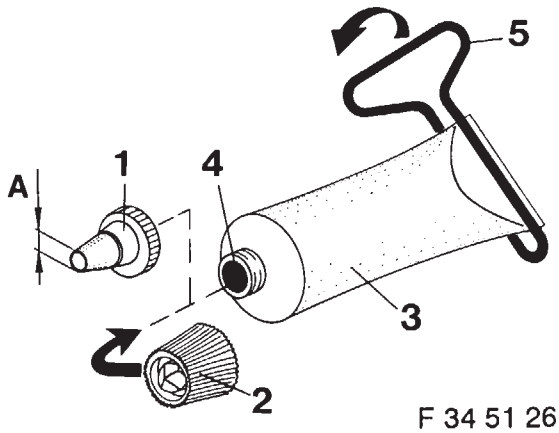

Spritzdüse (1) beschneiden A = 4 mm.
Verschlußkappe (2) von der Tube (3) abschrauben und Kleberaustrittsöffnung (4) durchstoßen (Pfeil). Spritzdüse (1) auf die Tube (3) aufschrauben. Schlüssel (5) lt. Zeichnung auf die Tube (3) aufstecken und in Pfeilrichtung drehen.

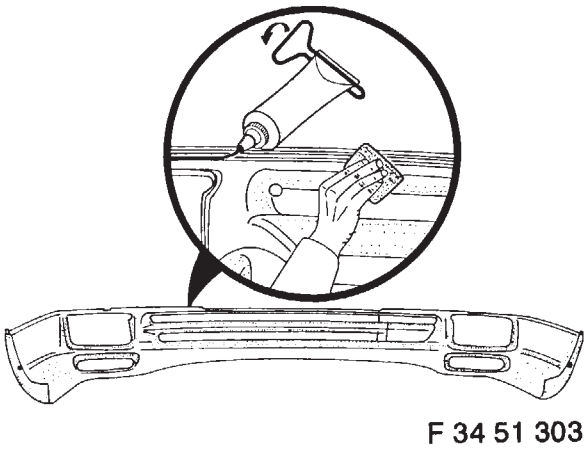

Klebebereich des Frontspoilers mit Schleifpapier umlaufend aufrauhen und mit Reiniger nachbehandeln. Kleber lt. Zeichnung in die 2. Rille umlaufend auftragen.

Achtung
Vor dem Auftragen des Klebers auf einem neutralen Untergrund Proberaupe legen. Auf gleichmäßigen Vorschub achten.
Nach Auftragen des Klebers auf den Frontspoiler muß die Montage innerhalb 10 Minuten erfolgen.
Um ein einwandfreies Haften des Klebers zu gewährleisten, empfehlen wir, das Fahrzeug in den ersten beiden Tagen nach der Montage nicht zu waschen.

Einbauhinweis
Um die Montage zu erleichtern, ist eine 2. Person erforderlich.

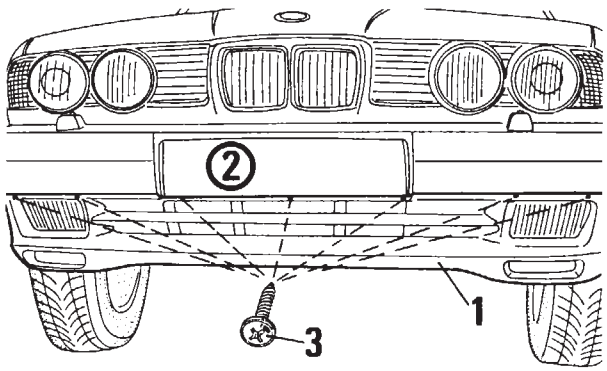

Frontspoiler (1) an die Stoßstange (2) ansetzen und anpassen. 7 Kreuzschlitzschrauben (3) einschrauben bis der Frontspoiler anliegt.

Hinweis
Schrauben erst nach Aushärtung des Klebers festziehen.

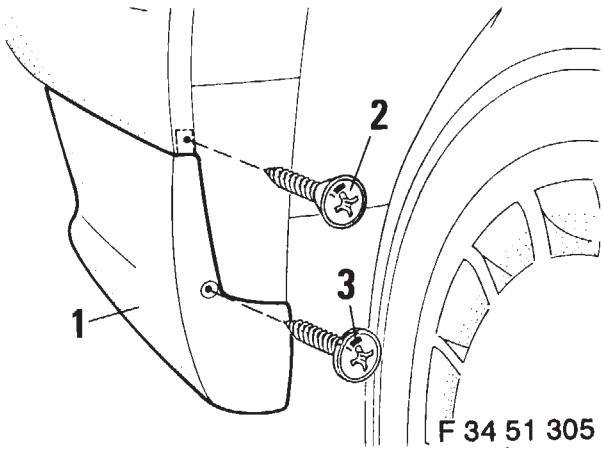

Frontspoiler (1) am Stoßstangenfalz links und rechts anlegen. Senkkopfschraube (2) und Blechschraube (3) einschrauben bis der Frontspoiler anliegt.

Hinweis
1. Überstehende Kleberraupen mit beigelegtem Spachtel entfernen.
2. Schrauben erst nach Aushärtung des Klebers festziehen.

source: www.ow.no

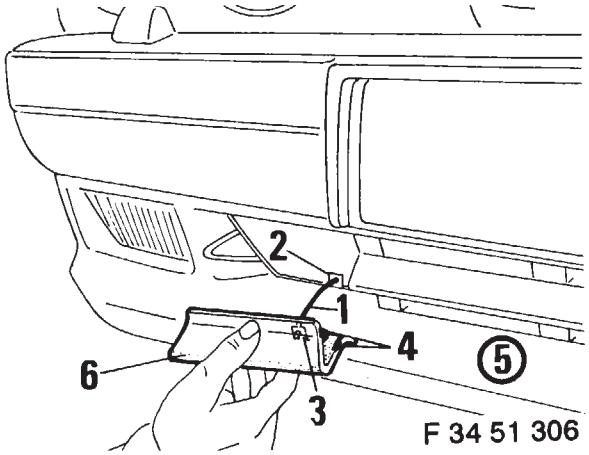

Halteband (1) in die Lasche (2) der Stoßstange und die Lasche (3) der Abdeckung-Abschleppöse einstecken.
Nasen (4) in den Frontspoiler (5) einsetzen, Abdekkung-Abschleppöse (3) anbauen und spürbar einrasten lassen.

Sticker aufkleben

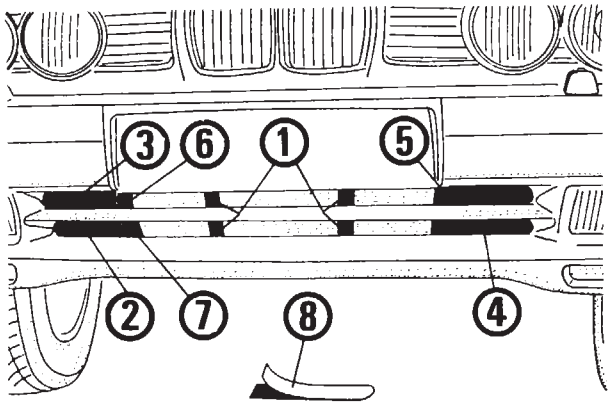

Hinweis

1. Der Klebeort (1 - 7) ist auf der Rückseite der Sticker aufgedruckt.
   Die Sticker dürfen nur auf decklackiertem Frontspoiler aufgeklebt werden.
   Schutzfolie (8) abziehen.
   Sticker aufkleben
2. Kreuzschlitzschrauben mit dem fahrzeugspezifischen Lackstift nach Wunsch streichen.

Achtung
Eine Produkthaftung für Schäden, die durch Nichtbeachtung der Einbauanleitung entstehen, wird von der BMW AG abgelehnt.

Druckfehler, Irrtümer und Änderungen vorbehalten

source: www.ow.no

Front Spoiler BMW 5 Series E 34

Specialised knowledge is required.
Installation time: approx. 1.5 hours - this may vary, depending on the condition of the vehicle and its fittings.

F 34 51 293

Note on installation
Before painting the front spoiler, cut out openings for the foglight water jets on the left and right sides of the spoiler (see Page 3).

Painting instructions:
The front spoiler is already primed and therefore only needs the appropriate final coat.
In order to prevent the spoiler from warping during painting, it is absolutely essential to use the packaging as a means of support. Lay the spoiler on the packaging in such a way that it can be painted without being subjected to tension.

Notes on fitting front spoiler:
- To obtain the best bonding results, ensure the vehicle is at a room temperature of approx. 20 °C.
- Only the adhesive supplied by BMW may be used.
- Observe the date of manufacture of the adhesive and the bonding instructions.

Tools and materials required:
Regular screwdriver
Phillips screwdriver
Drill
Twist drill bits, dia. 3 mm, 4 mm
Punch, dia. 3 mm
Hammer
Saw
Square file
Tape measure
Water-soluble marker pen
Cleaning cloth

Preparation

F 34 51 295

Only for vehicles with fog-light cleaning systems:
Cut out openings (1) for fog-light water jets on left and right sides of spoiler (2) as shown in illustration.
A = 120 mm B = 20 mm C = 3 mm
Painting front spoiler
Refer to painting instructions on Page 2.

Installing Front Spoiler

F 34 51 126
Remove licence plate.
Lever out right and left bumper strips (1) in direction indicated by arrows.

F 34 64 011
Remove strips (1) from right and left sides of bumper.

F 34 51 296
Slide lever (1) in direction indicated by arrow. Lift out panels (2) on right and left sides of bumper.

F 34 51 297
Release holding straps (1) from clips (2) on bumper. Cut off retaining clips (3) from left and right sides of licence-plate holder as shown in illustration.
Note
Panels (4) are no longer required.
Holding straps are reused for installation.

F 34 51 298
Knock split-rivet bolt (1) through and remove split rivet (2). Remove retaining lugs (3) of licence-plate holder (4) from bumper with a regular screwdriver.
Remove licence-plate holder (4) from bumper.

F 34 51 299
Cut off grille (1) from licence-plate holder (2) at points indicated by arrows.
Note
Grille (1) is no longer required.
Note on installation
To refit licence-plate holder and bumper strips, proceed as for removal, but in reverse order.

F 34 51 300
Trim bumper (1) on left and right sides as shown in illustration.
Burr edge of recess; rework with a file if necessary.
A = 15 mm B = 70 mm

F 34 51 301
Attach front spoiler (1) to bumper (2) and align.
Using a 3 mm dia. twist drill bit, drill into bumper through bore holes (indicated by arrows) situated along spoiler.
Ensure spoiler (1) fits flush against bumper rim (4) in wheel-house area (3).
Using a 3 mm dia. twist drill bit, drill hole (5) through centre of bumper rim and retaining clip of spoiler and countersink.
Remove front spoiler (1).

F 34 51 302
Select cleaner from adhesive kit provided and pretreat bumper (1) thoroughly in area marked (2).

F 34 51 260
Cut spray nozzle (A = 4 mm).
Remove cap (2) from tube (3) and pierce glue outlet (4) as indicated by arrow. Screw spray nozzle (1) onto tube (3). Put key (5) on tube (3) as shown and turn in direction of arrow.

F 34 51 303
Roughen bonding area of spoiler thoroughly with abrasive paper and then treat with cleaner. Fill 2nd groove thoroughly with adhesive as shown in illustration.
Important
Before applying, test adhesive on a neutral substrate. In so doing, ensure that adhesive is dispensed evenly.
After adhesive has been applied, front spoiler must be fitted within 10 minutes.
To ensure that adhesive bonds perfectly, it is recommended that you refrain from washing vehicle for first two days.
Note on installation
A second person is now required to facilitate work.

source: www.ow.no

F 34 51 304
Attach front spoiler (1) to bumper (2) and align. Insert 7 Phillips screws (3) until spoiler contacts bumper.
Note
Tighten screws only after adhesive has set.

F 34 51 305
Attach spoiler (1) to left and right sides of bumper rim. Insert countersunk-head screw (2) and sheet-metal screw (3) until spoiler contacts bumper rim
Note
1. Remove traces of excess adhesive with spatula provided.
2. Tighten screws only after adhesive has set.

F 34 51 306
Insert holding strap (1) into clip (2) of bumper and into clip (3) of towing-eye cover.
Insert lugs (4) into spoiler (5), install towing-eye cover (6) and snap into place.

Attaching Stickers

F 34 51 307
Note
1. The bonding areas (1 - 7) are marked on the reverse sides of the stickers.
   These stickers may only be attached to finish-painted front spoilers.
   Remove protective film (8).
   Attach stickers.
2. Coat Phillips screws with vehicle-specific touch-up stick as desired.

Important
BMW AG accepts no product liability for damage resulting from noncompliance with these installation instructions.

Subject to printing errors, mistakes and alterations.

source: www.ow.no

Spoiler avant BMW série 5 E 34

Des connaissances techniques sont nécessaires.
Durée d'installation: env. 1,5 heure. Dépend de l'état et de l'équipement du véhicule.

F 34 51 293

Consignes de montage
Avant de laquer le spoiler, pratiquer à gauche et à droite un évidement pour les gicleurs de lave-phare (voir page 3).

Consignes de laquage
Le spoiler est déjà recouvert d'une couche d'apprêt. Il ne reste qu'à passer la couche de finition au coloris voulu.
Pour éviter de déformer ou de voiler le spoiler au cours du laquage, se servir impérativement de l'emballage comme support. Poser le spoiler dans une position garantissant une répartition uniforme de la force d'appui lors du laquage.

Remarques concernant le montage du spoiler
- Le meilleur collage est obtenu pour une température ambiante d'env. 20 °C.
- Ne pas utiliser d'autre colle que celle fournie par BMW.
- Observer la date de fabrication de la colle et le mode d'emploi.

Matériel et outillage
Tournevis à empreinte cruciforme
Tournevis à lame
Perceuse
Foret hélicoïdal Ø 3 mm, Ø 4 mm
Poinçon de Ø 3 mm
Marteau
Scie
Lime à section carrée
Mètre ruban
Feutre délébile
Chiffon

Préparatifs

F 34 51 295
Sur les véhicules équipés de projecteurs antibrouillards avec dispositif de lavage,
découper à gauche et à droite dans le spoiler (2) un évidement (1) pour le gicleur du lave-phare et le jet d'eau, à l'endroit précisé sur la figure.
A = 120 mm B = 20 mm C = 3 mm
Laquer le spoiler
Voir consignes de laquage à la page 2.

Montage du spoiler

F 34 51 126
Déposer la plaque minéralogique.
A l'aide d'un tournevis à lame, déboîter vers l'avant les bandes de pare-chocs (1) de gauche et de droite.

F 34 64 011
Décrocher les bandes de pare-chocs (1) des deux côtés et les déposer.

F 34 51 296
Déplacer le levier (1) dans le sens de la flèche. Déposer les caches (2) des deux cotés du pare-chocs.

F 34 51 297
Retirer les élastiques (1) de leurs points d'attache (2) sur le pare-chocs. Découper de chaque côté de la plaque minéralogique l'attache repérée par (3) sur la figure.
Remarque
Les caches (4) peuvent être jetés.
Les élastiques (1) seront réutilisés.

F 34 51 298
Chasser les tiges (1) des rivets expansibles (2) et extraire ces derniers. A l'aide d'un tournevis à lame, déboîter les ergots de maintien (3) de la plaque minéralogique (4).
Déposer la plaque minéralogique (4).

F 34 51 299
Découper la grille (1) aux endroits repérés par des flèches de manière à la séparer de la plaque minéralogique (2).
Remarque
La grille (1) ne sera pas réutilisée.
Instruction de repose
Remonter la plaque minéralogique et les bandes de pare-chocs en procédant dans l'ordre inverse de la dépose.

F 34 51 300
Faire de chaque côté du pare-chocs (1) une découpe à l'endroit précisé sur la figure.
Ebarber le rebord de la découpe et égaliser avec une lime si besoin est.
A = 15 mm B = 70 mm

F 34 51 301
Appliquer le spoiler (1) contre le pare-chocs (2) et ajuster sa position.
Avec le foret de Ø 3 mm, percer dans le pare-chocs des trous à travers les trous prépercés (voir flèches).
Dans la zone du passage de roue (3), porter à alignement le spoiler (1) et le repli (4) du pare-chocs.
A l'aide d'un foret hélicoïdal de Ø 3 mm, amorcer puis contrepercer un trou (5) passant par le centre du repli du pare-chocs et traversant la patte de fixation du spoiler.
Déposer ensuite le spoiler (1).

F 34 51 302
Traiter la zone du pare-chocs (1) repérée par (2) sur la figure en utilisant le produit de nettoyage fourni avec la colle.

F 34 51 260
Sectionner le haut de la partie conique de l'embout (1) de manière à obtenir une section de passage A d'environ 4 mm.
Dévisser le bouchon (2) et percer en retournant l'ouverture (4) du tube (3) (voir flèche). Visser ensuite l'embout (1) sur le tube (3).
Placer comme représenté sur la figure la clé (5) sur le tube et la tourner dans le sens de la flèche.

F 34 51 303
Avec du papier de verre, gratter la zone de collage du spoiler pour que la colle adhère mieux, puis passer du produit de nettoyage.
Appliquer ensuite la colle dans la 2ème gorge sur tout le pourtour comme indiqué sur la figure.

source: www.ow.no

Attention
Avant de commencer, s'exercer quelque peu sur une surface neutre. Veiller à ce que l'épaisseur du cordon de colle soit uniforme sur toute la longueur.
Une fois la colle appliquée, il reste env. 10 minutes pour terminer le montage avant que la colle commence à durcir.
Pour être certain que la colle adhère bien à la carrosserie, nous recommandons de ne pas laver le véhicule pendant les deux jours qui suivent le montage.
Remarque concernant le montage
Pour faciliter le montage, demandez à une deuxième personne de vous aider.

F 34 51 304
Appliquer le spoiler (1) contre le pare-chocs (2) et l'ajuster. Visser ensuite les 7 vis à empreinte cruciforme (3) jusqu'à ce que le spoiler ait bien pris sa position.
Remarque
Ne serrer les vis qu'après durcissement de la colle.

F 34 51 305
Appliquer les extrémités gauche et droite du spoiler (1) contre le repli du pare-chocs. Visser ensuite la vis à tête fraisée (2) et la vis à tôle (3) jusqu'à ce que le spoiler ait bien pris sa position.
Remarque
1. Retirer à la spatule la colle qui dépasse.
2. Ne serrer le vis qu'après durcissement de la colle.

F 34 51 306
Insérer le cordon de retenue (1) dans l'attache (2) du pare-chocs et l'attache (3) du cache (4) de l'anneau de remorquage.
Emboîter les ergots (4) dans le spoiler (5), mettre en position le cache (6) et appuyer dessus jusqu'à ce qu'il s'encliquète de façon audible.

Pose des autocollants

F 34 51 307
Remarque
1. Il est inscrit au dos de chaque autocollant l'endroit où il doit être collé (1 à 7).
   N'appliquer les autocollants qu'après avoir passé la couche de finition.
   Détacher la feuille protectrice (8).
   Appliquer l'autocollant.
2. Peindre si souhaité les vis à empreinte cruciforme avec un crayon-retouche au coloris du véhicule.

Attention
BMW décline toute responsabilité quant aux dégâts pouvant résulter du non-respect de ces instructions de montage.

Sous réserve de fautes d'impression, d'erreurs et de modifications.

source: www.ow.no

Frontspoiler BMW 5-serie E 34

Uitsluitend uit te voeren door vakkundig personeel.
Montagetijd ca. 1,5 uur; hiervan zijn afwijkingen mogelijk naar gelang van de toestand en het uitrustingsniveau van het voertuig.

F 34 51 293

Aanwijzingen voor de inbouw
Voordat de frontspoiler wordt gelakt, uitsparingen voor mistlampsproeiers aan frontspoiler links en rechts uitsnijden (zie pag. 3).

Aanwijzingen voor het lakken
De frontspoiler wordt in primer geleverd en hoeft slechts te worden afgelakt in de betreffende kleur.
Om kromtrekken van de frontspoiler bij het lakken te voorkomen, dient de verpakking tijdens het lakken beslist als werkondersteuning te worden gebruikt. De frontspoiler voor het lakken zodanig op de verpakking leggen dat deze zonder spanningen kan worden gelakt.

Aanwijzingen voor de montage van de frontspoiler
- Voor een goede lijmhechting moet het voertuig een omgevingstemperatuur van ca. 20 °C hebben.
- Voor het lijmen mag uitsluitend de door BMW meegeleverde lijm worden gebruikt.
- Let op de productiedatum van de lijm en volg de aanwijzingen voor het lijmen op.

Vereist gereedschap en hulpmiddelen:
Rechte schroevedraaier
Kruiskopschroevedraaier
Boormachine
Spiraalboren, ∅ 3 mm en ∅ 4 mm
Doorslag, ∅ 3 mm
Hamer
Zaag
Vierkantvijl
Meetlint
Niet-watervaste stift
Poetsdoek

Voorbereidende werkzaamheden

F 34 51 295
Uitsluitend voertuigen met mistlampwassers
Uitsparingen (1) voor mistlampsproeiers en waterstraal aan frontspoiler (2) links en rechts vlgs. tekening uitsnijden.
A = 120 mm B = 20 mm C = 3 mm
Frontspoiler lakken
Zie "Aanwijzingen voor het lakken" op pag. 2.

Montage frontspoiler

F 34 51 126
Nummerplaat demonteren.
Rechter en linker stootstrip (1) in pijlrichting loswerken.

F 34 64 011
Stootstrippen (1) aan linker- en rechterzijde van bumper uithangen en verwijderen.

F 34 51 296
Schuifstuk (1) in pijlrichting schuiven. Bekleding (2) aan linker- en rechterzijde van bumper eruitlichten.

F 34 51 297
Houderbandjes (1) uit ogen (2) in bumper losnemen. Houders (3) vlgs. tekening links en rechts van nummerplaatsteun afsnijden.
Opmerking
De bekledingen (4) worden niet meer benodigd.
De houderbandjes moeten bij de montage opnieuw worden gebruikt.

F 34 51 298
Pen (1) met behulp van doorslag uit spreidplug slaan en spreidplug (2) verwijderen. Houdernokken (3) van nummerplaatsteun (4) met behulp van een kruiskopschroevedraaier uit bumper lichten. Nummerplaatsteun (4) van bumper verwijderen.

F 34 51 299
Rooster (1) van nummerplaatsteun (2) op gemerkte plaatsen (pijlen) lossnijden.
Opmerking
Dit rooster (1) wordt niet meer benodigd.
Aanwijzing voor de montage
Nummerplaatsteun en stootstrips analoog in omgekeerde demontagevolgorde weer monteren.

F 34 51 300
Bumper (1) aan linker- en rechterzijde vlgs. tekening bijsnijden.
Uitsparingen afbramen, indien nodig met een vijl nabewerken.
A = 15 mm B = 70 mm

F 34 51 301
Frontspoiler (1) tegen bumper (2) houden en aanpassen.
Door de aanwezige boringen (pijlen) langs de omtrek van de frontspoiler met een spiraalboor ∅ 3 mm gaten in de bumper boren.
Ervoor zorgen dat de frontspoiler (1) in het gebied van de spatbordrand (3) over het complete raakvlak pal tegen de bumperfelsrand (4) aanzit.
Boring (5) met een spiraalboor ∅ 3 mm door midden van bumperfelsrand en houderoog van frontspoiler boren en iets verzinken.
Frontspoiler (1) weer verwijderen.

F 34 51 302
Bumper (1) in gemerkt gebied (2) met reiniger uit lijm-set rondom voorbehandelen.

F 34 51 260
Spuitmond (1) afsnijden, A = 4 mm.
Afsluitkap (2) van tube (3) losschroeven en uitpersopening (4) doorprikken (pijl). Spuitmond (1) op tube (3) schroeven. Sleutel (5) vlgs. tekening op tube (3) aanbrengen en in pijlrichting draaien.

F 34 51 303
Lijmzone aan frontspoiler d.m.v. schuurpapier rondom ruwmaken en met reiniger nabehandelen. Lijm vlgs. tekening rondom in tweede groef aanbrengen.

source: www.ow.no

Let op
Voordat de lijm op de spoiler aangebracht wordt, erst een lijm-proefrups op een neutrale ondergrond uitpersen. Daarbij op gelijkmatige uitstroomsnelheid letten.
Nadat de lijm op de frontspoiler werd aangebracht, moet deze binnen 10 minuten gemonteerd zijn.
Om een goede lijmhechting te garanderen, adviseren wij het voertuig de eerste twee dagen na de montage niet te wassen.

Aanwijzing voor de montage
Om de montage te vergemakkelijken verdient het aanbeveling zich door een tweede monteur te laten assisteren.

F 34 51 304
Frontspoiler (1) tegen bumper (2) plaatsen en aanpassen.
7 kruiskopschroeven (3) inschroeven totdat de frontspoiler aanligt.
Opmerking
De schroeven pas vastzetten nadat de lijm uitgehard is.

F 34 51 305
Frontspoiler (1) tegen bumperfelsrand links en rechts plaatsen.
Verzonken kruiskopschroef (2) en plaatschroef (3) inschroeven totdat de frontspoiler aanligt.
Opmerking
1. Overtollige lijm met behulp van meegeleverde spatel verwijderen.
2. De schroeven pas vastzetten nadat de lijm uitgehard is.

F 34 51 306
Houderbandje (1) in het oog (2) van de bumper en in het oog (3) van de sleepoog-afdekking plaatsen.
Nokken (4) in frontspoiler (5) aanbrengen, sleepoog-afdekking (6) plaatsen en voelbaar laten ingrijpen.

Stickers vastplakken

F 34 51 307
Opmerking
1. Op de achterkant van de stickers is telkens de plaats afgedrukt (1 - 7) waar deze dienen te worden vastgeplakt.
   De stickers mogen uitsluitend op de afgelakte frontspoiler worden geplakt.
   Beschermfolie (8) lostrekken.
   Sticker vastplakken.
2. Indien gewenst, de kruiskopschroeven met lakstift in voertuigkleur lakken.

Attentie
BMW AG aanvaardt geen aansprakelijkheid voor schade ontstaan doordat deze montagehandleiding niet werd opgevolgd.

Drukfouten, vergissingen en wijzigingen voorbehouden.

source: www.ow.no

Frontspoiler BMW 5-serien E 34

Tekniska kunskaper förutsätts.
Monteringstid ca 1,5 timme, som kan variera beroende på bilens kondition och utrustning.

F 34 51 293

Monteringsanvisning
Skär upp urtag för dimstrålkastarnas spolmuntstycken på vänster och höger sida (se sidan 3) innan frontspoilern lackeras.

Lackeringsanvisningar:
Frontspoilern är redan grundad och behöver endast lackeras med passande täcklack.
För att förhindra att frontspoilern blir skev vid lackeringen är det absolut nödvändigt att förpackningen används som lackeringsjigg. Lägg frontspoilern på förpackningen så att den kan lackeras utan spänning.

Anvisning angående montering av frontspoiler:
- För att uppnå hög vidhäftning bör bilen ha en temperatur av ca 20 °C.
- Som klister får endast det av BMW medskickade klistret användas.
- Beakta klistrets tillverkningsdatum och klistringsföreskrifterna.

Erforderliga verktyg och hjälpmedel:
Spårskruvmejsel
Kryssmejsel
Borrmaskin
Borrar Ø 3 mm, Ø 4 mm
Drivdorn Ø 3 mm
Hammare
Såg
Fyrkantsfil
Måttband
Vattenlöslig märkpenna
Trasor

Förarbeten

F 34 51 295
Endast bilar med spolare för dimstrålkastare:
Tag upp hål (1) i frontspoilern (2) på vänster och höger sida för dimstrålkastarnas spolmunstycken och vattenstrålar enligt skissen.
A = 120 mm B = 20 mm C = 3 mm
Lackera spoilern
Se lackeringsanvisningar på sidan 2.

Montering av frontspoiler

F 34 51 126
Tag bort nummerskylten.
Lyft upp stötfångarlisten (1) på vänster och höger sida i pilriktningen.

F 34 64 011
Haka ur och avlägsna stötfångarlisten (1) på höger och vänster sida från stötfångaren.

F 34 51 296
Skjut spaken (1) i pilens riktning; haka ur inklädnaden (2) på stötfångaren på vänster och höger sida.

F 34 61 297
Lossa banden (1) från öronen (2) på stötfångaren. Skär av vänster och höger öra (3) från nummerskyltshållaren enligt skissen.
Anvisning
Inklädnaderna (4) kommer inte till användning igen.
Fästbanden skall åter användas vid monteringen.

F 34 51 298
Slå ur sprängnitstiften (1) och tag bort nitarna (2). Lyft upp fästklackarna (3) från nummerskyltshållaren (4) med en spårskruvmejsel.
Tag bort stötfångarens nummerskyltshållare (4).

F 34 51 299
Skär av gallret (1) från nummerskyltshållaren (2) vid det markerade (pil) området.
Anvisning
Gallret (1) kommer inte till användning igen.
Monteringsanvisning
Montera nummerskyltshållaren och stötfångarlisterna i omvänd ordning.

F 34 51 300
Skär av stötfångaren (1) på vänster och höger sida enligt skissen.
Grada urtagets kant, bearbeta med en fil vid behov.
A = 15 mm B = 70 mm

F 34 51 301
Sätt an och passa in spoilern (1) på stötfångaren (2).
Borra upp stötfångaren med en Ø 3 mm spiralborr genom de befintliga hålen (pilar) längs spoilerns kant.
Se till att frontspoilern (1) ligger kant i kant med stötfångarfalsen (4) vid hjulhuset.
Borra hålet (5) med en Ø 3 mm borr genom stötfångarfalsens mitt och spoilerns fästöra; försänk hålet.
Tag bort spoilern (1) igen.

F 34 51 302
Plocka ut rengöringsmedlet ur klistersatsen och förbehandla stötfångaren (1) runtom i det markerade området (2).

F 34 51 260
Skär av sprutmunstycket (1), A = 4 mm.
Skruva av hatten (2) från tuben (3) och stick igenom utloppshålet (4) (pilen). Skruva på munstycket (1) på tuben (3).
Sätt nyckeln (5) enligt skissen på tuben (3) och vrid i pilens riktning.

F 34 51 303
Rugga upp frontspoilerns klisterområde runtom med slippapper och efterbehandla med rengöringsmedel. Lägg på klister enligt skissen i det andra spåret runtom.
Observera
Gör en provklistring på neutralt underlag innan klistret läggs på. Se till att matningen blir jämn.
Sedan klistret lagts på frontspoilern måste montering ske inom tio minuter.

source: www.ow.no

För att garantera en god vidhäftning i klisterfogen är det lämpligt att bilen inte tvättas inom de närmaste två dagarna efter monteringen.

Monteringsanvisning

För att underlätta monteringen behövs en medhjälpare.

F 34 51 304

Sätt an och passa in spoilern (1) på stötfångaren (2); skruva in sju krysspårskruvar (3) tills spoilern ligger an.

Anvisning

Drag fast skruvarna först sedan klistret har härdats.

F 34 51 305

Skruva fast spoilern (1) på stötfångarfalsen på vänster och höger sida med skruven (2) med försänkt skalle och plåtskruven (3) tills spoilern ligger an.

Anvisning

1. Avlägsna överflödigt klister med den medföljande spackelspaden.
2. Drag fast skruvarna först sedan klistret har härdats.

F 34 51 306

Stick in bandet (1) i stötfångarens öra (2) och i örat (3) på luckan över bogseringsöglan.

Sätt in klackarna (4) i spoilern (5), tryck fast luckan (6) så att den griper tag ordentligt.

Klistring av dekor

F 34 51 307

Anvisning

1. Monteringsplatsen (1 - 7) är tryckt på dekortejpens baksida.
   Dekorationerna får klistras endast på täcklackerad spoiler.
   Drag bort skyddsfolien (8).
   Klistra fast dekorationen.
2. Lackera krysspårskruvarna med för bilen avsett lackstift, om så önskas.

Observera

BMW AG kommer att avvisa produktansvar för skador som uppstår på grund av att denna monteringsanvisning inte följs.

Tryckfel, misstag och ändringar förbehålls.

source: www.ow.no

Spoiler frontale BMW Serie 5 E 34

Si premettono conoscenze di carattere professionale
Tempo richiesto per il montaggio 1,5 ore, il quale può variare in base allo stato e all'equipaggiamento della vettura.

F 34 51 293

Avvertenze per il montaggio
Prima di verniciare lo spoiler, nella parte sinistra e destra ricavare lo spazio per l'ugello di lavaggio per i fari fendinebbia (vedi pagina 3).

Avvertenze per la verniciatura:
Lo spoiler frontale è già stato verniciato di prima mano e deve essere solo verniciato con la vernice di copertura.
Per evitare che durante la verniciatura lo spoiler frontale si deformi, è assolutamente necessario usare l'imballaggio come supporto. Posare quindi lo spoiler frontale sull'imballaggio in modo tale che durante la verniciatura non venga sottoposto a tensioni.

Avvertenze per il montaggio dello spoiler frontale:
- Per ottenere un'ottimale aderenza, la vettura dovrebbe avere una temperatura di 20 °C.
- Come incollante bisogna usare solo il prodotto consegnato dalla BMW.
- Osservare la data di fabbricazione e le istruzioni per l'uso.

Attrezzi necessari e mezzi ausiliari:
Cacciavite
Cacciavite a croce
Trapano
Punta elicoidale di 3, 4 mm di diametro
Punzone di 3 mm di diametro
Martello
Sega
Lima quadrata
Metro avvolgibile
Pennarello idrosolubile
Straccio.

Lavori preliminari

F 34 51 295

Solo vetture con impianto lavaggio fari fendinebbia:
Ricavare, in base al disegno, sulla parte destra e sinistra dello spoiler frontale (2) uno spazio (1) per l'ugello e per il getto d'acqua dei fari fendinebbia.
A = 120 mmB = 20 mmC = 3 mm

Verniciatura spoiler
Vedi apposite avvertenze, pagina 2.

Montaggio spoiler frontale

F 34 51 126
Smontare la targa.
Sganciare il listello paraurti (1) di destra e di sinistra asportandoli nella direzione indicata dalla freccia.

F 34 011
Sganciare e asportare il listello paraurti (1) sulla parte destra e sinistra del paraurti.

F 34 51 296
Spingere la leva (1) nella direzione indicata dalla freccia. Togliere il rivestimento (2) dalla parte destra e sinistra del paraurti.

F 34 51 297
Staccare i nastri di sostegno (1) dai coprigiunto (2) del paraurti. Tagliare, in base al disegno, i giunti di ritegno (3) a destra e a sinistra dal supporto della targa.
Avvertenza
I rivestimenti (4) non sono più necessari.
Per il montaggio ci sarà nuovamente bisogno dei nastri di sostegno.

F 34 51 298
Colpire con un martello il perno a espansione (1) e asportare la vite a espansione (2). Servendosi di un cacciavite a croce togliere i naselli di arresto (3) dal supporto targa (4).
Togliere il supporto targa (4) dal paraurti.

F 34 51 299
Tagliare la griglia (1) del supporto targa (2) nella zona segnata dalla freccia.
Avvertenza
La griglia (1) non è più necessaria.
Avvertenza per il montaggio
Montare il supporto targa e i listelli paraurti ripetendo l'operazione di smontaggio in senso inverso.

F 34 51 300
Tagliare il paraurti (1) sulla parte destra e sinistra in base al disegno.
Ritoccare con una lima il margine che avanza.
A = 15 mm B = 70 mm

F 34 51 301
Mettere lo spoiler frontale (1) sul paraurti (2) ed adattarlo.
Trapanare nel paraurti, attraverso i fori esistenti (freccia) che si trovano lungo il profilo dello spoiler usando una punta elicoidale che abbia 3 mm di diametro.
Fare in modo che lo spoiler frontale (1) combaci perfettamente con la piegatura del paraurti (4) nella zona del passaruota (3).
Trapanare un foro (5) attraverso il centro della piegatura del paraurti e del giunto di ritegno dello spoiler frontale, quindi allargarlo, servendosi di una punta elicoidale di 3 mm di diametro.
Togliere di nuovo lo spoiler frontale (1).

F 34 51 302
Prendere dal set di incollaggio il detergente in dotazione e passarlo sul paraurti (1) nella zona (2) contrassegnata.

F 34 51 260
Tagliare l'ugello (1) A = 4 mm.
Svitare il cappuccio di chiusura (2) dal tubo (3) e praticare un foro (freccia) nel punto di fuoriuscita dell'incollante (4). Avvitare l'ugello (1) sul tubo (3). Infilare la chiave (5) sul tubo (3), come nel disegno, e girare in direzione della freccia.

source: www.ow.no

F 34 51 303
Raschiare con della carta vetrata la zona di incollaggio dello spoiler frontale e passarvi il detergente. Dare l'incollante, come raffigurato nel disegno, nella seconda scanalatura.
Attenzione
Prima di dare l'incollante fare una prova su un sottofondo neutrale. Badare ad una fuoriuscita uniforme dell'incollante.
Dopo aver spruzzato l'incollante sullo spoiler frontale, il montaggio deve essere eseguito entro 10 minuti.
Per garantire un'aderenza ineccepibile dell'incollante, raccomandiamo di non lavare la vettura nei primi due giorni seguenti al montaggio.
Avvertenza per il montaggio
Per facilitare il montaggio è necessaria una seconda persona.

F 34 51 304
Portare lo spoiler (1) sul paraurti (2) e adattarlo e avvitarlo gradatamente con e 7 viti con intaglio a croce (3) finché lo spoiler rimanga ben attaccato.
Avvertenza
Serrare le viti solo dopo l'indurimento della colla.

F 34 51 305
A sinistra e a destra, avvitare gradatamente lo spoiler (1) alla piegatura del paraurti con la vite a testa svasata (2) e la vite per lamiera (3) finché lo spoiler rimanga ben attaccato.
Avvertenza
1. Eliminare lo strato di colla superfluo con la spatola in dotazione.
2. Serrare le viti solo dopo l'indurimento della colla.

F 34 51 306
Inserire il nastro di ritegno (1) nel coprigiunto (2) del paraurti e il coprigiunto (3) del rivestimento-occhiello di traino.
Inserire i naselli (4) nello spoiler frontale (5), montare il rivestimento-occhiello di traino (6) e farlo incastrare fino a sentire lo scatto.

Attaccare i decori adesivi

F 34 51 307
Avvertenza
1. Il punto di incollaggio (1 - 7) è stampato sul retro dei decori.
   I decori possono essere incollati solo sullo spoiler verniciato con la vernice di copertura.
   Asportare la carta di protezione (8).
   Attaccare il decoro.
2. Se desiderato, verniciare le viti con intaglio a croce con l'apposita matita appartenente alla vettura.

Attenzione
La BMW AG respinge ogni responsabilità in merito al prodotto per danni causati in seguito alla non osservanza delle istruzioni di montaggio.

Salvo errori di stampa, sbagli e modifiche.

source: www.ow.no

Spoiler delantero BMW Serie 5 E 34

Condición previa: conocimientos especiales

Tiempo de montaje aprox. 1,5 horas; puede variar según el estado y el equipamiento del automóvil.

F 34 51 293

Indicación de montaje

Antes de pintar el spoiler delantero, recortar la escotadura para la tobera lavafaros del faro antiniebla en la parte derecha e izquierda del spoiler delantero (véase página 3).

Indicaciones de pintura:

El spoiler frontal ya viene protegido con una imprimación. Sólo será necesario aplicarle una pintura correspondiente de acabado.

Para evitar una deformación del spoiler delantero durante los trabajos de pintura, es absolutamente necesario utilizar el embalaje como bastidor de pintura. Para ello, colocar el spoiler sobre el embalaje de forma que esté libre de tensión.

Indicaciones relativas al montaje del spoiler delantero:

- Para obtener un alto grado de adhesión, el automóvil debería tener una temperatura ambiente de aprox. 20 °C.
- Sólo está permitido utilizar el adhesivo que acompaña el kit enviado por BMW.
- Observar la fecha de producción del adhesivo y las prescripciones de pegamiento.

Herramientas y medios auxiliares necesarios:

Destornillador plano
Destornillador de estrella
Taladradora
Brocas espirales de 3 mm y de 4 mm
Punzón de 3 mm
Martillo
Sierra
Lima cuadrada
Cinta métrica
Lápiz hidrosoluble
Trapo de limpieza

Trabajos preparativos

F 34 51 295

Sólo automóviles con lavafaros antiniebla

Recortar la escotadura (1) para la tobera lavafaros antiniebla y para el chorro de agua en la parte izquierda y derecha del spoiler (2) según se indica en la figura.

A = 120 mm B = 20 mm C = 3 mm

Pintar el spoiler delantero

Véanse las indicaciones de pintura en la página 2.

Montaje del spoiler delantero

F 34 51 126

Desmontar la matrícula.

Destrabar los listones paragolpes (1) derecho e izquierdo.

F 34 64 011

Descolgar y retirar los listones paragolpes (1) del lado izquierdo y derecho del paragolpes.

F 34 51 296

Correr la palanca (1) en dirección de la flecha. Destrabar el revestimiento (2) de la parte izquierda y derecha del paragolpes.

F 34 51 297

Liberar las cintas de sujeción (1) de las orejas (2) del paragolpes; cortar la oreja de sujeción (3) a la izquierda y derecha del portamatrículas, según indica la figura.

Indicación

Los revestimientos (4) ya no se necesitan.

Las cintas de sujeción servirán otra vez para el montaje.

F 34 51 298

Botar el perno (1) del remache de expansión y destrabar el remache (2). Destrabar los salientes de sujeción (3) del portamatrícula (4) con un destornillador plano para retirarlos del paragolpes.

Retirar el portamatrículas (4) del paragolpes.

F 34 51 299

Cortar la parrilla (1) del portamatrículas (2) en la zona marcada (flecha).

Indicación

La parrilla (1) ya no se necesita.

Indicación de montaje

Montar el portamatrículas y los listones paragolpes en orden inverso al desmontaje.

F 34 51 300

Recortar las partes derecha e izquierda del paragolpes (1) según indica la figura.

Desbarbar las orillas de escotadura y repasarlas, si es necesario, con una lima.

A= 15 mm B = 70 mm

F 34 51 301

Acoplar y ajustar el spoiler frontal (1) sobre el paragolpes.

Taladrar el paragolpes con una broca espiral de 3 mm a través de los agujeros existentes (flecha) a lo largo del contorno del spoiler.

Posicionar el spoiler (1) al ras con el reborde del paragolpes (4) en la zona del pasarruedas (3).

Taladrar un agujero (5) a través del centro del reborde del paragolpes y de la oreja de sujeción en el spolier con una broca espiral de 3 mm y avellanarlo.

Retirar el spoiler (1).

F 34 51 302

Tratar el paragolpes (1) previamente en la zona indicada (2) con el detergente adjunto al kit de adhesivo.

F 34 51 260

Cortar la punta de la boquilla de extrusión (1) A = 4 mm.

Desenroscar la tapa de cierre (2) del tubo (3) y atravesar (flecha) la boca de salida de adhesivo (4). Enroscar la boquilla de extrusión (1) en el tubo (3). Colocar la llave (5) sobre el tubo (3), según indica la figura y girarla en dirección de la flecha

source: www.ow.no

F 34 51 303
Raspar la superficie de adhesión del spoiler con papel de lija y limpiarla después con detergente. Aplicar el adhesivo en la segunda ranura como indica la figura.
Atención
Antes de aplicar el adhesivo, extrusionar un gusano de prueba sobre una superficie neutral. Procurar de extrusionar una línea uniforme.
Despúes de haber aplicado el adhesivo sobre el spoiler, el montaje se deberá realizar dentro de los próximos 10 minutos.
Para garantizar una adhesión perfecta, recomendamos no lavar el automóvil en los dos días siguientes al montaje.
Indicación de montaje
Para facilitar el montaje se necesita una segunda persona.

F 34 51 304
Acoplar el spoiler delantero (1) al paragolpes (2) y ajustarlo; fijarlo con 7 tornillos de estrella (3) hasta que tenga contacto íntimo.
Indicación
No apretar los tornillos antes de haberse secado el adhesivo.

F 34 51 305
Acoplar el spoiler (1) en la parte derecha e izquierda del reborde del paragolpes y fijarlo respectivamente con un tornillo de cabeza avellanada (2) y con un tornillo para chapa (2) hasta que tenga contacto íntimo.
Indicación
1. Eliminar el adhesivo sobresaliente con la espátula adjunta.
2. No apretar los tornillos antes de haberse secado el adhesivo.

F 34 51 306
Introducir la cinta de sujeción (1) en la oreja (2) del paragolpes y en la oreja (3) de la cubierta de la argolla para remolcar.
Insertar los salientes (4) en el spoiler (5), montar la cubierta de la argolla para remolcar (6) y encastrarla.

Pegar los autoadhesivos

F 34 51 307
Indicación
1. El lugar de adhesión (1 - 7) está imprimido en el dorso de los autoadhesivos.
   Los autoadhesivos sólo se deben pegar sobre superficies que ya tienen la pintura de acabado.
   Retirar el film de protección (8).
   Pegar los autoadhesivos.
2. Pintar los tornillos de estrella con el lápiz de pintura que corresponde al color del coche sobre deseo.

Atención
BMW AG declina toda responsabilidad del producto para daños que hayan sido causados por desatención de las instrucciones de montaje.

Salvo erratas, errores y modificaciones.

source: www.ow.no

Instrução de montagem do „spoiler" dianteiro BMW Série 5 E34
Conhecimentos técnicos são condição prévia.
Tempo para a montagem: cerca de 1h30, podendo divergir em função do estado e do equipamento opcional do veículo.

F 34 51 293

Notas para a montagem
Antes de envernizar o spoiler, à esquerda e à direita do mesmo recortar o espaço destinado a cada um dos gicleurs de lavagem dos farois anti-nevoeiro (ver página 3).

Notas para a envernizagem
O spoiler encontra-se já tratado com o respectivo aparelho primário, bastando portanto cobri-lo com a respectiva pintura final.
Para evitar deformação ou empenamento do spoiler ao proceder à envernizagem, utilizar obrigatoriamente a respectiva embalagem original como banca de trabalho, assentando-o na mesma de modo a poder operar totalmente livre de tensões.

Notas para a montagem
- Para obter a máxima adesão, manter o veículo sob uma temperatura ambiental de cerca de 20 °C
- Utilizar ùnica e exclusivamente a substância adesiva fornecida juntamente pela BMW
- Controlar a data de fabrico da cola e atender às instruções para a colagem.

Ferramental necessário e meios auxiliares
Chave de fendas
Chave para parafusos Phillips
Berbequim eléctrico
Brocas de 3,5 mm e 4 mm
Punção de bico
Martelo
Serrote
Lima quadrada
Fita métrica
Marcador hidrossolúvel
Panos de limpeza

Trabalhos preliminares

F 34 51 295
Só em veículos com instalação de limpeza dos farois anti-nevoeiro
Conforme o desenho, à esquerda e à direita do spoiler (2), recortar o espaço destinado a cada um dos gicleurs de lavagem e aos jactos de água para os farois anti-nevoeiro.
A = 120 mm B = 20 mm C = 3 mm

Envernizagem do spoiler
Veja as respectivas notas, página 2.

Montagem do spoiler

F 34 51 126
Desmontar a chapa da matrícula e no sentido da seta soltar a tira anti-impacto (1) à direita e à esquerda.

F 34 64 011
À direita e à esquerda do pára-choques, soltar e remover a tira anti-impacto (1).

F 34 51 296
No sentido da seta, deslocar a alavanca (1) e retirar o revestimento (2) à direita e à esquerda do pára-choques.

F 34 51 297
Soltar as cintas retentoras (1) das talas (2) do pára-choques e conforme o desenho separar por corte cada uma das talas retentoras (3) esquerda e direita do porta-matrícula.
Nota
Os revestimentos (4) deixam de ser utilizados.
À montagem, voltar a utilizar as cintas retentoras.

F 34 51 298
Extrair o pino (1) do rebite expansível (2) e sacar este. Com uma chave de fendas, destacar do pára-choques as patilhas retentoras (3) do porta-matrícula (4) e remover este do pára-choques.

F 34 51 299
Na zona marcada (seta), cortar a grelha (1) do porta-matrícula (2).
Nota
A grelha deixa de ser utilizada.
Nota para a montagem
Voltar a montar o porta-matrícula e as tiras anti-impacto pela ordem inversa da desmontagem.

F 34 51 300
Conforme o desenho, aparar o pára-choques (1) à esquerda e à direita e desbarbar as arestas das aberturas, repassando-as com uma lima, se necessário.
A = 15 mm B = 70 mm

F 34 51 301
Encostar e adaptar o spoiler (1) ao pára-choques (2).
Com uma broca de 3 mm e através dos orifícios já existentes (seta) e ao longo do contorno do spoiler, praticar os furos no pára-choques.
Na zona (3) da cava da roda, assentar o spoiler (1) em perfeito nivelamento com o rebaixo (4) do pára-choques.
Através do centro do rebaixo do pára-choques e da tala retentora, praticar o furo (5) no spoiler com uma broca de 3 mm, rebaixar e voltar a retirar o spoiler (1).

F 34 51 302
Utilizando o produto detergente contido no jogo de colagem, tratar previamente o pára-choques (1) a toda a volta da zona (2) assinalada.

F 34 51 260
Abrir por corte o bico injector (1), em que A = 4 mm.
Desaparafusar a tampa (2) da besnaga (4) e perfurar a abertura de saída (4) (seta).
Aparafusar o bico (1) à besnaga (3), inserir nesta a chave (5) e girar no sentido da seta.

F 34 51 303
Com papel de esmeril, lixar a toda a volta da zona de colagem do spoiler e tratar seguidamente com o detergente. Confome o desenho, aplicar a cola a toda a volta da segunda estria.

source: www.ow.no

Atenção
Antes de aplicar a cola, realizar uma prova aplicando um pequeno friso sobre um fundo neutro, atendendo a um movimento de avanço uniforme. Após ter aplicado a cola ao spoiler, a montagem do mesmo deverá realizar-se nos 10 minutos seguintes. Afim de garantir a perfeita adesão da cola, aconselha-se a não lavar o veículo nos dois dias a seguir à montagem.
Nota para a montagem
Para facilitar a montagem, é necessário o auxílio duma segunda pessoa.

F 34 51 304
Assentar no e adaptar o spoiler (1) ao pára-choques (2) e fixá-lo gradualmente com os 7 parafusos Phillips (3) até que o spoiler fique bem encostado.
Nota
Apertar os parafusos só depois da cola estar endurecida.

F 34 51 305
À direita e à esquerda, assentar o spoiler (1) ao rebaixo do pára-choques e fixá-lo gradualmente com o parafuso de cabeça de embeber (2) e o parafuso de latão (3) até que o spoiler fique bem encostado.
Nota
1. Com a espátula fornecida juntamente, eliminar os pedaços de cola expelidos.
2. Apertar os parafusos só depois da cola estar endurecida.

F 34 51 306
Na tala (2) do pára-choques e na tala (3) do protector do olhal de reboque, encaixar a cinta retentora (1). Inserir as patilhas (4) no spoiler (5), montar o protector do olhal (6) e fazer engatar de modo perceptível.

Aplicação dos lambretes autoadesivos

F 34 51 307
Nota
1. A indicação dos locais para a aplicação (1 - 7) está impressa no verso de cada um dos lambretes, os quais só deverão ser colados sobre o spoiler já acabado com a camada do verniz definitivo.
   Remover a folha protectora (8) e colar os lambretes.
2. Se desejar, aplicar uma camada de verniz aos parafusos Phillips com o lápis envernizador pertencente ao veículo.

Atenção
A BMW declina toda e qualquer responsabilidade de garantia por danos causados ao produto que possam resultar da inobservância da presente instrução.

Exceptuam-se erros, omissões e modificações

source: www.ow.no