source: www.ow.no

BMW

Einbau-Anleitung

Automatik-Antenne für BMW 5er Reihe (E34), LL- und RL-Fahrzeuge

eng.
Installation instructions
Power-driven aerial for BMW 5 Series (E34), left-hand and right-hand drive models

fr.
Instructions de montage
antenne automatique pour BMW série 5 (E34), à conduite à gauche ou à conduite à droite

ndl.
Montagehandleiding
automatische antenne voor de BMW 5-serie (E34), auto's met links of rechts stuur

sv.
Monteringsanvisning
Automatantenn för BMW 5-serien (E34), vänsler- och högerstyrda bilar

ital.
Istruzioni per il montaggio
dell'antenna automatica – BMW Serie 5 (E34), vetture guida sinistra e guida destra

esp.
Instrucciones de montaje
Antena automática para BMW Serie 5 (E34) modelos con volante a la izquierda y a la derecha

port.
Instruções para montagem
da antena automática no BMW da série 5 (E34) veiculo com direcçâo à esquerda e veículo com direcçâo â direita

Best.-Nr. 01 29 9 783 623 Printed in West-Germany

Abb. 1, Fig. 1, Afb. 1, Quadro 1

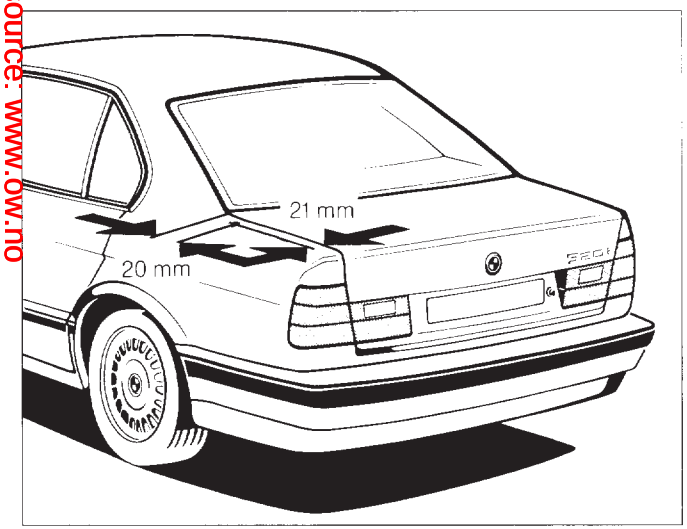

source: www.ow.no

Source: www.ow.no

dt. Erforderliches Werkzeug:
- Bohrmaschine
- Antennenbohrer (Schälbohrer) ø 22 mm
- Steckschlüssel, 10 mm
- Klebeband
- Grundierlack

Der Einbau der Antenne erfolgt im linken, hinteren Kotflügel (s. Abb. 1).

eng. Tools required:
- Power drill
- Aerial drill, ø 22 mm (shell bit)
- Socket wrench, 10 mm
- Adhesive tape
- Primer

The aerial is fitted in the left-hand rear wheel arch (see Fig. 1).

fr. Outillage nécessaire:
- perceuse
- foret ø 22 mm (foret à pointe de centrage)
- clé à pipe 10 mm
- bande adhésive
- peinture d'apprêt

L'antenne se monte dans l'aile arrière gauche (voir fig. 1).

Druckfehler, Irrtümer und technische Änderungen vorbehalten.

Errors and omissions excepted. Subject to amendment.

Sous réserve d'erreurs et de modifications.

Drukfouten, vergissingen en technische wijzigingen voorbehouden.

Förbehåll för fel och tekniska ändringar.

Salvo errori, omissioni e modifiche.

Salvo error u omisión. Sujeto a modificaciones.

Sob reserva de erros de impressão, enganos e modificações técnicas.

© BMW AG 03/88.
Printed in West Germany.

ndl. Benodigd gereedschap:
- Boormachine
- Ruimer ø 22 mm
- Dopsleutel 10 mm
- Afplakband
- Grondlak

De antenne wordt op het linker achterscherm gemonteerd (zie afb. 1).

sv. Erforderliga verktyg:
- Borrmaskin
- Antennborr (upprymmare) ø 22 mm
- Hylsnyckel, 10 mm
- Tejp
- Grundningslack

Antennen monteras på vänster stänkskärm bak (se fig 1).

ital. Attrezzi necessari:
- trapano elettrico
- punta da trapano per antenna ø 22 mm (rasatrice)
- chiave a tubo da 10 mm
- nastro adesivo
- vernice di fondo

L'antenna si monta nel parafango posteriore sinistro (v. fig. 1).

esp.
- Fijación inferior: Fijar la escuadra (ítem 7, Fig. 4) a la pared intermedia, con ayuda del tornillo para chapa y arandela (ítem 9, Fig. 4).
- Fijar al punto previsto para la conexión a masa (Fig.) el cable-cinta de masa (ítem 4, Fig. 4) y el **cable negro** (ítem 5, Fig. 4), con tuerca y arandela (ítem 10, Fig. 4).

Conexión eléctrica:
Conectar el cable de mando (blanco, ítem 3, Fig. 3) con el conector adecuado al cable existente en el montante C. En la zona del radio, el cable de mando ya va integrado en el tramo de cables (blanco, con casquillo de enchufe plano de 2,8 mm). Enchufar este cable en la conexión "antena automática" del radio.

Tender el cable de alimentación de corriente (rojo) hacia la lámpara del maletero (bajo la repisa posterior) e incluirlo ahí en el enchufe del contacto positivo (rojo/blanco).

Extraer la antena a base de hacer funcionar el auto-radio. Verificar la inclinación del telescopico, corregirla eventualmente y apretar en definitiva seguidamente el tornillo de fijación de la escuadra de sujeción.

port.
- Fixar em baixo: aparafusar o vinco de suporte (pos. 7, quadro 4) por intermédio do parafuso em chapa com arruela (pos. 9, quadro 4) à parede divisória.
- Aparafusar a fita de massa (pos. 4, quadro 4) e o **cabo preto** (pos. 5, quadro 4) com porca e arruela (pos. 10, quadro 4) no sítio previsto para esta ligação (veja quadro).

Ligação eléctrica:
Ligar o cabo de comando (branco, pos. 3, quadro 3) através da respectiva contraficha ao cabo existente na coluna C. Na zona do rádio do carro o cabo de comando já se encontra no ramal de cabos (branco, com cápsula de 2,8 mm). Este cabo tem de ser ligado à tomada «antena automática» do rádio do carro.

Ligar o cabo de abastacimento de energia eléctrica (vermelho) à iluminação da mala (debaixo da prateleiro dos chapéus) e ligar ao contacto positivo (vermelho/branco).

Mandar subir a antena ligando o rádio. Controlar a inclinação do telescópico, corrigir se for necessário e finalmente apertar bem o parafuso de fixação do vinco de suporte.

www.ow.no

ndl.

- Bevestiging aan de onderzijde: Zet de antenne met de plaatschroef en een ring (punt 9, afb. 4) met de hoeksteun (punt 7, afb. 4) op de tussenwand vast.
- De massastrip (punt 4, afb. 4) en de **zwarte draad** (punt 5, afb. 4) met een moer en ring (punt 10, afb. 4) op het daarvoor bestemde massapunt (zie afb.) vastzetten.

Elektrische aansluiting:
De draad (witte kleur, punt 3, afb. 3) met een passende contrastekker aansluiten op de reeds aanwezige draad in de achterstijl. Bij de radio is deze draad in de draadbundel opgenomen (witte draad met een platte contrastekker van 2,8 mm). Sluit deze draad aan op de aansluiting „autom. antenne" van de autoradio.

Leg de voedingsdraad (kleur rood) naar de kofferruimteverlichting (onder de hoedenplank) en sluit hem daar aan op het plus-contact (kleur rood/wit).

De antenne schuift uit bij het inschakelen van de autoradio. De stand van de antennespriet controleren en eventueel corrigeren. Vervolgens de bevestigingsbout van de hoeksteun definitief vastzetten.

sv.

- Undre fäste: Montera fästvinkeln (pos. 7, fig. 4) med plåtskruv och mellanläggsbricka (pos. 9, fig. 4) på mellanväggen.
- Skruva fast jordbandet (pos. 4, fig. 4) och den **syarta kabeln** (pos. 5, fig. 4) med mutter och mellanläggsbricka (pos. 10, fig. 4) på jördanslutningen (se fig.).

El-anslutning:
Anslut styrledningen (vit, pos. 3, fig. 3) på den i C-stolpen befintliga kabeln. Vid bilradion finns styrledningen redan i kabelstammen (vit, med 2,8 mm flatstiftshylsa). Sätt fast denna ledning på bilradions anslutning "automatantenn".

Dra strömförsör jningskabeln (röd) till bagagerumsbelysningen (under hatthyllan) och sätt fast den där på plus-kontakten (röd/vit).

Kür ut antennen genom att koppla in radion. Kontrollera teleskopets lutning, justera den eventuellt och dra sedan slutgiltigt fast fästskruven för fästvinkeln.

ita.

- Fissaggio inferiore: con la vite Parker e la relativa rondella (pos. 9, fig. 4) fissare la squadra di ritegno (pos. 7, fig. 4) alla parete intermedia.
- Avvitare il nastro di massa (pos. 4, fig. 4) e il **cavo nero** (pos. 5, fig. 4) con il dado e la rondella (pos. 10, fig. 4) all'attacco di massa previsto (v. fig.).

Attacco elettrico:
Allacciare la linea di comando (cavo bianco, pos. 3, fig. 3) alla linea presente nel motante posteriore tramite la controspina adatta. Nella zona dell'autoradio la linea di comando è già presente nel cablaggio (cavo bianco, con boccola di presa piatta da 2,8 mm). Infilare questa linea nell'attacco per l'antenna automatica dell'autoradio.

Posare la linea di alimentazione corrente (cavo rosso) verso la luce bagagliaio (sotto la cappellicra) e attaccarla qui nel contetto positivo (rosso/bianco).

Far uscire l'antenna inserendo l'autoradio. Controllare l'inclinazione del telescopio, eventualmente correggerla, quindi stringere definitivamente la vite di fissaggio della squadra di ritegno.

esp.

Herramienta necesaria:

- Máquina de taladrar
- Broca para antenas (broca de ensanchar) ø 22 mm
- Llave de vaso 10 mm
- Cinta adhesiva
- Pintura de imprimación

La antena se monta en el guardabarros trasero izquierdo (Fig. 1).

port.

Ferramenta necessária:

- máquina de furar
- broca para antenas de ø 22 mm
- chave de tubo, 10 mm
- fita adesiva
- pintura de fundo

A montagem da antena será efectuada no guarda-lamas traseiro esquerdo (veja quadro 1).

Courtesy www.vmf.cz

Abb. 2, Fig. 2, Afb. 2, Quadro 2

Source: www.ow.no

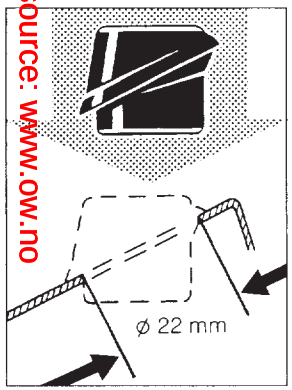

Abb. 3, Fig. 3, Afb. 3, Quadro 3

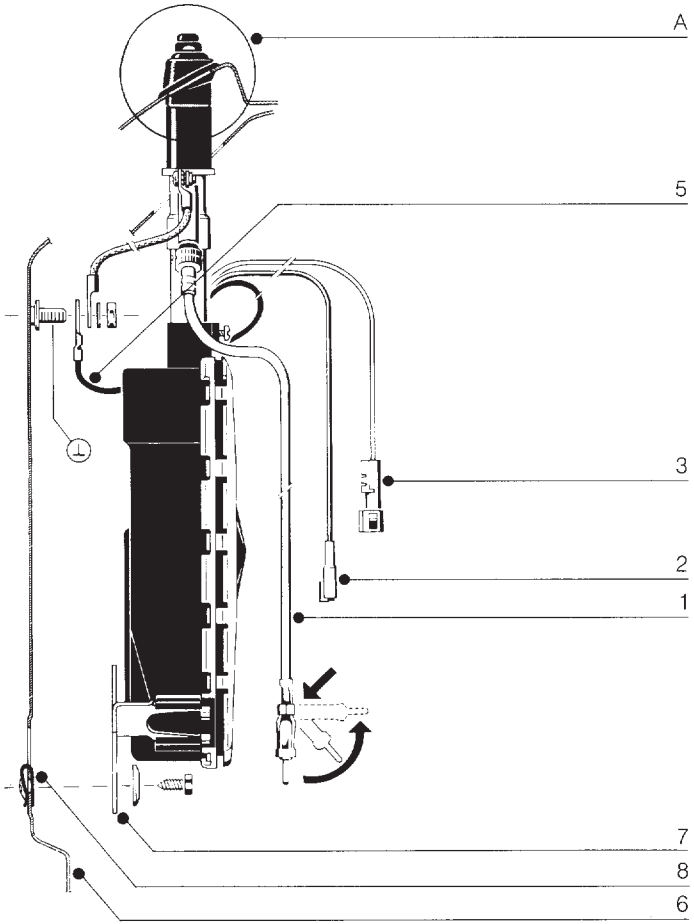

dt

- Befestigung unten: Mit der Blechschraube mit Unterlegscheibe (Pos. 9, Abb. 4) den Haltewinkel (Pos. 7, Abb. 4) an der Zwischenwand befestigen.
- Das Masseband (Pos. 4, Abb. 4) und die **schwarze Leitung** (Pos. 5, Abb. 4) mit Mutter und Unterlegscheibe (Pos. 10, Abb. 4) an den vorgesehenen Masseanschluß (s. Abb.) anschrauben.

Elektrischer Anschluß:
Die Steuerleitung (Farbe weiß, Pos. 3, Abb. 3) an die in der C-Säule vorhandene Leitung mit passendem Gegenstecker anschließen. Im Bereich Autoradio ist die Steuerleitung bereits im Kabelstrang vorhanden (Farbe weiß, mit 2,8 mm Flachsteckhülse). Diese Leitung an den Anschluß „autom. Antenne" des Autoradios anstecken.

Die Stromversorgungs-Leitung (Farbe rot) zur Kofferraumbeleuchtung (unterhalb der Hutablage) verlegen und dort am Plus-Kontakt (Farbe rot/weiß) mit anstecken.

Antenne durch Einschalten des Autoradios ausfahren. Die Neigung des Teleskops kontrollieren, eventuell korrigieren und anschließend die Befestigungsschraube des Haltewinkels endgültig fest anziehen.

eng.

- Securing at base: secure the aerial holder to the mounting bracket on the bulkhead (Item 7, Fig. 4) with sheet metal nut and washer (Item 9, Fig. 4).
- Attach the earth strap (Item 4, Fig. 4) and the **black lead** (Item 5, Fig. 4) with nut and washer (Item 10, Fig. 4) to the earth connection provided (see Fig.).

Power connection:
Connect up the control cable (white, Item 3, Fig. 3) to the cable fitted in the C-post with a matching socket. The control cable is already present in the wiring harness at the radio end (white, with 2.8 mm flat-type plug socket). Connect up this lead to the "power-driven aerial" connection on the car radio.

Run the power cable (red) to the luggage compartment light (below rear-window shelf) and connect up to the positive terminal (red/white).

Turn on the car radio to extend the aerial. Check the angle of the extended aerial, adjust if necessary and tighten up the retaining screw on the mounting bracket.

fr.

- Fixation inférieure: fixer l'équerre de fixation (pos. 9, fig. 4) sur le panneau intermédiaire à l'aide de la vis à tôle et d'une rondelle (pos. 7, fig. 4).
- Visser la tresse de mise à la masse (pos. 4, fig. 4) et le **câble noir** (pos. 5, fig. 4) sur le raccordement de masse prévu (voir fig.) à l'aide de l'écrou et de la rondelle (pos. 10, fig. 4).

Branchement électrique:
raccorder le câble de commande (couleur blanche, pos. 3, fig. 3) au connecteur correspondant du câble situé dans le montant de custode. Au niveau de l'autoradio, le câble de commande est déjà présent dans le faisceau de câbles (couleur blanche, avec fiche plate 2,8 mm). Brancher ce câble sur le raccordement «antenne autom.» de l'autoradio.

Poser le câble d'alimentation (couleur rouge) vers l'éclairage du coffre arrière (au-dessous de la plage arrière) et le brancher à cet endroit sur le contact positif (couleur rouge/blanc).

Sortir l'antenne en mettant en marche la radio. Contrôler l'inclinaison de la tige, corriger si nécessaire. Pour terminer, visser à fond la vis de fixation de l'équerre de fixation.

Abb. 4, Fig. 4, Afb. 4, Quadro 4

Source: www.ow.no

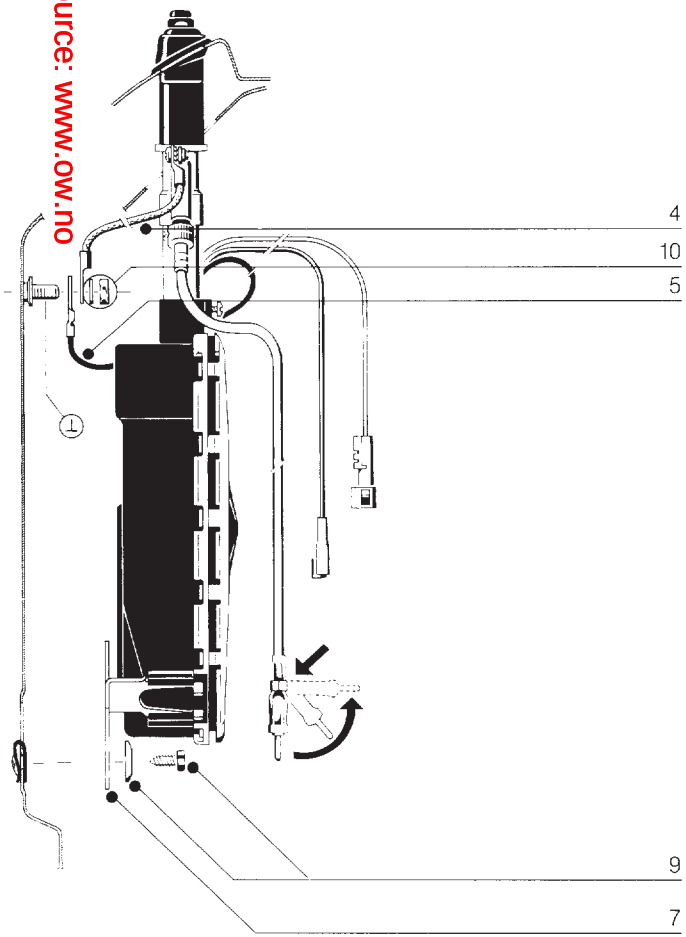

dt. Montage:
Am Montageort eine Bohrung mit 22 mm ø anbringen.
Zum Schutz des Lackes vorher diesen Bereich mit Klebeband abkleben. Die Bohrung entgraten, zum Schutz gegen Korrosion das blanke Blech mit Grundierlack bestreichen und antrocknen lassen.

In der Zwischenzeit das Antennenkabel (Pos. 1, Abb. 3) durch die Mehrfachtülle (Trennwand Gepäckraum) unter die Rückbank, von dort unter der linken Einstiegleiste nach vorn zum Radioeinbauort verlegen.

Das Antennenkabel ist geräteseitig mit einem abwinkelbaren Stecker versehen. Dadurch kann der Stecker, je nach Bedarf, gerade oder als Winkelstecker verwendet werden.

Hinweis:
Das Abbiegen dieses Steckers über den Führungsrücken bitte nur von Hand durchführen, damit Kabel und Stecker nicht beschädigt werden!

- Den Haltewinkel (Pos. 7, Abb. 3) am Gehäuse einrasten.
- Die Karosserietülle (s. Abb. 2) in die Karosseriebohrung einsetzen.
- Die Blechmutter (Pos. 8, Abb. 3) über das untere Loch in der Zwischenwand (Pos. 6, Abb. 3) einstecken.
- Das Antennenkabel (Pos. 1, Abb. 3) und die drei Anschlußleitungen (Pos. 2, 3 und 5, Abb. 3), die im Mehrfachstecker zusammengefaßt sind, an dem dafür vorgesehenen Punkt der Antenne befestigen.
- Den Kugelstutzen des Antennenkopfes mit etwas Antennenfett o. ä. bestreichen und die Antenne von unten in die Karosserietülle eindrücken (s. Einzelheit „A").

eng. Installation sequence:
Drill a 22 mm ø hole at the installation point.
To protect the paintwork, first mask off the surrounding area with adhesive tape. Deburr the hole, apply primer to the exposed sheet metal to prevent corrosion and allow to dry.

Meanwhile run the aerial (Item 1, Fig. 3) through the multiple grommet (at luggage compartment bulkhead) and under the rear seat, under the left-hand door sill strip and up to the radio installation location at the front.

The receiver and of the aerial lead is fitted with a plug which can be angled and used either straight or angled, as necessary.

Note:
This plug should only be bent over the guide ridge by hand, to protect the cable and plug against damage.

- Clip the mountig bracket (Item 7, Fig. 3) into the body.
- Insert the body mounting grommet into the drilled hole (see Fig. 2)
- Insert the sheet metal nut (Item 8, Fig. 3) into the bulkhead (Item 6, Fig 3) via the lower hole.
- Secure the aerial lead (Item 1, Fig 3) and the three connecting leads bunched together in the multiple grommet (Items 2, 3 and 5, Fig. 3) to the designated point on the aerial.
- Apply an amount of aerial or similar grease to the aerial head ball support and press the aerial into the mounting from underneath (see detail "A").

fr. Montage:
Effectuer un perçage ø 22 mm à l'emplacement de montage prévu.
Y coller auparavant un morceau de bande adhésive pour protéger la peinture. Ebarber le perçage, passer une couche d'apprêt pour protéger la tôle de la corrosion et laisser sécher.

Entre-temps, poser câble d'antenne (pos. 1, fig. 3) en le faisant passer à travers la douille (panneau de séparation coffre arrière), puis sous la banquette arrière et, de là, sous la baguette du bas de portière gauche jusqu'à la radio.

La câble d'antenne est pourvu du côté radio d'un connecteur articulé qui permet de l'utiliser en position droite ou inclinée selon les besoins.

Remarque:
Ne plier le connecteur qu'à la main pour n'endommager ni le câble, ni le connecteur!

- Encliqueter l'équerre de fixation (pos. 7, fig. 3) dans le boîtier.
- Mettre en place la douille de carrosserie (voir fig. 2) dans le perçage).
- Enfiler l'écrou à tôle (pos. 8, fig. 3) dans le panneau intermédiaire (pos. 6, fig. 3) par le perçage inférieur.
- Fixer à l'endroit prévu sur l'antenne le câble d'antenne (pos. 1, fig. 3) et les 3 câbles de raccordement (pos. 2, 3 et 5, fig. 3), qui sont regroupés sur un connecteur multiple.
- Enduire de graisse spéciale l'articulation à bille de la tête d'antenne et enfiler l'antenne dans la douille par le bas (voir détail A).

ndl. Montage:
In het spatscherm moet een gat met een diameter van 22 mm worden aangebracht. Om de lak te beschermen van tevoren de omgeving met afplakband afplakken. Eventuele bramen in het gat verwijderen en het blanke plaatwerk met grondlak tegen corrosie beschermen. De grondlak laten drogen.

Inde tussentijd de antennekabel (punt 1, afb. 3) via de tule (in de scheidingswand van de kofferruimte) onder de achterbank en van daaruit onder de linker dopellijst naar voren (naar de montageplaats voor de radio) leggen.

De antennekabel is voor de aansluiting op de radio voorzien van een speciale stekker. Naar wens kan deze stekker als rechte stekker of als hoekstekker worden gebruikt.

Opmerking:
Het buigen van deze stekker bij net geleidestukje a. u. b. alleen met de hand uitvoeren, zodat de kabel en de stekker niet worden beschadigd!

- De hoeksteun (punt 7, afb. 3) op het huis vastzetten.
- De carrosserietule (zie afb. 2) in het gat voor de antenne aanbrengen.
- De plaatmoer (punt 8, afb. 3) over het onderste gat in de tussenwand (punt 6, afb. 3) steken.
- De antennekabel (punt 1, afb. 3) en de drie aansluitdraden (punt 2, 3 en 5, afb. 3), die zijn vastgezet op een multistekker, op het daarvoor bestemde punt op de antenne vastzetten.
- De kogel van de antennekop moet wat antennevet of iets dergelijks insmeren en de antenne vanaf de onderzijde door de carrosserietule drukken (zie detail „A".).

sv Montering:
Borra ett hål med 22 mm ø på monteringsplatsen.
Klistra tejp på detta område som skydd för lacken. Avgrada hålet och måla den blanka plåten, som skydd mot korrosion, med grundningslack.

Under tiden, dra antennkabeln (pos. 1, fig. 3) genom multihylsan (bagagerumsmellanvägg) under baksätet och därifrån under vänstra tröskellisten framåt till radions monteringsplats.

Antennkabeln är på apparatsidan försedd med en i vinkel justerbar stickkontakt, vilken således kan användas, beroende på behov, som rak eller vinkelstickkontakt.

OBS:
Böj stickkontakt endast för hand över styrdelen så att inte kabeln och stickkontakten skadas!

- Sätt fast fästvinkeln (pos. 7, fig. 3) på huset.
- Sätt in karosserihylsan (se fig. 2) i karossriets hål.
- Sätt fast plåtmuttern (pos. 8, fig. 3) över undre hålet i mellanväggen (pos. 6, fig. 3).
- Fäst antennkabeln (pos. 1, fig. 3) och de tre anslutningskablarna (pos. 2, 3 och 5, fig. 3), som är samlade i den flerpoliga anslutningen, på den härför avsedda punkten på antennen.
- Bestryk antennöverdelens kulmuff med litet antennfett ed och tryck in antennen underifrån i karosserihylsan (se detalj "A").

tal. Montaggio:
Praticare nel punto di montaggio un foro di ø 22 mm. Per proteggere la vernice coprire prima la zona con nastro adesivo. Sbavare il foro; per proteggerlo contro la corrosione spalmare la lamiera nuda di vernice di fondo e lasciar asciugare.

Nel frattempo posare il cavo dell'antenna (pos. 1, fig. 3) attraverso il passante multiplo (parete divisoria del bagagliaio) sotto il sedile posteriore; di là, sotto il listello sottoporta sinistro, in avanti fino al punto di montaggio della radio.

Dalla parte dell'apparecchio, il cavo dell'antenna è provvisto di una spina piegabile ad angolo che – a seconda della necessità – può essere usata in posizione diritta o angolata.

Avvertenza:
La piegatura della spina sul dorso di guida va effettuata solamente a mano, per non danneggiare il cavo e la spina stessa.

- Innestare la squadra di ritegno (pos. 7, fig. 3) nella scatola.
- Applicare nel foro della carrozzeria il passante relativo (v. fig. 2).
- Infilare il dado Parker (pos. 8, fig. 3) nella parete intermedia attraverso il foro inferiore (pos. 6, fig. 3).
- Fissare il cavo dell'antenna (pos. 1, fig. 3) e i tre cavi di allacciamento (pos. 2, 3 e 5, fig. 3) riuniti nella spina multipla al punto dell'antenna appositamente previsto.
- Spalmare il bocchettone a sfera della testa dell'antenna con un po' di grasso per antenne o sim., quindi infilare a pressione da sotto l'antenna nel passante della carrozzeria (v. particolare «A»).

esp. Montaje:
Practicar en el sitio montaje un taladro de 22 mm ø.
Para proteger la pintura hay que pegar cinta adhesiva en esa zona. Desbarbar el taladro.
Para proteger la chapa contra corrosión hay que aplicarle pintura de imprimación y dejarla orear.

En el interín hay que tender el cable de antena (ítem 1, Fig. 3) a través de de la boquilla de paso múltiple (pared de separación del maletero), bajo la banqueta trasero, y desde allí bajo la moldura de umbral izquierda hacia delante hasta el lugar de montaje de la radio.

El cable de antena va equipado con un conector acodable, que permite usarlo, según la necesidad, como conector recto a acodado.

Nota:
Para evitar daños de los cables y del conector, el conector únicamente debe doblarse a mano sobre el lomo guía.

- Encastrar la escuadra de sujeción (ítem 7, Fig. 3) en la carcasa.
- Colocar la boquilla (Fig. 2) en el taladro de la carrocería.
- Insertar la tuerca de chapa (ítem. 8, Fig. 3) a través del taladro inferior en la pared intermedia (ítem 6, Fig. 3).
- Fijar en el punto previsto de la antena el cable (ítem. 1, Fig. 3) y los tres cables de conexión (ítems 2, 3 y 5, Fig. 3), que van agrupados en la clavija multicontacto.
- Aplicar un poco de grasa para antenas, o producto similar, al manguito semiesférico del cabezal y abotonar la antena por debajo en la boquilla de la carrocería (véase detalle "A").

port. Seguência da montagem:
No local da montagem fazer um furo com um diâmetro de 22 mm.
A fim de proteger a pintura colocar nesta zona fita adesiva. Desbarbar o furo e cobrir a chapa nua com pintura de fundo e deixar secar a fim de proteger contra corrosão.

Entretanto colocar o cabo da antena (pos. 1, quadro 3) pela manga múltipla (tabique da mala) por debaixo do banco traseiro, depois debaixo do friso esquerdo das portas para a frente até ao local montagem do rádio.

O cabo da antena dispõe de uma fiche, que se pode utilizar em vários ângulos, para aplicação no aparelho. Desta maneira a ficha pode ser utilizada em posição normal ou ângular conforme requisitada.

Anotação:
Por favor inclinar esta ficha pelas costas da guia exclusivamente com as mãos afim de evitar danos no cabo e na ficha.

- Engatar o vinco de suporte na caixa (pos. 7, quadro 3).
- Colocar a manga (veja quadro 2) no furo da carroçaria.
- Enfiar a porca em chapa (pos. 8, quadro 3) pelo furo superior na parede divisória (pos. 6, quadro 3).
- Aparafusar o cabo da antena (pos. 1, quadro 3) e as três ligações (pos. 2, 3 e 5, quadro 3), reunidas na ficha múltipla, no ponto previsto da antena.
- Lubrificar os bordos da cabeça da antena com um pouco de lubrificante para antenas ou um produto semelhante e enfiar a antena pela parte inferior na manga da carroçaria (veja particularidade «A»).

Downloaded from www.Boomp.com