BMW Einbauanleitung

Teile und Zubehör

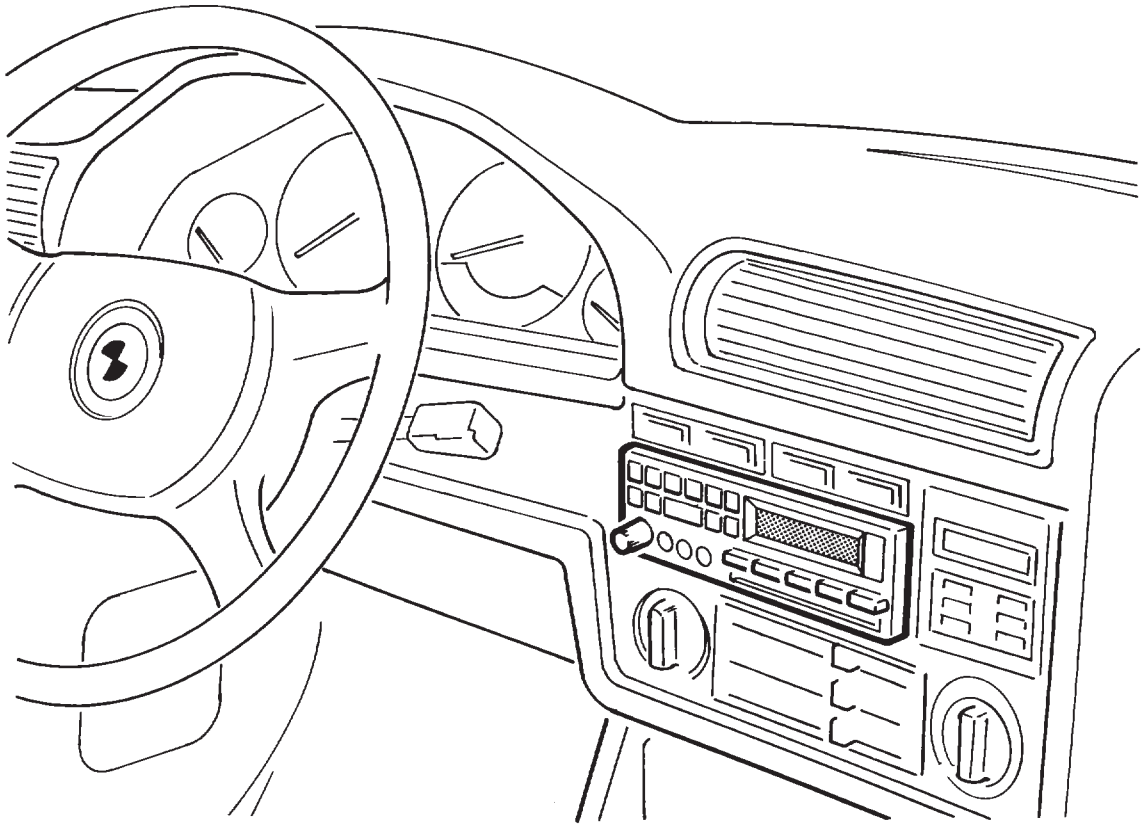

F 30 65 096

Radioeinbau mit Original BMW Einbausätzen Mono, Stereo
BMW 3er-Reihe E 30 ab 9/85 (einschließlich Fahrzeuge mit Klimaanlage)

Installation instructions
BMW Original Mono and Stereo radio installation kits
BMW Series E 30 as of 9/85 (including models with air conditioning)

Instructions de montage
Montage des autoradios avec les kits Original BMW Mono, stéréo
BMW série 3 - E 30 depuis 9/85 (y compris voitures avec climatiseur)

Montagehandleiding
Radiomontage (mono/stereo) met originele BMW montagesets
BMW 3-serie E 30 vanaf 9/85 (incusief auto's met airconditioning)

Monteringsanvisning
Montering av original BMW-radio-monteringsater mono, stereo
BMW 3-serien E 30 fr o m 9/85 (inkl bilar med luftkonditionering)

Istruzioni per il montaggio
BMW Mono, Stereo
BMW Serie 3 E 30 dal 9/85 (comprese vetture con condizionatore)

Instrucciones de montaje
Montaje de autoradio con kits de montaje Mono/Stereo Original BMW
BMW Serie 3 E 30 desde 9/85 (incl. vehículos con equipo de air acondicionado)

Instrução de montagem
Instalação de autorádios genuinos BMW, Jogos para sistemas mono e estereofónico
BMW Série 3 E 30 a partir de 9/85 (incluindo os veículos com climatizador)

Best.-Nr. 01 29 9 783 613 III/90 Printed in West Germany

source: www.ow.no

Inhaltsverzeichnis

Kapitel		Seite
1.	Kabelverlegungsschema für 2-Lautsprecheranlage "Alle Modelle"	3
2.	Kabelverlegungsschema für Stereoanlage "Limousine"	3
3.	Kabelverlegungsschema für Stereoanlage "Touring"	4
4.	Kaberverlegungsschema für Stereoanlage "Cabriolet"	4
5.	Batterie abklemmen	5
6.	Instrumentenverkleidung ausbauen	5
7.	Instrumententräger ausbauen	5
8.	Überblendregler einbauen	7
9.	Handschuhfachverkleidung ausbauen	7
10.	Vordersitz rechts und links ausbauen (Touring und Cabriolet ab 9/89)	8
11.	Mittelkonsole ausbauen (Touring und Cabriolet ab 9/89)	9
12.	Fußraumverkleidung ausbauen "Alle Modelle"	11
13.	Türholmverkleidung ausbauen (Limousine, Touring ab 9/89)	12
14.	Stereokabelbaum verlegen	14
15.	Türverkleidung ausbauen	14
16	Hochtöner für Cabriolet-Stereoanlage einbauen	16
17.	Fußraumlautsprecher einbauen	18
18.	Rücksitz ausbauen	18
19.	Hutablage ausbauen "Limousine"	19
20.	Lautsprecher in Hutablage einbauen "Limousine"	20
21.	Laderaumverkleidung ausbauen "Touring"	20
22.	Hecklautsprecher einbauen "Touring"	22
23.	Cabriolet-Seitenverkleidung ausbauen	23
24.	Lautsprecher in die Cabriolet-Seitenverkleidung einbauen	24

Erforderliches Werkzeug

Doppelmaulschlüssel SW 12 - 13 mm
Schraubendreher Nr. 2, 4
Kreuzschlitzschraubendreher
1/2-Zoll-Knarre
1/2-Zoll-Verlängerung
1/2-Zoll-Steckeinsatz SW 17 mm
Kneifzange

Alle Arbeiten sind am Linkslenker-Modell dargestellt. Beim Rechtslenker-Modell müssen verschiedene Arbeiten spiegelbildlich durchgeführt werden.

source: www.ow.no

1. Kabelverlegungsschema für 2-Lautsprecher-Anlage "Alle Modelle"

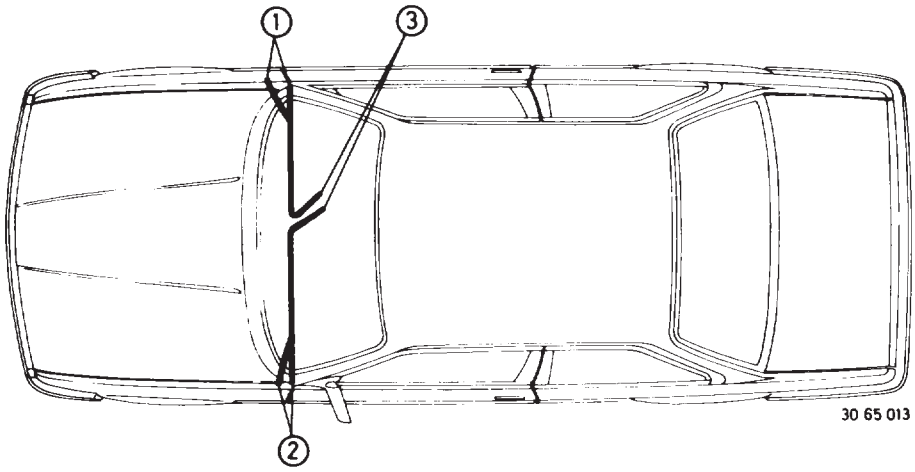

1 - Frontlautsprecher rechts
2 - Frontlautsprecher links
3 - Radio-Lautsprecher

2. Kabelverlegungsschema für Stereoanlage "Limousine"

Bei dem Modell 325iX bis 9/86 ist der Stereokabelbaum in die Hauptkabelbäume integriert und zurückgebunden. Ab 9/86 muß bei dem Modell 325iX - gleich den übrigen Modellen - der Stereokabelbaum verlegt werden.

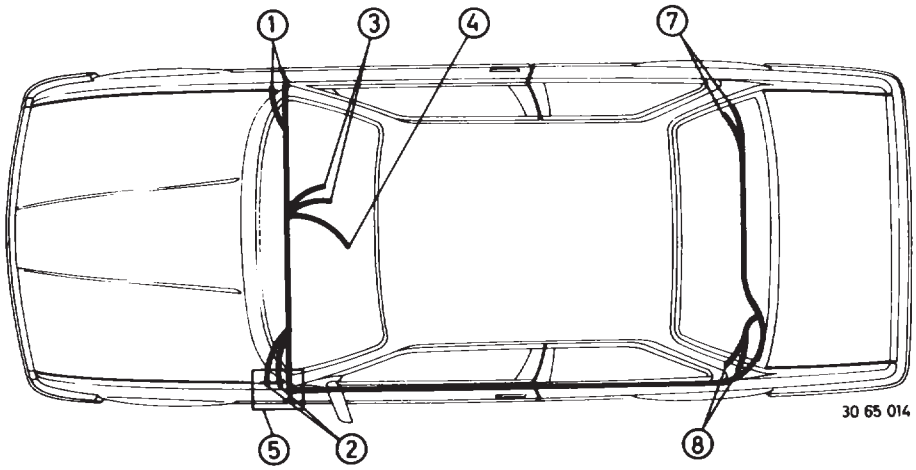

1 - Frontlautsprecher rechts
2 - Frontlautsprecher links
3 - Radio-Lautsprecherstecker
4 - Überblendregler
5 - In diesem Bereich (Lautsprecherausschnitt) Steckverbindung Kabelbaum Hecklautsprecher mit Kabelbaum Frontlautsprecher zusammenstecken.
7 - Hecklautsprecher rechts
8 - Hecklautsprecher links

source: www.ow.no

3. Kabelverlegungsschema für Stereoanlage "Touring"
Bei dem Modell "Touring" bis 9/89 ist der Stereokabelbaum in den Hauptkabelbaum integriert und zurückgebunden. Ab 9/89 muß der Stereokabelbaum nachträglich in das Fahrzeug verlegt werden.

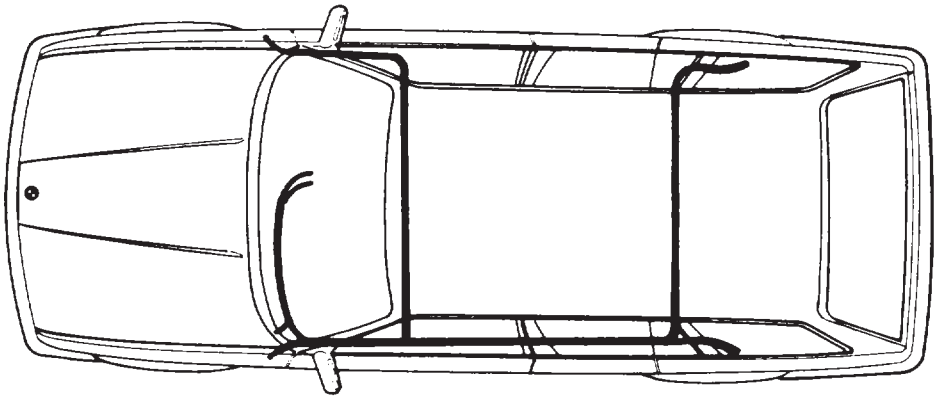

F 30 65 436

1 - Frontlautsprecher rechts
2 - Frontlautsprecher links
3 - Radio-Lautsprecher
4 - Überblendregler
5 - Hecklautsprecher rechts
6 - Hecklautsprecher links

4. Kabelverlegungsschema für Stereoanlage "Cabriolet"
Bei dem Modell "Cabriolet" bis 9/89 ist der Stereokabelbaum in den Hauptkabelbaum integriert und zurückgebunden. Ab 9/89 muß der Stereokabelbaum nachträglich in das Fahrzeug verlegt werden.

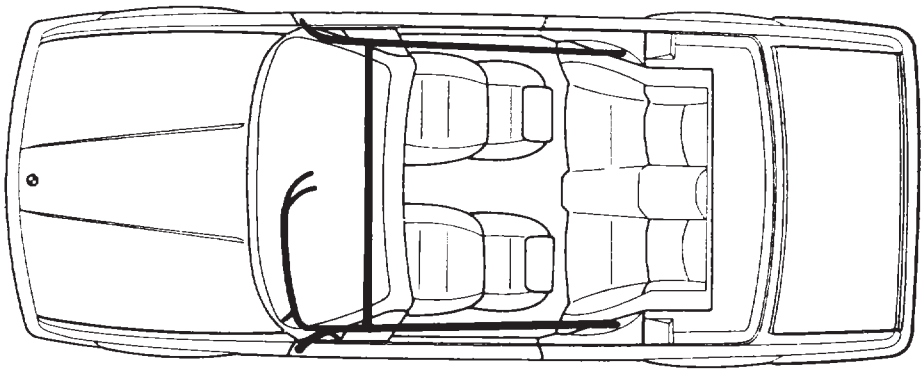

F 30 65 447

1 - Frontlautsprecher rechts
2 - Frontlautsprecher links
3 - Radio-Lautsprecher
4 - Überblendregler
5 - Hecklautsprecher rechts
6 - Hecklautsprecher links

source: www.ow.no

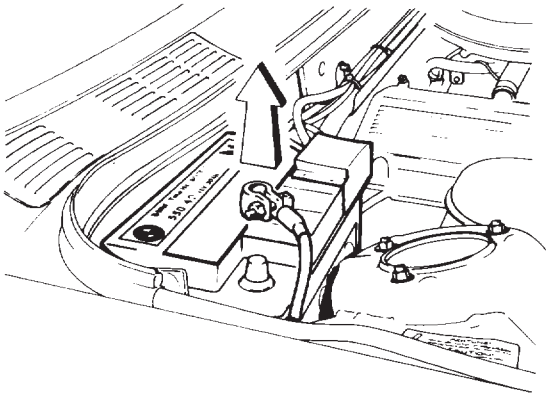

F 3061002

5. Batterie abklemmen
Alle Modelle
Minusleitung von der Batterie abklemmen und in Pfeilrichtung abheben.

Hinweis
Die Batterie befindet sich im Motorraum rechts hinten. Bei den Modellen 325e, 325i, 325iX, 324d, 324td und M3 ist sie im Gepäckraum untergebracht und nach Abnahme der Verkleidung zugänglich.

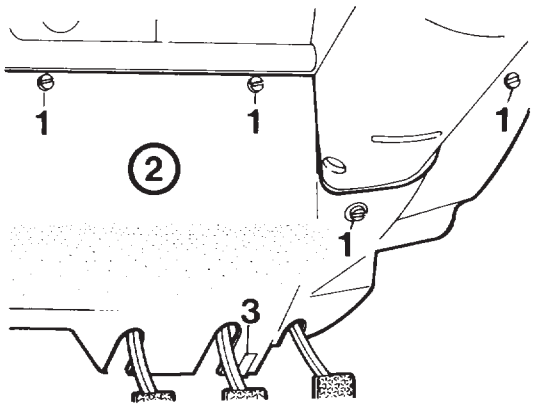

F 3062003

6. Instrumentenverkleidung ausbauen
Alle Modelle
Schlitzschrauben (1) um 90° drehen. Instrumentenverkleidung (2) von der Klammer (3) abziehen.

Hinweis
Bei Fahrzeugen mit Außentemperatur/Digitaluhr und Fahrzeugen mit Bordcomputer ist der Stecker vom Gong abzuziehen.

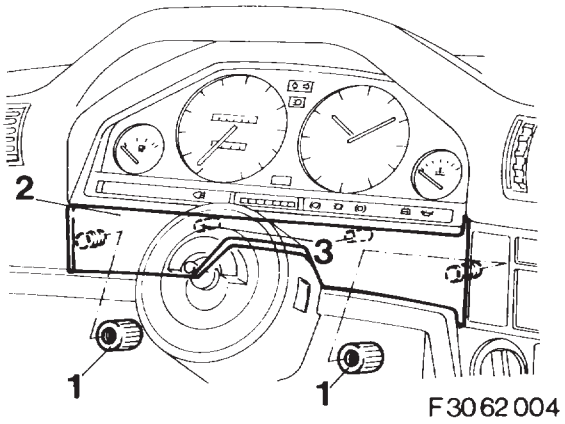

F 3062004

Bei Einbau eines Radiogerätes mit geschwindigkeitsabhängiger Lautstärkeregelung:

7. Instrumententräger ausbauen
Rändelmuttern (1) herausschrauben, Blende (2) aus den Bolzen (3) aushebeln und ausbauen.

Hinweis
Das Lenkrad ist zur besseren Darstellung ausgebaut. Zum Instrumententrägerausbau muß das Lenkrad nicht ausgebaut werden.

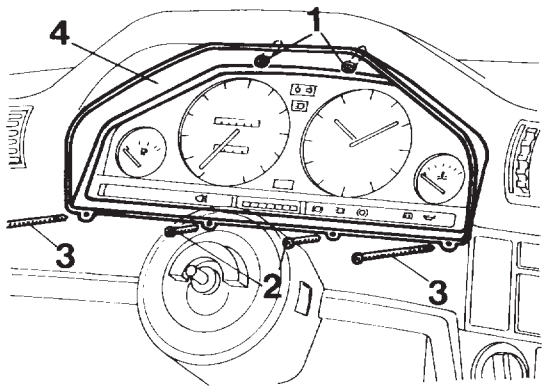

F 3062005

Kreuzschlitzschrauben (1, 2, 3) herausschrauben. Blende (4) ausbauen.

Hinweis
Die zwei innenliegenden Kreuzschlitzschrauben (2) dürfen nicht mit anderen Schrauben verwechselt werden.
Maximale Länge der Kreuzschlitzschrauben (2): 9,5 mm.

source: www.ow.no

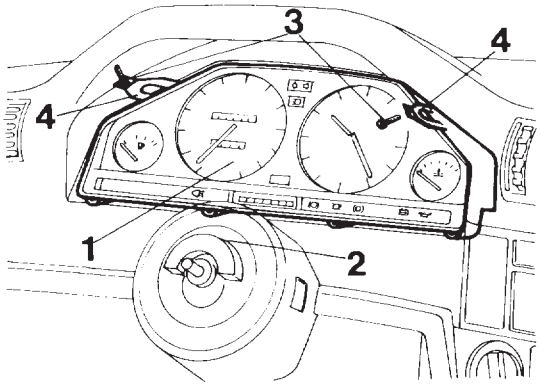

F 30 62 006

Hinweis
Um ein Verkratzen des Instrumenten-Kombis (1) zu verhindern, Lenksäule (2) mit einem sauberen Tuch abdecken.

Kreuzschlitzschrauben (3) herausschrauben und Befestigungslaschen (4) nach innen ziehen.
Instrumenten-Kombi (1) nach vorne kippen und ausbauen, soweit es die angeschlossenen Kabel zulassen.

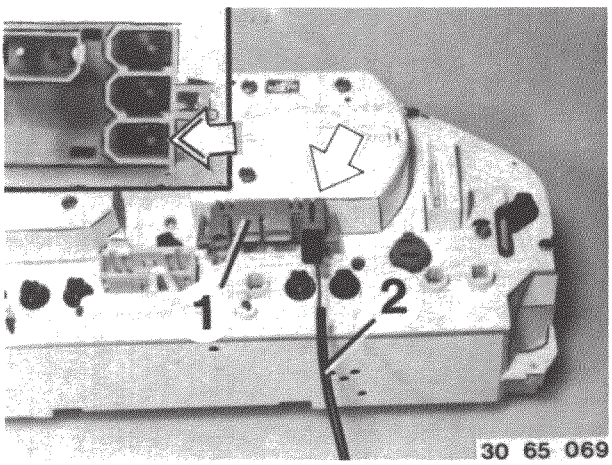

Adapter (Pfeil) - wie dargestellt - in Kombiinstrument stecken.
Kabel (2) in Adapter (1) stecken und Kabel zum Radioeinbauort verlegen.
Kombiinstrument einbauen.

Hinweis
Alle Modelle ab 9/89
Der Anschluß für die geschwindigkeitsabhängige Lautstärkeregelung ist in den Stereokabelbaum integriert.



Alle Radiogeräte
Zusatzkabelbaum ab Sonderausstattungsstecker zum Radioeinbauort verlegen.

Hinweis
Der SA-Stecker befindet sich links unter dem Instrumententräger.

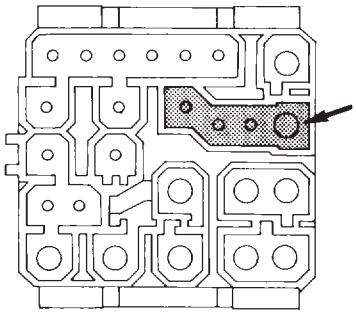

F 30 65 097

Kabelbaum lt. Skizze am SA-Stecker anschließen (Pfeil).

Hinweis
Der Stecker paßt nur in den dafür vorgesehenen Anschluß.

Source: www.ow.no

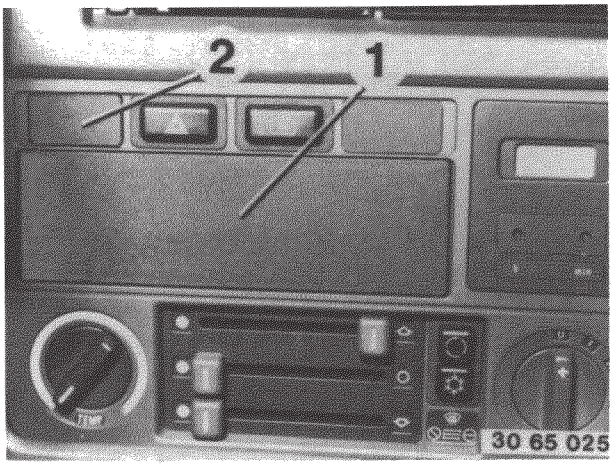

8. Überblendregler einbauen

Hinweis
Abhängig vom Radiogerät ist der Einbau eines Überblendreglers erforderlich (siehe Einbauanleitung "Radio").
Blenden (1 und 2) ausheben.

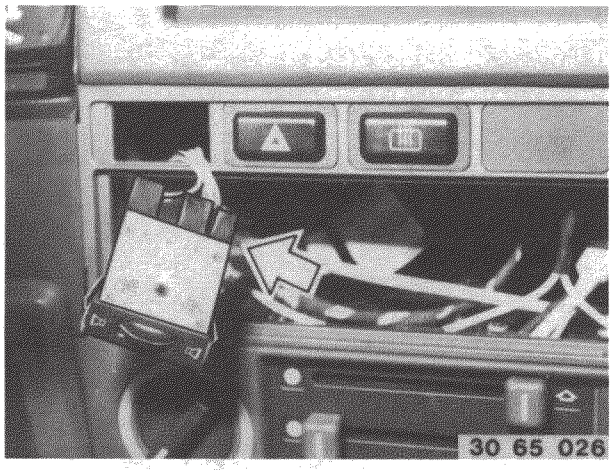

Überblendregler (Pfeil) mit Stecker des Lautsprecherkabels verbinden.

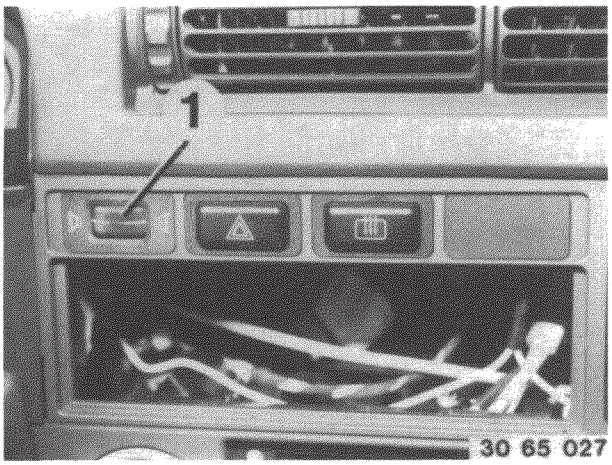

Überblendregler (1) einstecken.

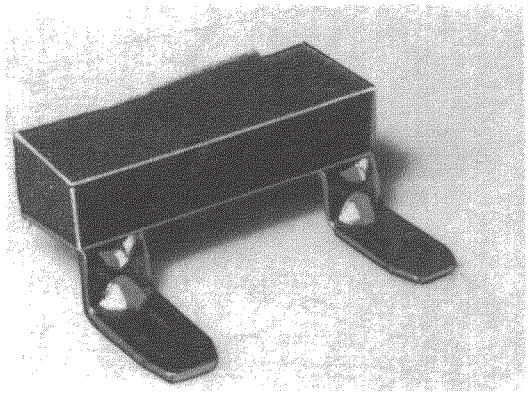

30 65 028

Schutzfolie vom Schaumstoff abziehen. Schaumstoff - wie dargestellt - auf den Lagersteg kleben.

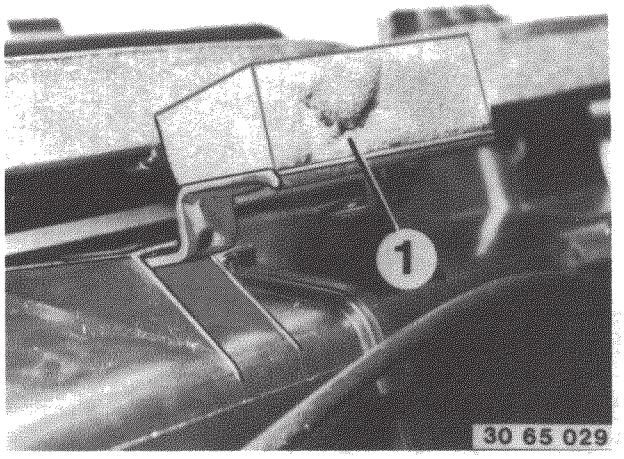

Lagersteg (1) - wie dargestellt - auf das Heizgerätgehäuse stecken.

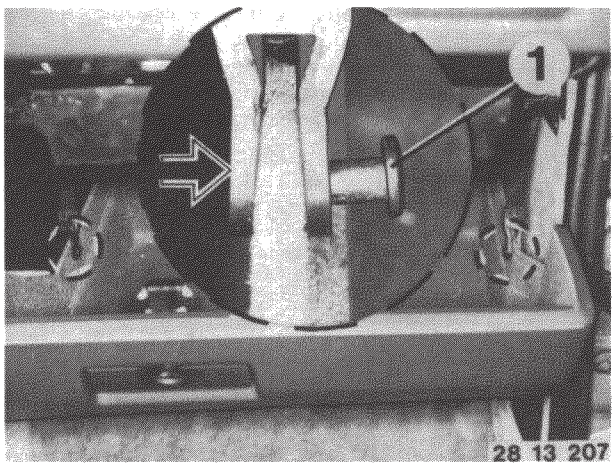

9. Handschuhfachverkleidung auseinanderbauen. (ausgenommen Touring und Cabriolet)
Handschuhfach öffnen. Bolzen (1) in Pfeilrichtung herausdrücken und Handschuhkasten ablegen.

Hinweis
Der Handschuhkasten wird nicht ganz ausgebaut.

source: www.ow.no

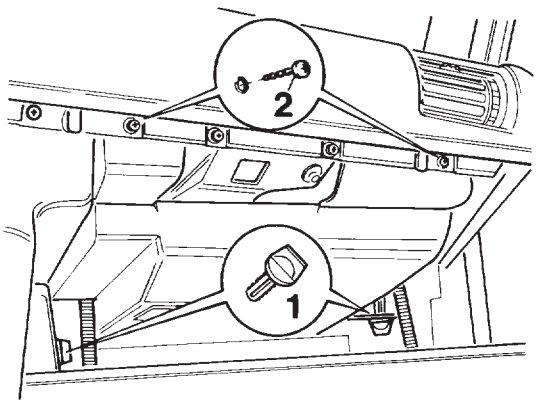

F 30 65 204

Plastikschrauben (1) um 90° drehen und ausbauen. Kreuzschlitzschrauben (2) herausschrauben. Verkleidung ausbauen.

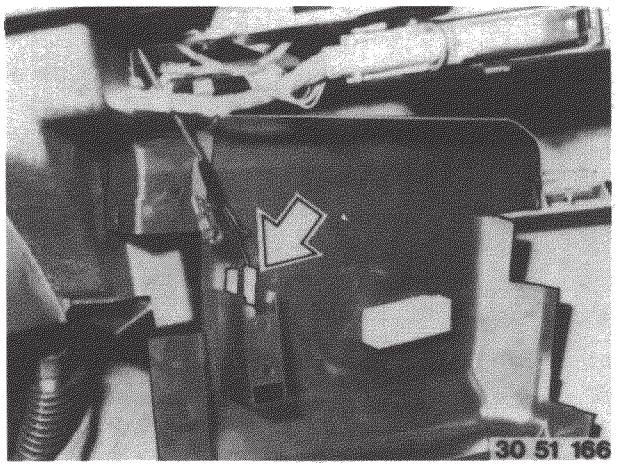

Verkleidung ein Stück nach unten ziehen. Kabelstecker (Pfeil) für Handschuhkastenbeleuchtung abziehen. Verkleidung ausbauen.

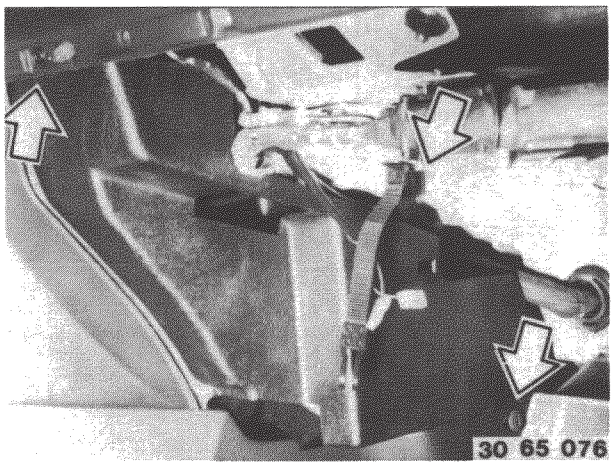

Kreuzschlitzschraube (Pfeil oben links) herausschrauben. Halteklammern (Pfeile) um 90° verdrehen und Verkleidung ausbauen.

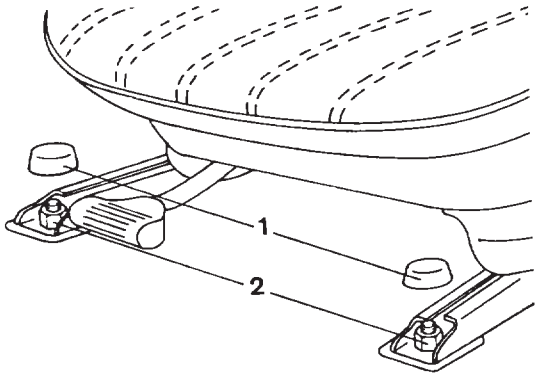

F 30 52 011

10. Vordersitz rechts und links ausbauen (Touring und Cabriolet ab 9/89)
Sitz gegen den hinteren Anschlag schieben. Bei höhenverstellbaren Sitzen den Sitz in die höchstmögliche Sitzposition bringen.
Gummiabdeckungen (1) abziehen.
Sechskantmuttern (2) abschrauben, Unterlegscheiben entfernen.

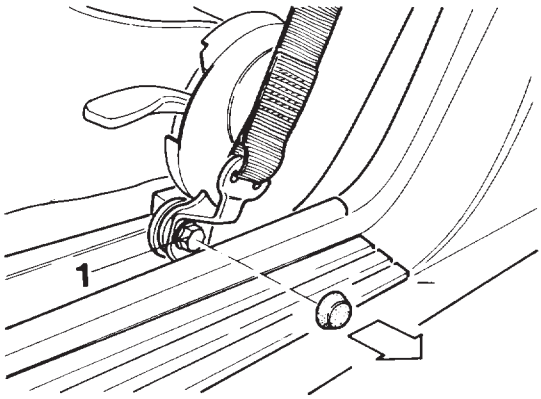

F 30 51 164

Abdeckkappe in Pfeilrichtung abziehen. Sechskantschraube (1) herausdrehen.

source: www.ow.no

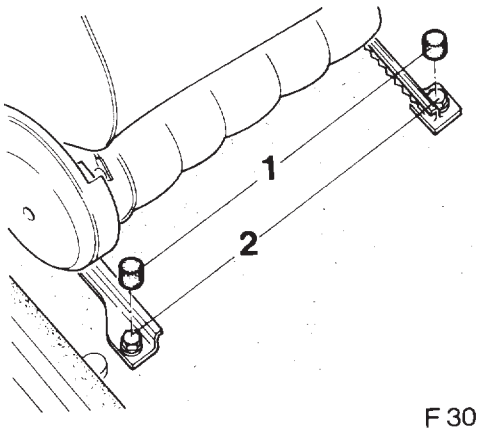

F 30 51 320

Sitz gegen vorderen Anschlag schieben. Gummiabdeckungen abziehen.
Schrauben (Pfeil) herausschrauben

Hinweis
Bei Fahrzeugen mit Sitzheizung ist der Stecker unter dem Sitz zu trennen.
Sitz aus dem Fahrzeug herausnehmen.

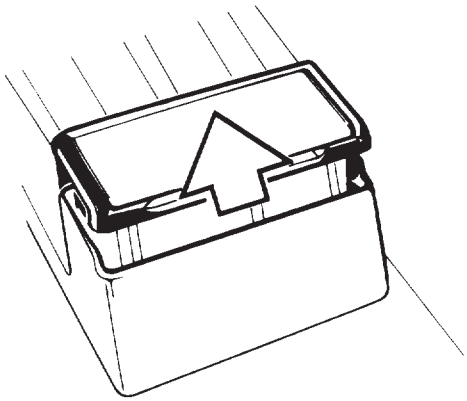

F 30 65 001

11. Mittelkonsole ausbauen
(Touring und Cabriolet ab 9/89)
Hinteren Aschenbecher in Pfeilrichtung aus der Mittelkonsole ausheben.

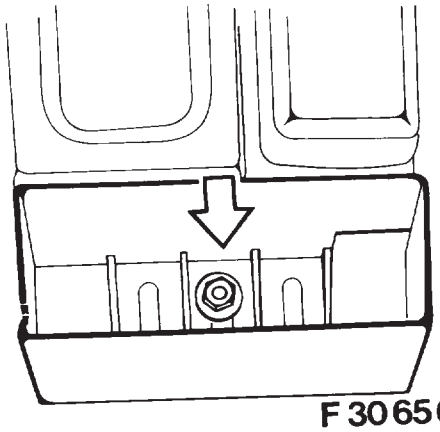

F 30 65 002

Sechskantmutter (Pfeil) abschrauben.
Mittelkonsole durch Zurückziehen vorne aushängen.

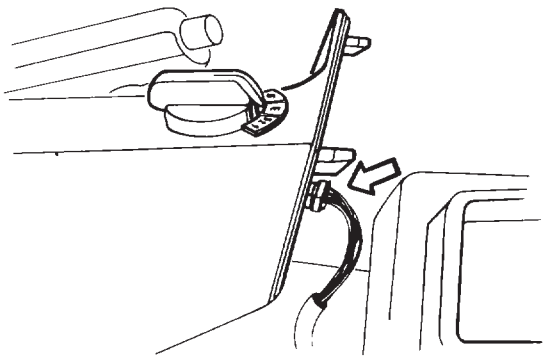

F 30 65 004

Fahrzeuge mit EH-Getriebe
Anschlußstecker (Pfeil) abziehen.

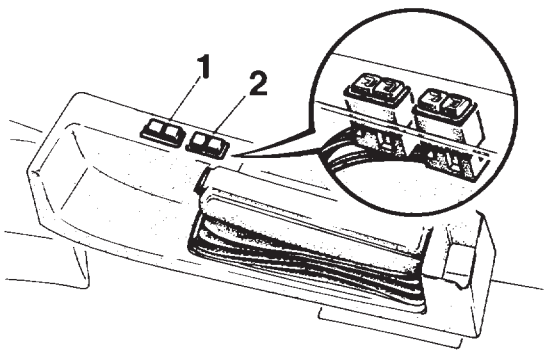

F 30 52 074

Fahrzeuge mit elektrischer Sitzheizung
Stecker (Pfeile) der elektrischen Sitzheizung abziehen.

source: www.ow.no

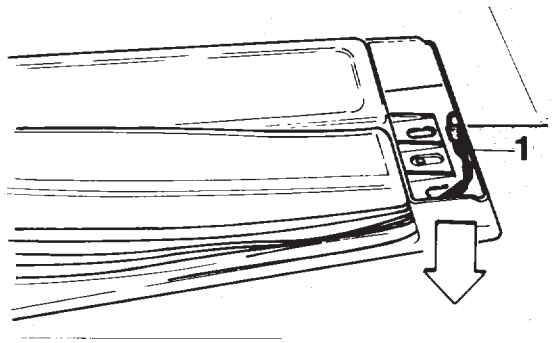

F 30 52 042

Alle Fahrzeuge
Aschenbecherbeleuchtung (1) in Pfeilrichtung abziehen.
Mittelkonsole ausbauen.

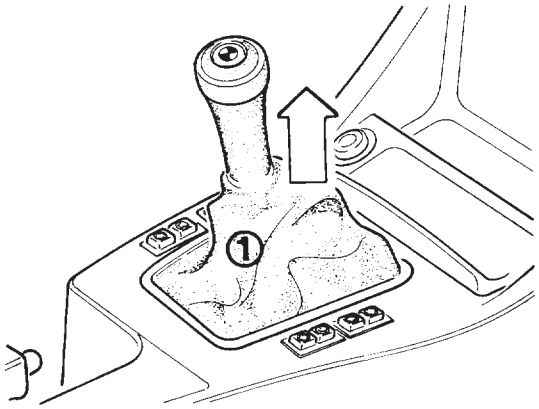

F 30 52 045

Ablagefach ausbauen
Fahrzeuge mit Schaltgetriebe
Abdeckblende (Pfeil) ausheben.

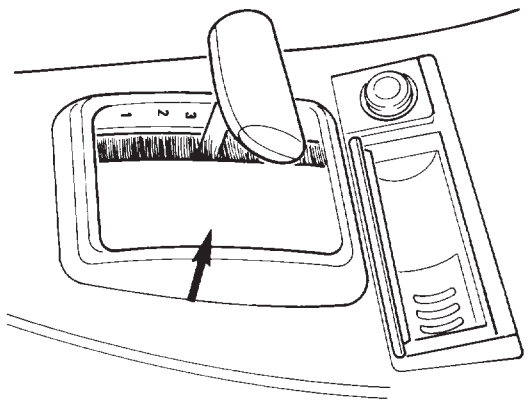

F 30 52 040

Fahrzeuge mit Automatikgetriebe
Abdeckblende (Pfeil) ausheben.

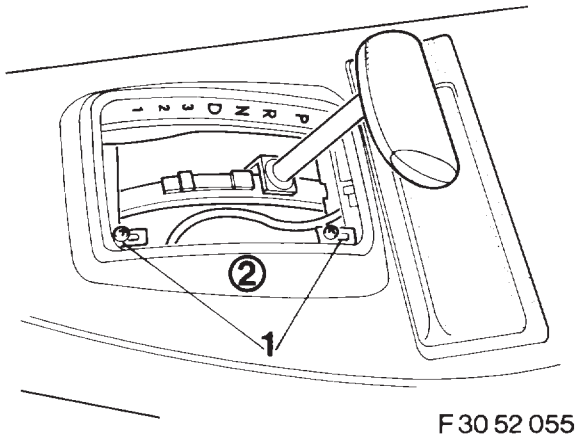

F 30 52 055

Kreuzschlitzschrauben (1) herausdrehen und die Wählhebelverkleidung (2) ausbauen.

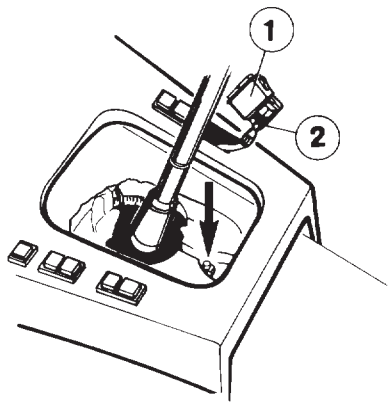

F 30 52 060

Schalter (1) der elektrischen Fensterheber ausheben und die Steckverbindungen (2) vom Schalter (1) abziehen.
Sechskantmutter (Pfeil) abschrauben.

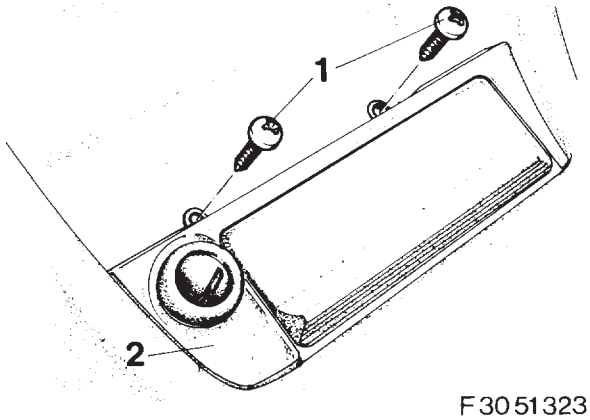

F 30 51 323

Kreuzschlitzschrauben (1) herausdrehen und Aschenbecherkonsole (2) ausheben.

source: www.ow.no

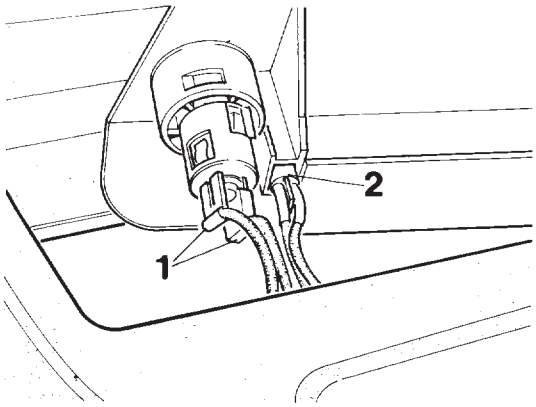

F 30 51 324

Kabel vom Zigarettenanzünder (1) und der Aschenbecherbeleuchtung (2) abziehen.
Aschenbecherkonsole ausbauen.

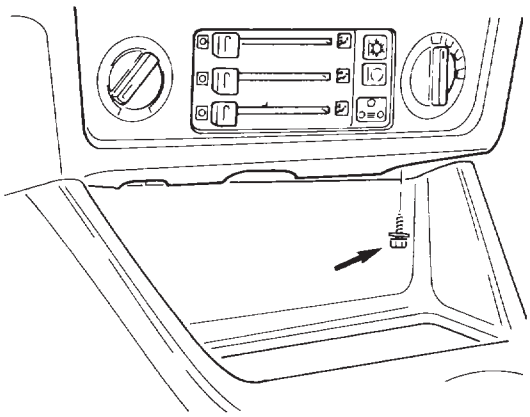

F 30 51 325

Sechskantschraube (Pfeil) herausdrehen.

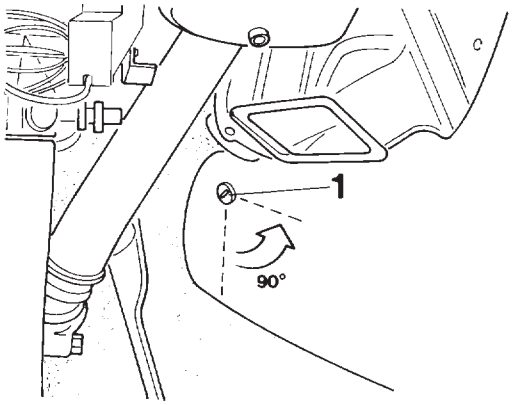

F 30 51 326

Verschluß (1) rechts und links um 90° verdrehen und herausnehmen.

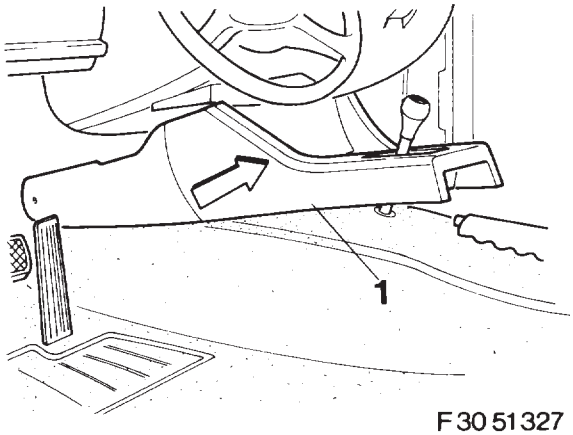

F 30 51 327

Ablagefach (1) in Pfeilrichtung ausbauen.

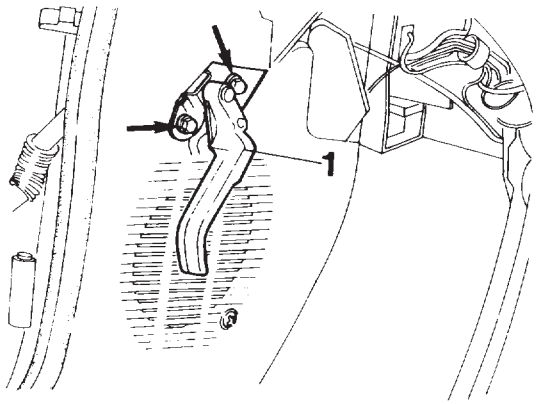

F 30 51 008

12. Fußraumverkleidung ausbauen
Alle Modelle
Schrauben (Pfeil) herausdrehen.
Hebel für Frontklappenbetätigung (1) links abnehmen.

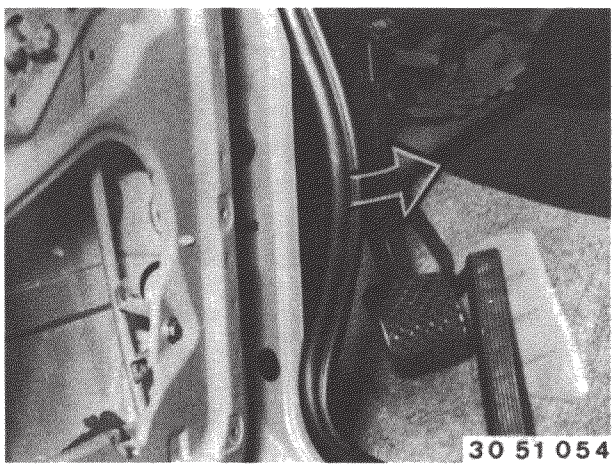

Kantenschutz (Pfeil) im Bereich der Verkleidung abziehen.

source: www.ow.no

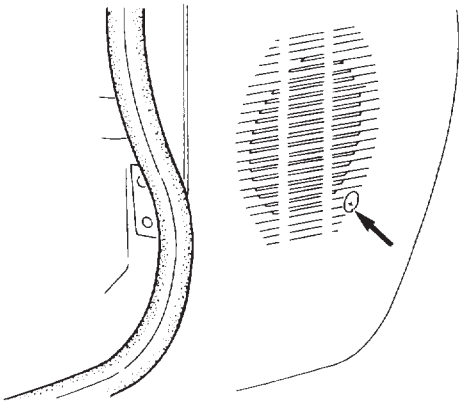

F 30 65 098

Kreuzschlitzschraube (Pfeil) herausschrauben und Seitenverkleidung links und rechts abnehmen.

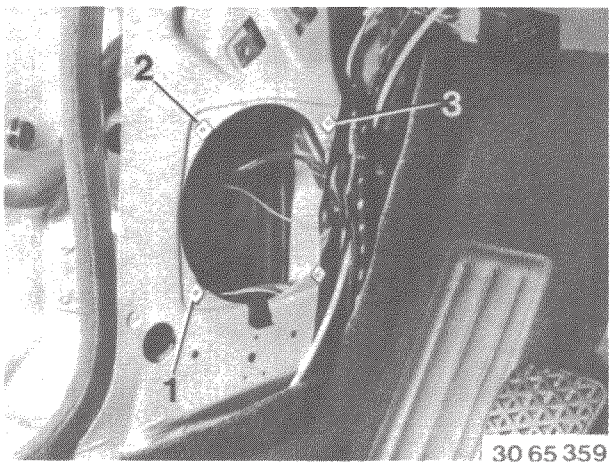

Kunststoffmuttern (1, 2, 3) einsetzen.

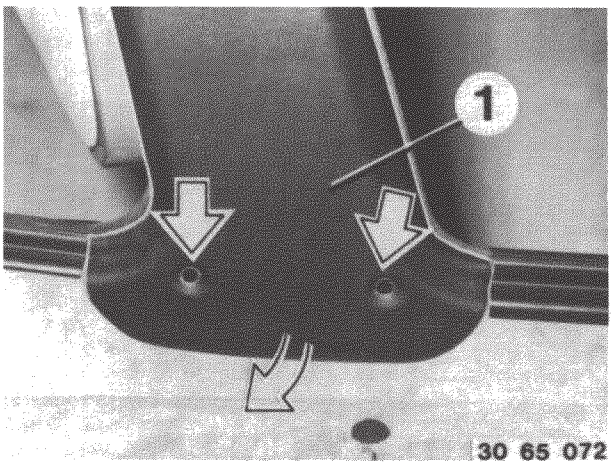

13. Türholmverkleidung ausbauen
Limousine, Touring ab 9/89
B-Säulenverkleidung (1) unten lösen.

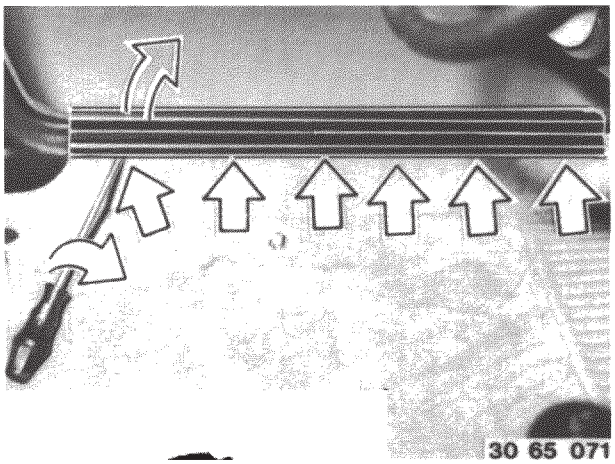

Bei 2türigem Fahrzeug
Abdeckleiste von linkem Türholm mit Schraubendreher ausheben (die Halteclipse der Abdeckleiste sitzen im Türholm sehr fest). Bodenteppich entlang des Türholms lösen. Falls die Halteclipse für die Abdeckleiste imTürholm bleiben, diese mit einer Beißzange herausziehen. Neue Halteclipse in Abdeckleiste einsetzen.

Hinweis
Der Fahrersitz braucht nicht ausgebaut zu werden.

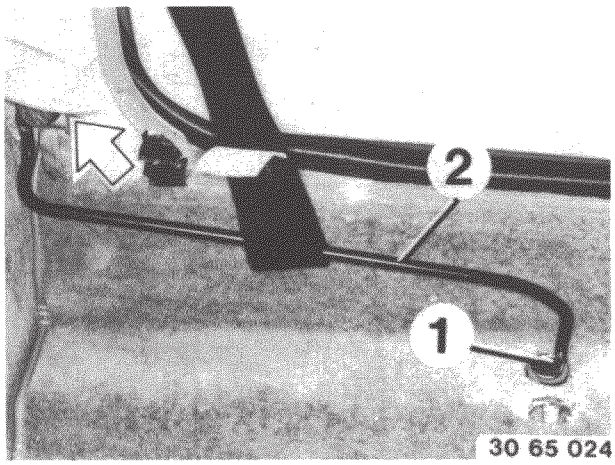

Abdeckkappe (1) ausheben.
B-Säulenverkleidung unten etwas lösen, Haltebügel (2) abbauen.
Lautsprecherkabel von vorne entlang dem vorhandenen Kabelbaum zu den Lautsprechereinbauorten verlegen.

source: www.ow.no

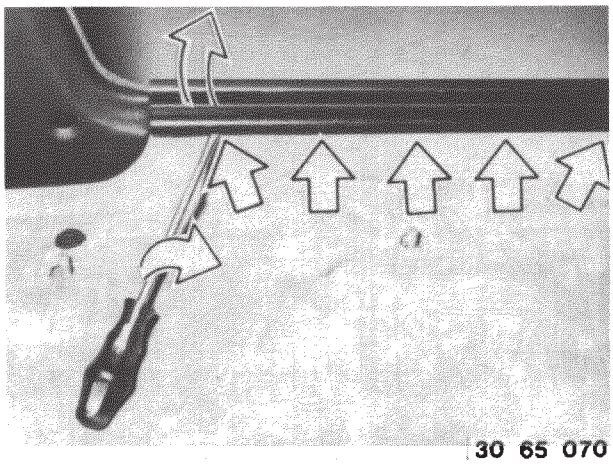

Bei 4türigem Fahrzeug
Abdeckleiste von linkem Türholm vorne und linkem Türholm hinten mit Schraubendreher ausheben (die Halteclipse der Abdeckleiste sitzen imTürholm sehr fest). Falls die Halteclipse für die Abdeckleiste im Türholm bleiben, diese mit Beißzange herausziehen.
Neue Halteclipse aus Einbausatz in Abdeckleiste einsetzen.

Hinweis
Die hintere Abdeckleiste ist zusätzlich mit einem Spreizstift befestigt.

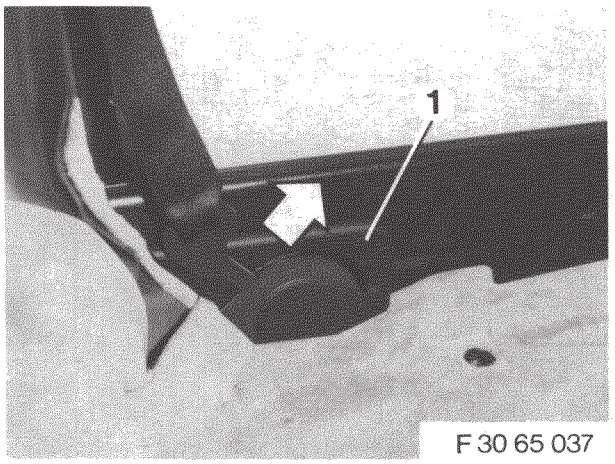

Cabriolet
Blende der Gurtbefestigung mit einem Schraubendreher an den Befestigungspunkten ausheben.

Hinweis
Die Blende ist geteilt.

Blende der Gurtbefestigung (1) in Pfeilrichtung ausbauen.

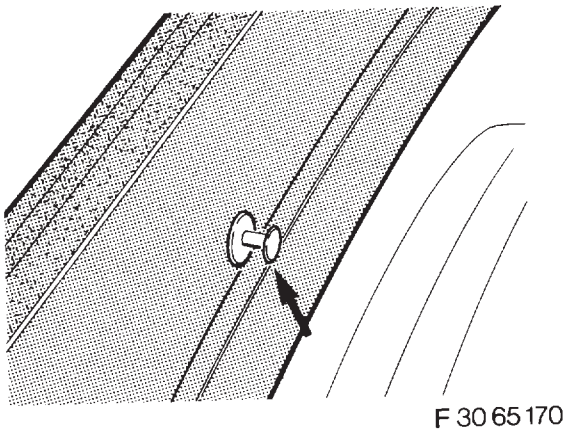

Spreizstift (Pfeil) aus Spreizklammern herausziehen.

Einbauhinweis
Zuerst die Spreizklammer, dann den Spreizstift eindrücken.

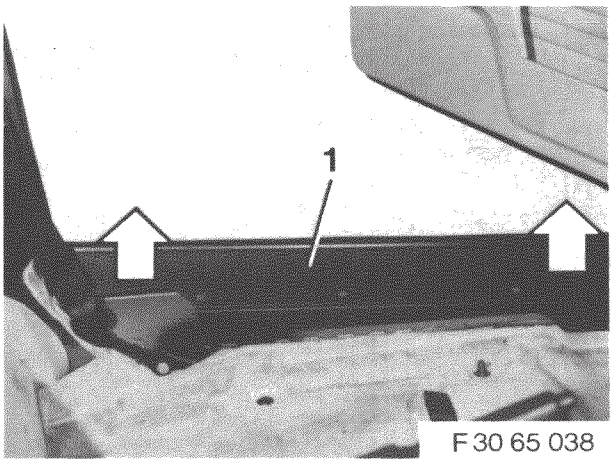

Türholmverkleidung (1) in Pfeilrichtung ausbauen.

Hinweis
Bei Cabriolets bis 9/89 müssen die Vordersitze nicht ausgebaut werden.

source: www.ow.no

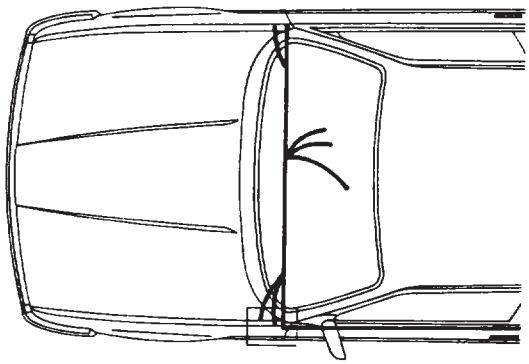

F 30 65 446

14. Stereokabelbaum verlegen
Limousine
Stereokabelbaum lt. Zeichnung vom Radioeinbauort oberhalb des Handschuhfachs zum rechten Fußraumlautsprecher verlegen.

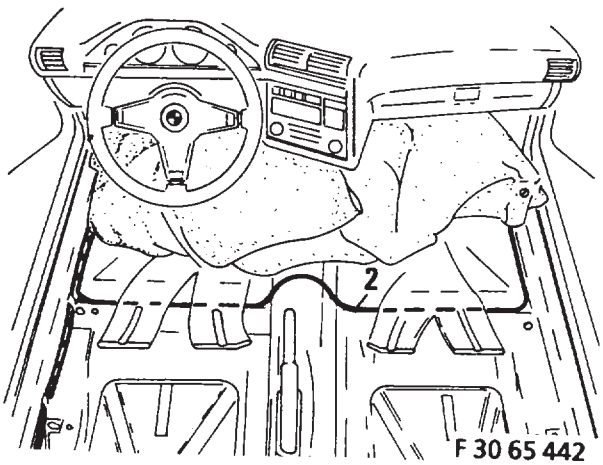

Stereokabelbaum verlegen
Touring ab 9/89
Teppichboden (1) hochschlagen.
Stereokabelbaum (2) lt. Zeichnung entlang des linken Einstieges und zum rechten Fußraumlautsprecher verlegen.

Hinweis
Den Stereokabelbaum in die serienmäßigen Halteclips einlegen.

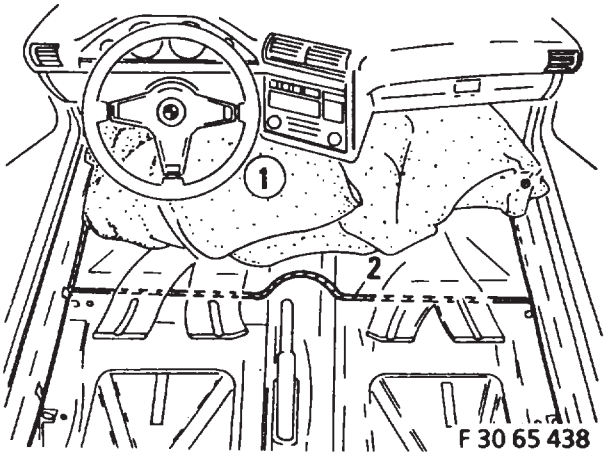

Stereokabelbaum verlegen
Cabriolet ab 9/89
Teppichboden (1) hochschlagen.
Stereokabelbaum (2) lt. Zeichnung entlang des linken Einstiegs und zu den rechten Lautsprechern verlegen.

Hinweis
Den Stereokabelbaum in die serienmäßigen Halteclips einlegen.

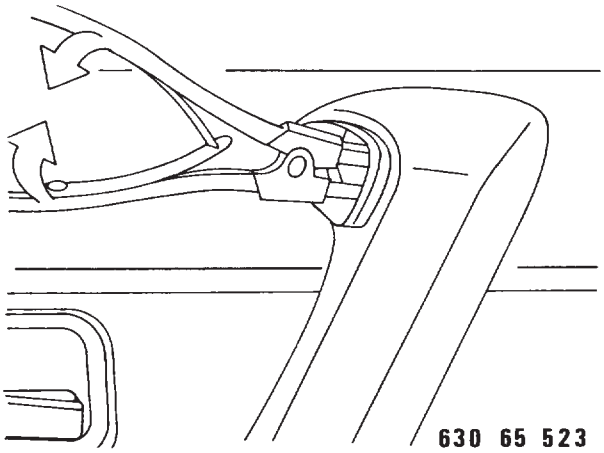

15. Türverkleidung ausbauen
Bei Fahrzeugen ohne Sonderausstattung - wie elektrische Fensterheber, Zentralverriegelung oder Diebstahlwarnanlage - Türverkleidung vorne links und rechts abbauen.
Außenspiegeleinstellknopf links abziehen. Spiegelschalter mit BMW Spezialwerkzeug 61 1300 ausheben. Stecker abziehen.

source: www.ow.no

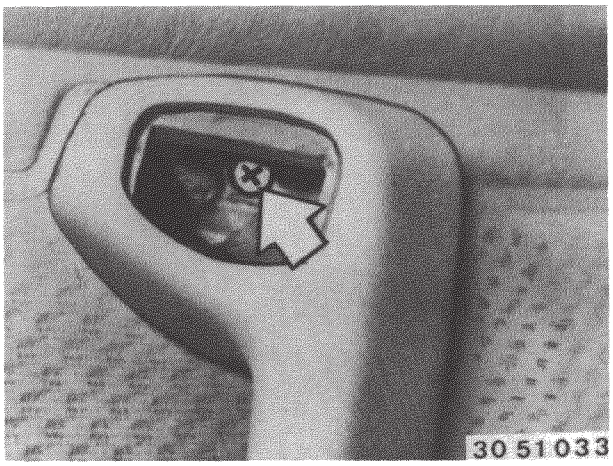

Schraube herausdrehen.

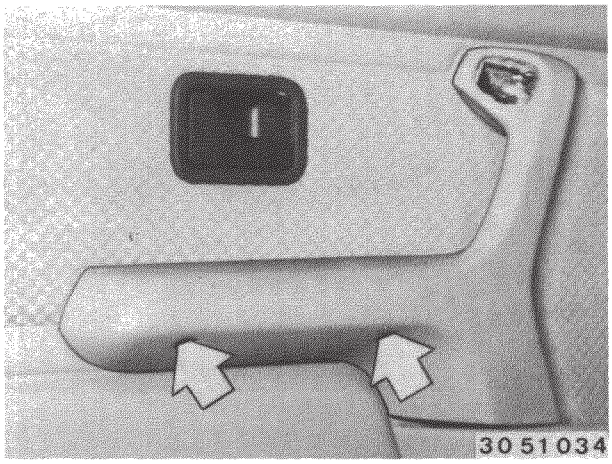

Schrauben herausdrehen.

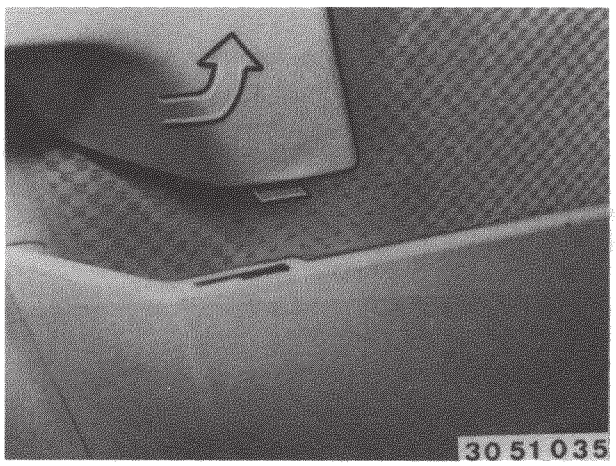

Armstütze nach vorn ziehen und aushängen.

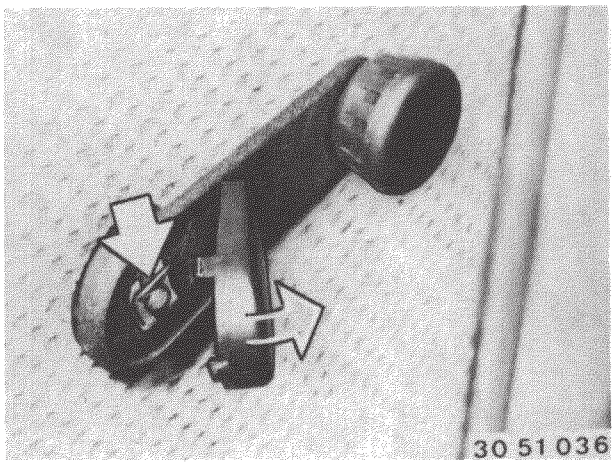

Abdeckkappe ausheben.
Sicherung abziehen bzw. Schraube herausdrehen.

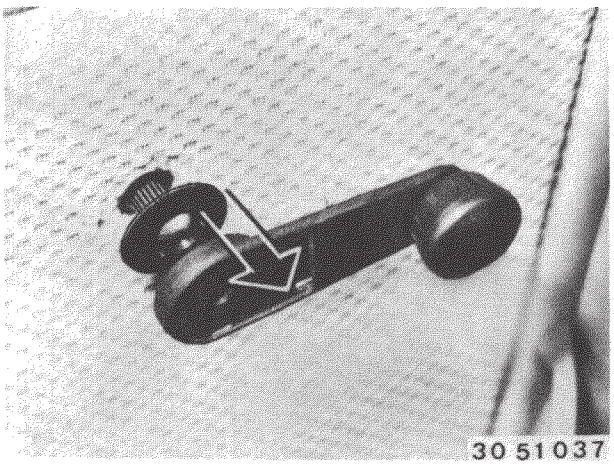

Fensterkurbel und Scheibe abziehen.

Einbauhinweis
Fensterkurbel steht bei geschlossenem Fenster vorne.

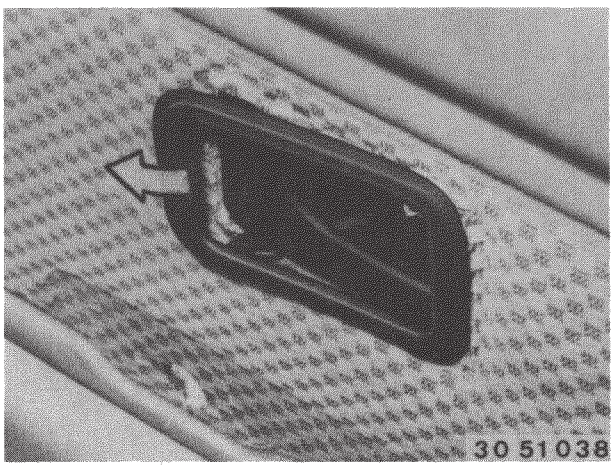

Blende nach hinten abziehen.

source: www.ow.no

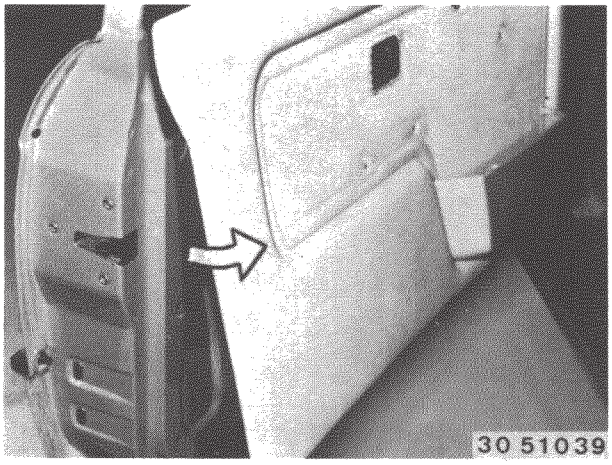

Türverkleidung aus Halteclips ausheben.

Einbauhinweis
Halteclips überprüfen - ggf. erneuern.

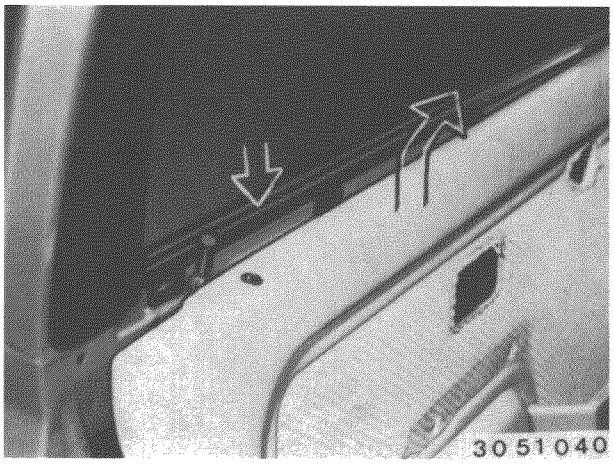

Türverkleidung aus Halteklammern ausheben.

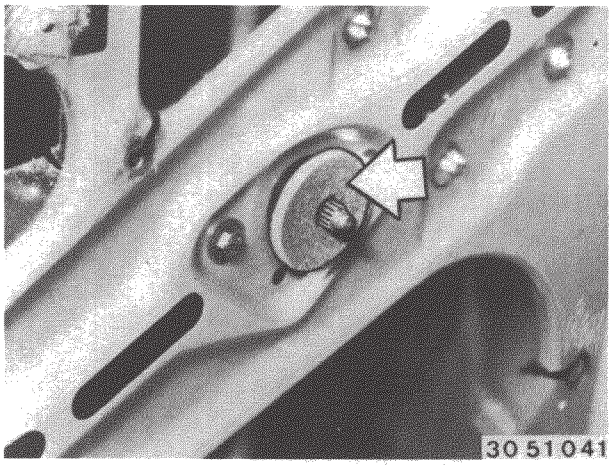

Einbauhinweis
Schaumstoffscheibe an dem Kurbelapparat beachten.

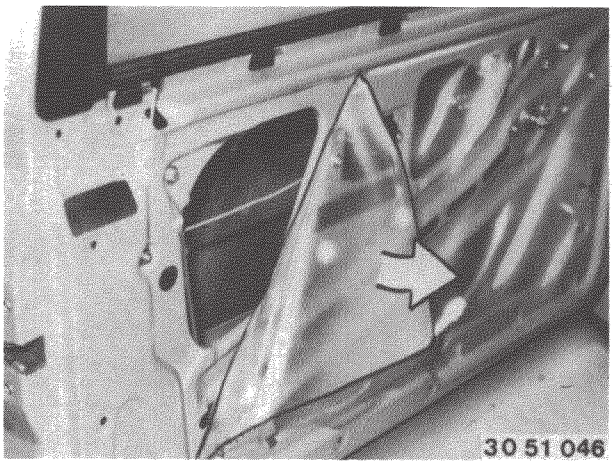

Folie vorsichtig abziehen.

Einbauhinweis
Beschädigte Folie ersetzen.

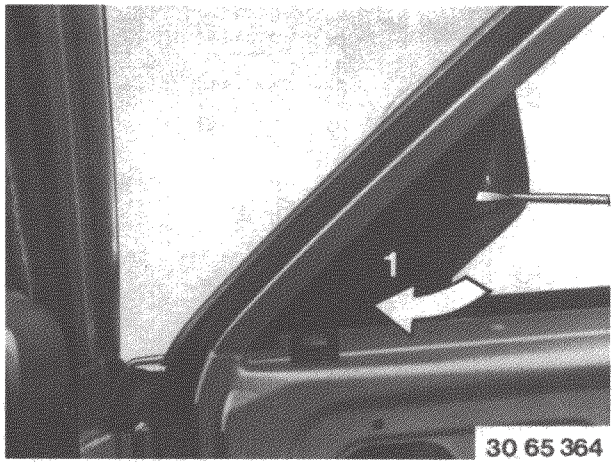

Bei 320i Cabriolet und 325i Cabriolet ab 9/87

16. Hochtöner für Cabriolet-Stereoanlage einbauen
Verkleidung (1) auf der rechten und linken Fahrzeugseite in Pfeilrichtung ausheben.

Hinweis
Sind Hochtöner-Lautsprecher im Einbausatz enthalten, müssen sie eingebaut werden.
Bei Fahrzeugen mit eingebauter Stereoanlage ab Band sind keine Hochtöner eingebaut.
Die Lautsprecherkabel sind in der Tür verlegt und im Spiegeldreieck (3) zurückgebunden.

source: www.ow.no

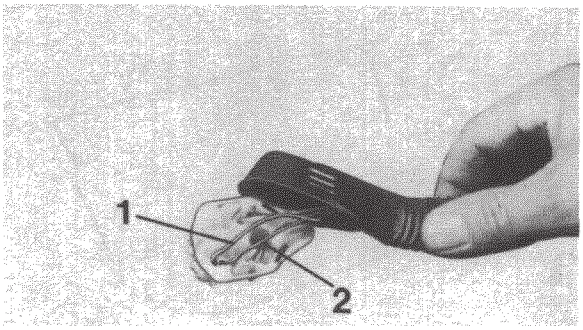

30 65 366

Bei Sonderausstattung Beifahreraußenspiegel vorhandenen Türkabelbaum der rechten vorderen Tür ausknöpfen.
Anschlüsse für Kalottenhochtöner (1, 2) durch Gummitülle schieben.

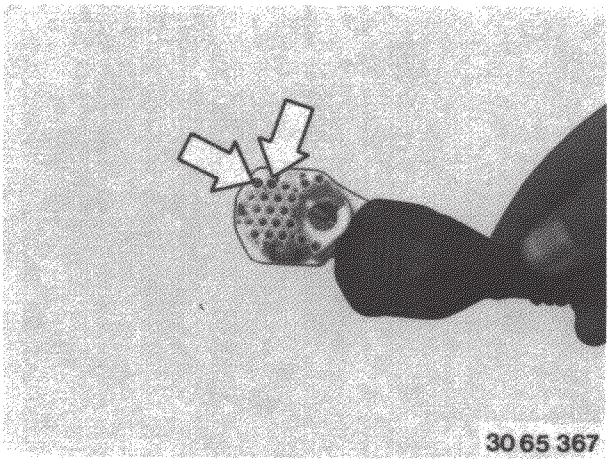

Steckkontakte - wie abgebildet - einschieben.

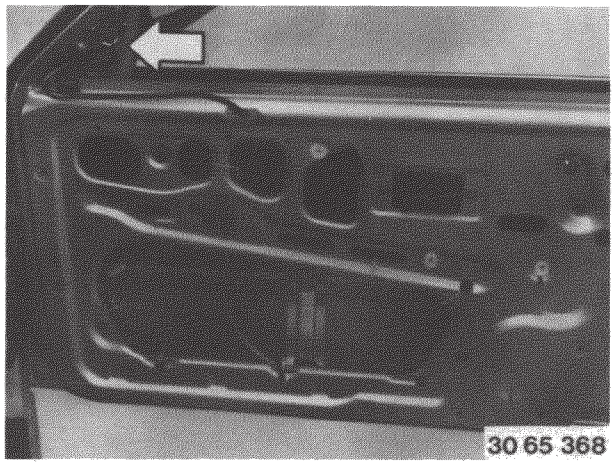

Blenden ausheben, Stecker einclipsen und Gummitülle einknöpfen.
Bei Fahrzeugen ohne Sonderausstattungen - wie elektrische Fensterheber, Zentralverriegelung oder Diebstahlwarnanlage - Türkabelbaum für Anschluß des Hochtöners wie abgebildet verlegen.

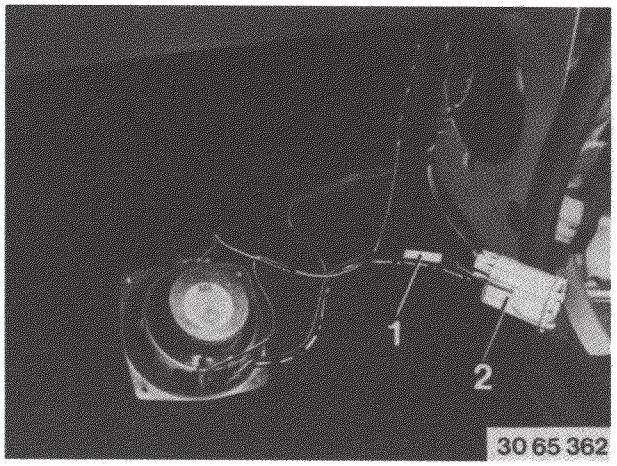

Bei Fahrzeugen ohne Sonderausstattungen - wie elektrische Fensterheber, Zentralverriegelung oder Diebstahlwarnanlage - muß ein Zusatzkabelbaum (1) vom Fußraumlautsprecher zur Steckverbindung A-Säule (2) angebracht werden.

Hinweis
Bei Fahrzeugen mit Sonderausstattungen - wie elektrische Fensterheber, Zentralverriegelung oder Diebstahlwarnanlage - ist das Lautsprecherkabel (3) von den Kalottenhochtönern am Hauptkabelstrang im Fußraumbereich zurückgebunden und muß lediglich gelöst werden. Es handelt sich hierbei um ein Kabel je Seite.

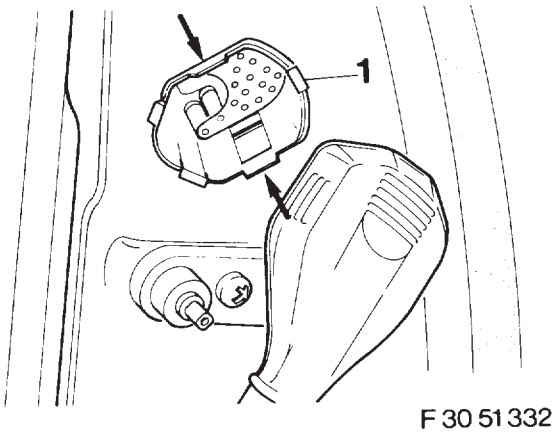

Stecker (1) in die A-Säule einschieben. An gekennzeichneter Stelle (Pfeil) einclipsen lassen.
Zusatzkabelbaum mit Gummitülle (Tür) aufstecken.

source: www.ow.no

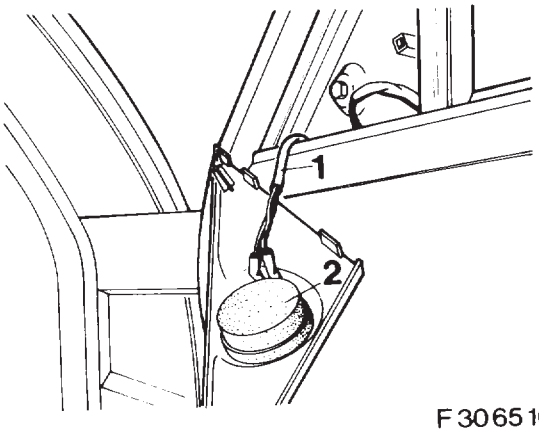

F 30 65 101

Lautsprecherkabel (1) auf den Hochtöner (2) aufstecken.
Spiegeldreieck mit Lautsprecher in die Tür einbauen.

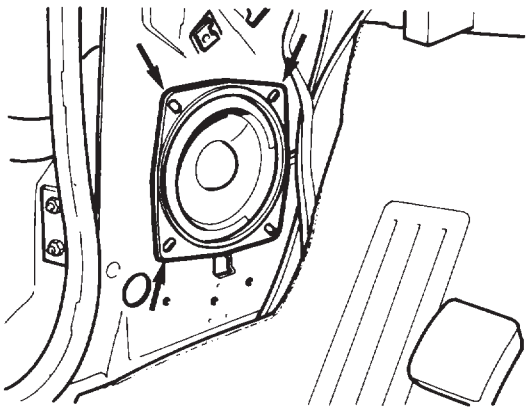
F 30 65 023

17. Fußraumlautsprecher einbauen
Fußraumlautsprecher mit drei Kreuzschlitzschrauben befestigen.

Hinweis
Beim Einbau der Lautsprecher ist darauf zu achten, daß kein Kabel eingeklemmt wird.

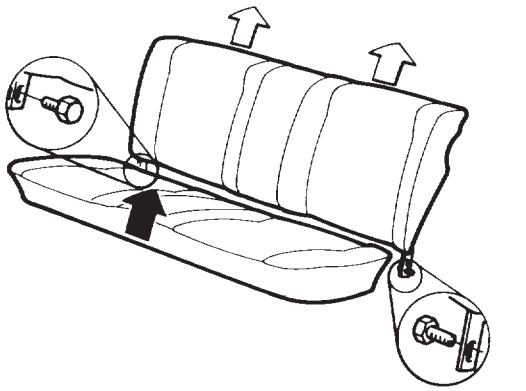
F 30 51 010

18. Rücksitz ausbauen
Limousine
Rücksitz in Pfeilrichtung nach oben ausheben, Sechskantschrauben herausschrauben und Rückenlehne aus den Haltern nach oben aushängen.

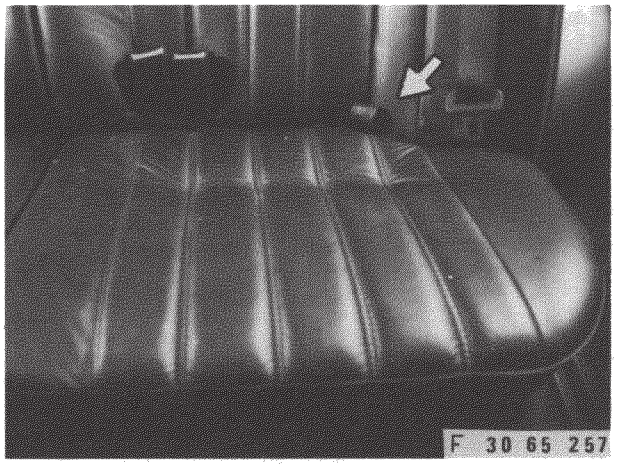

Touring
Sitzbank mit Hilfe der Schlaufe (Pfeil) senkrechtstellen.

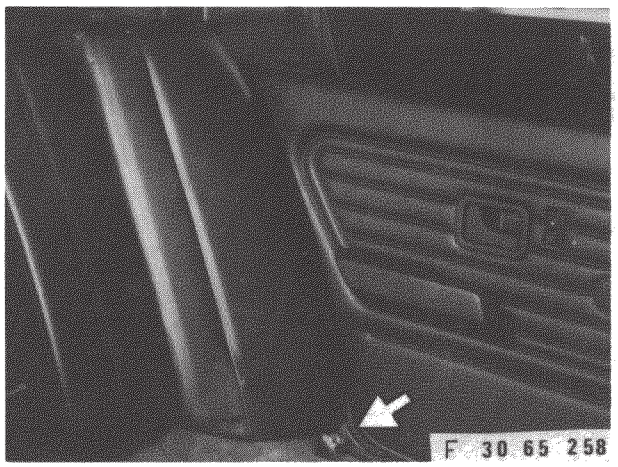

Blechschraube (Pfeil) lösen.
Rückenlehne nach oben ausheben.

Hinweis
Die Fondsitzbank ist in der Mitte geteilt.

 source: www.ow.no

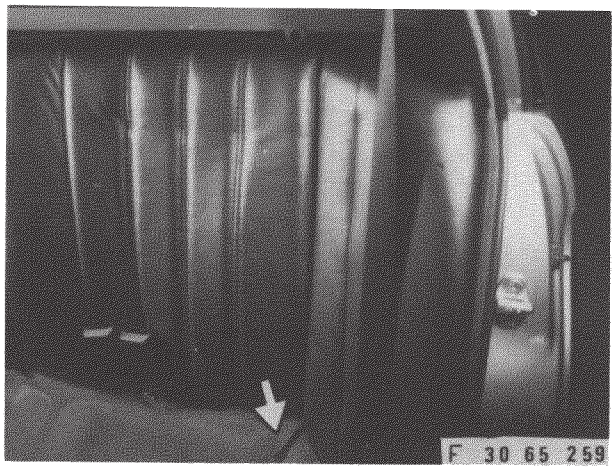

Hebel (Pfeil) betätigen.
Rückenlehne nach vorne klappen.

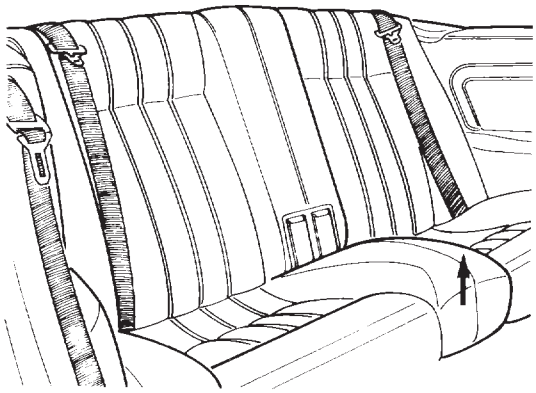

F 30 51 248

Cabriolet
Rücksitz in Pfeilrichtung ausheben.

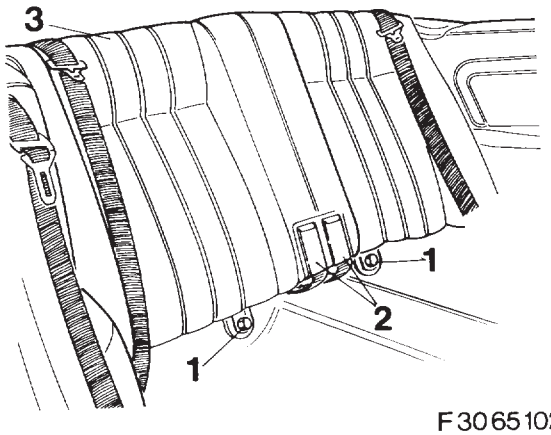

F 30 65 102

Schraube (1) links und rechts herausschrauben.
Gurtschloß (2) ausheben.
Rückenlehne (3) aus den Haltern nach oben aushängen.

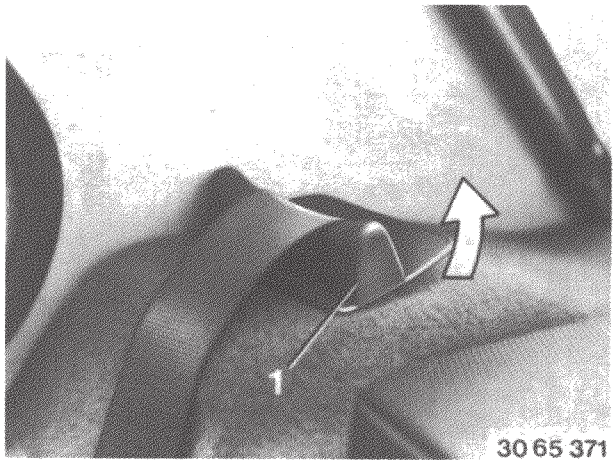

19. Hutablage ausbauen
Limousine
Blenden (1) links und rechts ausheben und entfernen.

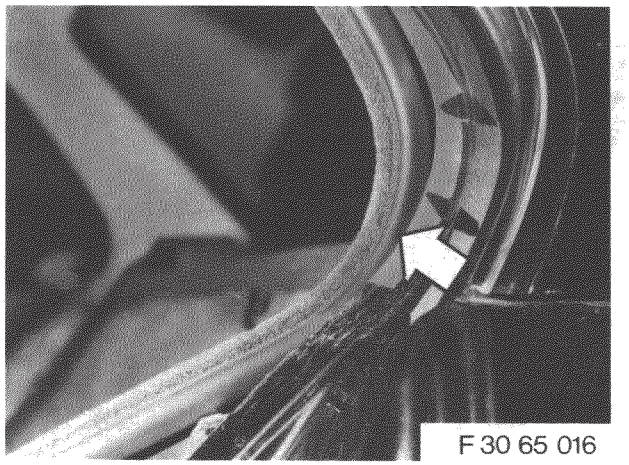

Bei 4türigem Fahrzeug
Kantenschutz im gekennzeichneten Bereich (Pfeil) abziehen.

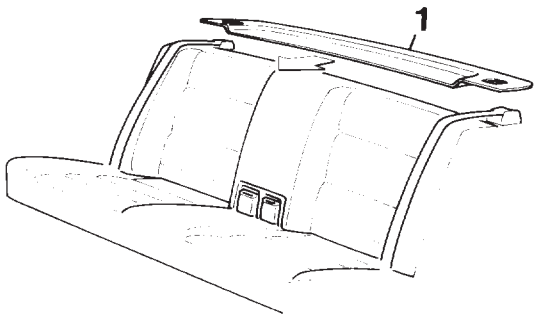

F 30 65 018

Hutablage (1) nach vorne in Pfeilrichtung herausnehmen.

source: www.ow.no

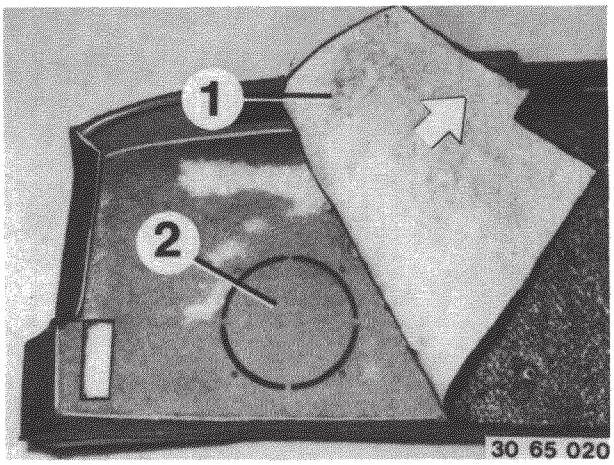

Dämmatte (1) links und rechts soweit abziehen, bis Vorprägung (2) für Lautsprecherausschnitt frei ist. Vorprägung (2) und Teppich ausschneiden. Dämmmatte im Bereich des Lautsprecherausschnittes ausschneiden.

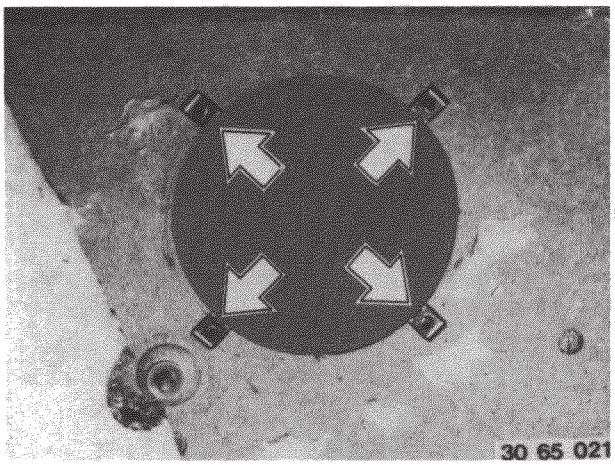

Bei den vorhandenen Bohrungen Blechmuttern einsetzen.

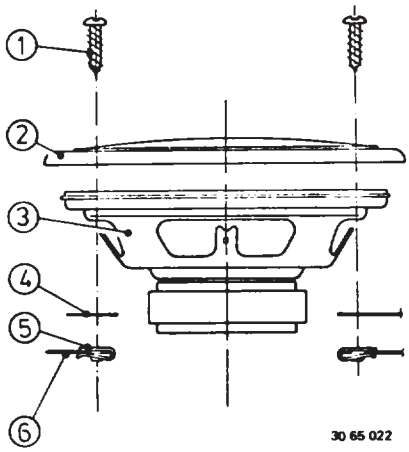

20. Lautsprecher in Hutablage einbauen
Limousine
1 Blechschraube
2 Blende für Lautsprecher
3 Lautsprecher
4 Pappscheibe (falls vorhanden)
5 Blechmutter
6 Hutablage

Lautsprecherkabel auf Lautsprecher aufstecken.

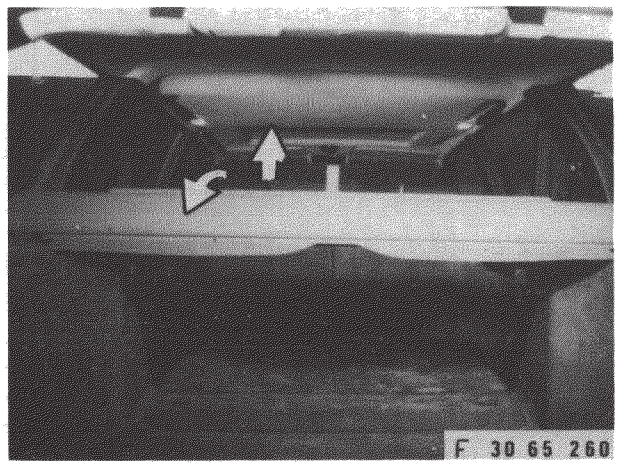

21. Laderaumverkleidung ausbauen
Touring
Laderaumabdeckung ca 30° nach hinten schwenken und nach oben entnehmen.

source: www.ow.no

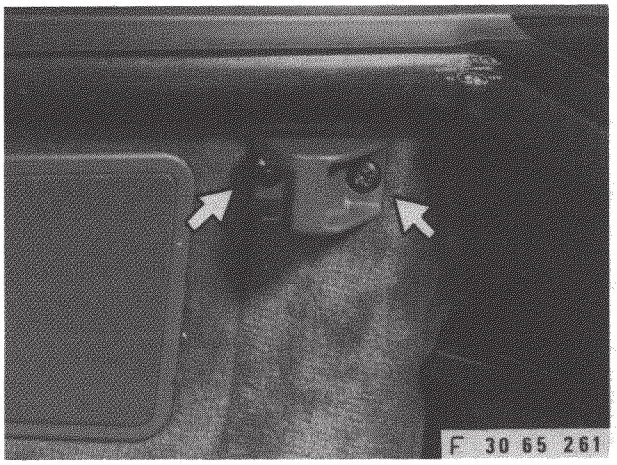

Schrauben (Pfeil) lösen. Halter ausbauen.

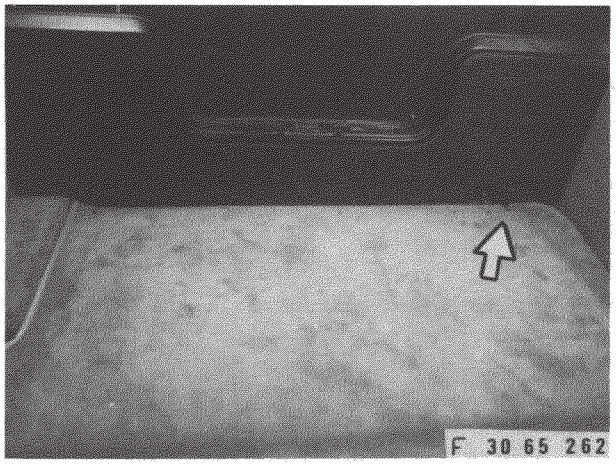

Bodenmatte mit Hilfe der Schlaufe (Pfeil) aus dem Laderaum entnehmen.

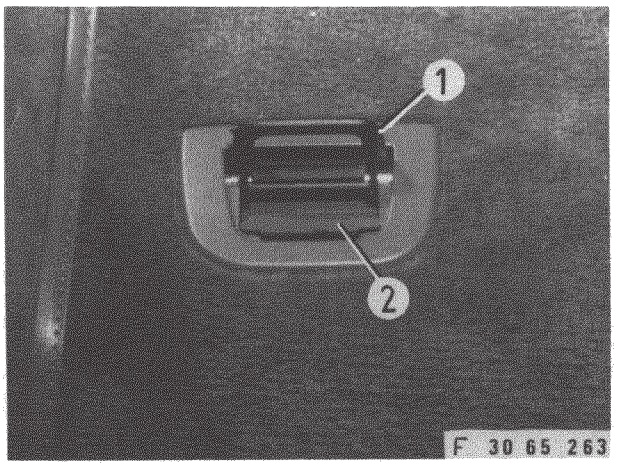

Bügel (1) anheben, Abdeckung (2) herausnehmen.

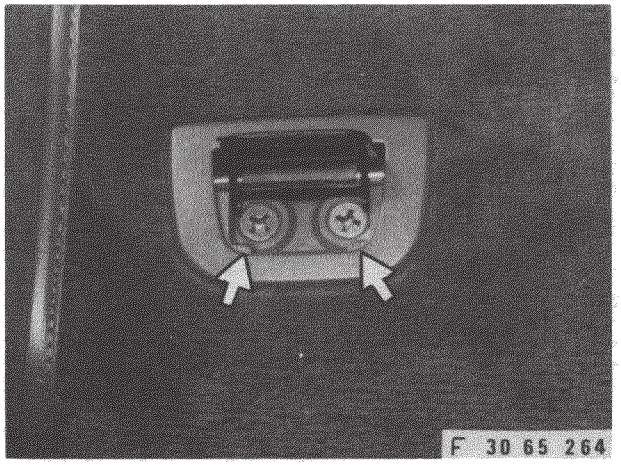

Schrauben (Pfeil) lösen.
Haltevorrichtung ausbauen.

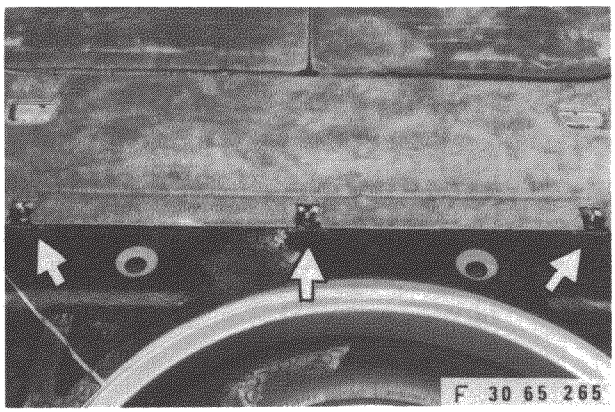

Muttern lösen.
Bodenmatte anheben und nach hinten entnehmen.

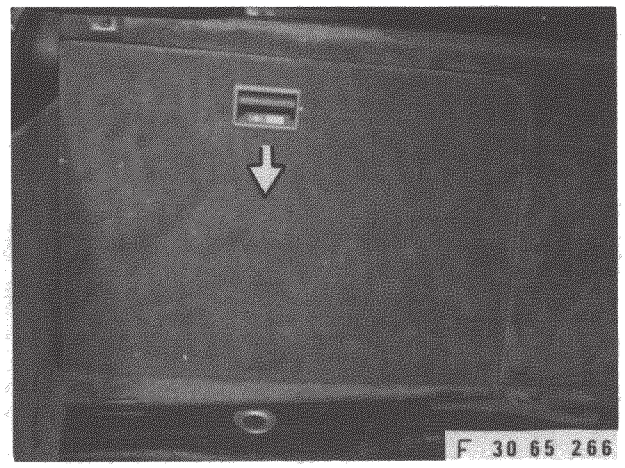

Öffnen: Griff ziehen.
Laderaumseitenklappe nach unten schwenken.

source: www.ow.no

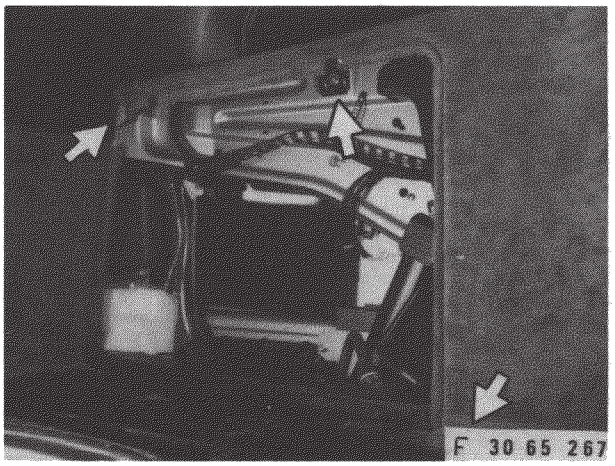

Schrauben (Pfeil) lösen.
Seitenwandverkleidung ausheben.

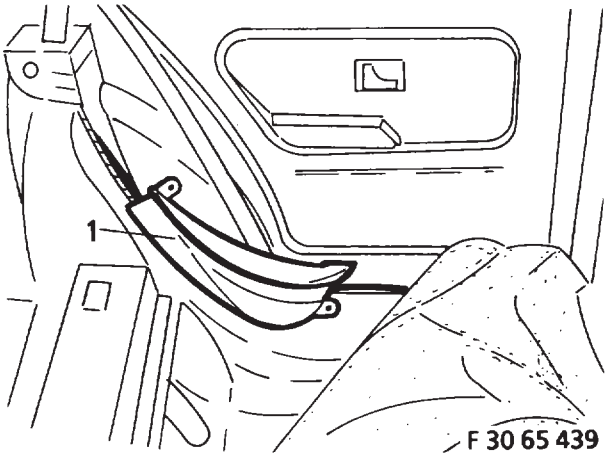

Kunststoffabdeckung (1) im Bereich des linken hinteren Radhauses ausbauen. Stereokabelbaum entlang des vorhandenen Kabelbaumes verlegen.

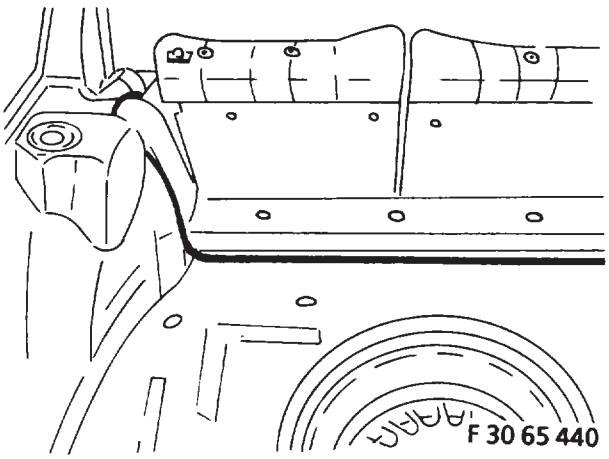

Stereokabelbaum lt. Zeichnung im Bereich des Laderaumes entlang des vorhandenen Kabelbaumes zum rechten Hecklautsprecher verlegen.



22. Hecklautsprecher einbauen
Touring
Spreizmutter (Pfeil) einsetzen

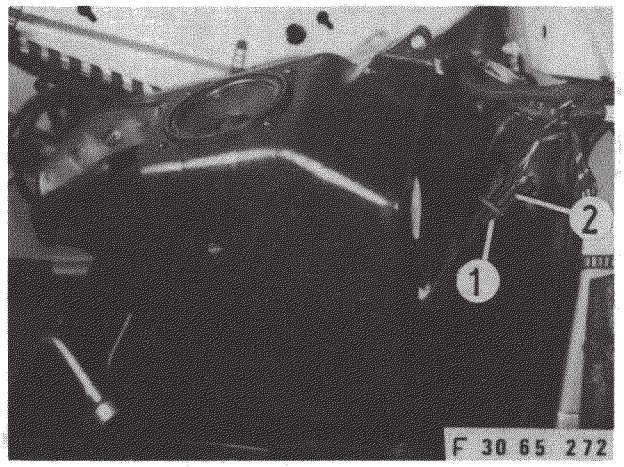

Stecker (1) vom Lautsprecher mit Stecker (2) - am Hauptkabelbaum zurückgebunden - verbinden.

Hinweis
Ab 9/89 erfolgt der Anschluß der Hecklautsprecher am Zusatzkabelbaum.

source: www.ow.no

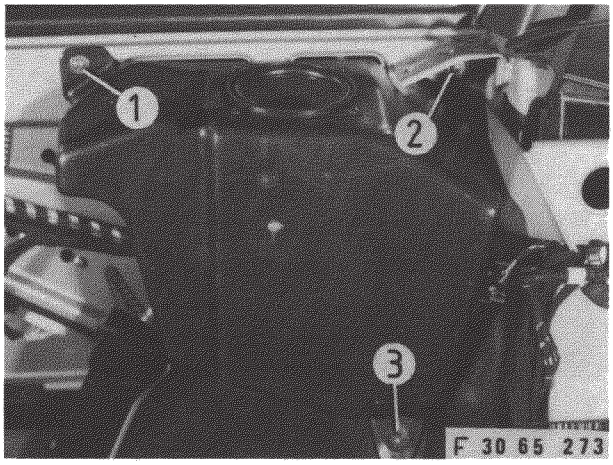

Lautsprecher mit Schrauben (1, 2) und Mutter (3) befestigen.

Einbauhinweis
Der Zusammenbau erfolgt in umgekehrter Reihenfolge.

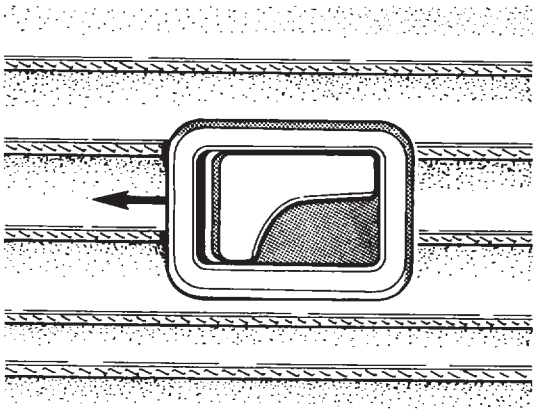
F 30 65 172

23. Cabriolet-Seitenverkleidung ausbauen
Blende der Seitenverkleidung (hinten links) in Pfeilrichtung nach hinten ziehen.

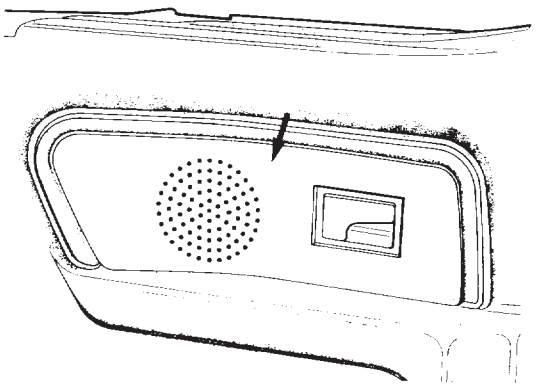
F 30 51 252

Lautsprecherabdeckung (Pfeil) aus der Seitenverkleidung mit einem Schraubendreher ausheben.

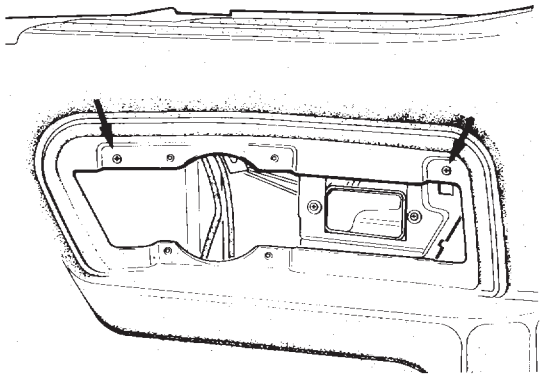
F 30 65 173

Kreuzschlitzschrauben (Pfeile) herausdrehen.

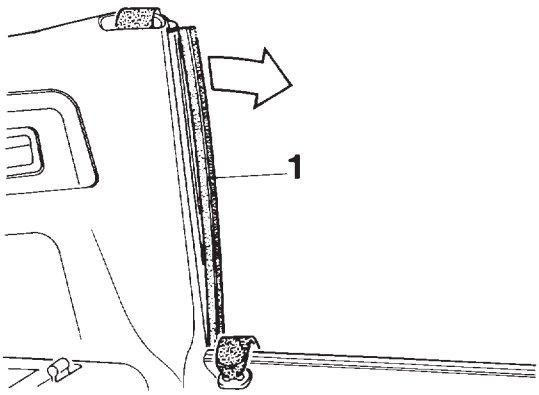

F 30 65 174

Kantenschutz (1) vorsichtig nach vorne in Pfeilrichtung ziehen.
Verkleidung ausbauen und ablegen.

Hinweis
Sicherheitsgurtbefestigung braucht nicht abgeschraubt zu werden.

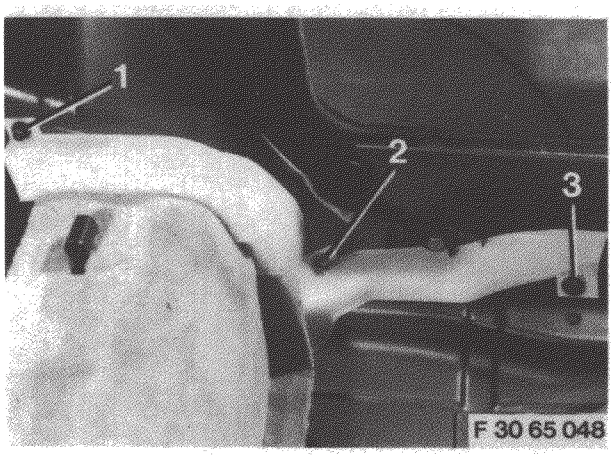

Plastikabdeckung rechts und links ausbauen
Muttern (1, 2) und Schraube (3) von der Befestigung des Plastikschutzes herausdrehen.

source: www.ow.no

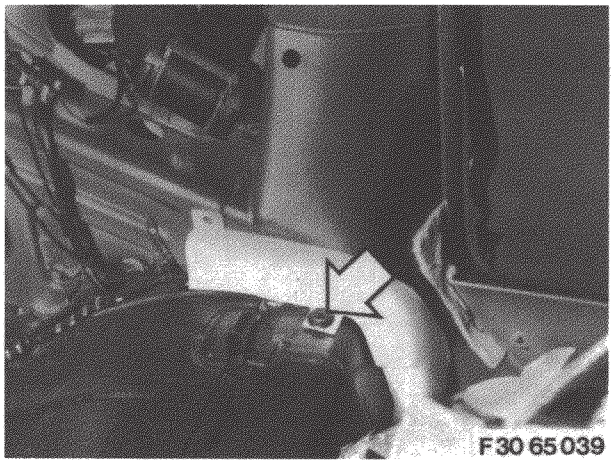

Teppichboden zurückklappen, Befestigungsmuttern (Pfeil) herausdrehen.
Plastikschutz ausbauen.
Stereokabelbaum entlang des vorhandenen Kabelbaumes zum Einbauort der Hecklautsprecher verlegen.

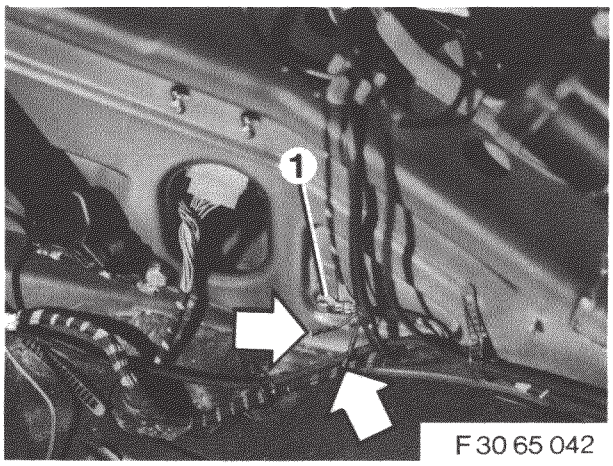

24. Lautsprecher in die Cabriolet-Seitenverkleidung einbauen
Die Lautsprecherkabel (Pfeil) für die hinteren Lautsprecher sind am Hauptkabelstrang zurückgebunden.
Lautsprecherkabel lösen und zum Einbauort der hinteren Lautsprecher verlegen.

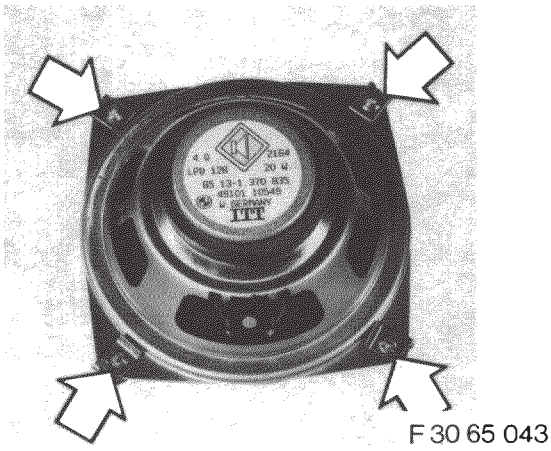

Vier Blechmuttern auf das Lautsprechergehäuse aufschieben.

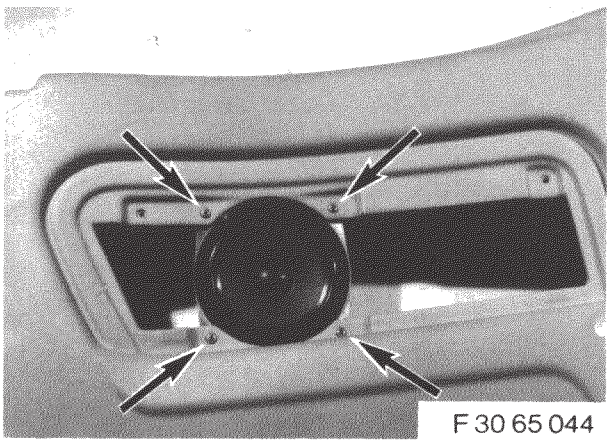

Lautsprecher von hinten auf die Seitenverkleidung auflegen.
Lautsprecher mit vier Kreuzschlitzschrauben befestigen.
Kabel auf Lautsprecheranschlüsse aufstecken.

Hinweis
Radiogerät lt. separater Einbauanleitung einbauen.

Fahrzeugbatterie anklemmen und Funktionskontrolle durchführen.

Fahrzeug sinngemäß in umgekehrter Reihenfolge des Auseinanderbaus zusammenbauen.

Druckfehler, Irrtümer und Änderungen vorbehalten.

source: www.ow.no

BMW Original Mono and Stereo radio installation kits
BMW 3 Series E 30 as of 9/85 (including models with air conditioning)

F30 65 096

Contents

Chapter	Page
1. Wiring layout of twin loudspeaker system for all models	3
2. Wiring layout of stereo system for saloon/sedan models	3
3. Wiring layout of stereo system for touring models	4
4. Wiring layout of stereo system for convertible models	4
5. Disconnecting the battery	5
6. Removing the facia trim	5
7. Removing the facia mount	5
8. Installing the speaker balance	7
9. Removing the glove box trim	7
10. Removing the left and right front seats (touring and convertible models as of 9/89)	8
11. Removing the centre console (touring and convertible models as of 9/89)	
12. Removing the footwell trim (all models)	11
13. Removing the door post trim (saloon/sedan and touring models as of 9/89)	12
14. Laying the stereo system's wiring harness	14
15. Removing the door trim	14
16. Installing tweeters on convertible models	16
17. Installing footwell loudspeakers	18
18. Removing the rear seat	18
19. Removing the parcel shelf in saloon/sedan models	19
20. Installing loudspeakers in the parcel shelf of saloon/sedan models	20
21. Removing the luggage compartment trim of touring models	20
22. Installing rear loudspeakers in touring models	22
23. Removing the side trim of convertible models	23
24. Installing loudspeakers in the side trim of convertible models	24

Tools and materials required:
Double open-ended wrench, 12 - 13 mm across flats
Screwdrivers Nos. 2 and 4
Phillips-head screwdriver
1/2 inch ratchet
1/2 inch extension
1/2 inch socket wrench insert, 17 mm dia.
Pincers
Instructions and illustrations are given here for left-hand-drive cars. On right-hand-drive cars, various work stages must be carried out in a mirror-image fashion.

1. Wiring layout of twin loudspeaker system for all models

F30 65 013
1 = Right-hand front loudspeaker
2 = Left-hand front loudspeaker
3 = Radio loudspeaker

Wiring layout of stereo system for saloon/sedan models
On the 325iX model up to 9/86, the stereo system's wiring harness is integrated into the main wiring harness and tied back. Like the other models, the 325iX from 9/86 requires the stereo system's wiring harness to be laid separately.

F30 65 014
1 = Right-hand front loudspeaker
2 = Left-hand front loudspeaker
3 = Plug for radio loudspeaker
4 = Speaker balance
5 = In this area (loudspeaker cutout), the front loudspeaker's wiring harness is connected to the rear loudspeaker's wiring harness.
7 = Right-hand rear loudpeaker
8 = Left-hand rear loudspeaker

3. Cable layout of stereo system for touring models

On touring models up to 9/89, the stereo system's wiring harness is integrated into the main wiring harness and tied back. On models from 9/89, the stereo system's wiring harness must be laid separately.

F30 65 436
1 = Right-hand front loudspeaker
2 = Left-hand front loudspeaker
3 = Radio loudspeaker
4 = Balance control
5 = Right-hand rear loudspeaker
6 = Left-hand rear loudspeaker

4. Wiring layout of stereo system for convertible models

On convertible models up to 1989, the stereo system's wiring harness is integrated into the main wiring harness and tied back. On models from 9/89, the wiring harness must be laid separately.

F30 65 447
1 = Right-hand front loudspeaker
2 = Left-hand front loudspeaker
3 = Radio loudspeaker
4 = Balance control
5 = Right-hand rear loudspeaker
6 = Left-hand rear loudspeaker

F30 61 002
5. Disconnecting the battery
All models
Disconnect the negative terminal from the battery in direction of arrow.
Note
The battery is located at the back right of the engine compartment. On 325e, 325i, 325iX, 324d, 324td and M3 models, it is located in the luggage compartment and can be reached by removing the trim.

F30 62 003
6. Removing the facia
All models
Turn the slotted screws (1) through 90 degrees. Pull facia (2) out of clip (3).
Note
On cars with external temperature display, digital clock or in-car computer, disconnect the plug from the gong.

source: www.ow.no

F30 62 004
Installing radio with speed-dependent loudness adjustment
7. Removing the facia
Unscrew knurled nuts (1), and detach panel (2) from pins (3).
Note
In the interests of clarity, the illustration shows the steering wheel removed. The steering wheel does not need to be taken off to remove the facia mount.

F30 62 005
Take out the Phillips-head screws (1, 2 and 3), and remove panel (4).
Note
The same two inner screws (2) must be used, i.e. do not confuse them with other screws.
Maximum length of Phillips-head screws (2): 9.5 mm.

F30 62 006
Note
To prevent the instrument cluster (1) from becoming scratched, cover the steering column (2) with a clean cloth.
Take out Phillips-head screws (3), and pull retaining tabs (4) inwards.
Tilt the instrument cluster (3) to the front, and draw it out as far as its cables permit.

F30 65 069
Plug adapter (arrow) into instrument cluster as illustrated.
Insert cable (2) into adapter (1), and run the cable to where the radio is to be installed.
Re-install the instrument cluster.
Note
All models from 9/89
The terminal for speed-dependent loudness adjustment is integrated into the stereo system's wiring harness.

All radios
Run additional wiring harness from the plug for optional extras to the where the radio is to be installed.
Note
The plug for optional extras is located below the facia mount on the left.

F30 65 097
Connect wiring harness to plug for optional extras as illustrated (arrow).
Note
The plug is designed to fit into its mating socket only.

8. Installing the balance control
Note
Depending on radio, it may be necessary to install a balance control (see radio installation instructions).
Lift out panels (1 and 2).

F30 65 026
Connect the balance control (arrow) to the loudspeaker's cable plug.

30 65 027
Plug in the balance control (1).

30 65 028
Remove the protective film from the foam plastic. Affix the foam plastic to the bearing bracket.

30 65 029
Attach bearing bracket (1) to the outside of the heater as illustrated.

9. Dismantling the glove box trim (excluding touring and convertible models)
Open up the glove box. Push out pin (1) in direction of arrow. and set down the glove box.
Note
Do not remove the glove box completely.

F30 65 204
Turn plastic screws (1) through 90 degrees, and remove.

Take out Phillips-head screws (2) and remove the trim.

F30 51 166
Pull down the trim so that the cable plug (arrow) for the glove box light can be disconnected. Now remove the trim.

F30 65 076
Take out the Phillips-head screw (arrow at top left). Turn the retaining clips (arrows) through 90 degrees and remove the trim.

F30 52 011
10. Removing the left and right front seats (touring and convertible models from 9/89)
Push back the seat as far as it will go. On seats with a height adjustment facility, raise the seat to its highest position.
Take off the rubber caps (1).
Unscrew hex nuts (2) and take off the washers.

F30 51 164
Take off the cap in direction of arrow, and unscrew hex bolt (1).

F30 51 320
Push the seat forward as far as it will go. Pull off the rubber caps and unscrew the bolts (arrows).
Note
On cars with seat heating, disconnect the plug beneath the seat.
Take the seat out of the car.

F30 65 001
11. Removing the centre console (touring and convertible models from 9/89)
Remove the rear ashtray from the centre console in direction of arrow.

F30 65 002
Unscrew the hex nut (arrow).
Disengage the centre console at the front by pulling it back.

F30 65 004
Models with electronic-hydraulic transmission
Pull out the connecting plug (arrow).

F30 52 074
Models with electrical seat heating
Pull out the plug (arrows) for the electrical seat heating.

F30 52 042
All models
Pull off the ashtray light (1) in direction of arrow.
Remove the centre console.

F30 52 045
Removing the storage tray
Cars with manual transmission
Lift off the cover (arrow).

F30 52 040
Cars with automatic transmission
Lift off the cover (arrow).

source: www.ow.no

F30 52 055
Take out the Phillips-head screws (1) and remove the selector lever trim (2).

F30 52 060
Lift out the switch (1) for the electric window lift and unplug the connector (2).
Unscrew the hex nut (arrow).

F30 51 323
Take out the Phillips-head screws (1), and lift out the ashtray console (2).

F30 51 324
Unplug the cables for the cigarette lighter (1) and ashtray (2).
Remove the ashtray console.

F30 51 325
Uscrew the hex nut (arrow).

F30 51 326
Turn catch (1) through 90 degrees to the right and left, and remove.

F30 51 327
Remove the storage tray (1) in the direction of arrow.

F30 51 008
12. Removing the footwell trim
All models
Take out the bolts (arrows).
Take off the lever (1) on the left for opening the engine compartment cover.

F30 51 054
Remove the edge protecting strip (arrow) around the trim.

F30 65 098

Take out Phillips-head screw (arrow) and remove the trims on the right and left.

F30 65 359
Insert plastic nuts (1, 2 and 3).

F30 65 072
13. Removing the door post trim
Saloon/sedan and touring models from 9/89
Detach the B-post trim (1) at the bottom.

F30 65 071
2-door models
Lever off the cover strip from the left door post using screwdriver (the retaining clips for the cover strip are securely mounted in the door post). Free the carpet along the length of the door post. Remove stubborn retaining clips using pincers. Insert new clips in the cover strip.
Note
It is not necessary to remove the driver's seat.

F30 65 024
Lift off cap (1).
Detach the B-post trim at its base so that the fixing bracket (2) can be removed.
Run the loudspeaker cables from the front, and along the course of the existing wiring harness, to where the loudspeakers are to be installed.

F30 65 070
4-door models
Lever off the cover strips from the left-hand front and rear door posts using screwdriver (the retaining clips for the cover strip are securely mounted in the door post). Detach the carpet along the length of the door posts. Remove stubborn retaining clips using pincers. Insert the new clips from the installation kit into the cover strip.
Note
The rear cover strip is fixed in position with an extra spreader pin.

F30 65 037
Convertible models
Lever off trim from the seatbelt mount using a screwdriver.
Note
The trim is in segments.
Remove the trim from the seatbelt mount in direction of arrow.

F30 65 170
Remove the spreader pin (arrow) from the spreader clamp
When installing
Press in the spreader clamp first, then the spreader pin.

F30 65 038
Remove the door post trim (1) in direction of arrow.
Note
On convertible models from 9/89, it is not necessary to remove the front seats.

F30 65 446
14. Laying the stereo system's wiring harness
Run the stereo system's wiring harness as illustrated from the radio's installation position above the glove box to the right-hand footwell loudspeaker.

F30 65 442
Laying the wiring harness
Touring models from 9/89
Fold back the carpet (1).
Run the stereo system's wiring harness (2) as illustrated via the left entrance to the right-hand footwell loudspeaker.
Note
Use the standard retaining clips for securing the stereo system's wiring harness.

F30 65 438
Laying the stereo system's wiring harness
Convertible models from 9/89
Fold back the carpet (1).
Run the stereo system's wiring harness (2) as illustrated via the left entrance to the right-hand loudspeakers.
Note
Use the standard retaining clips for securing the stereo system's wiring harness.

F30 65 523
15. Removing the door trim
On cars without optional extras - for instance electric window lifts, central door locking or anti-theft alarm - remove the front door trims at the left and right.
Pull off the left-hand adjustment knob for the external mirror.
Lift out the mirror switch using BMW special tool No. 61 1 300. Pull out the plug.

F30 51 033
Take out screw.

source: www.ow.no

F30 51 034
Take out screws.

F30 51 035
Pull forward the armrest and disengage it.

F30 51 036
Lift off the cap.
Pull off the retainer/take out the screw.

F30 51 037

Take off the window crank and washer.
When installing:
The window crank should face towards the front when the window is closed.

F30 51 038
Pull off the panel towards the rear.

F30 51 039
Lever the door trim out of its retaining clips.
When installing:
Check the retaining clips for damage, and replace if necessary.

F30 51 040
Lever the door trim out of its retaining clips.

F30 51 041
When installing
Take care not to damage the plastic disc on the crank mechanism.

F30 51 046
Carefully pull of the protective film.
When installing:
Replace protective film if damaged.

F30 65 364
320i and 325i convertible models from 9/87
16. Installing tweeters on convertible models
Lever off side trim (1) on the left and right of car in direction of arrow.
Note
If tweeters are included in the installation kit, these must be installed.
Models which leave the factory with a built-in stereo system are not equipped with tweeters.
The loudspeaker cables run along the inside of the door and are tied back inside the mirror triangle.

F30 65 366
If the passenger-side mirror (optional extra) is fitted, unfasten the existing wiring harness in the right-hand front door.
Pass the terminals for spherical tweeters (1, 2) through the rubber grommet.

F30 65 367
Press in the plug-in contacts as illustrated.

F30 65 368
Lift off panels, clip on plugs and insert rubber grommets.
On cars without optional extras - for instance electric window lifts, central door locking or anti-theft alarm - the tweeter connecting cables are run along the inside of the door as illustrated.

F30 65 362
On cars without optional extras - for instance electric window lifts, central door locking or anti-theft alarm - an additional wiring harness (1) is run to the A-post connector (2).
Note
On cars with optional extras - for instance electric window lifts, central door locking or anti-theft alarm - the tweeter connecting cable (3) is tied back in the main cable harness (in the footwell) and need only be detached. One cable is needed for each side.

F30 51 332
Insert plug (1) into the A-post. Clip it on at positions marked by arrows.
Connect up the additional wiring harness and insert the rubber grommet (door).

F30 65 101
Attach loudpeaker cable (1) to tweeter (2).
Install the mirror triangle plus loudspeaker in the door.

F30 65 023
17. Installing the footwell loudspeakers
Secure the footwell loudspeaker with three Phillips-head screws.
Note
When installing the loudspeaker, make sure that none of the cables are trapped.

F30 51 010
18. Removing the rear seat
Lift out the rear seat in direction of arrow, take out the hex bolts and lift the seatback out of its mounts.

F30 65 257
Touring models
Align the seat bench vertically using loop (arrow).

F30 65 258
Take out self-tapping screw (arrow).
Lift out the seatback.
Note
The rear seat bench is divided in the middle.

F30 65 259
Operate the lever (arrow).
Fold forward the seat back.

F30 51 248
Convertible models
Lift out the rear seat in direction of arrow.

F30 65 102
Unscrew the bolts (1) at the left and right.
Lift out seat belt buckle (2).
Lift the seatback (3) out of its mounts.

F30 65 371
19. Removing the parcel shelf
Saloon/sedan models
Lift out panels (1) at the left and right.

F30 65 016
4-door models
Pull off the edge protecting strip in the marked area (arrow).

F30 65 018
Take forward the parcel shelf (1), and remove.

source: www.ow.no

F30 65 020
Pull back insulating mat (1) at left and right until marking for loudspeaker cutout is uncovered. Cut out the marking (2) and carpet. Cut a hole in the insulating mat for the loudspeaker.

F30 65 021
Insert sheet-metal nuts into the existing holes.

F30 65 022
20. Installing the loudspeakers in the parcel shelf
Saloon/sedan models
1 = Self-tapping screw
2 = Loudpeaker trim
3 = Loudspeaker
4 = Cardboard washer (if available)
5 = Sheet-metal nut
6 = Parcel shelf
Connect the loudspeaker cable to the loudspeaker.

F30 65 260
21. Removing the luggage compartment trim
Touring models
Tilt the luggage compartment trim approx. 30 degrees to the rear and lift it out.

F30 65 261
Unfasten screws (arrows) and remove retainer.

F30 65 262
Remove the floor mat from the luggage compartment using loop (arrow).

F30 65 263
Lift up clamp (1), and remove cover (2).

F30 65 264
Unfasten screws (arrows).
Remove the retainer.

F30 65 265
Unscrew nuts.
Lift up the floor mat and take it out towards the rear.

F30 65 266
Pull handle to open.
Swing down the luggage-compartment side flap.

F30 65 267
Unfasten screws (arrows).
Lift out the side wall trim.

F30 65 439
Remove the plastic cover (1) from the left wheel arch. Run the stereo system's wiring harness along the course of the existing wiring harness.

F30 65 440
Run the stereo system's wiring harness as illustrated through the luggage compartment, along the course of the existing wiring harness, to the right-hand rear loudspeaker.

F30 65 272
22. Installing rear loudspeakers in touring models
Insert spreader nuts (arrows).

F30 65 272
Connect plug (1) from the loudspeaker with plug (2), which is tied back in the main wiring harness.
Note
On models from 9/89, connect the rear loudspeaker to the additional wiring harness.

F30 65 273
Fix the loudspeaker in position using screws (1, 2) and nut (3).
When installing:
Re-install in the reverse order of dismantling.

F30 65 172
23. Removing the side trim of convertible models

Pull back the side trim panel (back left) in direction of arrow.

F30 51 252
Lever off the loudspeaker cover (arrow) from the side trim using a screwdriver.

F30 65 173
Take out Phillips-head screws (arrows).

F30 65 174
Carefully pull forward the edge protecting strip (1) in direction of arrow.
Remove the trim and set it down.
Note
It is not necessary to unscrew the seat belt buckle.

F30 65 048
Removing the plastic cover at the left and right
Take out nuts (1, 2) and screw (3) from the plastic guard.

F30 65 039
Fold back the carpet, and take out the fastening nuts (arrow).
Remove the plastic guard.
Run the stereo system's wiring harness along the course of the existing wiring harness to where the rear loudspeaker is to be installed.

F30 65 042
24. Installing loudspeakers in the side trim of convertible models
The loudspeaker cables (arrows) for the rear loudspeakers are tied back in the main cable harness.
Unfasten the loudspeaker cables and run them to where the rear loudspeakers are to be installed.

F30 65 043
Insert four sheet-metal nuts into the loudspeaker housing as indicated by the arrows.

F30 65 044
Position the loudspeaker against the side trim from the rear.
Fix the loudspeaker in position using four Phillips-head screws.
Connect the cable to the loudspeaker terminals.
Note
Radios are installed according to separate instructions.
Connect up the car battery and carry out a functional check.
Re-assemble the car in the reverse order of dismantling as appropriate.

Printing and other errors and omissions excepted. Subject to amendment.

source: www.ow.no

Montage des autoradios avec les kits Original BMW Mono, stéréo
BMW série 3 - E 30 depuis 9/85 (y compris voitures avec climatiseur)

F 30 65 096

Sommaire

Chapitre	Page
1. Schéma de pose des câbles pour installation à deux haut-parleurs ''Tous modèles''	3
2. Schéma de pose des câbles pour installation stéréo ''Berlines''	3
3. Schéma de pose des câbles pour installation stéréo ''Touring''	4
4. Schéma de pose des câbles pour installation stéréo ''Cabriolet''	4
5. Déconnexion de la batterie	5
6. Dépose du revêtement de planche de bord	5
7. Dépose du support des instruments	5
8. Pose du fader (balance av/ar)	7
9. Démontage du revêtement de la boîte à gants	7
10. Dépose des sièges avant droit et gauche (Touring et Cabriolet depuis 9/89)	8
11. Dépose de la console centrale (Touring et Cabriolet depuis 9/89)	9
12. Dépose du revêtement de zone du plancher ''Tous modèles''	11
13. Dépose du revêtement du longeron de porte (Berline, Touring depuis 9/89)	12
14. Pose d'un faisceau de câbles stéréo	14
15. Dépose du panneau de revêtement de porte	14
16. Pose des tweeters pour stéréo Cabriolet	16
17. Pose des haut-parleurs de zone du plancher	18
18. Dépose du siège/de la banquette arrière	18
19. Dépose de la plage arrière ''Berlines''	19
20. Pose des haut-parleurs sur la plage arrière ''Berline''	20
21. Dépose du revêtement du compartiment de chargement Touring''	20
22. Pose des haut-parleurs arrière ''Touring''	22
23. Dépose du revêtement latéral du Cabriolet	23
24. Pose des haut-parleurs dans le revêtement latéral de Cabriolet	24

Outils requis

Double clé à fourche 12 mm - 13 mm
Tournevis N° 2 et 4
Tournevis à pointe cruciforme
Cliquet 1/2''
Allonge 1/2''
Douille 1/2'' - 17 mm
Tenailles coupantes

Toutes les opérations sont décrites et illustrées sur le modèle à direction à gauche. Pour les modèles à direction à droite, certaines opérations sont à effectuer en réfléchi.

1. Schéma de pose des câbles pour installation à deux haut-parleurs ''Tous modèles''

30 65 013

1 - Haut-parleur avant côté droit
2 - Haut-parleur avant côté gauche
3 - Haut-parleur d'autoradio

2. Schéma de pose des câbles pour installation stéréo ''Berlines''

Sur le modèle 325iX le faisceau de câbles stéréo est intégré dans les faisceaux principaux et attaché en attente d'utilisation. Depuis 9/86, le faisceau stéréo doit être posé complètement sur le modèle 325iX aussi, comme sur les autres modèles.

30 65 014

1 - Haut-parleur avant côté droit
2 - Haut-parleur avant côté gauche
3 - Prise de haut-parleur d'autoradio
4 - Fader (balance av/ar)
5 - A cet endroit (découpe pour haut-parleur), raccorder ensemble les connecteurs faisceau haut-parleur arrière et faisceau haut-parleur avant
7 - Haut-parleur arrière côté droit
8 - Haut-parleur arrière côté gauche

3. Schéma de pose des câbles pour installation stéréo ''Touring''

Sur le modèle ''Touring'' jusqu'à 9/89, le faisceau de câbles stéréo est intégré dans le faisceau principal et attaché en attente d'utilisation. Depuis 9/89, le faisceau stéréo doit être posé a posteriori complètement sur la voiture.

F 30 65 436

1 - Haut-parleur avant côté droit
2 - Haut-parleur avant côté gauche
3 - Haut-parleur d'autoradio
4 - Fader (balance av/ar)
5 - Haut-parleur arrière côté droit
6 - Haut-parleur arrière côté gauche

4. Schéma de pose des câbles pour installation à stéréo ''Cabriolet''

Sur le modèle ''Cabriolet'' jusqu'à 9/89, le faisceau de câbles stéréo est intégré dans le faisceau principal et attaché en attente d'utilisation. Depuis 9/89, le faisceau stéréo doit être posé a posteriori complètement sur la voiture.

F 30 65 447

1 - Haut-parleur avant côté droit
2 - Haut-parleur avant côté gauche
3 - Haut-parleur d'autoradio
4 - Fader (balance av/ar)
5 - Haut-parleur arrière côté droit
6 - Haut-parleur arrière côté gauche

F 30 61 002
5. Déconnexion de la batterie
Tous modèles

Déconnecter le câble négatif de la batterie et le dégager dans le sens de la flèche.

Remarque

La batterie est placée dans le compartiment du moteur, à l'arrière à droite. Sur les modèles 325e, 325i, 325ix, 324d et M3, elle est logée dans le coffre arrière et accessible après avoir déposé l'habillage.

source: www.ow.no

F30 62 003
6. Dépose du revêtement de planche de bord
Tous modèles
Tourner les vis à tête fendue (1) de 90°. Détacher le panneau de revêtement (2) de l'agrafe (3).

Remarque
Pour les voitures avec affichage de la température extérieure/montre digitale et celles équipées d'un ordinateur de bord, le connecteur doit être débranché du gong.

F 30 62 004
Pour l'installation d'un autoradio avec réglage du volume en fonction de la vitesse:

7. Dépose du support des instruments
Dévisser les écrous moletés (1), dégager le cache (2) des goujons (3) et le déposer.

Remarque
Sur la figure, le volant a été retiré pour une meilleure clarté de l'illustration. Il n'est toutefois pas nécessaire de déposer le volant pour déposer le support des instruments.

F 30 62 005
Dévisser les vis à empreinte cruciforme (1, 2, 3) et déposer la visière (4).

Remarque
Les deux vis à empreinte cruciforme intérieures (2) ne doivent pas être confondues avec d'autres.
Longueur maximale des vis à empreinte cruciforme (2) : 9,5 mm.

F 30 62 006

Remarque
Pour ne pas rayer le tableau de bord (1), recouvrir la colonne de direction (2) d'un chiffon propre.
Dévisser les vis à empreinte cruciforme (3) et replier les pattes de fixation (4) vers l'intérieur.
Faire basculer le tableau de bord (1) vers l'avant et le dégager autant que la longueur des câbles raccordés le permet.

30 65 069
Raccorder comme indiqué l'adaptateur (flèche) au tableau de bord.
Brancher le câble (2) sur l'adaptateur (1) et le relier à l'emplacement d'installation de l'autoradio.
Reposer le tableau de bord.

Remarque
Tous modèles depuis 9/89
La prise de raccordement pour le réglage de volume en fonction de la vitesse de la voiture est intégrée au faisceau de câbles stéréo.

30 65 361
Tous autoradios
Poser le faisceau additionnel de câbles de la prise "options" jusqu'à l'emplacement d'installation de l'autoradio.
Remarque
La prise "options" se trouve à gauche sous le support des instruments.

F 30 65 097
Raccorder le faisceau de câbles à la prise "options" comme indiqué sur le croquis (flèche).
Remarque
Le connecteur ne peut s'adapter qu'à la prise de raccordement qui lui est destinée.

30 65 025
8. Pose du fader (balance avant/arrière)

Remarque
La pose d'un fader est indispensable avec certains modèles d'autoradio (voir instructions de montage de l'autoradio).
Retirer les panneaux/caches (1 et 2) en les soulevant.

30 65 026

Raccorder le fader (flèche) au connecteur du câble de haut-parleur.

30 65 027
Insérer le fader (1) dans son logement.

30 65 028
Détacher le film protecteur de la mousse. Coller la mousse sur la bande de fixation.

30 65 029
Engager la bande de fixation (1) sur le boîtier de l'appareil de chauffage comme indiqué sur le croquis.

28 13 207
9. Démontage du revêtement de la boîte à gants (sauf Touring et Cabriolet)
Ouvrir la boîte à gants. Chasser l'axe (1) dans le sens de la flèche et déposer la boîte à gants.

Remarque
La boîte à gants n'est pas à démonter entièrement.

F 30 65 204
Tourner les vis en plastique (1) de 90° et les déposer.
Dévisser les vis à empreinte cruciforme (2) et déposer le revêtement.

30 51 166
Tirer le revêtement un peu vers le bas. Débrancher le connecteur (flèche) d'éclairage de la boîte à gants. Déposer le revêtement.

30 65 076
Dévisser la vis à empreinte cruciforme (flèche en haut à gauche). Tourner les attaches (flèches) de 90° et déposer le revêtement.

F 30 52 041
10. Dépose des sièges avant droit et gauche (Touring et Cabriolet depuis 9/89)
Pousser le siège contre la butée arrière. Dans le cas de sièges réglables en hauteur, placer le siège sur la position la plus haute.
Enlever les capuchons caoutchouc (1).
Dévisser les écrous six pans (2) et retirer les rondelles.

F 30 51 164
Enlever le capuchon dans le sens de la flèche et dévisser la vis tête hexagonale (1).

F 30 51 320
Amener le siège contre la butée avant et ôter les capuchons caoutchouc.
Dévisser les vis (flèche).

Remarque
Sur les voitures avec chauffage des sièges, débrancher le connecteur placé en dessous du siège.
Sortir le siège de la voiture.

 source: www.ow.no

F 30 65 001
11. Dépose de la console centrale (Touring et Cabriolet depuis 9/89)
Extraire le cendrier arrière de la console centrale dans le sens de la flèche et en le soulevant.

F 30 65 002
Dévisser l'écrou six pans (flèche) et dégager la console centrale en la tirant par l'avant.

F 30 65 004
Voitures avec boîte de vitesses à commande électronique-hydraulique
Débrancher le connecteur (flèche).

F 30 52 074
Voitures avec chauffage électrique de siège
Débrancher les connecteurs (flèches) du chauffage électrique de siège.

F 30 52 042
Toutes voitures
Débrancher l'éclairage (1) du cendrier en tirant dans le sens de la flèche.
Déposer la console centrale.

F 30 52 045
Dépose du casier de rangement
Voitures avec boîte de vitesses manuelle
Extraire le soufflet (1) du levier de changement de vitesses en le soulevant (flèche).

F 30 52 040
Voitures avec boîte de vitesses automatique
Enlever la plaque de garniture (flèche) en la soulevant.

F 30 52 055
Dévisser les vis à empreinte cruciforme (1) et déposer l'habillage du levier sélecteur (2).

F 30 52 060
Extraire par en haut le commutateur (1) des lève-glaces électriques et débrancher ses connecteurs (2).
Dévisser l'écrou six pans (flèche).

F 30 51 323
Dévisser les vis à empreinte cruciforme (1) et extraire par le haut la console (2) du cendrier.

F 30 51 324
Débrancher les câbles de l'allume-cigarettes (1) et d'éclairage du cendrier (2).
Déposer la console du cendrier.

F 30 51 325
Dévisser la vis tête hexagonale (flèche).

F 30 51 326
Tourner les éléments de blocage (1) à gauche et à droite de 90° puis les retirer.

F 30 51 327
Déposer le casier de rangement (1) dans le sens de la flèche.

F 30 51 008
12. Dépose du revêtement de zone de plancher
Tous modèles
Dévisser les vis (flèche).
Déposer le levier d'actionnement du capot avant (1), à gauche.

30 51 054
Enlever le protège-arête (1) au niveau du revêtement.

F 30 65 098
Dévisser la vis à empreinte cruciforme (flèche) et enlever le revêtement latéral à droite et à gauche.

30 65 359
Insérer les écrous en plastique (1, 2, 3).

30 65 072
13. Dépose du revêtement du longeron de porte
Berlines, Touring depuis 9/89
Déposer le revêtement (1) du montant milieu B.

30 65 071
Voitures 2 portes
En la soulevant à l'aide d'un tournevis, dégager la baguette de recouvrement du longeron de porte gauche (les clips de fixation de la baguette tiennent solidement au longeron).
Soulever le tapis de sol le long du longeron. Si les clips de la baguette devaient rester dans le longeron, les en extraire avec des tenailles coupantes. Ficher de nouveaux clips dans la baguette.

Remarque
Il n'est pas nécessaire de déposer le siège conducteur.

30 65 024
Retirer le capuchon (1).
Détacher légèrement le revêtement (1) du montant milieu B en bas, déposer l'étrier (2).
Poser le câble de haut-parleur, le long du faisceau existant, de l'avant jusqu'à l'emplacement de montage des haut-parleurs.

30 65 070
Voitures 4 portes
Dégager la baguette de recouvrement du longeron de porte avant gauche et du longeron arrière gauche en la soulevant à l'aide d'un tournevis (les clips de fixation de la baguette tiennent solidement au longeron). Si les clips devaient rester dans le longeron, les retirer avec des tenailles.
Placer de nouveaux clips du kit de montage dans la baguette.

Remarque
La baguette de recouvrement arrière est fixée en plus avec une goupille fendue expansible.

F 30 65 037
Cabriolet
Dégager le cache de la fixation de la ceinture de sécurité aux points de fixation avec un tournevis.
Remarque
Le cache est scindé en deux parties.
Déposer le cache de fixation de ceinture de sécurité (1) dans le sens de la flèche.

F 30 65 170
Extraire la goupille fendue expansible (flèche) hors de l'agrafe.
Conseil pour la pose
Pousser d'abord l'agrafe écartable et ensuite la goupille fendue en place.

F 30 65 038
Déposer le revêtement (1) du longeron de porte dans le sens de la flèche.
Remarque
Sur les Cabriolets jusqu'à 9/89, il n'est pas nécessaire de déposer les sièges avant.

source: www.ow.no

F 30 65 446
14. Pose d'un faisceau de câbles stéréo
Berline
Poser le faisceau de câbles stéréo comme indiqué sur le croquis de l'emplacement de montage de l'autoradio jusqu'au haut-parleur de la zone de plancher de droite en passant au-dessus de la boîte à gants.

F 30 65 442
Pose d'un faisceau de câbles stéréo
Touring depuis 9/89
Retrousser la moquette de sol (1).
Poser le faisceau de câbles stéréo (2) comme indiqué sur le croquis le long du seuil gauche, jusqu'au haut-parleur droit de la zone de plancher.
Remarque
Poser le faisceau de câbles stéréo dans les clips de fixation d'origine.

F 30 65 438
Pose d'un faisceau de câbles stéréo
Cabriolet depuis 9/89
Retrousser la moquette de sol (1).
Poser le faisceau de câbles stéréo (2) comme indiqué sur le croquis le long du seuil gauche, jusqu'aux haut-parleurs de droite.

Remarque
Poser le faisceau de câbles stéréo dans les clips de fixation d'origine.

630 65 523
15. Dépose du panneau de revêtement de porte

Sur les voitures sans équipements optionnels (p. ex. lève-glaces électriques, verrouillage centralisé ou alarme anti-vol), déposer les panneaux de revêtement des portes avant à gauche et à droite.
Retirer le bouton de réglage du rétroviseur extérieur gauche.
Dégager l'interrupteur du rétroviseur à l'aide de l'outil spécial BMW 61 1300. Débrancher le connecteur.

30 51 033
Dévisser la vis.

30 51 034
Dévisser les vis.

30 51 035
Décrocher l'accoudoir en le tirant vers l'avant.

30 51 036
Soulever le capuchon.
Retirer l'élément de blocage ou dévisser la vis.

30 51 037
Extraire la manivelle de lève-glace et la vitre.

Conseil pour la pose
Fenêtre fermée, la manivelle est vers l'avant.

30 51 038
Dégager le cache-enjoliveur par l'arrière.

30 51 039
Dégager le panneau de revêtement de porte des clips de fixation.

Conseil pour la pose
Contrôler l'état des clips, les remplacer si nécessaire.

30 51 040
Dégager le panneau de revêtement des clips de fixation.

30 51 041

Conseil pour la pose
Ne pas oublier la rondelle en mousse du mécanisme de lève-glace.

30 51 046
Enlever le film protecteur avec précaution.

Conseil pour la pose
Remplacer le film protecteur s'il est endommagé.

30 65 364
Pour 320i Cabriolet et 325i Cabriolet depuis 9/87
16. Pose des tweeters pour installation stéréo de Cabriolet
Retirer le cache (1) dans le sens de la flèche sur les côtés gauche et droit de la voiture.

Remarque
Si des haut-parleurs tweeters sont contenus dans le kit de montage, il est nécessaire de les installer.
Il n'y a pas de tweeters sur les voitures avec installation stéréo installée d'origine.
Les câbles de haut-parleurs sont posés dans la porte et attachés en attente d'utilisation dans le triangle de rétroviseur (3).

30 65 366
Dans le cas d'un rétroviseur extérieur côté passager existant (équipement optionnel), déboutonner le faisceau de câbles de porte existant de la porte avant côté droit.
Passer les raccordements des tweeters à calotte (1, 2) au travers du passe-fils en caoutchouc.

30 65 367
Introduire les contacts enfichables comme indiqué sur l'illustration.

30 65 365
Dégager/soulever les caches, fixer les connecteurs à l'aide des clips et mettre en place le passe-fils caoutchouc.
Sur les voitures sans équipements optionnels (p. ex. lève-glaces électriques, verrouillage centralisé ou alarme anti-vol), poser le faisceau de câbles de porte pour le raccordement du tweeter comme indiqué sur l'illustration.

30 65 362
Sur les voitures sans équipements optionnels (p. ex. lève-glaces électriques, verrouillage centralisé ou alarme anti-vol), un faisceau de câbles additionnel (1) doit être posé pour relier le haut-parleur de la zone plancher au connecteur du montant avant A (2).

Remarque
Sur les voitures avec équipements optionnels (p. ex. lève-glaces électriques, verrouillage centralisé ou alarme anti-vol), le câble de haut-parleur (3) des tweeters à calotte est relié en attente d'utilisation au faisceau de câbles principal dans la zone de plancher et doit simplement être détaché. Il s'agit en l'occurrence d'un câble par côté.

F 30 51 332
Insérer le connecteur (1) dans le montant avant A. Fixer au moyen du clip à l'endroit repéré (flèche).
Fixer le faisceau de câbles additionnel avec le passe-fil en caoutchouc (porte).

source: www.ow.no

F 30 65 101
Raccorder le câble de haut-parleur (1) au tweeter (2).
Insérer dans la porte le triangle du rétroviseur avec le haut-parleur.

F 30 65 023
17. Pose des haut-parleurs de la zone de plancher
Fixer les haut-parleurs avec trois vis à empreinte cruciforme.

Remarque
Veiller à ne coincer aucun câble lors de la pose des haut-parleurs.

F 30 51 010
18. Dépose du siège/de la banquette arrière
Berlines
Soulever la banquette arrière dans le sens de la flèche, dévisser les vis tête hexagonale et sortir le dossier de ses supports par le haut.

F 30 65 257
Touring
Relever la banquette à la verticale au moyen de la sangle (flèche).

F 30 65 258
Desserrer la vis Parker (flèche).
Dégager le dossier en le soulevant.

Remarque
La banquette arrière est scindée en son milieu.

F 30 65 259
Actionner le levier (flèche).
Rabattre le dossier vers l'avant.

F 30 51 248
Cabriolet
Dégager le dossier dans le sens de la flèche.

F 30 65 102
Dévisser les vis (1) à gauche et à droite.
Dégager le mécanisme de verrouillage (2) de ceinture de sécurité.
Décrocher le dossier (3) de ses attaches en le soulevant.

F 30 65 371
19. Dépose de la plage arrière
Berline
Soulever et retirer les caches-entourages (1) à gauche et à droite.

F 30 65 016
Voitures 4 portes
Enlever le protège-arête dans la zone repérée (flèche).

F 30 65 018
Extraire la plage arrière (1) par l'avant dans le sens de la flèche.

30 65 020
Détacher le tapis d'insonorisation (1) à gauche et à droite jusqu'au point où le tracé de découpe (2) pour l'ouverture d'encastrement du haut-parleur est accessible.
Découper l'ouverture dans le panneau (2).
Découper le tapis au niveau de l'ouverture pour le haut-parleur.

30 65 021
Installer les écrous-agrafes en tôle sur le bord des découpes.

30 65 022
20. Pose des haut-parleurs sur la plage arrière
Berlines
1 Ecrou-agrafe en tôle
2 Grille de haut-parleur
3 Haut-parleur
4 Rondelle de carton (si existante)
5 Ecrou-agrafe en tôle
6 Panneau de plage arrière
Raccorder le câble de haut-parleur sur le haut-parleur.

30 51 550
21. Dépose du revêtement du compartiment de chargement
Touring
Rabattre vers l'arrière de 30° environ le couvercle du volume de chargement et le déposer par le haut.

F 30 65 261
Desserrer les vis (flèches) puis ôter le support.

F 30 65 262
En s'aidant de la sangle (flèche), retirer le tapis de sol du compartiment de chargement.

F 30 65 263
Relever l'étrier (1) et retirer le cache (2).

F 30 65 264
Desserrer les vis (flèches) et déposer la fixation.

F 30 65 265
Desserrer les écrous.
Soulever le tapis de sol et le sortir par l'arrière.

F 30 65 266
Ouvrir en tirant sur la poignée. Basculer ensuite vers le bas le volet latéral du compartiment de chargement.

F 30 65 267
Desserrer les vis (flèches).
Dégager le revêtement de paroi latérale en le soulevant.

F 30 65 439
Déposer le couvre-câble en plastique (1) au niveau du passage de roue arrière gauche. Poser le faisceau de câbles stéréo le long du faisceau existant.

F 30 65 440
Comme indiqué sur le schéma, poser le faisceau stéréo dans la zone du compartiment de chargement, le long du faisceau existant, jusqu'au haut-parleur arrière droit.

F 30 65 271
22. Pose des haut-parleurs arrière
Touring
Mettre en place les écrous fendus expansibles (flèches).

F 30 65 272
Raccorder le connecteur (1) du haut-parleur au connecteur (2) - (attaché au faisceau principal en attente d'utilisation).
Remarque
Sur les modèles depuis 9/89, le raccordement des haut-parleurs se fait sur le faisceau additionnel.

F 30 65 273
Fixer le haut-parleur à l'aide des vis (1, 2) et de l'écrou (3).

Conseil pour la pose
La repose des pièces déposées s'effectue logiquement dans l'ordre inverse de la dépose.

source: www.ow.no

23. Dépose du revêtement latéral du Cabriolet
Tirer vers l'arrière et déposer l'encadrement enjoliveur du panneau latéral (arrière gauche) dans le sens de la flèche.

F 30 51 252
Dégager la grille de haut-parleur (flèche) hors du revêtement latéral à l'aide d'un tournevis.

F 30 65 173
Dévisser la vis à empreinte cruciforme (flèches).

F 30 65 174
Tirer le protecteur de bordure (1) avec précaution vers l'avant dans le sens de la flèche.
Déposer le revêtement et le mettre à l'écart.

Remarque
Il n'est pas nécessaire de dévisser la fixation de la ceinture de sécurité.

F 30 65 048
Déposer les capuchons plastique à gauche et à droite.
Dévisser les écrous (1, 2) et la vis (3) de la fixation de la protection en plastique.

F 30 65 039
Retrousser la moquette de sol, dévisser les écrous de fixation (flèche).
Déposer la protection en plastique.
Poser le faisceau de câbles stéréo le long du faisceau existant jusqu'à l'emplacement de montage des haut-parleurs arrière.

F 30 65 042
24. Pose des haut-parleurs dans le revêtement latéral de Cabriolet
Les câbles de haut-parleurs (flèches) pour les haut-parleurs arrière sont attachés en attente d'utilisation au faisceau principal.
Détacher le câble de haut-parleurs et le poser jusqu'à l'emplacement de montage des haut-parleurs arrière.

F 30 65 043
Pousser en place quatre écrous-agrafes en tôle sur le boîtier du haut-parleur.

F 30 65 044
Mettre en place le haut-parleur par l'arrière sur le revêtement latéral.
Fixer le haut-parleur avec quatre vis à empreinte cruciforme.
Raccorder les câbles sur les connecteurs du haut-parleur.

Remarque
Installer l'autoradio comme indiqué dans les instructions de montage séparées.
Raccorder la batterie de la voiture et effectuer un contrôle de bon fonctionnement.
Achever le remontage logiquement dans l'ordre inverse du démontage.

Sous réserve d'erreurs, d'omissions ou de modifications.

source: www.ow.no

Radiomontage (mono/stereo) met originele BMW montagesets
BMW 3-serie E 30 vanaf 9/85 (inclusief auto's met airconditioning)

Inhoud

Hoofdstuk	Blz.
1. Aansluitschema bedrading voor installatie met 2 luidsprekers 'alle modellen'	3
2. Aansluitschema bedrading stereo-installatie 'Sedan'	3
3. Aansluitschema bedrading stereo-installatie 'Touring'	4
4. Aansluitschema bedrading stereo-installatie 'Cabriolet'	4
5. Massakabel van accu losmaken	5
6. Dashboardbekleding verwijderen	5
7. Instrumentenpaneel verwijderen	5
8. Balansregelaar aanbrengen	7
9. Bekleding dashboardkastje verwijderen	7
10. Voorstoel, rechts en links, verwijderen (Touring en Cabriolet vanaf 9/89)	8
11. Middenconsole verwijderen (Touring en Cabriolet vanaf 9/89)	9
12. Bekleding in beenruimte verwijderen 'Alle modellen'	11
13. Dorpellijsten verwijderen (Sedan, Touring vanaf 9/89)	12
14. Bedrading voor stereo-installatie aanbrengen	14
15. Portierbekleding verwijderen	14
16. Tweeter van stereo-installatie monteren, Cabriolet	16
17. Luidsprekers in beenruimte monteren	18
18. Zitting van achterbank verwijderen	18
19. Hoedenplank verwijderen 'Sedan'	19
20. Luidspreker in hoedenplank monteren 'Sedan'	20
21. Bekleding laadruimte verwijderen 'Touring'	20
22. Luidsprekers, achter, monteren 'Touring'	22
23. Zijbekleding verwijderen 'Cabriolet'	23
24. Luidsprekers in zijbekleding monteren 'Cabriolet'	24

Benodigd gereedschap

Steeksleutel 12 - 13 mm
Schroevedraaier nr. 2, 4
Kruiskopschroevedraaier
1/2 inch ratel
1/2 inch verlengstuk
1/2 inch dopsleutel 17 mm
Nijptang

Alle werkzaamheden zijn beschreven voor een auto met links stuur. Voor een auto met rechts stuur moeten diverse werkzaamheden in spiegelbeeld worden uitgevoerd.

1. Aansluitschema bedrading installatie met 2 luidsprekers 'Alle modellen'

30 65 013
1 - Luidspreker, rechts voor
2 - Luidspreker, links voor
3 - Aansluitingen op radio

2. Aansluitschema bedrading voor stereo-installatie 'Sedan'
Bij de 325iX t/m 9/86 is de bedrading voor een stereo-installatie in de hoofddraadbundel geïntegreerd en teruggebonden. Vanaf 9/86 moet bij de 325iX, zoals bij de overige modellen, de bedrading voor de stereo-installatie worden aangebracht.

1 - Luidspreker, rechts voor
2 - Luidspreker, links voor
3 - Aansluitingen op radio
4 - Balansregelaar
5 - Op deze plaats (opening voor luidspreker) moet de stekker van de bedrading voor de luidsprekers achterin met de bedrading van de luidspreker voorin worden verbonden.
7 - Luidspreker, rechts achter
8 - Luidspreker, links achter

3. Aansluitschema bedrading stereo-installatie 'Touring'
Bij de 'Touring' t/m 9/89 is de bedrading voor een stereo-installatie in de hoofddraadbundel geïntegreerd en teruggebonden. Vanaf 9/89 moet de bedrading voor een stereo-installatie naderhand worden aangebracht.

F30 65 436
1 - Luidspreker, rechts voor
2 - Luidspreker, links voor
3 - Aansluitingen op radio
4 - Balansregelaar
5 - Luidspreker, rechts achter
6 - Luidspreker, links achter

4. Aansluitschema bedrading stereo-installatie 'Cabriolet'
Bij de 'Cabriolet' t/m 9/89 is de bedrading voor een stereo-installatie in de hoofddraadbundel geïntegreerd en teruggebonden. Vanaf 9/89 moet de bedrading voor een stereo-installatie naderhand worden aangebracht.

F30 65 447
1 - Luidspreker, rechts voor
2 - Luidspreker, links voor
3 - Aansluitingen op radio
4 - Balansregelaar
5 - Luidspreker, rechts achter
6 - Luidspreker, links achter

F30 61 002
5. Massakabel van accu losmaken
Alle modellen
Maak de massakabel van de accu los en trek de kabel in de richting van de pijl naar boven.

Opmerking
De accu is rechts achter in de motorruimte aangebracht. Bij de 325e, 325i, 325iX, 324d, 324td en de M3 bevindt de accu zich in de kofferruimte. De accu is bereikbaar na het verwijderen van de afdekking.

F30 62 003
6. Dashboardbekleding verwijderen
Alle modellen.
Draai de schroeven (1) 90° en trek de bekleding (2) los uit de klemmen (3).

Opmerking
Bij auto's met buitentemperatuurmeter/digitale klok en bij auto's met een boordcomputer moet de stekker van de gong worden losgetrokken.

source: www.ow.no

F30 62 004
Bij de montage van een radiotoestel met snelheidsafhankelijke volumeregeling:

7. Instrumentenpaneel verwijderen
Verwijder de gekartelde moeren (a), maak het paneel (2) vrij van de stiften (3) en verwijder het paneel (3).

Opmerking
Voor een duidelijke weergave is het stuurwiel verwijderd. Voor het verwijderen van het instrumentenpaneel is het niet nodig het stuurwiel te verwijderen.

F30 62 005
Verwijder de kruiskopschroeven (1, 2, 3). Verwijder de kap (4).

Opmerking
De twee binnenliggende kruiskopschroeven (2) mogen niet met de andere schroeven worden verwisseld. Maximale lengte van de kruiskopschroeven (2): 9,5 mm.

F30 62 006
Opmerking
Om krassen op het instrumentenpaneel (1) te voorkomen, moet de stuurkolom (2) met een schone doek worden afgedekt.

Verwijder de kruiskopschroeven (3) en trek de bevestigingslippen (4) naar binnen. Kantel het instrumentenpaneel (1) naar voren en trek het zover uit het dashboard als de bedrading dat toelaat.

30 65 069
Sluit de adapter (pijl) zoals afgebeeld aan op het instrumentenpaneel. Bevestig de draad (2) in de adapter (1) en leg de draad naar de montageplaats voor de radio. Monteer het instrumentenpaneel.

Opmerking
Alle modellen vanaf 9/89
De aansluiting voor de snelheidsafhankelijke volumeregeling is in de bedrading voor stereo-installatie geïntegreerd.

30 65 361
Alle radiotoestellen
Leg de extra bedrading vanaf de SU-stekker (SU = speciale uitvoeringen) naar de montageplaats voor de radio.

Opmerking
De SU-stekker bevindt zich links onder het instrumentenpaneel.

F30 65 097
Sluit de bedrading zoals afgebeeld aan op de SU-stekker (pijl).

Opmerking
De stekker past alleen in de daarvoor bestemde aansluiting.

30 65 025
8.Balansregelaar aanbrengen
Opmerking
Afhankelijk van het betreffende radiotoestel moet een balansregelaar worden aangebracht (zie montagehandleiding 'radio'). Verwijder de panelen (1 en 2).

30 65 026
Sluit de stekkers van de luidsprekerbedrading aan op de balansregelaar (pijl).

30 65 027
Druk de balansregelaar (1) in het dashboard.

30 65 028
Trek het beschermfolie los van het schuimrubber. Lijm het schuimrubber zoals afgebeeld op de houder.

30 65 029
Bevestig de houder (1) zoals afgebeeld op het verwarmingsaggregaat.

9. Bekleding van dashboardkastje demonteren (niet voor Touring en Cabriolet)
Open het dashboardkastje. Druk de pen (1) in de richting van de pijl los en laat het dashboardkastje zakken.

Opmerking
Het is niet nodig het dashboardkastje volledig uit te bouwen.

F30 65 204
Draai de kunststof schroeven (1) 90° en verwijder ze. Verwijder de kruiskopschroeven (2) en de bekleding.

30 51 166
Trek de bekleding iets naar beneden. Trek de stekker (pijl) voor de verlichting van het dashboardkastje los en verwijder de bekleding.

30 65 076
Verwijder de kruiskopschroef (pijl, links boven). Draai de klemmen (pijlen) 90° en verwijder de bekleding.

F30 52 011
10. Rechter en linker voorstoel verwijderen (Touring en Cabriolet vanaf 9/89)
Schuif de stoel geheel naar achteren. Bij stoelen met hoogteverstelling moet de stoel in de hoogste stand worden gezet. Verwijder de rubber doppen (1). Draai de zeskantmoeren (2) los en verwijder de ringen.

F30 51 164
Trek de dop in de richting van de pijl los en verwijder de zeskantbout (1).

F30 51 320
Schuif de stoel geheel naar voren. Trek de rubber doppen los.
Verwijder de bouten (pijl).

Opmerking
Bij auto's met stoelverwarming moet de stekker onder de zitting worden losgetrokken. Neem de stoel uit de auto.

F30 65 001
11. Middenconsole verwijderen (Touring en Cabriolet vanaf 9/89)
Neem de achterste asbak in de richting van de pijl uit de middenconsole.

F30 65 002
Draai de zeskantmoer (pijl) los. Maak de middenconsole aan de voorzijde los door hem naar achteren te trekken.

F30 65 004
Auto's met EH-transmissie
Trek de stekker (pijl) los.

F30 52 074
Auto's met elektrische stoelverwarming.
Trek de stekkers (pijlen) van de elektrische stoelverwarming los.

source: www.ow.no

F30 52 042
Alle modellen
Trek de asbakverlichting (1) in de richting van de pijl los en verwijder de middenconsole.

F30 52 045
Console verwijderen.
Auto's met handgeschakelde versnellingsbak.
Trek de afdekking (pijl) los.

F30 52 040
Auto's met automatische transmissie.
Trek de afdekking (pijl) los.

F30 52 055
Draai de kruiskopschroeven (1) los en verwijder de rand van het schakelkwadrant (2).

F30 52 060
Maak de schakelaar (1) voor de elektrisch bediende portierruiten los en trek de stekkers (2) los van de schakelaar (1). Verwijder de zeskantmoer (pijl).

F30 51 323
Verwijder de kruiskopschroeven (1) en de houder voor de asbak (2).

F30 51 324
Trek de bedrading van de aansteker (1) en de asbakverlichting (2) los. Verwijder de houder van de asbak.

F30 51 325
Verwijder de zeskantbout (pijl).

F30 51 326
Draai de sluiting (1) aan de rechter- en linkerzijde 90° en verwijder hem.

F30 51 327
Trek de console (1) in de richting van de pijl los.

F30 51 008
12. Bekleding in beenruimte verwijderen
Alle modellen.
Draai de bouten (pijlen) los. Verwijder het handel voor de motorkapontgrendeling (1).

30 51 054
Trek de stootrand (pijl) bij de bekleding los.

F30 65 098
Verwijder de kruiskopschroef (pijl) en de zijbekleding aan de linker- en rechterzijde.

30 65 359
Breng de kunststof moeren (1, 2, 3) aan.

30 65 072
13. Dorpellijsten verwijderen
Sedan, Touring vanaf 9/89
Maak de bekleding van de middenstijl (1) aan de onderzijde los.

30 65 071
Bij 2-deurs uitvoeringen.
Maak de dorpellijst van de linker dorpel met een schroevedraaier los (de bevestigingsklemmen van de lijst zitten zeer strak in de dorpel). Maak de vloerbedekking langs de dorpel los. Als de bevestigingsklemmen voor de lijst in de dorpel achterblijven, moeten deze met een nijptang worden verwijderd. Breng nieuwe bevestigingsklemmen in de lijst aan.
Opmerking
Het is niet nodig de linker voorstoel te verwijderen.

30 65 024
Verwijder de dop (1). Maak de bekleding van de middenstijl aan de onderzijde iets los en maak de geleidestang (2) los. Leg de luidsprekerbedrading vanaf de voorzijde langs de aanwezige bedrading naar de montageplaats voor de luidsprekers.

30 65 070
Bij 4-deurs modellen
Maak de dorpellijst van de dorpel links voor en links achter met een schroevedraaier los (de bevestigingsklemmen van de lijst zitten zeer strak in de dorpel). Als de bevestigingsklemmen voor de dorpellijst in de dorpel achterblijven, moeten deze met een nijptang worden verwijderd. Breng de nieuwe bevestigingsklemmen uit de inbouwset in de dorpellijst aan.

Opmerking
De lijst van de achterste dorpel is bovendien met een spreidstift vastgezet.

F30 65 037
Cabriolet
Maak de afdekking voor de verankering van de veiligheidsgordel met behulp van een schroevedraaier bij de bevestigingspunten los.

Opmerking
De afdekking is gedeeld uitgevoerd.

Verwijder de afdekking (1) in de richting van de pijl.

F30 65 170
Trek de spreidstift (pijl) uit de spreidplug.

Montagerichtlijn
Breng de eerst de spreidplug en daarna de spreidstift aan.

F30 65 038
Trek de dorpellijst (1) in de richting van de pijl los.

Opmerking
Bij de Cabrio t/m 9/89 is het niet nodig de voorstoelen te verwijderen.

F30 65 446
14. Bedrading voor stereo-installatie aanbrengen
Sedan
Leg de bedrading zoals afgebeeld vanaf de montageplaats van de radio boven langs het dashboardkastje naar de luidspreker rechts in de beenruimte.

F30 65 442
Bedrading voor stereo-installatie aanbrengen.
Touring vanaf 9/89
Klap de vloerbedekking (1) terug. Leg de bedrading (2) zoals afgebeeld langs de linker dorpel en naar de luidspreker rechts in de beenruimte.
Opmerking
Zet de bedrading vast met de standaard aanwezige bevestigingsklemmen.

F30 65 438
Bedrading voor stereo-installatie aanbrengen.
Cabriolet vanaf 9/89
Klap de vloerbedekking (1) terug. Leg de bedrading (2) zoals afgebeeld langs de linker dorpel en naar de luidspreker rechts in de beenruimte.
Opmerking
Zet de bedrading vast met de standaard aanwezige bevestigingsklemmen.

source: www.ow.no

630 65 523
15. Portierbekleding verwijderen
Bij auto's zonder speciale uitvoeringen zoals elektrisch bediende ruiten, centraal vergrendelingssysteem of diefstalbeveiligingsinstallatie, moet het bekledingspaneel van het rechter en linker voorportier worden verwijderd. Trek de knop voor het afstellen van de buitenspiegels aan de linkerzijde los. Verwijder de spiegelschakelaar met BMW speciaal gereedschap 61 1300. Trek de stekker los.

30 51 033
Draai de schroef los.

30 51 034
Draai de schroeven los.

30 51 035
Trek de armleuning naar voren en maak hem los.

30 51 036
Verwijder de afsluitdop. Maak de borging resp. de schroef los.

30 51 037
Verwijder de ruitslinger en de ring.

Montagerichtlijn.
De ruitslinger moet bij gesloten ruit naar voren zijn gekeerd.
30 51 038
Trek de omlijsting naar achteren los.

30 51 039
Maak de portierbekleding los uit de bevestigingsklemmen.

Montagerichtlijn.
Controleer de klemmen en vervang ze zonodig.

30 51 040
Maak de portierbekleding los uit de bevestigingsklemmen.

30 51 041
Montagerichtlijn.
Let op de kunststof ring op het ruitmechanisme.

30 51 046
Trek het folie voorzichtig los.

Montagerichtlijn.
Vervang beschadigde folie.

30 65 364

320i Cabriolet en 325i Cabriolet vanaf 9/87.
16. Tweeter voor stereo-installatie monteren
Maak het hoekstuk (1) aan de rechter- en linkerzijde in de richting van de pijl los.

Opmerking
Als de montageset tweeters bevat, moeten deze worden gemonteerd. Bij auto's met een stereo-installatie vanaf fabriek worden geen tweeters gemonteerd. De luidsprekerdraden liggen in het portier en zijn in het hoekstuk (3) teruggebonden.

30 65 366
Bij auto's met rechter buitenspiegel moet de aanwezige bedrading in het rechter voorportier worden losgemaakt. Schuif de aansluitingen voor de tweeter (1, 2) door de rubber tule.

30 65 367
Breng de contactpennen zoals afgebeeld aan.

30 65 368
Verwijder de afdekking. Klem de stekker vast en bevestig de rubber tule. Bij auto's zonder speciale uitvoeringen zoals elektrisch bediende portierruiten, centraal vergrendelingssysteem of diefstalbeveiligingsinstallatie, moet de bedrading voor de aansluiting op de tweeters zoals afgebeeld worden aangebracht.

30 65 362
Bij auto's zonder speciale uitvoeringen zoals elektrisch bediende portierruiten, centraal vergrendelingssysteem of diefstalbeveiligingsinstallatie, moet de bedrading (1) vanaf de luidpsreker in de beenruimte tot aan de stekkerverbinding bij de voorstijl (2) worden gelegd.

Opmerking
Bij auto's met speciale uitvoeringen zoals elektrisch bediende portierruiten, centraal vergrendelingssysteem of diefstalbeveiligingsinstallatie is de luidsprekerbedrading (3) voor de tweeters in de beenruimte op de hoofddraadbundel teruggebonden. Deze bedrading moet worden losgemaakt; het betreft hier één draad per zijde.

F30 51 332
Schuif de stekker (1) in de voorstijl. Bevestig de stekker op de gemerkte aansluiting (pijl). Bevestig de extra bedrading met de rubber tule (portier).

F30 65 101
Sluit de luidsprekerdraden (1) op de tweeter (2) aan. Monteer het hoekstuk met de luidspreker in het portier.

F30 65 023
17. luidsprekers in beenruimte monteren
Zet de luidsprekers in de beenruimte met drie kruiskopschroeven vast.

Opmerking
Bij het aanbrengen van de luidsprekers moet erop worden gelet dat de bedrading niet wordt ingeklemd.

F30 51 010
18. Achterbank verwijderen
Sedan
Trek de zitting in de richting van de pijl omhoog, verwijder de zeskantbouten en trek de rugleuning naar boven los uit de bevestiging.

F30 65 257
Touring
Kantel de zitting met behulp van de lus (pijl) verticaal.

F30 65 258
Draai de plaatschroef (pijl) los. Neem de rugleuning naar boven toe weg.

Opmerking
De achterbank is in het midden gedeeld.

F30 65 259
Trek de hefboom (pijl) naar voren en klap de rugleuning naar voren.

F30 51 248
Cabriolet
Trek de zitting in de richting van de pijl los.

source: www.ow.no

F30 65 102
Verwijder de bout (1) aan de linker- en rechterzijde en verwijder de sloten voor de veiligheidsgordel. Trek de rugleuning (3) naar boven los uit de bevestiging.

30 65 371
19. Hoedenplank verwijderen
Sedan
Verwijder de afdekkingen (1) aan de linker- en rechterzijde.

F30 65 016
4-deurs modellen
Trek de stootrand bij het aangegeven gedeelte (pijl) los.

F30 65 018
Trek de hoedenplank (1) naar voren in de richting van de pijl los.

30 65 020
Trek het isolatiemateriaal (1) aan de linker- en rechterzijde zover los tot de voorgestanste uitsparing (2) voor de luidsprekeropening vrijkomt. Snijd de voorgestanste uitsparing (2) en de bekleding uit. Snijd het isolatiemateriaal bij de luidsprekeropening uit.

30 65 021
Breng in de aanwezige openingen plaatmoeren aan.

30 65 022
20. Luidspreker in hoedenplank monteren
Sedan
1 Plaatschroef
2 Luidsprekerrooster
3 Luidspreker
4 Papieren ring (indien aanwezig)
5 Plaatmoer
6 Hoedenplank

Sluit de bedrading op de luidsprekers aan.

F30 65 260
21. Bekleding in laadruimte verwijderen
Touring
Kantel de afdekplaat ca. 30° naar achteren en neem hem naar boven toe weg.

F30 65 261
Draai de schroeven (pijl) los en verwijder de houder.

F30 65 262
Neem de mat aan de lus (pijl) uit de kofferruimte.

F30 65 263
Trek de beugel (1) omhoog en verwijder de afdekking (2).

F30 65 264
Draai de schroeven (pijl) los. Verwijder de houder.

F30 65 265
Draai de moeren los. Trek de mat omhoog en neem hem naar achteren toe weg.

F30 65 266
Openen: aan handgreep trekken. Klap de klep aan de zijkant van de laadruimte naar beneden.

F30 65 267
Draai de schroeven (pijl) los. Verwijder de bekleding aan de zijkant.

F30 65 439
Verwijder de kunststof afdekking (1) bij de wielkuip, links achter. Leg de bedrading voor de stereo-installatie langs de aanwezige draadbundel.

F30 65 440
Leg de bedrading voor de stereo-installatie zoals afgebeeld in de laadruimte langs de aanwezige draadbundel naar de luidspreker rechts achter.

F30 65 271
22. Luidsprekers, achter, monteren
Touring
Breng de spreidmoer (pijl) aan.

F30 65 272
Sluit de stekker (1) van de luidspreker aan op stekker (2). Deze laatste stekker is op de hoofddraadbundel teruggebonden.

Opmerking
Vanaf 9/89 wordt de luidspreker, achter, via de extra bedrading aangesloten.

F30 65 273
Zet de luidspreker met schroeven (1, 2) en de moer ((3) vast.

Montagerichtlijn
Het aanbrengen van diverse onderdelen geschiedt in omgekeerde volgorde van verwijderen.

F30 65 172
23. Zijbekleding verwijderen Cabriolet
Trek de omlijsting in de zijbekleding (links achter) in de richting van de pijl los.

F30 51 252
Maak het luidsprekerrooster (pijl) met een schroevedraaier los uit de zijbekleding.

F30 65 173
Verwijder de kruiskopschroeven (pijlen).

F30 65 174
Trek de stootrand (1) voorzichtig in de richting van de pijl naar voren. Verwijder de bekleding.

Opmerking
Het is niet nodig de bevestiging voor de veiligheidsgordel los te maken.

F30 65 048
Verwijder de kunststof afdekking aan de rechter- en linkerzijde. Verwijder de moeren (1, 2) en de schroef (3) waarmee de kunststof afdekking is vastgezet.

F30 65 039
Klap de vloerbedekking terug en verwijder de bevestigingsmoeren (pijl). Verwijder de kunststof afdekking. Leg de bedrading voor stereo-installatie langs de aanwezige draadbundel naar de montageplaats voor de luidsprekers. achter.

F30 65 042
24. Luidspreker in zijbekleding monteren Cabriolet
De luidsprekerdraden (pijl) voor de achterste luidsprekers zijn op de hoofddraadbundel teruggebonden. Maak de luidsprekerdraden los en leg ze naar de montageplaats van de luidsprekers.

F30 65 043
Schuif de vier plaatmoeren op de luidspreker.

source: www.ow.no

F30 65 044
Breng de luidspreker aan de achterzijde van de zijbekleding aan. Zet de luidspreker met vier kruiskopschroeven vast. Sluit de bedrading op de luidspreker aan.

Opmerking
Monteer de radio zoals beschreven in de afzonderlijke montagehandleiding.

Sluit de massakabel van de accu aan en controleer de werking van de geluidsinstallatie.

De verwijderde onderdelen worden in omgekeerde volgorde aangebracht.

Drukfouten, vergissingen en wijzigingen voorbehouden.

source: www.ow.no

Montering av original BMW-radio-monteringssater mono, stereo
BMW 3-serien E 30 fr o m 9/85 (inkl bilar med luftkonditionering)

F 30 65 096

Innehållsförteckning

Kapitel	Sida
1. Kabeldragningsschema för 2-högtalaranläggning ''Samtliga modeller''	3
2. Kabeldragningsschema för stereoanläggning ''Limousine''	3
3. Kabeldragningsschema för stereoanläggning ''Touring''	4
4. Kabeldragningsschema för stereoanläggning ''Cabriolet''	4
5. Lossning av batteriet	5
6. Demontering av beklädnaden för instrumentpanelen	5
7. Demontering av instrumenthållaren	5
8. Montering av faderkontrollen	7
9. Demontering av beklädnaden för handskfacket	7
10. Demontering av höger och vänster framstol (Touring och Cabriolet fr o m 9/89)	8
11. Demontering av mittkonsolen (Touring och Cabriolet fr o m 9/89)	9
12. Demontering av beklädnaden för fotutrymmet ''Samtliga modeller''	11
13. Demontering av beklädnaden för dörrstolpen (Limousine, Touring fr o m 9/89)	12
14. Dragning av stereokabelstammen	14
15. Demontering av dörrbeklädnaden	14
16. Montering av diskanthögtalare för stereoanläggning i Cabriolet	16
17. Montering av högtalaren för fotutrymme	18
18. Demontering av baksätet	18
19. Demontering av hatthyllan ''Limousine''	19
20. Montering av högtalare i hatthyllan ''Limousine''	20
21. Demontering av beklädnad för bagagerummet ''Touring''	20
22. Montering av bakre högtalare ''Touring''	22
23. Demontering av sidobeklädnaden för Cabriolet	23
24. Montering av högtalare i sidobeklädnaden för Cabriolet	24

Erforderliga verktyg

Dubbel skruvnyckel 12-13 mm
Skruvmejsel nr 2, 4
Stjärnskruvmejsel
1/2 tum spärrskaft
1/2 tum förlängning
1/2 tum hylsa 17 mm
Avbitartång

Alla arbeten visas på vänsterstyrd modell. På högerstyrda bilar skall vissa arbeten utföras spegelvänt.

1. Kabeldragningsschema för 2-högtalaranläggning ''Samtliga modeller''

30 65 013
1 - fronthögtalare höger
2 - fronthögtalare vänster
3 - radio-högtalare

2. Kabeldragningsschema för stereoanläggning ''Limousine''
På modellerna 325iX t o m 9/86 är stereokabelstammen integrerad och infäst i huvudkabelstammarna. På Modell 325iX skall stereokabelstammen fr o m 9/86 förläggas i likhet med övriga modeller.

30 65 014
1 - fronthögtalare höger
2 - fronthögtalare vänster
3 - radio-högtalare
4 - faderkontroll
5 - sätt här (högtalaröppning) ihop stickanslutningen för kabelstammen för de bakre högtalarna ihop med kabelstammen för fronthögtalarna
7 - bakre högtalare höger
8 - bakre högtalare vänster

3. Kabeldragningsschema för stereoanläggning ''Touring''
På modellen ''Touring'' t o m 9/89 är stereokabelstammen integrerad och infäst i huvudkabelstammen. Fr o m 9/89 skall stereokabelstammen förläggas i bilen i efterhand.

F 30 65 436
1 - fronthögtalare höger
2 - fronthögtalare vänster
3 - radio-högtalare
4 - faderkontroll
5 - bakre högtalare höger
6 - bakre högtalare vänster

4. Kabeldragningssschema för stereoanläggning ''Cabriolet''
På modellen ''Cabriolet'' t o m 9/89 är stereokabelstammen integrerad och infäst i huvudkabelstammen. Fr o m 9/89 skall stereokabelstammen förläggas i efterhand.

F 30 65 447
1 - fronthögtalare höger
2 - fronthögtalare vänster
3 - radio-högtalare
4 - faderkontroll
5 - bakre högtalare höger
6 - bakre högtalare vänster

F 30 61 002
5. Lossning av batteriet
Samtliga modeller
Lossa minuskabeln från batteriet och ta bort den i pilriktning.

OBS:
Batteriet finns längst bak till höger i motorrummet. På modellerna 325e, 325i, 325iX, 324d, 324td och M3 finns det i bagagerummet och blir åtkomligt när beklädnaden tagits bort.

source: www.ow.no

F 30 62 003
6. Demontering av beklädnaden för instrumentpanelen
Samtliga modeller
Vrid skruvarna (1) 90°. Dra av beklädnaden för instrumentpanelen (2) från klammern (3).

OBS:
På bilar med yttertemperaturindikering/digitalur och bilar med färddator skall anslutningen dras av från gonggongen.

F 30 62 004
Vid montering av radioapparat med hastighetsberoende volymreglering:

7. Demontering av instrumenthållaren
Skruva av de räfflade muttrarna (1), lyft panelen (2) från bultarna (3) och ta bort den.

OBS:
För bättre åskådlighet är ratten demonterad. För demontering av instrumenthållaren behöver ratten inte demonteras.

F 30 62 005
Skruva ut stjärnskruvarna (1, 2 , 3). Demontera panelen (4).

OBS:
De två inre stjärnskruvarna (2) får inte förväxlas med de andra skruvarna.

Max längd för stjärnskruvarna (2): 9,5 mm.

F 30 62 006
OBS:
För att undvika att kombi-instrumentet (1) repas, täck över rattstången (2) med en ren duk.

Skruva ut stjärnskruvarna (3) och dra fästbyglarna (4) inåt.
Tippa kombi-instrumentet (1) framåt och ta bort det så långt de anslutna kablarna medger.

30 65 069
För in adaptern (pil) visas i kombi-instrumentet se bilden.
Stick in kabeln (2) i adaptern (1) och dra kabeln till radions monteringsplats.
Montera kombi-instrumentet.

OBS:
Samtliga modeller fr o m 9/89
Anslutningarna för den hastighetsberoende volymregleringen är integrerade i stereokabelstammen.

30 65 361
Samtliga radioapparater
Dra tillsatskabelstammen från uttaget för extrautrustningen till radions monteringsplats.

OBS:
Uttaget för extrautrustningen befinner sig till vänster under instrumenthållaren.

F 30 65 097
Anslut kabelstammen enligt skissen på uttaget för extrautrustningen (pil).

OBS:
Stickkontakten passar endast i det härför avsedda uttaget.

30 65 025
8. Montering av faderkontrollen

OBS:
Om faderkontroll måste monteras beror på resp radioapparat (se monteringsanavisning ''Radio'').
Ta ut panelerna (1 och 2).

30 65 026
Förbind faderkontrollen (pil) med högtalarkabelns anslutning.

30 65 027
Anslut faderkontrollen (1).

30 65 028
Dra av skyddsfolien från skumplasten. Klistra fast skumplasten på lagerstaget, se bild.

30 65 029
Sätt fast lagerstaget (1) på värmeaggregathuset, se bild.

28 13 207
9. Demontering av beklädnaden för handskfacket (utom Touring och Cabriolet)
Öppna handskfacket. Tryck ut bulten (1) i pilriktning och lägg ner handskfacket.

OBS:
Handskfacket demonteras inte helt.

F 30 65 204
Vrid plastskruvarna (1) 90° och ta bort dem. Skruva ut stjärnskruvarna (2).
Demontera klädseln.

30 51 166
Dra ner beklädnaden en bit. Dra ut kabelanslutningen (pil) för handskfackets belysningen. Demontera beklädnaden.

30 65 076
Skruva ut stjärnskruven (pil längst uppe till vänster). Vrid klammerna (pilar) 90° och demontera beklädnaden.

F 30 52 011
10. Demontering av höger och vänster framstol (Touring och Cabriolet fr o m 9/89)
Skjut stolen mot bakre anslaget. Med höjdinställbara stolar, ställ stolen i högsta möjliga sittposition.
Ta bort gummikåporna (1).
Skruva av sexkantmuttrarna (2) och ta bort mellanläggsbrickorna.

F 30 51 164
Ta bort täckkåpan i pilriktning. Skruva ut sexkantbulten (1).

F 30 51 320
Skjut stolen mot främre anslaget. Ta bort gummikåporna. Skruva ut bultarna (pil).

OBS:
På bilar med uppvärmbart säte skall anslutningen under stolen lossas.
Ta ut stolen från bilen.

F 30 65 001
11. Demontering av mittkonsolen (Touring och Cabriolet fr o m 9/89)
Ta ut bakre askkoppen i pilriktning från mittkonsolen.

source: www.ow.no

F 30 65 002
Skruva av sexkantmuttern (pil).
Lossa mittkonsolen framtill genom att dra den tillbaka.

F 30 65 004
Bilar med EH-växellåda
Dra av stickanslutningen (pil).

F 30 52 074
(=h23)Bilar med el-stolvärme
Dra av anslutningarna (pilar) för el-stolvärmen.

F 30 52 042
Samtliga bilar
Dra ut askkopp-belysningen (1) i pilriktningen.
Demontera mittkonsolen.

F 30 52 045
Demontering av förvaringsfacket
Bilar med manuell växellåda
Ta ut växelspaksskyddet (pil).

F 30 52 040
Bilar med automatväxellåda
Ta ut täckpanelen (pil).

F 30 52 055
Skruva ut stjärnskruvarna (1) och demontera konsolen för väljarspaken (2).

F 30 52 060
Ta ut kontakten (1) för el-fönsterhissarna och dra av stickanslutningen (2) från kontakten (1).
Skruva av sexkantmuttern (pil).

F 30 51 323
Skruva ut stjärnskruvarna (1) och ta ut askkoppskonsolen (2).

F 30 51 324
Dra av kabeln från cigarettändaren (1) och askkoppsbelysningen (2).
Demontera askkoppskonsolen.

F 30 51 325
Skruva ut sexkantbulten (pil).

F 30 51 326
Vrid spärren (1) höger och vänster 90° och ta ut den.

F 30 51 327
Demontera förvaringsfacket (1) i pilriktning.

F 30 51 008
12. Demontering av beklädnaden för fotutrymmet
Samtliga modeller
Skruva ut bultarna (pil).
Ta bort spaken för öppnanden av motorhuven (1), mot vänster.

30 51 054
Dra av kantskyddet (pil) inom området för beklädnaden.

F 30 65 098
Skruva ut stjärnskruven (pil) och ta bort sidobeklädnaden till vänster och till höger.

30 65 359
Montera plastmuttrarna (1, 2, 3).

30 65 072
13. Demontering av beklädnaden för dörrstolpen
Limousine, Touring fr o m 9/89
Lossa B-stolpbeklädnaden (1) nedtill.

30 65 071
2-dörrars bilar
Lyft ut täcklisten från vänstra dörrstolpen med skruvmejsel (täcklistens fästklammer sitter mycket hårt i dörrstolpen). Lossa mattan längs dörrstolpen. Om fästklammerna för täcklisten blir kvar i dörrstolpen, dra ut dem med tång. Montera nya fästklammer i täcklisten.

OBS:
Förarstolen behöver inte demonteras.

30 65 024
Ta ut täckkåpan (1). Lossa B-stolpsbeklädnaden nedtill något och demontera fästbygeln (2).
Dra högtalarkabeln framifrån längs den befintliga kabelstammen och till högtalarnas monteringsplats.

30 65 070
4-dörrars bilar
Lyft ut täcklisten från vänstra dörrstolpen fram och vänstra dörrstolpen bak med skruvmejsel (täcklistens fästklammer sitter mycket hårt i dörrstolpen). Om fästklammerna för täcklisten blir kvar i dörrstolpen, dra ut dem med tång.
Montera nya fästklammer från monteringssatsen i täcklisten.

OBS:
Bakre täcklisten är dessutom fäst med ett expanderstift.

F 30 65 037
Cabriolet
Lyft ut panelen för bältesfästet med en skruvmejsel på fästpunkten.

OBS:
Panelen är delad.
Demontera panelen för bältesfästet (1) i pilriktning.

F 30 65 170
Dra ut expanderstiftet (pil) ur expanderklammerna.

OBS vid montering:
Tryck först in expanderklammern och sedan expanderstiftet.

F 30 65 038
Demontera beklädnaden för dörrstolpen (1) i pilriktning.

OBS:
På Cabriolet tom 9/89 behöver framstolarna inte demonteras.

F 30 65 446
14. Dragning av stereokabelstammen
Limousine
Dra stereokabelstammen (2) enl ritningen från radions monteringsplats ovanför handskfacket till högra högtalaren för fotutrymmet.

F 30 65 442
Dragning av stereokabelstammen
Touring fr o m 9/89
Vik tillbaka mattan (1).
Dra stereokabelstammen (2) enl ritningen längs vänstra tröskeln och till den högra högtalaren för fotutrymmet.
OBS:
Lägg stereokabelstammen i standard-fästklammer.

source: www.ow.no

F 30 65 438
Dragning av stereokabelstammen
Cabriolet fr o m 9/89
Vik tillbaka mattan (1). Dra stereokabelstammen (2) enl ritningen längs vänstra tröskeln till de högra högtalarna.
OBS:
Lägg stereokabelstammen i standard-fästklammer.

630 65 523
15. Demontering av dörrbeklädnaden
På bilar utan extrautrustning - som el-fönsterhissar, centrallås eller stöldlarm - demonteras beklädnaden för vänster och höger framdörr.
Dra av ställknappen för vänstra ytterspegeln. Ta ut spegelkontakten med BMW-specialverktyg 61 1300. Dra ut anslutningen.

30 51 033
Skruva ut skruven.

30 51 034
Skruva ut skruvarna.

30 51 035
Dra armstödet framåt och haka loss det.

30 51 036
Ta av täckkåpan.
Ta bort säkringen resp skruva ut skruven.

30 51 037
Ta bort fönsterveven och brickan.
OBS vid montering:
När fönstret är stängt skall fönsterveven peka framåt.

30 51 038
Ta bort beklädnaden bakåt.

30 51 039
Ta ut dörrbeklädnaden ur fästklammerna.
OBS vid montering:
Kontrollera fästklammerna och byt dem vid behov.

30 51 40
Ta ut dörrbeklädnaden ur fästklammerna.

30 51 041
OBS vid montering:
Glöm ej skumplastbrickan på fönsterhissmekanismen.

30 51 046
Dra försiktigt av folien.
OBS vid montering:
Byt folien om den är skadad.

30 65 364
320i Cabriolet och 325i Cabriolet fr o m 9/87

16. Montering av diskanthögtalare för stereoanläggning i Cabriolet
Ta ut beklädnaden (1) på bilens högra och vänstra sida i pilriktning.
OBS:
Om diskanthögtalare ingår i monteringssatsen, skall dessa monteras.
På bilar med på fabriksmonterad stereoanläggning är inga diskanthögtalare monterade.
Högtalarkablarna är dragna i dörren och infästa i spegeltriangeln (3).

30 65 366
Med extrautrustning sidospegel på passagerarsidan, lossa den befintliga dörrkabelstammen i högra framdörren.
Skjut anslutningarna för kalott-diskanthögtalarna (1 och 2) genom gummihylsan.

30 65 367
Skjut in stickkontakterna enl bild.

30 65 368
Ta ut panelen, sätt på anslutningen och fäst gummihylsan.
På bilar utan extrautrustning - som el-fönsterhissar, centrallås eller stöldlarm - dras dörrkabelstammen för anslutning av diskanthögtalaren enligt bilden.

30 65 362
På bilar utan extrautrustning - som el-fönsterhissar, centrallås eller stöldlarm - skall en tillsatskabelstam (1) dras från högtalaren för fotutrymmet fram till stickanslutningen i A-stolpen (2).

OBS:
På bilar med extrautrustning - som el-fönsterhissar, centrallås eller stöldlarm - är högtalarkabeln (3) från kalott-diskanthögtalarna infäst på huvudkabelstammen i fotutrymmet och behöver endast lossas. Det gäller en kabel per sida.

F 30 51 332
Skjut in stickanslutningen (1) i A-stolpen. Tryck den på plats på det markerade stället (pil).
Sätt fast tillsatskabelstammen med gummihylsa (dörr).

F 30 65 101
Sätt fast högtalarkabeln (1) på diskanthögtalaren (2).
Montera spegeltriangeln med högtalaren i dörren.

F 30 65 023
17. Montering av högtalaren för fotutrymme
Fäst högtalaren för fotutrymme med tre stjärnskruvar.

OBS:
Se till vid montering av högtalarna att ingen kabel kommer i kläm.

F 30 51 010
18. Demontering av baksätet
Limousine
Lyft ut bakstolen uppåt i pilriktning. Skruva ut sexkantbultarna och haka loss ryggstödet från ur fästena i riktning uppåt.

30 65 257
Touring
Ställ baksätet lodrätt med hjälp av slingan (pil).

F 30 65 258
Lossa plåtskruven (pil).
Lyft ut ryggstödet uppåt.

OBS:
Baksätet är delat i mitten.

F 30 65 259
Tryck ner armen (pil).
Fäll ryggstödet framåt.

F 30 51 248
Cabriolet
Lyft ut baksätet i pilriktning.

source: www.ow.no

F 30 65 102
Skruva ut skruven (1) till vänster och till höger.
Ta ut bälteslåset (2).
Haka loss ryggstödet (3) ur dess fästen.

30 65 371
19. Demontering av hatthyllan
Limousine
Ta ut panelerna (1) till vänster och höger och ta bort dem.

F 30 65 016
4-dörrars bilar
Dra av kantskyddet inom det markerade området (pil).

F 30 65 018
Ta ut hatthyllan (1) framåt, i pilriktning.

30 65 020
Drag bort isoleringsmattan (1) till vänster och till höger tills förpräglingen (2) för högtalaröppningen friläggs.
Skär ut förpräglingen (2) och mattan.
Skär ut isoleringsmattan vid högtalaröppningen.

30 65 021
Sätt plåtmuttrar i de befintliga hålen.

30 65 022
20. Montering av högtalare i hatthyllan
Limousine
1 Plåtskruv
2 Panel för högtalare
3 Högtalare
4 Pappskiva (om sådan finns)
5 Plåtmutter
6 Hatthylla

Sätt fast högtalarkabeln på högtalaren.

F 30 65 260
21. Demontering av beklädnad för bagagerummet
Touring
Vrid beklädnaden för bagagerummet ca 30° bakåt och lyft upp den.

F 30 65 261
Lossa skruvarna (pil). Demontera hållaren.

F 30 65 262
Ta ut mattan från bagagerummet med hjälp av slingan (pil).

F 30 65 263
Lyft upp bygeln (1) och ta ut beklädnaden (2).

F 30 65 264
Lossa skruvarna (pil).
Demontera fästanordningen.

F 30 65 265
Lossa muttrarna.
Lyft upp mattan och ta ut den bakåt.

F 30 65 266
Öppna: Dra i handtaget. Fäll ned bagagerummets sidolucka.

F 30 65 267
Lossa skruvarna (pil).
Ta ut sidobeklädnaden.

F 30 65 439
Ta bort plastkåpan (1) vid vänstra hjulhuset bak. Dra stereokabelstammen längs den befintliga kabelstammen.

F 30 65 440
Dra stereokabelstammen enl ritningen genom bagagerummet längs den befintliga kabelstammen och fram till den högra, bakre högtalaren.

F 30 65 271
22. Montering av bakre högtalare
Touring

Montera expandermuttern (pil).

F 30 65 272
Förbind anslutningen (1) från högtalaren med stickkontakten på huvudkabelstammen (2).

OBS:
Fr o m 9/89 ansluts de bakre högtalarna på tillsatskabelstammen.

F 30 65 273
Fäst högtalaren med skruvar (1, 2) och mutter (3).

OBS vid montering:
Hopsättning sker med omvänd ordningsföljd.

F 30 65 172
23. Demontering av sidobeklädnaden för Cabriolet
Dra panelen för sidobeklädnaden (vänster bak) bakåt i pilriktning.

F 30 51 252
Lyft högtalarpanelen (pil) från sidobeklädnaden med hjälp av skruvmejsel.

F 30 65 173
Skruva ut stjärnskruvarna (pilar).

F 30 65 174
Dra kantskyddet (1) försiktigt framåt i pilriktning.
Demontera beklädnaden och lägg ner den.

OBS:
Bilbältesfästet behöver inte skruvas av.

F 30 65 048
Demontering av plastskyddet till höger och vänster
Skruva av muttrarna (1, 2) och skruven (3) från plastskyddets fäste.

F 30 65 039
Vik tillbaka mattan och skruva av fästmuttrarna (pil).
Demontera plastskyddet.
Dra stereokabelstammen längs den befintliga kabelstammen till monteringsplatsen för de bakre högtalarna.

F 30 65 042
24. Montering av högtalarna i sidobeklädnaden för Cabriolet
Högtalarkablarna (pil) för bakre högtalarna är fästa på huvudkabelstammen.
Lossa högtalarkablarna och dra dem till monteringsplatsen för de bakre högtalarna.

F 30 65 043
Sätt fyra plåtmuttrar på högtalarhuset.

source: www.ow.no

F 30 65 044
Lägg högtalaren bakifrån på sidokeklädnaden.
Fäst högtalaren med fyra stjärnskruvar.
Sätt fast kablarna på högtalaranslutningarna.

OBS:
Montera radioapparaten enl den separata monteringsanvisningen.

Anslut bilbatteriet och gör en funktionskontroll.

Hopsättning av de olika komponenterna sker enligt ovan, men med omvänd ordningsföljd.

Förbehåll för tryckfel, felaktigheter och ändringar.

source: www.ow.no

Montaggio della radio con kit di montaggio originali BMW Mono, Stereo
BMW Serie 3 E 30 dal 9/85 (comprese vetture con condizionatore)

F 30 65 096

Indice

Capitolo	Pagina
1. Schema di montaggio cavi per impianto a 2 altoparlanti ''tutti i modelli''	3
2. Schema di montaggio cavi per impianto Stereo ''berlina''	3
3. Schema di montaggio cavi per impianto Stereo ''touring''	4
4. Schema di montaggio cavi per impianto Stereo ''cabriolet''	4
5. Scollegamento batteria	5
6. Smontaggio rivestimento strumenti	5
7. Smontaggio supporto strumenti	5
8. Montaggio miscelatore	7
9. Smontaggio rivestimento cassetto portaoggetti	7
10. Smontaggio sedile anteriore destro e sinistro (touring e cabriolet dal 9/89)	8
11. Smontaggio consolle centrale (touring e cabriolet dal 9/89)	9
12. Smontaggio rivestimento vano gambe ''tutti i modelli''	11
13. Smontaggio rivestimento longherone porta (berlina, touring dal 9/89)	12
14. Montaggio fascio di cavi Stereo	14
15. Smontaggio pannellatura porta	14
16. Montaggio altoparlanti a toni acuti per impianto Stereo cabriolet	16
17. Montaggio altoparlanti nel vano gambe	18
18. Smontaggio sedile posteriore	18
19. Smontaggio ripiano d'appoggio ''berlina''	19
20. Montaggio altoparlanti nel ripiano d'appoggio ''berlina''	20
21. Smontaggio rivestimento vano di carico ''touring''	20
22. Montaggio altoparlanti posteriori ''touring''	22
23. Smontaggio rivestimento laterale cabriolet	23
24. Montaggio altoparlanti nel rivestimento laterale cabriolet	24

Attrezzi occorrenti

Chiave a doppia bocca da 12 - 13 mm
Cacciaviti n. 2, 4
Cacciavite con intaglio a croce
Cricco 1/2 pollice
Prolunga 12 pollice
Bussola 1/2 pollice da 17 mm
Tenaglia

Tutti i lavori sono mostrati sul modello con guida a sinistra. Per il modello con guida a destra vari lavori devono essere eseguiti specularmente.

F 30 65 013

1. Schema di montaggio cavi per impianto a 2 altoparlanti ''tutti i modelli''

1 - Altoparlante anteriore destro
2 - Altoparlante sinistro
3 - Altoparlanti radio

2. Schema di montaggio cavi per impianto Stereo ''berlina''

Per il modello 325iX fino al 9/86 il fascio di cavi Stereo è integrato nei fasci di cavi principali ed avvolto e fissato. A partire dal 9/86 si deve montare per il modello 325iX - come per gli altri modelli - il fascio di cavi Stereo.

1 - Altoparlante anteriore destro
2 - Altoparlante anteriore sinistro
3 - Altoparlanti radio
4 - Miscelatore
5 - In questa zona (sezione dell'altoparlante) collegare il connettore fascio di cavi altoparlanti posteriore con il fascio di cavi altoparlanti anteriori.
7 - Altoparlante posteriore destro
8 - Altoparlante posteriore sinistro

F 30 65 436

3. Schema di montaggio cavi per impianto Stereo ''touring''

Per il modello ''touring'' fino al 9/89 il fascio di cavi Stereo è integrato nel fascio di cavi principale ed avvolto e fissato. Dal 9/89 il fascio di cavi Stereo dev'essere montato in aggiunta sulla vettura.

1 - Altoparlante anteriore destro
2 - Altoparlante anteriore sinistro
3 - Altoparlanti radio
4 - Miscelatore
5 - Altoparlante posteriore destro
6 - Altoparlante posteriore sinistro

F 30 65 447

4. Schema di montaggio cavi per impianto Stereo ''cabriolet''

Per il modello ''cabriolet'' fino al 9/89 il fascio di cavi Stereo è integrato nel fascio di cavi principale ed avvolto e fissato. Dal 9/89 il fascio di cavi Stereo dev'essere montato in aggiunta sulla vettura.

1 - Altoparlante anteriore destro
2 - Altoparlante anteriore sinistro
3 - Altoparlanti radio
4 - Miscelatore
5 - Altoparlante posteriore destro
6 - Altoparlante posteriore sinistro

F 30 61 002

Scollegamento batteria

Tutti i modelli

Scollegare il cavo negativo dalla batteria e staccarlo nel senso della freccia (vedi figura).

Nota

La batteria è posizionata nel vano motore a destra, posteriormente. Per i modelli 325e, 325i, 325iX, 324d, 324td e M3 è alloggiata nel vano bagagliaio ed è raggiungibile dopo aver tolto il rivestimento.

F 30 62 003

6. Smontaggio rivestimento strumenti

Tutti i modelli

Girare le viti con intaglio (1) di 90°. Sfilare il rivestimento strumenti (2) dal fermaglio (3).

Nota

Per vetture con temperatura esterna/orologio digitale e vetture con computer di bordo la spina dev'essere sfilata dal gong.

source: www.ow.no

F 30 62 004
Per il montaggio di un apparecchio radio con regolazione del volume in funzione della velocità:
7. Smontaggio supporto strumenti
Svitare i dadi zigrinati (1), sollevare la mostrina (2) dai perni (3) e smontarla.
Nota
Per una migliore raffigurazione, lo sterzo è rimosso. Per smontare il supporto strumenti non occorre smontare il volante.

F 30 62 00
Svitare le viti con intaglio a croce (1, 2, 3), smontare la mostrina (4).
Nota
Le due viti con intaglio a croce (2) interne non devono essere scambiate con altre viti.
Lunghezza massima delle viti con intaglio a croce (2): 9,5 mm.

F 30 62 006
Nota
Per evitare graffiature sulla combinazione strumenti (1), coprire il piantone sterzo (2) con un panno pulito.
Svitare le viti con intaglio a croce (3) e tirare i biscottini di fissaggio (4) verso l'interno.
Rovesciare la combinazione strumenti (1) in avanti e smontarla, per quanto sia possibile in relazione ai cavi collegati.

F 30 65 069
Infilare l'adattatore (freccia nella figura) - come raffigurato - nella combinazione strumenti.
Infilare il cavo (2) nell'adattatore (1) e montare il cavo verso l'ubicazione della radio.
Rimontare la combinazione strumenti.
Nota
Tutti i modelli dal 9/89
Il collegamento per la regolazione del volume in funzione della velocità è integrato nel fascio di cavi Stereo.

F 30 65 361
Nota
La spina per optional si trova sotto il supporto strumenti

F 30 65 097
Collegare il fascio di cavi alla spina per optional in base allo schizzo (freccia nella figura).
Nota
La spina è adatta solo per il relativo collegamento.

F 30 65 025
8. Montaggio miscelatore
Nota
A seconda dell'apparecchio si rende necessario il montaggio di un miscelatore (vedi istruzioni per il montaggio "Radio").
Sollevare le mostrine (1 e 2).

F 30 65 026
Collegare il miscelatore (freccia nella figura) con la spina del cavo altoparlante.

F 30 65 027
Innestare il miscelatore (1).

F 30 65 028

Sfilare la lamina di protezione dal materiale espanso. Incollare il materiale espanso - come raffigurato - sulla traversina di supporto.

F 30 65 029
Infilare la traversina di supporto (1) - come raffigurato - sulla scatola del riscaldamento.

F 28 13 207
9. Smontaggio rivestimento cassetto portaoggetti (tranne touring e cabriolet)
Aprire il cassetto portaoggetti. Espellere il perno (1) nel senso della freccia (vedi figura) e deporre il cassetto portaoggetti.
Nota
Il cassetto portaoggetti non viene smontato completamente.

F 30 65 204
Girare le viti di plastica (1) di 90° e smontarle. Svitare le viti con intaglio a croce (2). Smontare il rivestimento.

F 30 51 166
Tirare un po' il rivestimento verso il basso. Sfilare il cappuccio di cavo (freccia nella figura) per l'illuminazione del cassetto portaoggetti. Smontare il rivestimento.

F 30 65 076
Svitare la vite con intaglio a croce (freccia in alto a sinistra). Girare i fermagli (frecce nella figura) di 90° e smontare il rivestimento.

F 30 52 011
10. Smontaggio sedile anteriore destro e sinistro (touring e cabriolet dal 9/89)
Spostare il sedile verso la battuta posteriore. Per sedili regolabili in altezza, portare il sedile nella posizione a sedere più alta possibile.
Sfilare le copertura in gomma (1).
Svitare i dadi esagonali (2), rimuovere gli spessori.

F 30 51 164
Sfilare il cappuccio nel senso della freccia (vedi figura). Svitare la vite a testa esagonale (1).

F 30 51 320
Spostare il sedile verso la battuta anteriore, sfilare le coperture in gomma.
Svitare le viti (freccia nella figura).
Nota
Per vetture con riscaldamento sedile si deve scollegare la spina posizionata sotto il sedile.
Estrarre il sedile dalla vettura.

F 30 65 001
11. Smontaggio consolle centrale (touring e cabriolet dal 9/89)
Sollevare il portacenere posteriore nel senso della freccia (vedi figura) dalla consolle centrale.

F 30 65 002
Svitare il dado esagonale (freccia nella figura).
Sganciare la consolle centrale arretrandola avanti.

F 30 65 004
Vetture con cambio elettro-idraulico
Sfilare la spina di collegamento (freccia nella figura).

F 30 52 074
Vetture con riscaldamento sedile elettrico
Sfilare le spine (frecce nella figura) del riscaldamento sedile elettrico.

F 30 52 042
Tutte le vetture
Sfilare l'illuminazione del portacenere (1) nel senso della freccia (vedi figura).
Smontare la consolle centrale.

source: www.ow.no

F 30 52 045
Smontaggio vano ripostiglio
Vetture con cambio automatico
Sollevare la mostrina (freccia nella figura).

F 30 52 040
Vetture con cambio automatico
Sollevare la mostrina (freccia nella figura).

F 30 52 055
Svitare le viti con intaglio a croce (1) e smontare il rivestimento della leva selettrice (2).

F 30 52 060
Sollevare l'interruttore (1) degli alzacristalli e sfilare i connettori (2) dall'interruttore (1).

F 30 51 323
Svitare le viti con intaglio a croce (1) e sollevare la consolle del portacenere.

F 30 51 324
Sfilare il cavo dell'accendisigari (1) e dell'illuminazione portacenere (2).
Smontare la consolle del portacenere.

F 30 51 325
Svitare la vite a testa esagonale (freccia nella figura).

F 30 51 326
Girare la chiusura (1) destra e sinistra di 90° ed estrarla.

F 30 51 327
Smontare il vano ripostiglio (1) nel senso della freccia.

F 30 51 008

12. Smontaggio rivestimento vano gambe
Tutti i modelli
Svitare le viti (freccia nella figura).
Togliere la leva di azionamento cofano anteriore (1) a sinistra.

F 30 51 054
Sfilare la protezione dei bordi (freccia nella figura) nella zona del rivestimento.

F 30 65 098
Svitare la vite con intaglio a croce (freccia nella figura) e togliere il rivestimento laterale sinistro e destro.

F 30 65 359
Montare i dadi in plastica (1, 2, 3).

F 30 65 072
13. Smontaggio rivestimento longherone porta
Berlina, touring dal 9/89)
Staccare il rivestimento montante centrale (1) in basso.

F 30 65 071
Per vettura a 2 porte
Sollevare la modanatura di copertura dal montante porta sinistra mediante un cacciavite (i clips della modanatura alloggiano saldamente nel montante porta). Staccare la moquette lungo il montante porta. Se i clips della modanatura rimanessero nel montante porta, estrarli mediante una tenaglia. Montare clips nuovi nella modanatura.
Nota
Non occorre smontare il sedile lato guida.

F 30 65 024
Sollevare il cappuccio (1).
Staccare leggermente il rivestimento montante centrale in basso, smontare la staffa di ritegno (2).
Montare i cavi altoparlanti da avanti lungo il fascio di cavi presente verso le ubicazioni degli altoparlanti stessi.

F 30 65 070
Per vettura a 4 porte
Sollevare la modanatura di copertura dal montante porta sinistra mediante un cacciavite (i clips della modanatura alloggiano saldamente nel montante porta). Se i clips della modanatura rimanessero nel montante porta, estrarli mediante una tenaglia. Montare clips nuovi nella modanatura compresi nel kit di montaggio.
Nota
La modanatura posteriore è inoltre fissata mediante un perno ad espansione.

F 30 65 037
Cabriolet
Sollevare la mascherina del fissaggio cintura mediante un cacciavite in corrispondenza dei punti di fissaggio.
Nota
La mascherina è divisa.
Smontare la mascherina del fissaggio cintura (1) nel senso della freccia (vedi figura).

F 30 65 170
Estrarre il perno ad espansione (freccia nella figura) dai fermagli ad espansione.
Avvertenza per il montaggio
Piantare dapprima i fermagli ad espansione e dopo il perno ad espansione.

F 30 65 038
Smontare il rivestimento del montante porta (1) nel senso della freccia (vedi figura).
Nota
Per cabriolet fino al 9/89 non occorre smontare i sedili anteriori.

F 30 65 446
14. Montaggio fascio di cavi Stereo
Berlina
Montare il fascio di cavi Stereo in base al disegno dall'ubicazione della radio al di sopra del cassetto portaoggetti fino all'altoparlante nel vano gambe a destra.

F 30 65 442
Montaggio fascio di cavi Stereo
Touring dal 9/89
Rovesciare la moquette (1).
Montare il fascio di cavi Stereo (2) in base al disegno lungo l'entrata sinistra e verso l'altoparlante nel vano gambe a destra.
Nota
Inserire il fascio di cavi Stereo nei clips di serie.

F 30 65 438
Montaggio fascio di cavi Stereo
Cabriolet dal 9/89
Rovesciare la moquette (1).
Montare il fascio di cavi Stereo (2) in base al disegno lungo l'entrata sinistra e verso gli altoparlanti destri.
Nota
Inserire il fascio di cavi Stereo nei clips di serie.

source: www.ow.no

F 30 65 623
15. Smontaggio pannellatura porta
Per vetture senza equipaggiamento speciale - come alzacristalli elettrici, chiusura centralizzata o impianto antifurto - staccare la pannellatura porta anteriore sinistra e destra.
Sfilare il pomello di regolazione specchio esterno a sinistra.
Sollevare l'interruttore specchio mediante l'attrezzo speciale BMW 61 1300. Sfilare la spina.

F 30 51 033
Svitare la vite.

F 30 51 034
Svitare le viti.

F 30 51 035
Tirare in avanti il bracciolo e sganciarlo

F 30 51 036
Sollevare il cappuccio.
Sfilare la piastrina di sicurezza o svitare la vite.

F 30 51 037
Sfilare la manovella alzacristallo e il vetro.
Avvertenza per il montaggio
Manovella alzacristallo sempre avanti a finestrino chiuso.

F 30 51 038
Sfilare la mostrina in dietro.

F 30 51 039
Sollevare la pannellatura porta dai clips.
Avvertenza per il montaggio
Controllare i clips - se necessario sostituirli.

F 30 51 040
Sollevare la pannellatura porta dai fermagli.

F 30 51 041
Avvertenza per il montaggio
Osservare la rondella in materiale espanso sul meccanismo manovella.

F 30 51 046
Sfilare con cautela la lamina.
Avvertenza per il montaggio
Sostituire la lamina se danneggiata.

F 30 65 364
Per la 320i cabriolet e la 325i cabriolet dal 9/87
16. Montaggio altoparlanti a toni acuti per impianto Stereo cabriolet
Sollevare il rivestimento (1) sul lato destro e sinistro della vettura nel senso della freccia.
Nota
Se nel kit di montaggio sono compresi altoparlanti a toni acuti, li si deve montare.
Su vetture munite di impianto Stereo di serie non sono montati altoparlanti a toni acuti.
I cavi altoparlanti sono montati nella porta e avvolti e fissati nel triangolo dello specchio (3).

F 30 65 366
Per l'optional specchio esterno lato passeggero disimpegnare il fascio di cavi presente della porta anteriore destra.
Far passare i collegamenti degli altoparlanti a toni acuti con calotte attraverso la bussola in gomma.

F 30 65 367
Introdurre i contatti ad innesto - come mostrato nella figura -.

F 30 65 368
Sollevare le mascherine, fissare con clips la spina ed appuntare la bussola in gomma.
Per vetture senza optional - come alzacristalli elettrici, chiusura centralizzata od impianto antifurto - montare il fascio di cavi porta per il collegamento dell'altoparlante a toni acuti come mostrato nella figura.

F 30 65 362
Per vetture senza optional - come alzacristalli elettrici, chiusura centralizzata od impianto antifurto - il fascio di cavi supplementare (1) dev'essere applicato dall'altoparlante nel vano gambe al connettore montante anteriore (2).
Nota
Per vetture con optional - come alzacristalli elettrici, chiusura centralizzata od impianto antifurto - il cavo altoparlante (3) degli altoparlanti a toni acuti con calotte è avvolto e fissato sul fascio di cavi principale nella zona vano gambe e basta quindi staccarlo. E' previsto un cavo per lato.

F 30 51 332
Introdurre la spina (1) nel montante anteriore e farla impegnare nel punto contrassegnato (freccia nella figura).
Infilare il fascio di cavi supplementare assieme alla bussola in gomma (porta).

F 30 65 101
Infilare il cavo altoparlante (1) sull'altoparlante a toni acuti (2).
Montare il triangolo specchio assieme all'altoparlante nella porta.

F 30 65 023
17. Montaggio altoparlanti nel vano gambe
Fissare l'altoparlante nel vano gambe mediante tre viti con intaglio a croce.
Nota
Nel montare gli altoparlanti si deve aver cura che non venga inceppato nessun cavo.

F 30 51 010
18. Smontaggio sedile posteriore
Berlina
Sollevare il sedile posteriore nel senso della freccia (vedi figura) verso l'alto.
Svitare le viti a testa esagonale e sganciare lo schienale dai ritegni verso l'alto.

F 30 65 257
Touring
Sistemare perpendicolarmente la panchina usando la leva ad anello (freccia nella figura).

F 30 65 258

Svitare la vite autofilettante (freccia nella figura).
Sollevare lo schienale verso l'alto.
Nota
La panchina è sdoppiata nel centro.

F 30 65 259
Azionare la leva (freccia nella figura).
Rovesciare in avanti lo schienale.

F 30 51 248
Cabriolet
Sollevare la panchina nel senso della freccia (vedi figura).

F 30 65 102
Svitare la vite (1) a sinistra e a destra.
Sollevare il fermo cintura (2).
Sganciare verso l'alto lo schienale (3) dai ritegni.

source: www.ow.no

F 30 65 371
19. Smontaggio ripiano d'appoggio
Berlina
Sollevare le mascherine (1) a sinistra e a destra e rimuoverle.

F 30 65 016
Per vettura a 4 porte
Sfilare la protezione spigoli nella zona contrassegnata (freccia nella figura).

F 30 65 018
Estrarre in avanti il ripiano di appoggio (1) nel senso della freccia.

F 30 65 020
Sfilare la lastra fonoassorbente (1) a sinistra e a destra finché la parte stampata (2) per la sezione dell'altoparlante sia libera.
Ritagliare la parte stampata (2) ed il tappeto.
Ritagliare la lastra fonoassorbente nella zona della sezione dell'altoparlante.

F 30 65 021
Montare dadi autofilettanti nei fori presenti.

F 30 65 022
20. Montaggio altoparlanti nel ripiano d'appoggio
Berlina
1 Vite autofilettante
2 Mascherina per altoparlante
3 Altoparlante
4 Rondella di cartone (se presente)
5 Dado autofilettante
6 Ripiano di appoggio
Infilare il cavo sull'altoparlante.

F 30 65 260
21. Smontaggio rivestimento vano di carico
Touring
Orientare la copertura del vano di carico circa 30° in dietro e toglierlo verso l'alto.

F 30 65 261
Svitare le viti (frecce nella figura). Smontare i ritegni.

F 30 65 262
Estrarre tappetino dal vano di carico facendo uso della leva ad anello (freccia nella figura).

F 30 65 263
Sollevare la staffa (1), estrarre la copertura (2).

F 30 65 264
Svitare le viti (frecce nella figura).

F 30 65 265
Svitare i dadi.
Sollevare il tappetino e toglierlo in dietro.

F 30 65 266
Apertura: tirare la maniglia.
Orientare verso il basso il coperchio laterale del vano di carico.

F 30 65 267
Svitare le viti (frecce nella figura).

F 30 65 439
Smontare la copertura in plastica (1) nella zona del passaruota posteriore sinistro. Montare il fascio di cavi Stereo lungo il fascio di cavi presente.

F 30 65 440
Montare il fascio di cavi Stereo in base al disegno nella zona del vano di carico lungo il cablaggio presente verso l'altoparlante posteriore destro.

F 30 65 271
22. Montaggio altoparlanti posteriori
Touring

Montare il dado ad espansione (freccia nella figura).

F 30 65 272
Collegare la spina (1) dell'altoparlante alla spina (2) - fissata al fascio di cavi principale -.
Nota
Dal 9/89 il collegamento degli altoparlanti posteriori va effettuato sul fascio di cavi supplementare.

F 30 65 273
Fissare l'altoparlante mediante le viti (1, 2) ed il dado (3).
Avvertenza per il montaggio
L'assemblaggio va effettuato nell'ordine inverso.

F 30 65 172
23. Smontaggio rivestimento laterale cabriolet
Tirare la mascherina del rivestimento laterale (posteriore sinistro) in dietro nel senso della freccia (vedi figura).

F 30 51 252
Sollevare la copertura altoparlante (freccia nella figura) dal rivestimento laterale mediante un cacciavite.

F 30 65 173
Svitare le viti con intaglio a croce (frecce nella figura).

F 30 65 174
Tirare con cautela in avanti la protezione degli spigoli (1) nel senso della freccia (vedi figura).
Smontare il rivestimento e deporlo.
Nota
Non occorre svitare il fissaggio delle cinture di sicurezza.

F 30 65 048
Smontaggio copertura in plastica a destra e a sinistra
Svitare i dadi (1, 2) e la vite (3) dal fissaggio della protezione in plastica.

F 30 65 039
Rovesciare la moquette, svitare i dadi di fissaggio (freccia nella figura).
Smontare la protezione in plastica.
Montare il fascio di cavi Stereo lungo il fascio di cavi presente verso l'ubicazione degli altoparlanti posteriori.

F 30 65 042
24. Montaggio altoparlanti nel rivestimento laterale cabriolet
I cavi altoparlanti posteriori (frecce nelle figure) sono avvolti e fissati al fascio di cavi principale.
Staccare i cavi altoparlanti e montarli verso l'ubicazione degli altoparlanti posteriori.

F 30 65 043
Infilare quattro dadi autofilettanti sull'alloggiamento dell'altoparlante.

source: www.ow.no

F 30 65 044

Appoggiare l'altoparlante da dietro sul rivestimento laterale.

Fissare l'altoparlante mediante quattro viti con intaglio a croce.

Infilare i cavi sui collegamenti dell'altoparlante.

Nota

Montare l'apparecchio radio in base alle istruzioni di montaggio specifiche.

Collegare la batteria della vettura ed effettuare un controllo di funzionamento.

Assemblare la vettura nell'ordine inverso dello smontaggio.

Salvo errori di stampa, errori in genere e modifiche.

source: www.ow.no

Montaje de autorradio con kits de montaje Mono/Stereo Original BMW
BMW Serie 3 E 30 desde 9/85 (incl. vehículos con equipo de aire acondicionado)

F 30 65 096

Indice

Capítulo	Página
1. Esquema para el tendido de cables de un equipo con 2 altavoces ''Todos los modelos''	3
2. Esquema para el tendido de cables de un equipo estéreo ''Berlina''	3
3. Esquema para el tendido de cables de un equipo estéreo ''Touring''	4
4. Esquema para el tendido de cables de un equipo estéreo ''Cabriolet''	4
5. Desconectar la batería	5
6. Desmontar el revestimiento del cuadro de instrumentos	5
7. Desmontar el soporte del cuadro de instrumentos	5
8. Montar el regulador de mezcla	7
9. Desmontar el revestimiento de la guantera	7
10. Desmontar el asiento delantero derecho e izquierdo (Touring y Cabriolet desde 9/89)	8
11. Desmontar la consola central (Touring y Cabriolet desde 9/89)	9
12. Desmontar el revestimiento de los bajos del interior ''Todos los modelos''	11
13. Desmontar el revestimiento del larguero de la puerta (Berlina, Touring desde 9/89)	12
14. Tender el mazo de cables del equipo estéreo	14
15. Desmontar el revestimiento de la puerta	14
16. Montar el altavoz de agudos para el equipo estéreo del Cabriolet	16
17. Montar los altavoces en los bajos del habitáculo	18
18. Desmontar los asientos traseros	18
19. Desmontar la repisa portaobjetos ''Berlina''	19
20. Montar los altavoces en la repisa portaobjetos ''Berlina''	20
21. Desmontar el revestimiento del compartimento de carga ''Touring''	20
22. Montar los altavoces traseros ''Touring''	22
23. Desmontar los revestimientos laterales del Cabriolet	23
24. Montar los altavoces en los revestimientos laterales del Cabriolet	24

Herramientas necesarias

Llave de doble boca, entrecaras 12 - 13 mm
Destornillador N. 2, 4
Destornillador para tornillos de estrella
Carraca de 1/2''
Pieza de prolongación para llave de tubo de 1/2''
Cabezal para llave de tubo 1/2'', entrecaras 17 mm
Alicates

Todas las figuras se refieren a modelos con volante a la izquierda. Para los modelos con volante a la derecha hay que llevar a cabo los trabajos con la simetría correspondiente.

1. Esquema para el tendido de cables de un equipo con 2 altavoces ''Todos los modelos''

30 65 013
1. Altavoz delantero derecho
2. Altavoz delantero izquierdo
3. Altavoz de la radio

2. Esquema para el tendido de cables de un equipo estéreo ''Berlina''

En el modelo 325iX hasta 9/86, el mazo de cables para el equipo estéreo está integrado en el mazo de cables principal, y recogido con abrazaderas. A partir de 9/86 hay que tender en el 325iX -al igual que en el resto de los modelos- un mazo de cables específico para el equipo estéreo.

30 65 014
1. Altavoz delantero derecho
2. Altavoz delantero izquierdo
3. Altavoz de la radio
4. Regulador de mezcla
5. En esta zona (escotadura para el altavoz) hay que establecer la conexión enchufable del mazo de cables de los altavoces traseros con el mazo de cables de los altavoces delanteros.
7. Altavoz trasero derecho
8. Altavoz trasero izquierdo

3. Esquema para el tendido de cables de un equipo estéreo ''Touring''

En los modelos ''Touring'' hasta 9/89, el mazo de cables para el equipo estéreo está integrado en el mazo de cables principal, y recogido con abrazaderas. A partir de 9/89 hay que tender un mazo de cables adicional para el equipo estéreo.

F 30 65 436
1. Altavoz delantero derecho
2. Altavoz delantero izquierdo
3. Altavoz de la radio
4. Regulador de mezcla
5. Altavoz trasero derecho
6. Altavoz trasero izquierdo

4. Esquema para el tendido de cables de un equipo estéreo ''Cabriolet''

En los modelos ''Cabriolet'' hasta 9/89, el mazo de cables para el equipo estéreo está integrado en el mazo de cables principal, y recogido con abrazaderas. A partir de 9/89 hay que tender un mazo de cables adicional para el equipo estéreo.

F 30 65 447

1. Altavoz delantero derecho
2. Altavoz delantero izquierdo
3. Altavoz de la radio
4. Regulador de mezcla
5. Altavoz trasero derecho
6. Altavoz trasero izquierdo

F 30 61 002

5. Desconectar la batería

Todos los modelos

Desconectar el polo negativo de la batería y separar el cable en el sentido de la flecha.

Advertencia

La batería se encuentra en la parte trasera derecha del compartimento del motor. En los modelos 325e, 325i, 325iX, 324d, 324td y M3 está montada en el maletero, en donde es accesible una vez desmontado el revestimiento.

source: www.ow.no

F 30 62 003
6. Desmontar el revestimiento de los instrumentos
Todos los modelos
Girar 90° los tornillos de cabeza ranurada (1). Desencajar la cubierta de los instrumentos (2) de las garras de fijación (3).

Advertencia
En los vehículos equipados con el equipo opcional Indicador de temperatura externa/Reloj digital y en los automóviles con computadora de a bordo hay que desconectar el enchufe del gong.

F 30 62 004
Para el montaje de un aparato autorradio con regulación del volumen en función de la velocidad:

7. Desmontar el soporte de los instrumentos
Desatornillar la tuerca moleteada (1), extraer la guarnición (2) de los pernos (3) haciendo palanca, y desmontarla.

Advertencia
Para facilitar la comprensión, en las figuras se encuentra el volante desmontado. Para desmontar el soporte del cuadro de instrumentos no es necesario desmontar el volante.

F 30 62 005
Desatornillar los tornillos de estrella (1, 2, 3). Desmontar la guarnición (4).

Advertencia
Los dos tornillos de estrella interiores (2) no deben ser confundidos con otros tornillos.
Longitud máxima de los tornillos de estrella (2): 9,5 mm.

F 30 62 006
Advertencia
A fin de evitar que se pueda arañar el cuadro de instrumentos (1) hay que cubrir con un paño limpio la columna de dirección (2).

Desatornillar los tornillos de estrella (3) y oprimir hacia el interior las lengüetas de fijación (4).
Volcar el cuadro de instrumentos (1) hacia delante y desmontarlo, en la medida que lo permitan los cables conectados.

30 65 069
Enchufar el adaptador (1) en el cuadro de instrumentos, en la posición indicada en la figura.
Enchufar el cable (2) al adaptador (1) y tender el cable hasta el compartimento previsto para el montaje de la radio.
Volver a montar el cuadro de instrumentos.

Advertencia
Todos los modelos desde 9/89
La conexión para la regulación del volumen en función de la velocidad se encuentra integrado en el mazo de cables para el equipo estéreo.

30 65 361
Todos los autorradios
Tender el mazo de cables adicional desde el enchufe para equipamientos especiales (SA) hasta el compartimento previsto para el montaje de la radio.
Advertencia
El enchufe SA se encuentra a la izquierda, debajo del soporte de los instrumentos.

F 30 65 097
Conectar el mazo de cables al enchufe SA, como se indica en la figura (flecha).

Advertencia
El enchufe sólo puede ser conectado en la clavija prevista.

30 65 025
8. Montar el regulador de mezcla

Advertencia
Según el aparato autorradio a montar, puede ser necesario incorporar un regulador de mezcla (consultar las instrucciones de montaje "Radio").
Levantar las cubiertas (1 y 2).

30 65 026
Conectar el regulador de mezcla (flecha) con el enchufe del cable del altavoz.

30 65 027
Encajar el regulador de mezcla (1).

30 65 028
Retirar la lámina de protección de la cinta de espuma. Pegar la cinta de espuma al estribo de soporte, como se muestra en la figura.

30 65 029
Encajar el estribo de soporte (1) sobre la carcasa de la calefacción, como se muestra en la figura.

9. Desmontar el revestimiento de la guantera.(Todos los modelos con excepción del Touring y el Cabriolet)
Abrir la guantera. Extraer el perno (1) en el sentido de la flecha, y desencajar la tapa de la guantera.

Advertencia
No hace falta desmontar completamente la guantera.

F 30 65 204
Girar 90° los tornillos de plástico (1), y desmontarlos. Desatornillar los tornillos de estrella (2).Desmontar el revestimiento

30 51 166
Desplazar hacia abajo el revestimiento. Desconectar el enchufe (flecha) para el alumbrado de la guantera. Desmontar el revestimiento.

30 65 076
Desatornillar el tornillo de estrella (flecha, arriba a la izquierda). Girar 90° las grapas de sujeción (flechas) y desmontar el revestimiento.

F 30 52 011
10. Desmontar el asiento delantero derecho e izquierdo (Touring y Cabriolet desde 9/89)
Desplazar el asiento hasta el tope posterior. Si se trata de asientos de altura regulable, situarlos en su posición más elevada.
Desmontar las cubiertas de goma (1).
Desatornillar las tuercas hexagonales (2) y retirar las arandelas.

F 30 51 164
Desmontar la cubierta, en el sentido de la flecha. Desatornillar el tornillo hexagonal (1).

source: www.ow.no

F 30 65 170
Extraer el pasador expandible (flecha) de las grapas.

Instrucción para el montaje
Oprimir siempre en primer lugar la grapa, y a continuación el pasador expandible.

F 30 65 038
Desmontar el revestimiento del larguero de la puerta (1) en el sentido de la flecha.

Advertencia
En los Cabriolets hasta 9/89 no hace falta desmontar los asientos delanteros.

F 30 65 446
14. Tender el mazo de cables del equipo estéreo Berlina
Tender el mazo de cables del equipo estéreo desde el lugar de montaje del aparato de radio encima de la guantera hasta el altavoz derecho en los bajos del habitáculo.

F 30 65 442
Tender el mazo de cables del equipo estéreo Touring desde 9/89
Levantar la moqueta (1).
Tender el mazo de cables del equipo estéreo (2) como se muestra en la figura, a lo largo del umbral izquierdo, y hasta el altavoz derecho en los bajos del habitáculo.

Advertencia
Encajar el mazo de cables del equipo estéreo en las grapas de sujeción previstas de serie.

F 30 65 438
Tender el mazo de cables del equipo estéreo Touring desde 9/89
Levantar la moqueta (1).
Tender el mazo de cables del equipo estéreo (2) como se muestra en la figura, a lo largo del umbral izquierdo, y hasta los altavoces derechos.

Advertencia
Encajar el mazo de cables del equipo estéreo en las grapas de sujeción previstas de serie.

630 65 523
15. Desmontar el revestimiento de la puerta
En los vehículos sin equipos opcionales -tales como elevalunas eléctricos, bloqueo central o alarma antirrobo- desmontar el revestimiento de la puerta delantera, a la derecha y a la izquierda.
Desmontar el botón de ajuste del retrovisor exterior, en el lado izquierdo del vehículo. Desencajar el mando con ayuda de la herramienta especial BMW 61 1300, y desconectar el enchufe.

30 51 033
Desatornillar el tornillo.

30 51 034
Desatornillar el tornillo.

30 51 035
Desplazar hacia delante el apoyabrazos y desengancharlo.

30 51 036
Desmontar la cubierta, haciendo palanca con un destornillador.
Extraer el seguro o desatornillar el tornillo de fijación.

30 51 037
Desmontar la manivela de la ventanilla y la arandela.

Instrucción para el montaje
Con la ventanilla cerrada, la manivela debe quedar hacia delante.

30 51 038
Desmontar la cubierta hacia atrás.

30 51 039
Desencajar el revestimiento de la puerta de las grapas de fijación.

Instrucción para el montaje
Comprobar el estado de las grapas de fijación, y sustituirlas si es necesario.

30 51 040
Desencajar el revestimiento de la puerta de las garras de fijación.

30 51 041
Instrucción para el montaje
Tener en cuenta la posición de la arandela de espuma en la manivela de la ventanilla.

30 51 046
Retirar con cuidado la lámina.

Instrucción para el montaje
Reemplazar la lámina si está deteriorada.

30 65 364
En el Cabriolet 310i y 325i desde 9/87

16. Montar el altavoz de agudos para el equipo estéreo del Cabriolet
Desmontar el revestimiento (1) en el lado izquierdo y derecho del vehículo, en el sentido de la flecha.

Advertencia
Si el kit de montaje incluye los altavoces de agudos, hay que montarlos en el automóvil.
En los vehículos equipados en fábrica con equipo estéreo no se incorporan altavoces de agudos.
Los cables de los altavoces están tendidos en la puerta, y recogidos en el triángulo del espejo (3).

30 65 366
En vehículos equipados con retrovisor exterior en el lado del acompañante (equipo opcional), hay que soltar el mazo de cables existente en la puerta delantera derecha.
Introducir las conexiones para el altavoz de agudos (1, 2) a través de la boquilla de goma.

30 65 367
Introducir los contactos enchufables como se muestra en la figura.

30 65 368
Desmontar la cubierta, enganchar el enchufe y encajar la boquilla de goma.
En vehículos sin equipos opcionales -tales como elevalunas eléctricos, bloqueo central o alarma antirrobo- tender el mazo de cables para la conexión del altavoz de agudos como se muestra en la figura.

source: www.ow.no

F 30 51 320
Desplazar el asiento hasta el tope anterior. Desmontar las cubiertas de goma.
Desatornillar los tornillos (flecha).
Advertencia
En automóviles equipados con calefacción de los asientos hay que desconectar el enchufe correspondiente, debajo del asiento.
Extraer el asiento del automóvil.

F 30 65 001
11. Desmontar la consola central (Touring y Cabriolet desde 9/89)
Desmontar el cenicero posterior de la consola central, levantándolo en el sentido de la flecha.

F 30 65 002
Desatornillar la tuerca hexagonal (flecha).
Desenganchar la consola central de su fijación delantera, desplazándola hacia atrás.

F 30 65 004
Vehículos automáticos con mando electrónico-hidráulico
Desconectar el enchufe (flecha).

F 30 52 074
Vehículos con calefacción de los asientos
Desconectar los enchufes (flechas) de la calefacción eléctrica de los asientos.

F 30 52 042
Todos los vehículos
Desmontar el alumbrado del cenicero (1), en el sentido de la flecha.
Desmontar la consola central.

F 30 52 045
Desmontar el compartimento de la consola central
Vehículos con cambio manual
Desmontar la guarnición (flecha).

F 30 52 040
Vehículos automáticos
Desmontar la guarnición (flecha).

F 30 52 055
Desatornillar los tornillos de estrella (1) y desmontar el revestimiento de la palanca selectora de marchas.

F 30 52 060
Desencajar el interruptor (1) de los elevalunas eléctricos y desconectar el enchufe (2) del interruptor (1).
Desatornillar la tuerca hexagonal (flecha).

F 30 51 323
Desatornillar los tornillos de estrella (1) y desmontar la consola del cenicero (2).

F 30 51 324
Desconectar el cable del encendedor (1) y el alumbrado del cenicero (2).
Desmontar la consola del cenicero.

F 30 51 325
Desatornillar el tornillo de cabeza hexagonal (flecha).

F 30 51 326
Girar 90° los cierres (1) a la derecha y a la izquierda y desmontarlos.

F 30 51 327
Desmontar el compartimento (1), en el sentido de la flecha.

F 30 51 008
12. Desmontar el revestimiento de los bajos del interior
Todos los modelos
Desatornillar los tornillos (flecha).
Desmontar la palanca para abrir el capó (1), a la izquierda del conductor.
30 51 054
Desmontar las cantoneras (flecha) en la zona del revestimiento.

F 30 65 098
Desatornillar el tornillo de estrella (flecha) y desmontar el revestimiento lateral a la derecha y a la izquierda.

30 65 359
Introducir las tuercas de plástico (1, 2, 3).

30 65 072
13. Desmontar el revestimiento del larguero de la puerta (Berlina, Touring desde 9/89)
Soltar el extremo inferior del revestimiento del montante B (1).

30 65 071
Vehículos de 2 puertas
Desmontar el listón del larguero de la puerta izquierda, con ayuda de un destornillador (las grapas de fijación del listón están bien fijas en el larguero de la puerta). Soltar la moqueta a lo largo del larguero. Si se quedan enganchadas en el larguero las grapas de fijación del listón, extraerlas con unas tenazas, y colocar grapas nuevas en el listón.

Advertencia
No hace falta desmontar el asiento del conductor.

30 65 024
Levantar la cubierta (1).
Aflojar el extremo inferior del revestimiento del montante B, y desmontar el estribo de fijación (2).
Tender el cable de los altavoces desde delante hasta los emplazamientos previstos, a lo largo del mazo de cables original.

30 65 070
Vehículos de 4 puertas
Desmontar el listón del larguero de la puerta delantera izquierda y trasera izquierda, con ayuda de un destornillador (las grapas de fijación del listón están bien fijas en el larguero de la puerta). Si se quedan enganchadas en el larguero las grapas de fijación del listón, extraerlas con unas tenazas. Colocar grapas nuevas en el listón.

Advertencia
El listón trasero está fijado adicionalmente por medio de un pasador expandible.

F 30 65 037
Cabriolet
Desencajar la cubierta del anclaje del cinturón de seguridad, haciendo palanca con un destornillador en los puntos de fijación.

Advertencia
La cubierta está dividida en dos partes.

Desmontar la cubierta del anclaje del cinturón de seguridad (1) en el sentido de la flecha.

source: www.ow.no

30 65 362
En vehículos sin equipos opcionales -tales como elevalunas eléctricos, bloqueo central o alarma antirrobo- hay que tender un mazo de cables adicional (1) desde el altavoz de los bajos del habitáculo hasta el enchufe en el montante A (2).

Advertencia
En vehículos con equipos opcionales -tales como elevalunas eléctricos, bloqueo central o alarma antirrobo-, ya ha sido tendido el cable para los altavoces de agudos, partiendo del haz principal. Este cable está recogido, y basta con soltarlo: un cable a cada lado.

F 30 51 332
Introducir el enchufe (1) en el montante A. Engancharlo en el lado marcado (flecha).
Introducir el mazo de cables adicional con la boquilla de goma (puerta).

F 30 65 101
Conectar el cable del altavoz (1) al altavoz de agudos (2).
Montar en la puerta el triángulo del espejo con el altavoz.

F 30 65 023
17. Montar los altavoces de los bajos del habitáculo
Fijar los altavoces de los bajos del habitáculo, utilizando tres tornillos de estrella.

Advertencia
Durante el montaje de los altavoces hay que prestar atención a que no quede enganchado ningún cable.

F 30 51 010
18. Desmontar los asientos traseros
Berlina
Levantar el asiento trasero, en el sentido de la flecha. Desatornillar los tornillos de cabeza hexagonal y desenganchar el respaldo de su fijación.

F 30 65 252
Touring
Colocar el asiento en posición vertical, tirando del lazo (flecha).

F 30 65 253
Soltar el tornillo para chapa (flecha).
Levantar el respaldo.

Advertencia
El asiento trasero está dividido en dos partes en el centro.

F 30 65 254
Accionar la palanca (flecha).
Rebatir el respaldo hacia delante.

F 30 51 248
Cabriolet
Levantar el asiento trasero, en el sentido de la flecha.

F 30 65 102
Desatornillar el tornillo (1) a la derecha y a la izquierda.
Levantar el cierre del cinturón de seguridad (2).
Desenganchar el respaldo (3) de su fijación, moviéndolo hacia arriba.

30 65 371
19. Desmontar la repisa portaobjetos
Berlina
Desencajar la guarnición (1) a la derecha y a la izquierda, y retirarla.

F 30 65 016
Vehículos de 4 puertas
Desmontar las cantoneras en la zona marcada (flecha).

F 30 65 018
Desmontar la repisa portaobjetos (1) hacia delante, en el sentido de la flecha.

30 65 020
Despegar la estera aislante (1) a la derecha y a la izquierda, hasta que queden a la vista las escotaduras preestampadas (2) para el montaje de los altavoces. Cortar las escotaduras y la moqueta.
Cortar la estera aislante en la zona de la escotadura para el altavoz.

30 65 021
Introducir tuercas de chapa en los taladros existentes.

30 65 022
20. Montar los altavoces en la repisa portaobjetos
Berlina
1 Tornillo para chapa
2 Guarnición para el altavoz
3 Altavoz
4 Arandela de cartón (si existe)
5 Tuerca de chapa
6 Repisa portaobjetos

Conectar el cable del altavoz a éste.

F 30 65 260
21. Desmontar el revestimiento del compartimento de carga
Touring
Bascular unos 30° hacia atrás la cubierta del compartimento de carga, y retirarla hacia arriba.

F 30 65 261
Soltar los tornillos (flecha). Desmontar el soporte.

F 30 65 262
Extraer la esterilla del compartimento de carga, tirando del lazo (flecha).

F 30 65 263
Levantar el estribo (1) y extraer la cubierta (2).

F 30 65 264
Soltar los tornillos (flecha).
Desmontar el dispositivo de sujeción.

F 30 65 265
Soltar las tuercas.
Levantar la esterilla y retirarla hacia atrás.

F 30 65 266
Abrir: tirar del mando.
Bascular hacia abajo la tapa lateral del compartimento del motor.

F 30 65 267
Soltar los tornillos (flecha).
Extraer al revestimiento lateral.

F 30 65 439
Desmontar la cubierta de plástico (1) en la zona del alojamiento de la rueda trasera izquierda. Tender el mazo de cables del equipo estéreo a lo largo del mazo de cables existente.

source: www.ow.no

F 30 65 440
Tender el mazo de cables del equipo estéreo en el compartimento de carga -a lo largo del mazo de cables existente- como se muestra en la figura, hasta el altavoz trasero derecho.

F 30 65 271
22. Montar los altavoces traseros
Touring
Colocar la tuerca expandible (flecha).

F 30 65 272
Conectar el enchufe (1) del altavoz con el enchufe (2): recogido en el mazo de cables principal.
Advertencia
A partir de 9/89, el altavoz trasero se conecta al enchufe en el mazo de cables adicional.

F 30 65 273
Fijar el altavoz con ayuda de los tornillos (1, 2) y la tuerca (3).

Instrucción para el montaje
El ensamblado de las piezas se realiza siguiendo el orden inverso.

F 30 65 172
23. Desmontar los revestimientos laterales del Cabriolet
Desplazar hacia atrás la guarnición del revestimiento lateral (a la izquerda, detrás), en el sentido de la flecha.

F 30 51 252
Desencajar la cubierta de los altavoces (flecha) en el revestimiento lateral, haciendo palanca con un destornillador.

F 30 65 173
Desatornillar los tornillos de estrella (flechas).

F 30 65 174
Desplazar con cuidado la cantonera (1) hacia delante, en el sentido de la flecha.
Desmontar el revestimiento y extraerlo del automóvil.

Advertencia
No es necesario desatornillar la fijación de los cinturones de seguridad.

F 30 65 048
Desmontar la cubierta de plástico a la derecha y a la izquierda. Desatornillar las tuercas (1, 2) y el tornillo (3) de la fijación de la pieza de protección de plástico.

F 30 65 039
Separar la moqueta y desatornillar las tuercas de fijación (flecha).
Desmontar la pieza de protección de plástico.
Tender el mazo de cables del equipo estéreo a lo largo del mazo de cables original, hasta el lugar de montaje de los altavoces traseros.

F 30 65 042
24. Montar los altavoces en los revestimientos laterales del Cabriolet
Los cables para la conexión de los altavoces traseros (flecha) forman parte del mazo de cables principal, y están recogidos con una abrazadera.
Soltar estos cables y tenderlos hasta el lugar de montaje de los altavoces traseros.

F 30 65 043
Colocar cuatro tuercas de chapa sobre la carcasa del altavoz.

F 30 65 044
Colocar el altavoz sobre la parte trasera del revestimiento lateral.
Fijar al altavoz con ayuda de cuatro tornillos de estrella.
Conectar el cable a los enchufes del altavoz.
Advertencia
Montar el radio, siguiendo las instrucciones específicas de montaje.
Conectar de nuevo la batería, y llevar a cabo un control del funcionamiento.
Volver a montar las piezas desmontadas, siguiendo el orden inverso de operaciones.

Salvo error u omisión.
Sujeto a modificaciones.

source: www.ow.no

Instalação de autorádios genuinos BMW, Jogos para sistemas mono e estereofónico BMW Série 3 E 30 a partir de 9/85 (incluindo os veículos com climatizador)

F30 65 096

Indice

Capítulo		Página
1.	Esquema da cablagem para o sistema de alto-falantes bi-direccionais todos os modelos''	3
2.	Esquema da cablagem para o sistema de estereofonia ''Sedan''	3
3.	Esquema da cablagem para o sistema de estereofonia ''Touring''	4
4.	Esquema da cablagem para o sistema de estereofonia ''Cabriolet''	4
5.	Desconexão da bateria	5
6.	Remoção do revestimento do painel dos instrumentos	5
7.	Remoção da viseira	5
8.	Instalação do regulador de ''fading''	7
9.	Remoção da guarnição do guarda-luvas	7
10.	Remoção dos assentos dianteiros direito e esquerdo (Touring e Cabriolet a partir de 9/89'')	8
11.	Remoção da consola central ''Touring e Cabriolet a partir de 9/89''	9
12.	Remoção do revestimento na zona do piso ''todos os modelos''	11
13.	Remoção do revestimento do dormente da porta (Sedan e Touring a partir de 9/89)	12
14.	Instalação do chicote de cabos para estereofonia	14
15.	Remoção do revestimento da porta	14
16.	Instalação do alto-falante dos agudos para o sistema estereofónico do Cabriolet	16
17.	Instalação dos alto-falantes na zona do piso	18
18.	Remoção do banco traseiro	18
19.	Remoção da prateleira da retaguarda ''Sedan''	19
20.	Instalação dos alto-falantes na prateleira da retaguarda ''Sedan''	20
21.	Remoção do revestimento do compartimento de carga ''Touring''	20
22.	Instalação dos alto-falantes traseiros ''Touring''	22
23.	Remoção do revestimento lateral ''Cabriolet''	23
24.	Instalação dos alto-falantes no revestimento lateral ''Cabriolet	24

Ferramental necessário

Chaves de duas bocas SW 12 - 13 mm
Chave de fendas
Roquete reversível de 1/2 polegada
Extensão de 1/2 polegada
Chave de caixa de 1/2 de polegada SW 17 mm
Torquês

Todos os trabalhos estão representados num modelo com volante à esquerda. Em modelos com volante à esquerda, as diversas intervenções realizam-se segundo a imagem oposta.

1. Esquema da cablagem para o sistema de alto-falantes bi-direccionais todos os modelos''

30 65 013

1 - Alto-falante dianteiro direito
2 - Alto-falante dianteiro esquerdo
3 - Alto-falante do rádio

2. Esquema da cablagem para o sistema de estereofonia ''Sedan''

No modelo 325iX até 9/86, o chicote de cabos da estereofonia está integrado e atado para trás nos chicotes de cabos principais. No mesmo modelo, a partir de 9/86, o chicote de cabos de estereofonia terá que ser instalado de modo igual aos demais modelos.

30 65 014

1 - Alto-falante dianteiro direito
2 - Alto-falante dianteiro esquerdo
3 - Ficha do alto-falante do rádio
4 - Regulador de ''fading''
5 - Nesta zona (abertura para os alto-falantes) ligar o conector do chicote de cabos ''alto-falantes traseiros'' ao chicote de cabos dos alto-falantes dianteiros.
7 - Alto-falante traseiro direito
8 - Alto-falante traseiro esquerdo

3. Esquema da cablagem para o sistema de estereofonia ''Touring''

No modelo ''Touring'' até 9/89, o chicote de cabos da estereofonia está integrado e atado para trás no chicote de cabos principal. A partir de 9/89 o chicote de cabos da estereofonia terá que ser instalado ulteriormente no veículo.

F30 65 436

1 - Alto-falante dianteiro direito
2 - Alto-falante dianteiro esquerdo
3 - Alto-falante do rádio
4 - Regulador de ''fading''
5 - Alto-falante traseiro direito
6 - Alto-falante traseiro esquerdo

4. Esquema da cablagem para o sistema de estereofonia ''Cabriolet''

No modelo ''Cabriolet'' até 9/89, o chicote de cabos da estereofonia está integrado e atado para trás no chicote de cabos principal. A partir de 9/89 o chicote de cabos da estereofonia terá que ser instalado ulteriormente no veículo.

F30 65 447

1 - Alto-falante dianteiro direito
2 - Alto-falante dianteiro esquerdo
3 - Alto-falante do rádio
4 - Regulador de ''fading''
5 - Alto-falante traseiro direito
6 - Alto-falante traseiro esquerdo

F30 61 002

5. Desconexão da bateria

Todos os modelos

Desligar o cabo de massa da bateria e retirá-lo no sentido da seta.

Nota

A bateria encontra-se alojada na parte posterior direita do compartimento do motor e nos modelos 325e, 325i, 325ix, 324d, 324td e M3, na bagageira, sendo acessível após remoção do revestimento.

source: www.ow.no

F30 62 003
6. Remoção do revestimento do painel dos instrumentos
Todos os modelos
Girar de 90° os parafusos (1) e soltar o revestimento (2) dos respectivos grampos (3).

Nota
Em veículos com indicador da temperatura exterior/relógio digital e veículos com computador de bordo, desligar a ficha do gongo.

F30 62 004
Ao instalar um autorádio com regulador do volume de som em função da velocidade:

7. Remoção da viseira
Remover as porcas serrilhadas (1), soltar e remover dos pinos (3) a armação (2).
Nota
Para maior clareza, desmontou-se o volante. Para desmontar a viseira, não é necessário remover o volante.

F30 62 005
Remover os parafusos Phillips (1,2,3) e retirar a viseira (4).

Nota
Não confundir nunca com outros, os dois parafusos Phillips (2) que se encontram na parte interna. Comprimento máximo dos parafusos Phillips (2): 9,5 mm

F30 62 006
Nota
Para evitar riscar o taquímetro (1), cobrir sempre a coluna da direcção (2) com um pano limpo.Desmontar os parafusos Phillips (3) e empurrar para dentro as patilhas de fixação (4). Inclinar para a frente e remover o taquímetro, tanto quanto o permitam os cabos ligados.

30 65 069

Tal como ilustrado, ligar o adaptador (seta) ao taquímetro. Ligar o cabo (2) ao adaptador (1) e estender o cabo até ao local de instalação do rádio. Voltar a encaixar o taquímetro.
Nota
Todos os modelos a partir de 9/89
O terminal para a ligação do regulador do volume de som em função da velocidade está integrado no chicote de cabos para a estereofonia.

30 65 361

Todos os aparelhos de rádio
Estender o chicote de cabos adicional entre o conector do equipamento opcional e o local de instalação do rádio.

Nota
O conector do equipamento opcional (SA) encontra-se por baixo e à esquerda da viseira.

F30 65 097

De acordo com o esboço, ligar o chicote de cabos ao conector do equipamento opcional (seta).
Nota
O conector só se adapta ao terminal para tal previsto.

30 65 025

8. Instalação do regulador de ''fading''
Nota
A instalação de um regulador de ''fading'' torna-se necessária em função do aparelho de rádio (veja instrução de montagem ''Rádio'').Soltar os paineis (1 e 2).

30 65 026

Ligar o regulador de ''fading'' (seta) à ficha do cabo dos alto-falantes.

30 65 027

Encaixar o regulador de ''fading'' (1).

30 65 028

Destacar a folha protectora das placas de espuma e colá-las ao apoio, conforme ilustrado.

30 65 029

Tal como ilustrado, encaixar o apoio (1) na caixa do aparelho de aquecimento.

28 13 207
9. Remoção da guarnição do guarda-luvas. (Excepto Touring e Cabriolet)
Abrir o guarda-luvas, extrair o perno (1) no sentido da seta e apoiar a caixa do guarda-luvas.
Nota
Não é necessário desmontar completamente a caixa do guarda-luvas.

F30 65 204

Girar de 90° e desmontar os parafusos de plástico (1). Remover os parafusos Phillips (2) e retirar a guarnição.

30 51 166
Puxar um pouco para baixo a guarnição. Desligar a ficha de cabo (seta) da iluminação do guarda-luvas e remover a guarnição.

30 65 076

Desmontar o parafuso Phillips (seta, em cima e à esquerda), girar de 90° os grampos retentores (setas) e remover a guarnição.

F30 52 011

10. Remoção dos assentos dianteiros direito e esquerdo (''Touring a partir de 9/89'')
Empurrar o assento contra o batente posterior. Com assentos ajustáveis em altura, levar o assento à posição mais elevada possível. Retirar as protecções de borracha (1) e remover as porcas sextavadas (2). Retirar as arruelas.

source: www.ow.no

F30 51 164

Extrair o capucho protector no sentido da seta. Retirar o parafuso sextavado (1).

F30 51 320

Empurrar o assento contra o batente anterior e remover as protecções de borracha. Desmontar os parafusos (seta).

Nota
Em veículos com aquecimento dos assentos, desligar a ficha que se encontra por baixo do assento. Retirar o assento do veículo.

F30 65 001

11.Remoção da consola central ''Touring e Cabriolet a partir de 9/89''
No sentido da seta, remover o cinzeiro da consola central.

F30 65 002

Desaparafusar a porca sextavada (seta). Puxando-a para trás, desenganchar à frente a consola central.

F30 65 004

Veículos com caixa de velocidades EH
Desligar o conector (seta).

F30 52 074

Veículos com aquecimento eléctrico dos assentos
Desligar as fichas (setas) do aquecimento eléctrico.

F30 52 042

Todos os veículos
No sentido da seta, retirar a iluminação (1) do cinzeiro e remover a consola central.

F30 52 045

Remoção do porta-utensílios
Veículos com caixa de mudanças manuais
No sentido da seta, retirar o fole (1).

F30 52 040

Veículos com caixa de velocidades automática Retirar o painel protector (seta).

F30 52 055

Desmontar os parafusos Philips (1) e remover a guarnição (2) do manípulo selector.

F30 52 060

Soltar o interruptor (1) dos elevadores e desligar os conectores (2) do interruptor (1). Desmontar a porca sextavada (seta).

F30 51 323

Desmontar os parafusos Philips (1) e remover a consola (2) do cinzeiro.

F30 51 324

Desligar os cabos do isqueiro (1) e da iluminação (2) do cinzeiro e remover a consola do cinzeiro.

F30 51 325

Desmontar o parafuso sextavado(seta).

F30 51 326

A direita e à esquerda, girar de 90° e retirar o botão de fecho (1).

F30 51 327

No sentido da seta, remover o porta-utensílios (1).

F30 51 008

12. Remoção do revestimento na zona do piso ''Todos os modelos''
Desmontar os parafusos (seta) e à esquerda remover a alavanca (1) de abertura do capot.

30 51 054

Na zona do revestimento, retirar o guarda-cantos.

F30 65 098

Desmontar o parafuso Philips (seta) e remover o revestimento à esquerda e à direita.

30 65 359

Colocar as porcas de plástico (1,2,3).

30 65 072

13. Remoção do revestimento do dormente da porta (Sedan e Touring a partir de 9/89)
Em baixo, remover o revestimento (1) do pilar B.

30 65 071

Em veículos de duas portas
Mediante uma chave de fendas, soltar a tira de fixação do dormente da porta esquerdo (Os retentores de mola da tira encontram-se firmemente fixados ao dormente.) Ao longo do dormente, soltar o tapete. Se os retentores ficarem agarrados ao dormente, extraí-los com uma torquês e inserir novos na tira de fixação.

Nota
Não é necessário remover o assento do condutor.

30 65 024

Destacar a capa de protecção (1). Em baixo, soltar um pouco o revestimento da coluna B e desmontar o estribo retentor (2).A partir da frente e ao longo do chicote de cabos existente, estender o cabo dos alto-falantes até ao local de instalação dos mesmos.

source: www.ow.no

30 65 070

Em veículos de 4 portas
Mediante uma chave de fendas, soltar a tira de fixação do dormente da porta dianteiro esquerdo bem como a do dormente da porta posterior esquerdo (Os retentores de mola da tira encontram-se firmemente fixados ao dormente.) Se os retentores ficarem agarrados ao dormente, extraí-los com uma torquês e inserir os novos contidos no jogo de montagem.

Nota
A tira de fixação posterior está ainda fixada por meio de um pino de expansão.

F30 65 037

Cabriolet
Mediante uma chave de fendas, soltar o painel da fixação do cinto nos respectivos pontos de fixação.

Nota
O painel está dividido ao meio.

No sentido da seta, remover o painel da fixação (1).

F30 65 170

Dos grampos de expansão, extrair os respectivos pinos (seta).

Nota para a montagem
Encaixar primeiramente os grampos de expansão e em seguida o pino.

F30 65 038

No sentido da seta, remover o revestimento (1) do dormente da porta.
Nota
Nos Cabriolets até 9/89 não é necessário remover os assentos dianteiros.

F30 65 446

14. Instalação do chicote de cabos para estereofonia Sedan
Conforme o desenho, estender o chicote de cabos desde o local de montagem do rádio, pela parte de cima do guarda-luvas, até ao alto-falante direito na zona do piso.

F30 65 442

Instalação do chicote de cabos para estereofonia Touring a partir de 9/89
Levantar o tapete (1) e, conforme o desenho, estender o chicote de cabos (2) ao longo do acesso esquerdo até ao alto-falante direito na zona do piso.
Nota
Assentar o chicote de cabos suplementar no retentores de mola em dotação.

F30 65 438
Instalação do chicote de cabos para estereofonia Cabriolet até 9/89
Levantar o tapete (1) e, conforme o desenho, estender o chicote de cabos (2) ao longo do acesso esquerdo até ao alto-falante direito na zona do piso.
Nota
Assentar o chicote de cabos suplementar no retentores de mola em dotação.

630 65 523

15. Remoção dos paineis da porta
Em veículos sem equipamentos opcionais, tais como, vidros eléctricos, fecho centralizado ou sistema de alarme anti-roubo, remover os paineis das portas dianteiros esquerdo e direito. A esquerda, retirar o botão do retrovisor exterior e remover o respectivo actuador mediante a ferramenta especial BMW 61 1300 e . desligar a ficha.

30 51 033

Desapertar o parafuso.

30 51 034

Desapertar os parafusos.

30 51 035

Puxar para a frente e desenganchar o apoia-braço.

30 51 036

Soltar a capa protectora e retirar o dispositivo de segurança ou desmontar o parafuso.

30 51 037
Remover a manivela e a anilha.
Nota para a montagem
Com a janela fechada, colocar a manivela virada para a frente em posição horizontal.

30 51 038

Retirar o caixilho, puxando-o para trás.

30 51 039
Desprender o painel da porta de seus grampos retentores.

Nota para a montagem
Controlar e, se necessário, substituir os grampos.

30 51 040
Soltar o painel da porta de seus grampos retentores.

30 51 041
Nota para a montagem
Atenção ao disco de espuma no mecanismo da manivela

30 51 046

Com todo o cuidado, retirar a folha transparente isolante.
Nota para a montagem
Substituir a folha danificada.

30 65 364
Cabriolets 320i e 325i a partir de 9/87
16. Instalação do alto-falante dos agudos para o sistema estereofónico do Cabriolet
Nos lados direito e esquerdo, soltar o painel (1) no sentido da seta.
Nota
Instalar os alto-falantes dos agudos se contidos no jogo de montagem. Os veículos com sistema estereofónico já instalado a partir da linha de montagem, não estão equipados com tais alto-falantes. Os cabos dos alto-falantes encontram-se instalados na porta e atados para trás no triângulo (3) do espelho.

source: www.ow.no

30 65 366

Em caso de equipamento opcional ''retrovisor externo, lado do acompanhante'', soltar o chicote de cabos em dotação na porta dianteira direita. Pelo passador de borracha, introduzir os terminais de ligação para os alto-falantes de calota dos agudos.

30 65 367

Tal como ilustrado, encaixar os conectores.

30 65 368

Retirar os paineis, prender as fichas e voltar a encaixar o passador de borracha em seus botões.Em veículos sem equipamentos opcionais, tais como, elevadores eléctricos das janelas, sistema de fecho centralizado ou instalação de alarme anti-roubo, instalar o chicote de cabos da porta para a ligação do alto-falante dos agudos, tal como ilustrado.

30 65 362

Em veículos sem equipamentos opcionais, tais como elevadores eléctricos das janelas, sistema de fecho centralizado ou instalação de alarme anti-roubo, é necessário instalar um chicote de cabos auxiliar (1) entre o alto-falante da zona do piso e o conector (2) do pilar A.

Nota
Em veículos sem equipamentos opcionais, tais como elevadores eléctricos das janelas, sistema de fecho centralizado ou instalação de alarme anti-roubo, o cabo (3) do alto-falante de calota dos agudos encontra-se atado para trás no ramal de cabos principal na zona do piso, bastando portanto soltá-lo e ligá-lo juntamente com o alto-falante da zona do piso. Tata-se aqui dum cabo em cada lado.

30 51 332

Encaixar a ficha (1) no pilar A e fazê-lo engatar no ponto assinalado (seta). Ligar o chicote de cabos auxiliar juntamente com o passador de borracha (porta).

F30 65 101

Ligar o cabo (1) do alto-falante ao dos agudos (2) e voltar a instalar na porta o triângulo do espelho juntamente com o alto-falante.

F30 65 023

17. Instalação dos alto-falantes na zona do piso
Fixar o alto-falante mediante três parafusos Phillips.

Nota
Ao montar os alto-falantes, tomar atenção a que nenhum cabo fique entalado.

F30 51 010

18. Remoção do banco traseiro
Sedan
No sentido da seta, soltar para cima o banco traseiro. Desmontar os parafusos sextavados e desenganchar o encosto de seus retentores.

F 30 65 257

Modelo Touring
Com o auxílio da pega (seta) rebater o banco na vertical.

F 30 65 258

Desmontar a porca para chapa (seta) e retirar para cima o encosto.

Nota
O banco traseiro está dividido ao meio.

F 30 65 259

Accionar a alavanca (seta) e rebater para a frente o encosto.

F30 51 248
Cabriolet
No sentido da seta, soltar o encosto.

F30 65 102

A esquerda e à direita, desmontar o parafuso (1) e soltar o fecho (2) do cinto. Para cima, desenganchar o encosto (3) de seus retentores.

30 65 371

19. Remoção da prateleira da retaguarda
Sedan
A esquerda e à direita, soltar e remover a tampa cega (1).

F30 65 016
Veículos de 4 portas
Na zona assinalada (seta), retirar o guarda-cantos.

30 65 018

Retirar para a frente (no sentido da seta) a prateleira da retaguarda (1).

30 65 020

A esquerda e à direita, soltar tanto quanto possível o tapete isolante (1) até que fique a descoberto a zona pré-estampada (2) da abertura para os alto-falantes. Cortar correspondentemente a zona (2) e o tapete. Na zona da abertura para o alto-falante, recortar o tapete isolante.

30 65 021

Inserir as porcas para chapa nos orifícios existentes.

30 65 022

20. Instalação dos alto-falantes na prateleira da retaguarda ''Sedan''
1 Parafuso para chapa
2 Grelha para alto-falante
3 Alto-falante
4 Anilha de cartão prensado (caso existente)
5 Porca para chapa
6 Prateleira da retaguarda

Ligar o cabo do alto-falante ao alto-falante.

F30 65 260

21. Remoção do revestimento do compartimento de carga
Modelo Touring
Para trás, elevar em cerca de 30° a cobertura do compartimento de carga.

source: www.ow.no

F30 65 261

Desmontar os parafusos (seta) e remover o suporte.

F30 65 262

Com o auxílio da presilha (seta) remover o tapete do compartimento de carga.

F30 65 263

Levantar o estribo (1) e retirar a protecção (2).

F30 65 264

Desmontar os parafusos (seta) e remover o dispositivo de retenção.

F30 65 265

Desmontar as porcas e levantar o tapete, removendo-o para trás.

F30 65 266

Para abrir: Empurrar o fecho para baixo. Rebater a tampa lateral do compartimento de carga.

F30 65 267

Desmontar os parafusos (seta) e retirar o revestimento do painel lateral.

F30 65 439

Da zona da cava esquerda posterior da roda, remover a protecção de plástico (1) e assentar o chicote de cabos suplementar ao longo do chicote de cabos em dotação.

F30 65 440

Tal como ilustrado no desenho, na zona do compartimento de carga estender o chicote de cabos suplementar ao longo do chicote de cabos em dotação até ao alto-falante traseiro direito.

F30 65 271

22.Instalação dos alto-falantes traseiros ''Touring''
Inserir as porcas de expansão (seta).

F30 65 272

Ligar a ficha (1) do alto-falante à ficha (2), atada para trás no chicote de cabos principal.

Nota
A partir de 9/89, a ligação dos alto-falantes traseiros é feita ao chicote de cabos auxiliar.

F30 65 273

Fixar o alto-falante com os parafusos (1,2) e a porca (3).

Nota para a montagem
Montar por ordem inversa da desmontagem.

F30 65 172

23. Remoção do revestimento lateral do ''Cabriolet''
No sentido da seta, empurrar para trás o caixilho do revestimento (posterior esquerdo).

F30 51 252

Mediante uma chave de fendas, soltar do revestimento lateral a protecção (seta) do alto-falante.

F30 65 173

Desmontar os parafusos Phillips (setas).

F30 65 174

No sentido da seta, retirar com todo o cuidado o guarda-cantos (1) para a frente e remover e deitar o revestimento.

Nota
Não é necessário desaparafusar a fixação do cinto de segurança.

F30 65 048

Desmontar as porcas (1,2) e o parafuso (3) da fixação da protecção de plástico.

F30 65 039

Dobrar para trás o tapete, desmontar a porca de fixação (seta) e remover a protecção de plástico. Ao longo do chicote de cabos em dotação, estender o de estereofonia até ao local da instalação dos alto-falantes traseiros.

F30 65 042

24. Instalação dos alto-falantes no revestimento lateral do ''Cabriolet
Os cabos (seta) para os alto-falantes traseiros encontram-se atados para trás no ramal de cabos principal. Soltar os cabos e estendê-los até ao local de instalação dos alto-falantes traseiros.

F30 65 043

Inserir quatro porcas para chapa na caixa do alto-falante.

F30 65 044

Pela parte detrás, assentar o alto-falante no revestimento lateral e aparafusar o alto-falante mediante quatro parafusos Phillips. Ligar os cabos aos terminais dos alto-falantes.

Nota
Instalar o aparelho de rádio de acordo com a instrução em separado.

Voltar a ligar a bateria do veículo e verificar o funcionamento.

Voltar a montar os componentes do veículo por ordem inversa da desmontagem.

Ressalvados erros, omissões e modificações.

source: www.ow.no