Zubehör – Einbauanleitung

Einbauanleitung Frontspoiler BMW 3er-Reihe E 30 ab 9/87

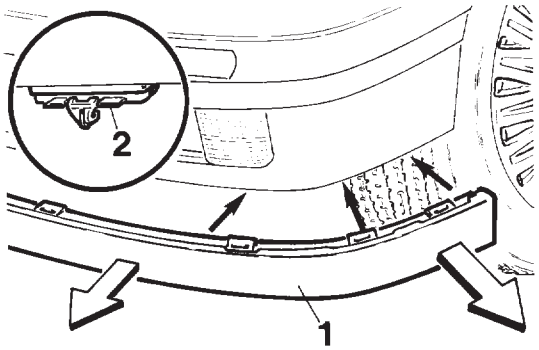

F30 51 481

Frontschürze (1) in Pfeilrichtung aus den Halteklammern (2, Pfeile) ausziehen.
Halteklammern (2) auf Beschädigung prüfen ggf. ersetzen.

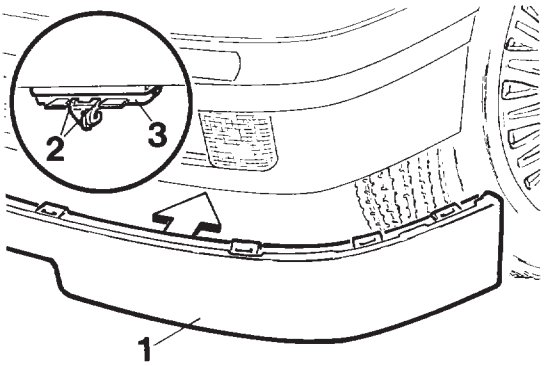

F30 51 482

Frontspoiler (1) bis zur Einrastung (2) in die Halteklammern (3) einschieben.

source: www.ow.no
Best.-Nr. 01 29 9 783 040 1/90 Printed in Germany

Installation instructions for front spoiler BMW 3 Series (E 30) from 9/87

F 30 51 481
Pull front apron (1) out of retaining clips (2, arrows) as indicated by the arrows.
Check retaining clips (2) for damage and renew if necessary.

F 30 51 482
Push front spoiler (1) into retaining clips (3) until it engages in notches (2).

Notice de montage du spoiler AV sur les BMW série 3 E 30 à partir de 9/87

F 30 51 481
En tirant dans le sens des flèches, enlever la jupe AV (1) retenue par les agrafes (2, flèches).
Vérifier si les agrafes (2) sont endommagées, les remplacer si nécessaire.

F 30 51 482
Introduire le spoiler AV (1) jusqu'au dispositif de retenue (2) des agrafes (3).

Montagehandleiding voorspoiler BMW 3-serie E 30 vanaf 9/87

F 30 51 481
Trek het voorskirt (1) in de richting van de pijl los uit de bevestigingsklemmen (2, pijlen).
Controleer de klemmen (2) op beschadiging en vervang ze indien nodig.

F 30 51 482
Druk de voorspoiler (1) op zijn plaats tot de arretering (2) in de bevestigingsklemmen (3) aangrijpt.

Monteringsanvisning: Frontspoiler BMW 3-serien E 30 fr o m 9/87

F 30 51 481
Dra ut nedre frontspoilern (1) ur fästklammerna (2, pilar) i pilriktningen.
Kontrollera om fästklammerna (2) är skadade och byt dem vid behov.

F 30 51 482
Skjut in frontspoilern (1) till spärren (2) i fästklammerna (3).

Istruzioni per il montaggio dello spoiler anteriore BMW Serie 3 E 30 a partire dal 9/87

F 30 51 481
Sfilare la grembialatura anteriore (1) nella direzione delle frecce dalle graffe di ritegno (2, frecce).
Controllare se le graffe di ritegno (2) sono danneggiate e, se necessario, sostituirle.

F 30 51 482
Infilare lo spoiler anteriore (1) fino all'innesto (2) nelle graffe di ritegno (3).

Instrucciones de montaje: Spoiler delantero BMW Serie 3 E 30 desde 9/87

F 30 51 481
Desprender el faldón delantero (1) de las sujeciones (2, flechas) en dirección de la flecha.
Revisar si las sujeciones (2) están dañadas y, en caso afirmativo, cambiarlas.

F 30 51 482
Insertar el spoiler delantero (1) hasta el encastre en las sujeciones (3).

Instrução de montagem do deflector dianteiro BMW Série 3 E 30 a partir de 9/87

F 30 51 481
No sentido da seta, extrair a aba frontal (1) de seus grampos retentores (2, setas).
Controlar os grampos retentores (2) quanto a danificação e, se necessário, substitui-los.

F 30 51 482
Encaixar o deflector dianteiro (1) nos grampos retentores (3) até ao ponto de engate (2).

source: www.ow.no