Teile und Zubehör - Einbauanleitung

Aufrüstung Telefon/Handy (Motorola) GSM-Netz

BMW 5er-Reihe (E39, -/2)
BMW 7er-Reihe (E38)

Durch diese Aufrüstung wird der technische Stand von Telefon/Handy Phase V auf Phase V Plus erhöht.
Einbauzeit ca. 0,75 Stunden (nur E38, E39 Limousine).
Einbauzeit ca. 1,25 Stunden (nur E39/2).
Die Einbauzeiten beziehen sich nur auf die Aufrüstung von Fzg. mit bereits verbautem Telefon/Handy.
Die Zeiten für den eventuellen Austausch von zusätzlichen Bauteilen sind den aktuellen AW-Unterlagen zu entnehmen.
Bei Aufrüstung in Verbindung mit einer Nachrüstung Telefon/Handy beträgt die Einbauzeit ca. 0,25 Std.

Inhaltsverzeichnis **Seite**

1 Übersicht Adapterkabel A 2
1.1 Aufrüstung in Verbindung mit einer Nachrüstung Telefon/Handy 2
1.2 Aufrüstung bei Fzg. mit bereits vorhandenem Telefon/Handy 4
1.3 Schaltplan 5

⚠ Die Abbildungen zeigen den Einbau des Adapterkabels bei Fzg. mit Ejectbox. Bei Fzg. mit Telefonkonsole ist sinngemäß vorzugehen. Bei nachgerüsteten Fzg. mit Telefon auf Konsole ist das 18polige Buchsengehäuse im hinteren Bereich unter der Mittelkonsole zurückgebunden. Das Interface befindet sich am Kardantunnel auf der linken Seite bei der Trennfuge des Teppichs.◄

Best.-Nr. 01 29 0 006 668 VI/99 Printed in Germany

source: www.ow.no

1 Übersicht Adapterkabel A

Bei Fzg. mit bereits belegtem Steckplatz Nr. 10 am 18poligen Buchsengehäuse X4545 der Verbindungsleitung Telefon/Handy wird das Adapterkabel nicht benötigt.◄

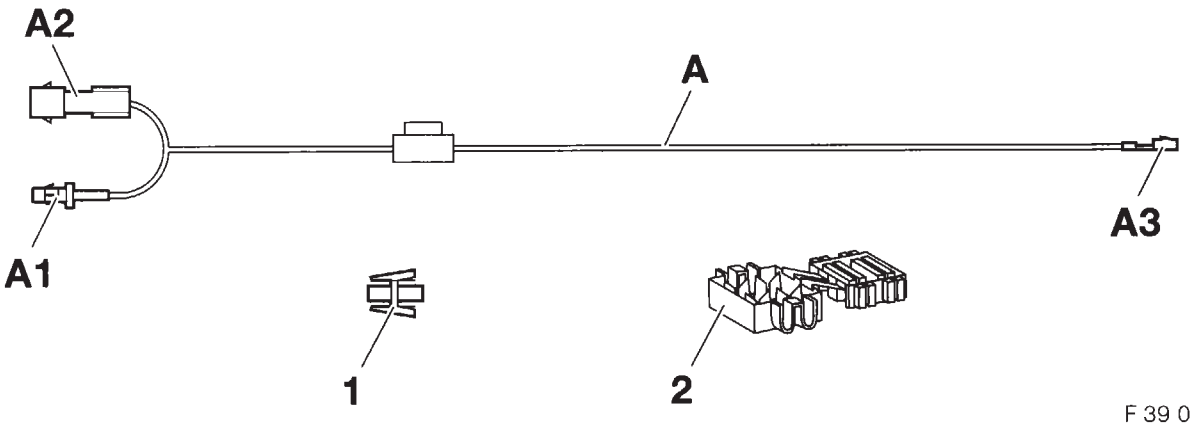

F 39 0152 M

Pos.	Ausführung/Bezeichnung	Kabelfarbe/ Querschnitt	Anschlußort im Fahrzeug	Kurzbezeichnung/ Steckplatz
A1	Buchsenkontakt	rot/schwarz/gelb 2,5 mm²	**E39:** 3poliges weißes Buchsengehäuse unter der Abdeckung der Schaltung/Wählhebel **E38:** 3poliges weißes Buchsengehäuse auf der Unterseite der Abdeckung der Mittelkonsole	X531/2
A2	Stiftkontakt mit Gehäuse	rot/schwarz/gelb 2,5 mm²	an Buchsengehäuse (1) mit eingecrimpten Buchsenkontakt des 3poligen weißen Buchsengehäuses X531	X531/2
A3	Buchsenkontakt	rot/gelb 0,35 mm²	18poliges Buchsengehäuse der Verbindungsleitung Telefon/Handy unter der Schiebeeinheit der Mittelarmlehne	X4545/10
1	Buchsengehäuse	–	ausgedrückter Buchsenkontakt des 3poligen weißen Buchsengehäuses	X531/2
2	Schneid-Klemmverbinder	–	**nur Fzg. mit Vorverkabelung** braun/weißes Kabel, Pin 3, aus 12poligem Buchsengehäuse des Verbindungskabelbaumes Telefon/Handy im Kofferraum links auskrimpen und mit rotem Kabel, Pin 1, verbinden	X400

1.1 Aufrüstung in Verbindung mit einer Nachrüstung Telefon/ Handy

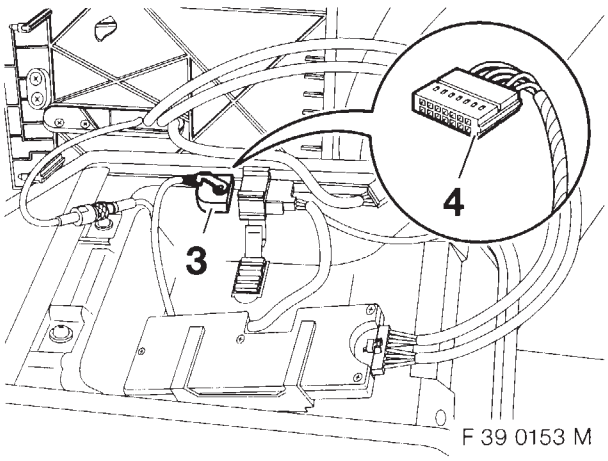

F 39 0153 M

Alle Fzg.

Vor Einbau des Adapterkabels ist am 18poligen Buchsengehäuse (3) X4545 die Vorverkabelung zu prüfen.
Dazu 18poliges Buchsengehäuse (3) X4545 zerlegen und am Steckerinnenteil (4) Steckplatz Nr. 10 auf Vorhandensein des Kabels, Kabelfarbe braun/weiß, prüfen.

Source: www.ow.no

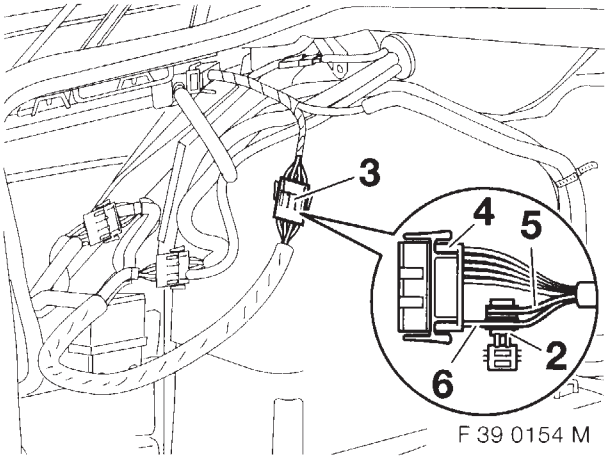

nur Fzg. E39,-/2 mit Vorverkabelung von Steckplatz Nr. 10

Zur Stromversorgung des Steckplatzes Nr. 10 am 18poligen Buchsengehäuse X4545 ist an der 12poligen Steckverbindung X400 (3) im Kofferraum hinten links wie folgt vorzugehen:

- 12polige Steckverbindung (3) trennen.
- Buchsenkontakt, Steckplatz Nr. 3, Kabelfarbe braun/weiß, aus 12poligem Buchsengehäuse (4) auspinnen und Kontaktteil abschneiden.
- abgeschnittenes Kabel (5) mit beiliegendem Schneid-Klemmverbinder (2) an das rote Kabel (6), Steckplatz Nr. 1, anschließen.

Das Adapterkabel wird nicht benötigt.

Fzg. in umgekehrter Reihenfolge zusammenbauen.

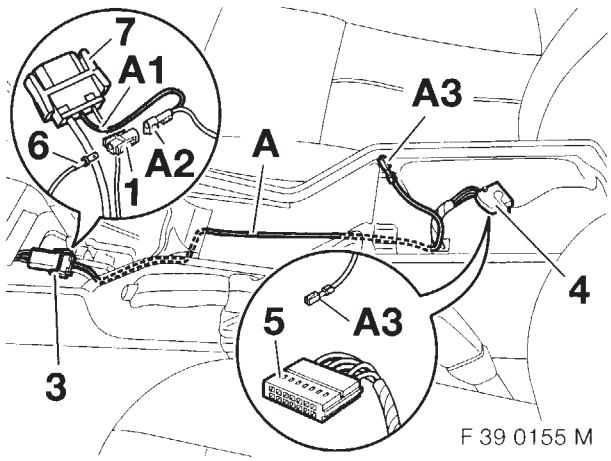

nur Fzg. E39,-/2 ohne Vorverkabelung von Steckplatz Nr. 10

Holzabdeckung der Mittelkonsole vorn ausbauen. Adapterkabel **A** gemäß Abbildung vom 3poligen weißen Stecker (3) X531 entlang dem Fahrzeugkabelbaum zum Einbauort des 18poligen Buchsengehäuses (4) X4545 in der Mittelkonsole hinten verlegen und wie folgt anschließen:

- 3polige weiße Steckverbindung (3) X531 trennen.
- Vorhandenen Buchsenkontakt (6), Kabelfarbe rot/schwarz/gelb aus 3poligem weißem Buchsengehäuse (7) X531, Steckplatz Nr. 2, ausdrücken und beiligendes Buchsengehäuse (1) aufstecken. Abzweig **A2**, Stiftkontakt, mit ausgedrücktem Buchsenkontakt (6) zusammenschließen.
- Abzweig **A1**, Buchsenkontakt, in den freien Steckplatz Nr. 2 des 3poligen weißen Buchsengehäuses (7) X531 einstecken.
- 18poliges Buchsengehäuse (4) X4545 zerlegen.
- Abzweig **A3**, Buchsenkontakt, in den freien Steckplatz Nr. 10 des Steckerinnenteils (5) einstecken.

Fzg. in umgekehrter Reihenfolge zusammenbauen.

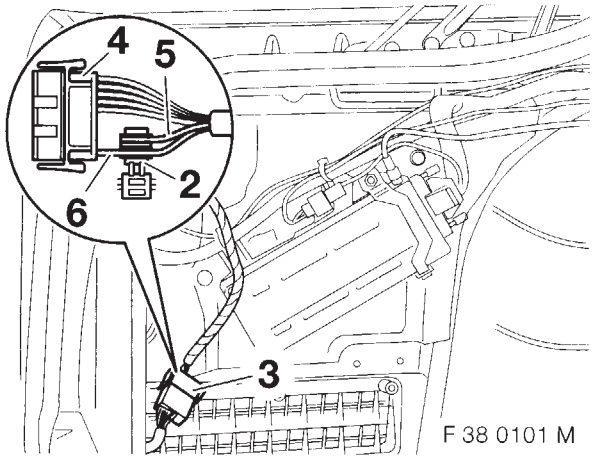

nur Fzg. E38 mit Vorverkabelung von Steckplatz Nr. 10

Zur Stromversorgung des Steckplatzes Nr. 10 am 18poligen Buchsengehäuse X4545 ist an der 12poligen Steckeverbindung X400 (3) im Kofferraum hinten links wie folgt vorzugehen:

- 12polige Steckverbindung (3) trennen.
- Buchsenkontakt, Steckplatz Nr. 3, Kabelfarbe braun/weiß, aus 12poligem Buchsengehäuse (4) auspinnen und Kontaktteil abschneiden.
- abgeschnittenes Kabel (5) mit beiliegendem Schneid-Klemmverbinder (2) an das rote Kabel (6), Steckplatz Nr. 1, anschließen.

Das Adapterkabel wird nicht benötigt.

Fzg. in umgekehrter Reihenfolge zusammenbauen.

source: www.ow.no

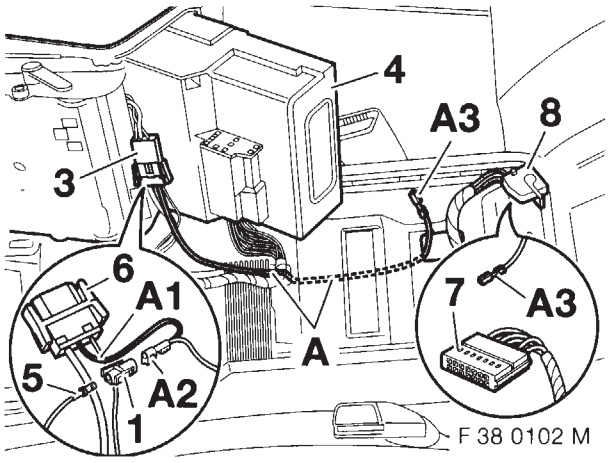

nur Fzg. E38 ohne Vorverkabelung von Steckplatz Nr. 10

Holzabdeckung (4) der Mittelkonsole vorn ausbauen.
Adapterkabel **A** gemäß Abbildung vom 3poligen weißen Stecker (3) X531 entlang dem Fahrzeugkabelbaum zum Einbauort des 18poligen Buchsengehäuses (8) X4545 in der Mittelkonsole hinten verlegen und wie folgt anschließen:

- 3polige weiße Steckverbindung (3) X531 trennen.
- Vorhandenen Buchsenkontakt (5), Kabelfarbe rot/schwarz/gelb aus 3poligem weißem Buchsengehäuse (6) X531, Steckplatz Nr. 2, ausdrücken und beiligendes Buchsengehäuse (1) aufstecken. Abzweig **A2**, Stiftkontakt, mit ausgedrücktem Buchsenkontakt (5) zusammenschließen.
- Abzweig **A1**, Buchsenkontakt, in den freien Steckplatz Nr. 2 des 3poligen weißen Buchsengehäuses (6) X531 einstecken.
- 18poliges Buchsengehäuse (8) X4545 zerlegen.
- Abzweig **A3**, Buchsenkontakt, in den freien Steckplatz Nr. 10 des Steckerinnenteils (7) einstecken.

Fzg. in umgekehrter Reihenfolge zusammenbauen.

1.2 Aufrüstung bei Fzg. mit bereits vorhandenem Telefon/Handy

Vor Beginn der Aufrüstung müssen einige bereits vorhandene Bauteile im Fzg. auf weitere Verwendbarkeit geprüft werden (siehe ETK).

Folgende Bauteile sind zu prüfen:

- **SE-Gerät**
  (Kofferraum hinten links)
- **Interface**
  (unter der Schiebeeinheit in der Mittelkonsole)◄

Bei Fahrzeugen mit Handy braucht die Ladeelektronik (Gepäckraum hinten links) nicht überprüft werden.

Vorgehensweise der weiteren Aufrüstung siehe Kapitel 1.1.

Source: www.ow.no

1.3 Schaltplan

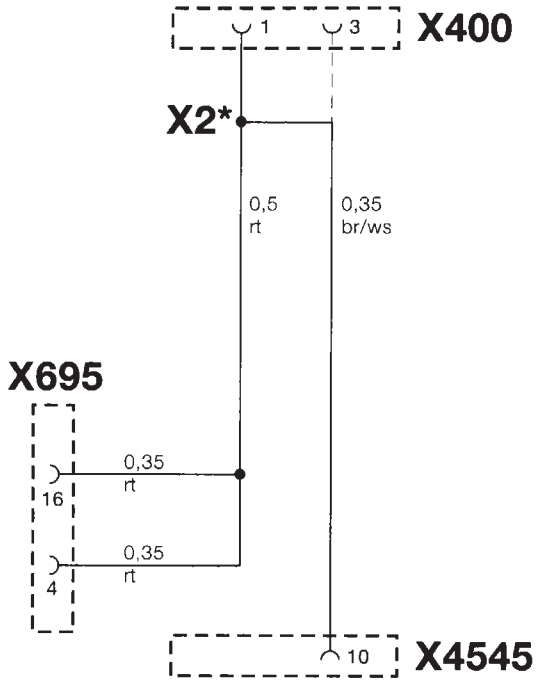

mit Vorverkabelung

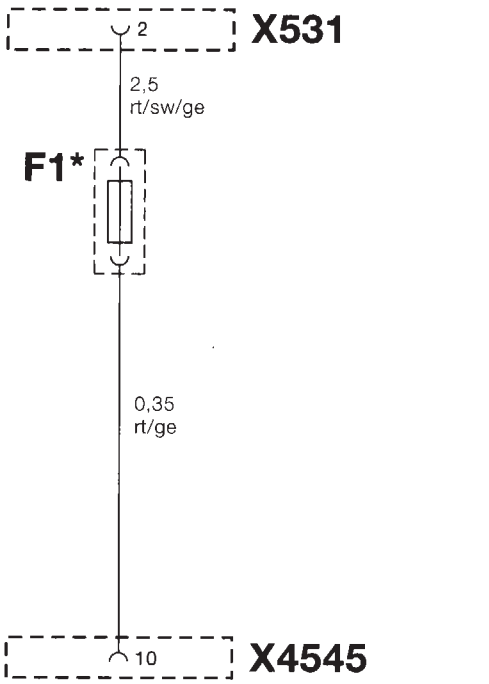

F 39 0156 M

mit Adapterkabel A

F1*	Sicherungshalter mit Sicherung 5A
X2*	Schneid-Klemmverbinder
X400	12poliges Buchsengehäuse im Kofferraum links
X531	3poliges weißes Buchsengehäuse in der Mittelkonsole
X695	25poliges Buchsengehäuse am SE-Gerät/Ladeelektronik
X4545	18poliges Buchsengehäuse

Die mit * gekennzeichneten Bauteile und X-Bezeichnungen sind nur für diesen Schaltplan gültig. Alle anderen Bauteile und X-Bezeichnungen entsprechen den BMW KD-Schaltplänen.

Kabelfarben:

bl	=	blau
br	=	braun
ge	=	gelb
gn	=	grün
gr	=	grau
or	=	orange
rt	=	rot
sw	=	schwarz
vi	=	violett
ws	=	weiß

source: www.ow.no

Parts and Accessories Installation Instruction

Telephone/Mobile phone upgrade (Motorola) GSM network

BMW 5 Series (E39, -/2)
BMW 7 Series (E38)

This upgrade enhances the technical status of the Phase V telephone/mobile phone to Phase V Plus.
Installation time approx. 0.75 hours (E38, E39 Saloon only).
Installation time approx. 1.25 hours (E39/2 only).
These installation times only cover the upgrade of cars with an existing telephone/mobile phone.
The times for replacing additional components are shown in the current work instruction documents.
For the upgrade in conjunction with retrofitting a telephone/mobile phone, the installation time is approx. 0.25 hours.

Table of contents **Page**

1 Overview of adapter cable A....8
1.1 Upgrade in conjunction with retrofitting a telephone/mobile phone....8
1.2 Upgrade for cars with an existing telephone/mobile phone....10
1.3 Circuit diagram....11

The illustrations show the installation of the adapter cable for cars with an eject box. Proceed accordingly for cars with a telephone console. For retrofitted cars with a telephone on a console, the 18-pin socket casing at the rear under the centre console must be tied back. The interface is on the propeller shaft tunnel on the left-hand side of the carpet joint.◀

Order No. 01 29 0 006 658 VI/99 Printed in Germany

source: www.ow.no

1 Overview of adapter cable A

The adapter cable is not required for cars that have an occupied slot No. 10 on the 18-pin socket casing X4545 of the telephone/mobile phone connection cable.◄

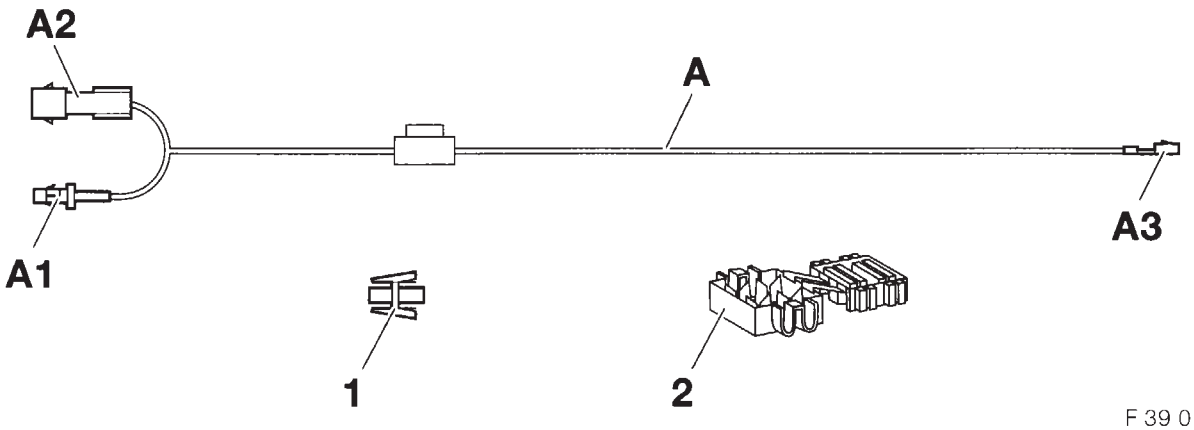

F 39 0152 M

Item	Design/Description	Cable colour/ Cross-section	Connection location in the car	Abbreviation/Slot
A1	Socket contact	red/black/yellow 2.5 mm²	**E39:** 3-pin white socket casing below the cover for the gearshift/selector lever **E38:** 3-pin white socket casing on the underside of the centre console cover	X531/2
A2	Pin contact with casing	red/black/yellow 2.5 mm²	On the socket casing (1) with a crimped socket contact of the 3-pin white socket casing X531	X531/2
A3	Socket contact	red/yellow 0.35 mm²	18-pin socket casing on the telephone/mobile phone connection cable below the slide unit in the centre armrest	X4545/10
1	Socket casing	–	Pressed-out socket contact on the 3-pin white socket casing	X531/2
2	Insulation-piercing connector	–	**Cars with existing cabling only** Disconnect the br./wt. cable, pin 3, from the 12-pin socket casing of the tele./mobile phone connection wiring harness on the left-hand side of the boot and connect it to the red cable, pin 1	X400

1.1 Upgrade in conjunction with retrofitting a telephone/mobile phone

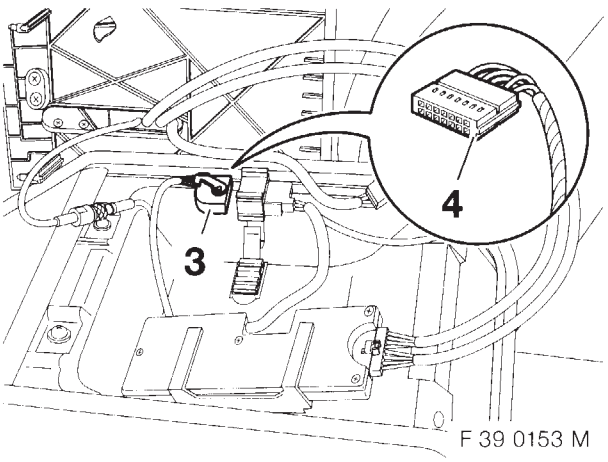

F 39 0153 M

All cars

Before installing the adapter cable, the existing cabling on the 18-pin socket casing (3) X4545 is to be checked.
To do this, take apart the 18-pin socket casing (3) X4545 and check the plug interior (4), slot No. 10, to see whether it has a brown/white cable.

source: www.ow.no

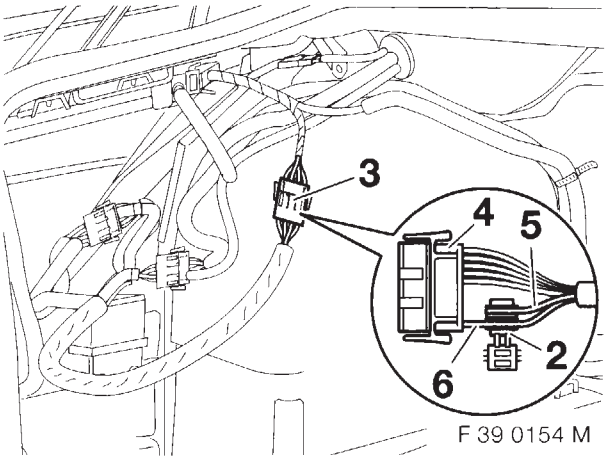

F 39 0154 M

E39 and E39/2 with existing cabling at slot No. 10 only

To supply power to slot No. 10 on the 18-pin socket casing X4545, proceed as follows on the 12-pin plug connector X400 (3) at the rear left-hand side of the boot.

- Cut off the 12-pin plug connector (3).
- Disconnect the socket contact, slot No. 3, cable colour brown/white, on the 12-pin socket casing (4) and cut off the contact section.
- Connect the cable (5) you have cut off to the red cable, slot No. 1 using the enclosed insulation-piercing connector (2).

The adapter cable is not required.

Reassemble the car in reverse order.

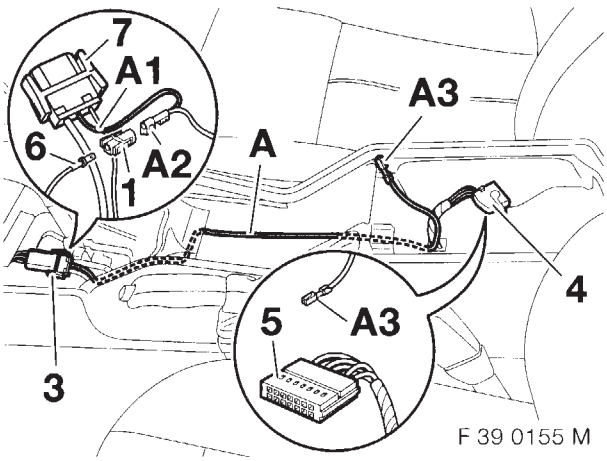

F 39 0155 M

E39 and E39/2 without existing cabling at slot No. 10 only

Remove the wooden cover on the centre console at the front.
Lay adapter cable **A** from the 3-pin white plug (3) X53 along the vehicle wiring harness to the installation site of the 18-pin socket casing (4) X4545 in the centre console at the rear, as shown in the illustration, and connect it up as follows:

- Cut off the 3-pin white plug connector (3) X531.
- Press the existing socket contact (6), cable colour red/black/yellow, out of the 3-pin white socket casing (7) X531, slot No. 2, and connect the enclosed socket casing (1). Connect branch **A2**, pin contact, to the socket contact (6) you have pressed out.
- Connect branch **A1**, socket contact, to the empty slot No. 2 in the 3-pin white socket casing (7) X531.
- Take apart the 18-pin socket casing (4) X4545.
- Connect branch **A3**, socket contact, to the empty slot No. 10 on the plug interior (5).

Reassemble the car in reverse order.

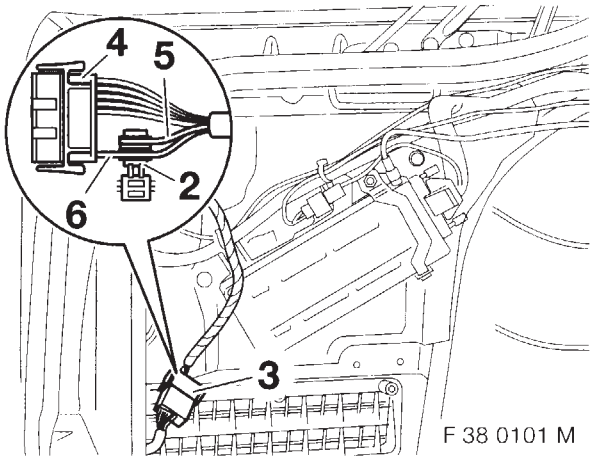

F 38 0101 M

E38 with existing cabling at slot No. 10 only

To supply power to slot No. 10 on the 18-pin socket casing X4545, proceed as follows on the 12-pin plug connector X400 (3) at the rear left-hand side of the boot.

- Cut off the 12-pin plug connector (3).
- Disconnect the socket contact, slot No. 3, cable colour brown/white, on the 12-pin socket casing (4) and cut off the contact section.
- Connect the cable (5) you have cut off to the red cable, slot No. 1 using the enclosed insulation-piercing connector (2).

The adapter cable is not required.

Reassemble the car in reverse order.

source: www.ow.no

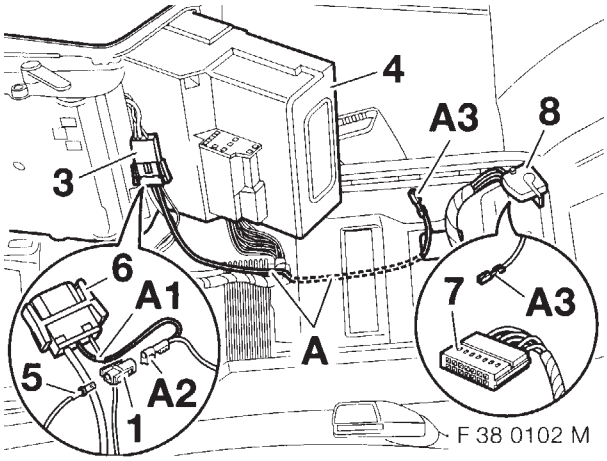

E38 without existing cabling at slot No. 10 only

Remove the wooden cover (4) on the centre console at the front.
Lay adapter cable **A** from the 3-pin white plug (3) X53 along the vehicle wiring harness to the installation site of the 18-pin socket casing (8) X4545 in the centre console at the rear, as shown in the illustration, and connect it up as follows:

- Cut off the 3-pin white plug connector (3) X531.
- Press the existing socket contact (5), cable colour red/black/yellow, out of the 3-pin white socket casing (6) X531, slot No. 2, and connect the enclosed socket casing (1). Connect branch **A2**, pin contact, to the socket contact (5) you have pressed out.
- Connect branch **A1**, socket contact, to the empty slot No. 2 in the 3-pin white socket casing (6) X531.
- Take apart the 18-pin socket casing (8) X4545.
- Connect branch **A3**, socket contact, to the empty slot No. 10 on the plug interior (7).

Reassemble the car in reverse order.

1.2 Upgrade for cars with an existing telephone/mobile phone

Before starting the upgrade, some existing components in the car must be checked to see whether they can continue in use (see EPC).

The following components must be checked:

- **SE unit**
  (Rear left-hand side of the boot)
- **Interface**
  (Under the slide unit in the centre console)◄

On cars with a mobile phone, the electronic charger (rear left-hand side of the boot) does not need to be checked.

See section 1.1 for details of the procedure for the remainder of the upgrade work.

source: www.ow.no

1.3 Circuit diagram

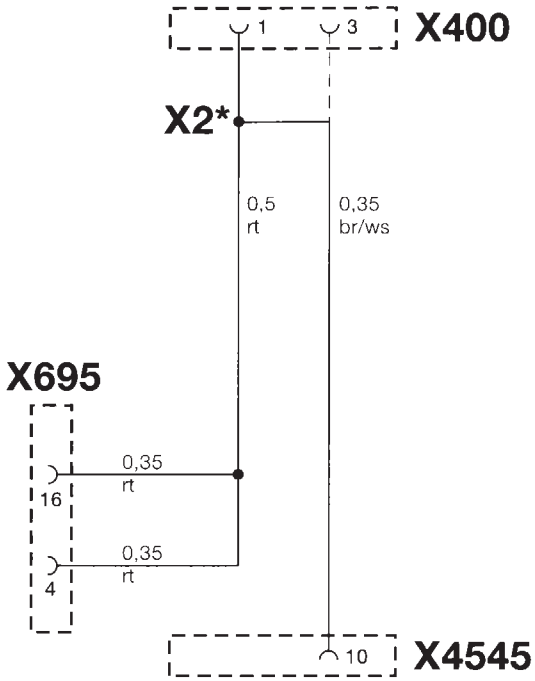

With existing cable

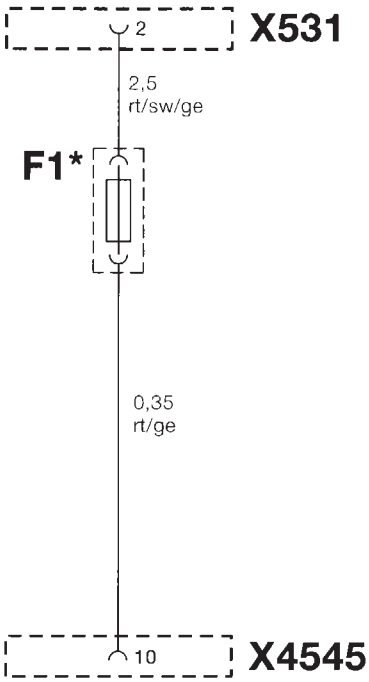

With adapter cable A

F 39 0156 M

F1*	Fuse holder with 5 A fuse
X2*	Insulation-piercing connector
X400	12-pin socket casing in the boot on the left-hand side
X531	3-pin white socket casing in the centre console
X695	25-pin socket casing on the SE unit/electronic charger
X4545	18-pin socket casing

The components marked * and X designations are only valid for this circuit diagram. All the other components and X designations comply with BMW After-Sales Service circuit diagrams.

Cable colours

bl	=	blue
br	=	brown
ye	=	yellow
gn	=	green
gr	=	grey
or	=	orange
rd	=	red
bk	=	black
vi	=	violet
wt	=	white

source: www.ow.no

Pièces et accessoires
Instructions de montage

Installation d'un téléphone ou d'un téléphone mobile (Motorola) réseau GSM

BMW Série 5 (E39, E39/2)

BMW Série 7 (E38)

Cette installation fait passer l'état de la technique du téléphone ou du téléphone mobile phase V à la phase V plus.
Temps de montage : env. 0,75 H (uniquement E38 et E39 berline).
Temps de montage : env. 1,25 H (uniquement E39/2).
Les temps de montage concernent uniquement l'installation sur des voitures déjà équipées d'un téléphone ou d'un téléphone mobile.
Vous trouverez la durée du remplacement éventuel d'autres éléments dans les barèmes de main d'œuvre en vigueur.
En cas d'installation en lien avec la mise en place d'un téléphone ou d'un téléphone mobile en deuxième monte, le temps de montage est d'environ 0,25 H.

Sommaire **Page**

1 Vue d'ensemble du câble adaptateur A 14

1.1 Installation en lien avec la mise en place d'un téléphone ou d'un téléphone mobile en deuxième monte 14

1.2 Installation sur des voitures déjà équipées d'un téléphone ou d'un téléphone mobile 16

1.3 Schéma des connexions 17

⚠ Les schémas présentent le montage du câble adaptateur sur les voitures équipées d'un eject-box. Sur les voitures avec console de téléphone, procéder de manière appropriée. Sur les voitures équipées d'un téléphone sur console de deuxième monte, le porte-clips 18 pôles est replié côté arrière sous la console centrale. L'interface se trouve contre le tunnel de l'arbre de transmission du côté gauche près du joint de la moquette.◀

N° de comm. 01 29 0 006 658 ·VI/99 Imprimé en Allemagne

source: www.ow.no

1 Vue d'ensemble du câble adaptateur A

⚠ Sur les voitures dont l'emplacement de branchement n° 10 du porte-clips 18 pôles X4545 du fil de raccordement au téléphone ou au téléphone mobile est déjà occupé, le câble adaptateur est inutile.◄

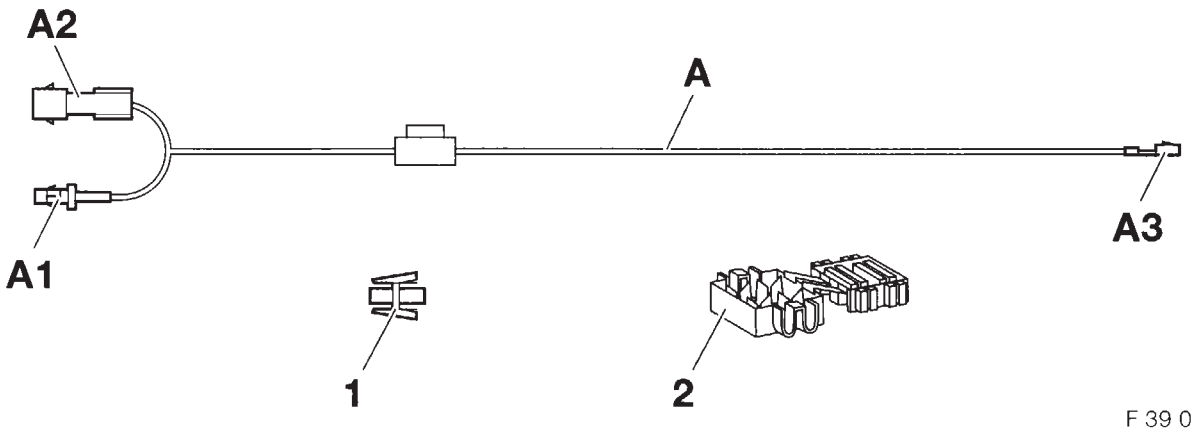

F 39 0152 M

Rep.	Modèle/désignation	Couleur de câble/section	Emplacement du branchement dans la voiture	Abréviation / emplacement
A1	clip	rouge-noir-jaune 2,5 mm²	**E39:** porte-clips blanc 3 pôles sous le cache du levier de vitesses/sélecteur de vitesses **E38:** porte-clips blanc 3 pôles sur la face inférieure du cache de la console centrale	X531/2
A2	languette avec boîtier	rouge-noir-jaune 2,5 mm²	sur le porte-clips (1) avec un clip serti du porte-clips blanc 3 pôles X531	X531/2
A3	clip	rouge-jaune 0,35 mm²	porte-clips 18 pôles du fil de raccordement au téléphone ou au téléphone mobile sous l'élément coulissant de l'accoudoir central	X4545/10
1	porte-clips	–	clip retiré du porte-clips blanc 3 pôles	X531/2
2	connecteur par déplacement d'isolation	–	**uniquement sur les voit. avec précâblage** débrancher le câble marron-blanc, broche 3, du porte-clips 12 pôles du faisceau de câbles de raccordement du téléphone ou du téléphone mobile dans le coffre à gauche, puis le raccorder au câble rouge, broche 1	X400

1.1 Installation en lien avec la mise en place d'un téléphone ou d'un téléphone mobile en deuxième monte

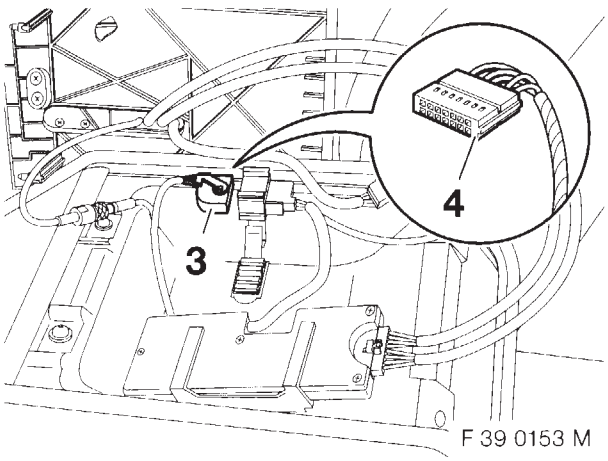

F 39 0153 M

Sur l'ensemble des modèles

Vérifier le précâblage du porte-clips 18 pôles (3) X4545 avant d'installer le câble adaptateur. Pour cela, débrancher le porte-clips 18 pôles (3) X4545 et vérifier sur la partie interne de la fiche (4), à l'emplacement n° 10, la présence du câble de couleur marron-blanc.

source: www.ow.no

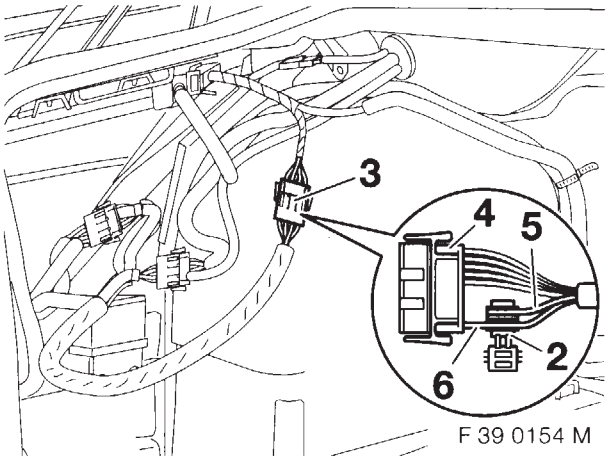

F 39 0154 M

Uniquement sur les modèles E39, E39/2 avec précâblage de l'emplacement n° 10

Pour l'alimentation de l'emplacement n° 10 du porte-clips 18 pôles X4545, procéder comme suit sur le connecteur à fiches 12 pôles X400 (3) situé dans le coffre à l'arrière côté gauche :

- débrancher le connecteur à fiches 12 pôles (3)
- débrancher le clip, emplacement n° 3, câble de couleur marron-blanc, du porte-clips 12 pôles (4) et sectionner l'élément de contact
- raccorder le câble sectionné (5) avec le connecteur par déplacement d'isolation fourni (2) au câble rouge (6), emplacement n° 1.

Le câble adaptateur n'est pas nécessaire.

Remonter les pièces sur la voiture dans l'ordre inverse de la dépose.

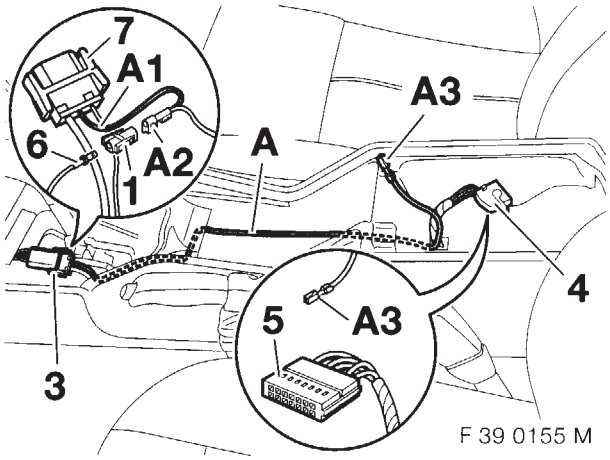

F 39 0155 M

Uniquement sur les modèles E39, E39/2 sans précâblage de l'emplacement n° 10

Déposer le cache en bois de la console centrale avant. Faire courir le câble adaptateur **A** conformément au schéma de la fiche 3 pôles blanche (3) X531 jusqu'à l'emplacement de montage du porte-clips 18 pôles (4) X4545 de la console centrale arrière en passant le long du faisceau de câbles de la voiture et le raccorder comme suit :

- débrancher le connecteur à fiches 3 pôles blanc (3) X531
- débrancher le clip existant (6), câble de couleur rouge-noir-jaune, du porte-clips 3 pôles blanc (7) X531, emplacement n° 2, et brancher le porte-clips fourni (1). Raccorder la dérivation **A2**, languette, au clip débranché (6)
- insérer la dérivation **A1**, clip, à l'emplacement n° 2 libre du porte-clips 3 pôles blanc (7) X531
- débrancher le porte-clips 18 pôles (4) X4545
- insérer la dérivation **A3**, clip, à l'emplacement n° 10 libre de la partie interne de la fiche (5).

Remonter les pièces sur la voiture dans l'ordre inverse de la dépose.

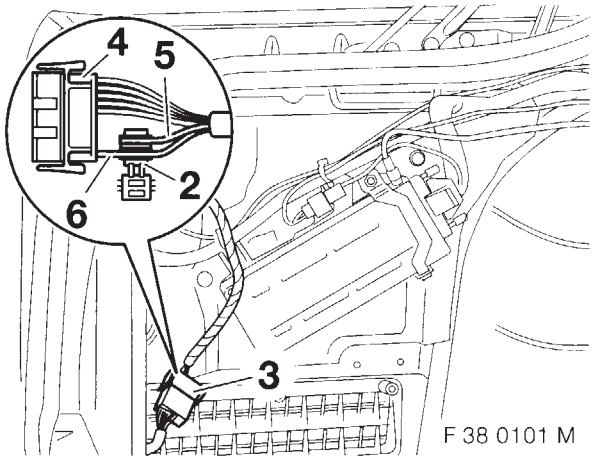

F 38 0101 M

Uniquement sur les modèles E38 avec précâblage de l'emplacement n° 10

Pour l'alimentation de l'emplacement n° 10 du porte-clips 18 pôles X4545, procéder comme suit sur le connecteur à fiches 12 pôles X400 (3) situé dans le coffre à l'arrière côté gauche :

- débrancher le connecteur à fiches 12 pôles (3)
- débrancher le clip, emplacement n° 3, câble de couleur marron-blanc, du porte-clips 12 pôles (4) et sectionner l'élément de contact
- raccorder le câble sectionné (5) avec le connecteur par déplacement d'isolation fourni (2) au câble rouge (6), emplacement n° 1.

Le câble adaptateur n'est pas nécessaire.

Remonter les pièces sur la voiture dans l'ordre inverse de la dépose.

source: www.ow.no

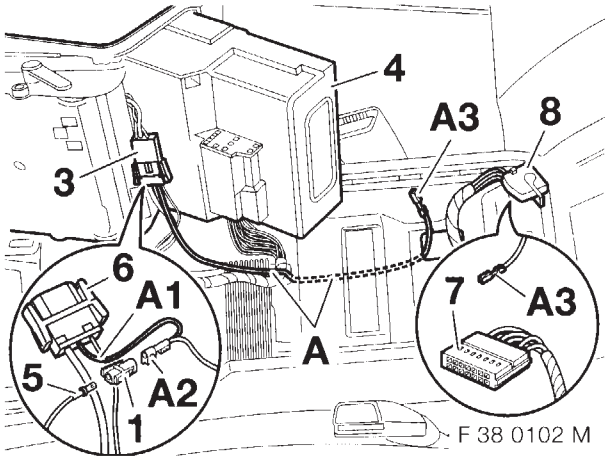

Uniquement sur les modèles E38 sans précâblage de l'emplacement n° 10

Déposer le cache en bois (4) de la console centrale avant.
Faire courir le câble adaptateur **A** conformément au schéma de la fiche 3 pôles blanche (3) X531 jusqu'à l'emplacement de montage du porte-clips 18 pôles (8) X4545 de la console centrale arrière en passant le long du faisceau de câbles de la voiture et le raccorder comme suit :

- débrancher le connecteur à fiches 3 pôles blanc (3) X531
- débrancher le clip existant (5), câble de couleur rouge-noir-jaune, du porte-clips 3 pôles blanc (6) X531, emplacement n° 2, et brancher le porte-clips fourni (1). Raccorder la dérivation **A2**, languette, au clip débranché (5)
- insérer la dérivation **A1**, clip, à l'emplacement n° 2 libre du porte-clips 3 pôles blanc (6) X531
- débrancher le porte-clips 18 pôles (8) X4545
- insérer la dérivation **A3**, clip, à l'emplacement n° 10 libre de la partie interne de la fiche (7).

Remonter les pièces sur la voiture dans l'ordre inverse de la dépose.

1.2 Installation sur des voitures déjà équipées d'un téléphone ou d'un téléphone mobile

Avant de commencer l'installation, il faut contrôler s'il est possible de conserver certains éléments déjà existants sur la voiture (cf. catalogue ETK)

Les éléments suivants sont à vérifier :

- **émetteur-récepteur**
  (coffre côté gauche à l'arrière)
- **interface**
  (sous l'élément coulissant de la console centrale)◄

Sur les voitures avec téléphone mobile, il n'est pas nécessaire de contrôler le système électronique de charge (coffre côté gauche à l'arrière).

Procédure de poursuite de l'installation : voir chapitre 1.1.

source: www.ow.no

1.3 Schéma des connexions

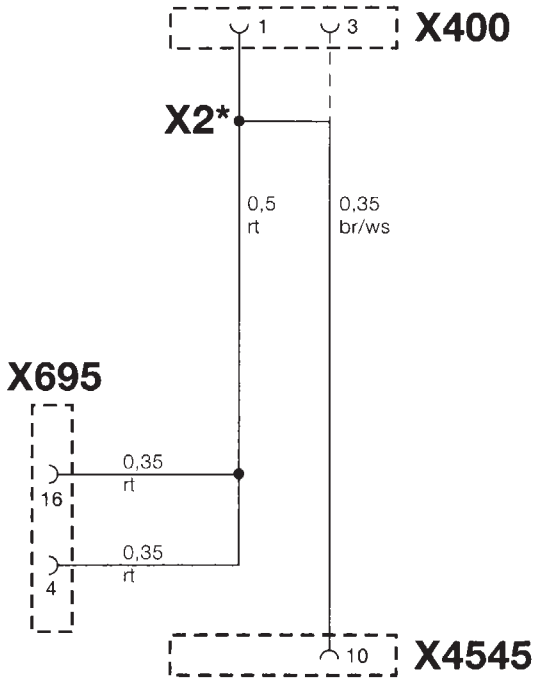

avec précâblage

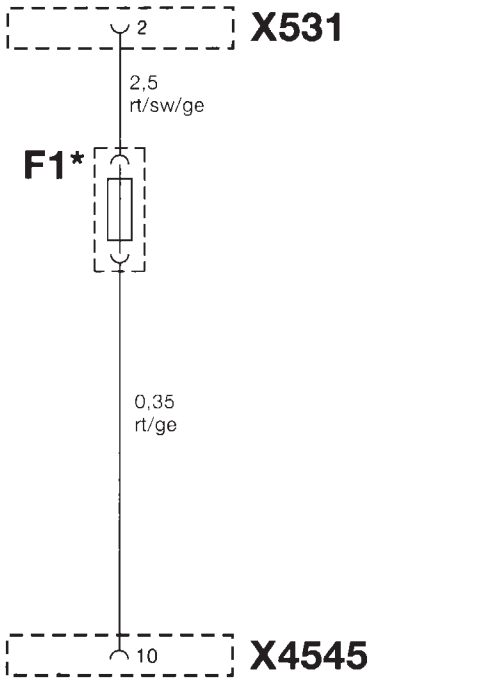

F 39 0156 M

avec câble adaptateur A

F1*	porte-fusibles avec fusible 5 A
X2*	connecteur par déplacement d'isolation
X400	porte-clips 12 pôles dans offre côté gauche
X531	porte-clips 3 pôles blanc dans console centrale
X695	porte-clips 25 pôles sur l'émetteur-récepteur/système électronique de charge
X4545	porte-clips 18 pôles

Les éléments et les dénominations X marqués d'une * sont valables uniquement pour ce schéma de connexions. Tous les autres éléments et dénominations X correspondent aux schémas de connexions du SAV BMW.

Couleurs de câbles :

bl	=	bleu
br	=	marron
ge	=	jaune
gn	=	vert
gr	=	gris
or	=	orange
rt	=	rouge
sw	=	noir
vi	=	violet
ws	=	blanc

source: www.ow.no

Onderdelen en accessoires
Montagehandleiding

Uitbreiding telefoon/mobiele telefoon (Motorola) GSM-net
BMW 5-serie (E39, -/2)
BMW 7-serie (E38)

Door deze uitbreiding wordt het technische niveau van telefoon/mobiele telefoon Fase V tot op Fase V Plus verhoogd.
Montagetijd ca. 0,75 uur (alleen E38, E39 sedan).
Montagetijd ca. 1,25 uur (alleen E39/2).
De montagetijden hebben uitsluitend betrekking op de uitbreiding van auto's met een reeds ingebouwde telefoon/mobiele telefoon.
De tijden voor een eventuele uitwisseling van extra bouwelementen staan in de actuele AW-stukken aangegeven.
Bij een uitbreiding in verbinding met een naderhand inbouwen van een telefoon/mobiele telefoon bedraagt de montagetijd ca. 0,25 uur.

Inhoudsopgave **Bladzijde**

1 Overzicht adapterkabel A 20
1.1 Uitbreiding in verbinding met het naderhand inbouwen van een telefoon/mobiele telefoon 20
1.2 Uitbreiding bij auto's met reeds ingebouwde telefoon/mobiele telefoon 22
1.3 Schakelschema 23

⚠ De afbeeldingen tonen het inbouwen van de adapterkabel bij auto's met eject-box. Bij auto's met telefoonconsole moet op overeenkomstige wijze te werk worden gegaan. Bij auto's met naderhand ingebouwde telefoon op console is het 18-polige contrastekkerhuis in het achterste gedeelte onder de middenconsole weggebonden. De interface bevindt zich op de cardantunnel aan de linker kant bij de deellijn van de vloerbedekking.◄

Best.-nr. 01 29 0 006 658 VI/99 Printed in Germany
source: www.ow.no

1 Overzicht adapterkabel A

Bij auto's waar de aansluiting nr. 10 op het 18-polige contrastekkerhuis X4545 van de verbindingsleiding telefoon/mobiele telefoon reeds bezet is, wordt de adapterkabel niet benodigd.◄

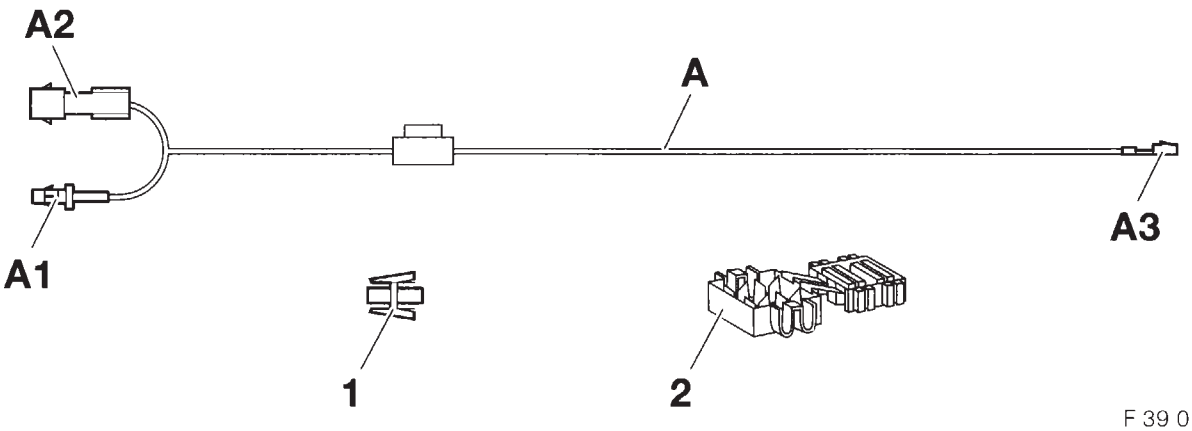

F 39 0152 M

Pos.	Uitvoering/naam	Kabelkleur/ doorsnede	Plaats van aansluiting in de auto	Korte naam/ aansluiting
A1	Contrastekker	rood/zwart/geel 2,5 mm²	**E39:** 3-polig wit contrastekkerhuis onder de afdekking van de versnelling/keuzehendel **E38:** 3-polig wit contrastekkerhuis op de onderzijde van de afdekking van de midden-console	X531/2
A2	Pincontact met huis	rood/zwart/geel 2,5 mm²	Op contrastekkerhuis (1) met de contrastekker van het 3-polige witte contrastekkerhuis X531 die met de krimptang bevestigd is	X531/2
A3	Contrastekker	rood/geel 0,35 mm²	18-polig contrastekkerhuis van de verbin-dingsleiding telefoon/mobiele telefoon onder het schuifelement van de middelste armsteun	X4545/10
1	Contrastekkerhuius	–	Losgekoppelde contrastekker van het 3-polige witte contrastekkerhuis	X531/2
2	Tapklemconnector	–	**Alleen auto's met voorbedrading** bruin/witte kabel, pin 3 uit 12-polig contrastek-kerhuis van de verbindingskabelbundel tele-foon/mobiele telefoon in de kofferruimte links losmaken en met rode kabel, pin 1, verbinden	X400

1.1 Uitbreiding in verbinding met het naderhand inbouwen van een telefoon/mobiele telefoon

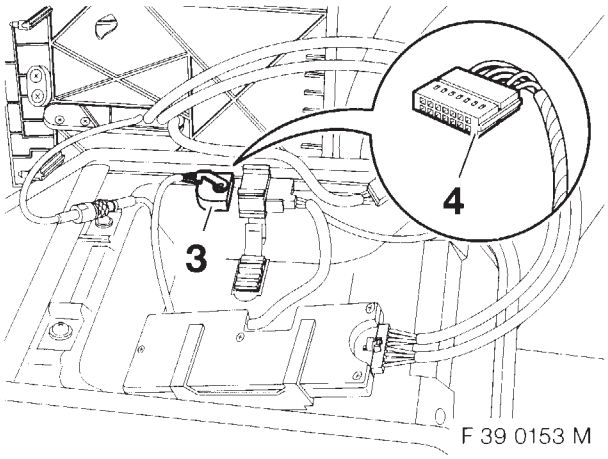

F 39 0153 M

Alle auto's

Voor het inbouwen van de adapterkabel moet eerst de voorbedrading op het 18-polige contrastekker-huis (3) X4545 worden gecontroleerd.
Hiervoor moet het 18-polige contrastekkerhuis (3) X4545 uit elkaar worden genomen en in het binnenste stekkergedeelte (4), aansluiting nr. 10, moet worden gecontroleerd of de kabel, kabelkleur bruin/wit, aanwezig is.

Source: www.ow.no

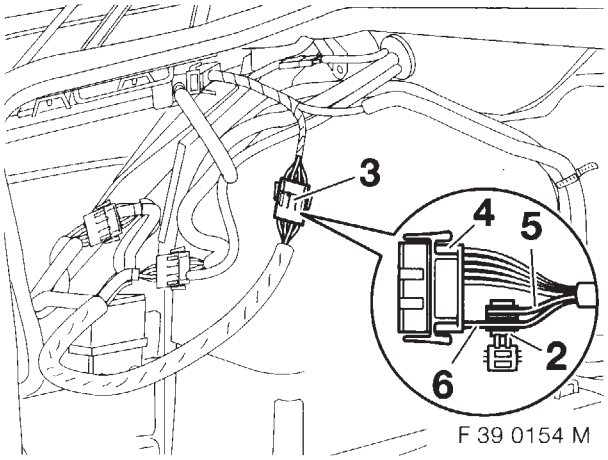

Alleen auto's E39, -/2 met voorbedrading van aansluiting nr. 10

Voor de stroomtoevoer van de aansluiting nr. 10 op het 18-polige contrastekkerhuis X4545 moeten volgende werkzaamheden aan de 12-polige steekverbinding X400 (3) in de kofferruimte achter links worden verricht:

- 12-polige steekverbinding (3) losmaken.
- Contrastekker, aansluiting nr. 3, kabelkleur bruin/wit, uit 12-polig contrastekkerhuis (4) lospinnen en contactgedeelte afsnijden.
- Afgesneden kabel (5) met bijgesloten tapklemconnector (2) op de rode kabel (6), aansluiting nr. 1, aansluiten.

De adapterkabel wordt niet benodigd.

Auto in omgekeerde volgorde weer in elkaar bouwen.

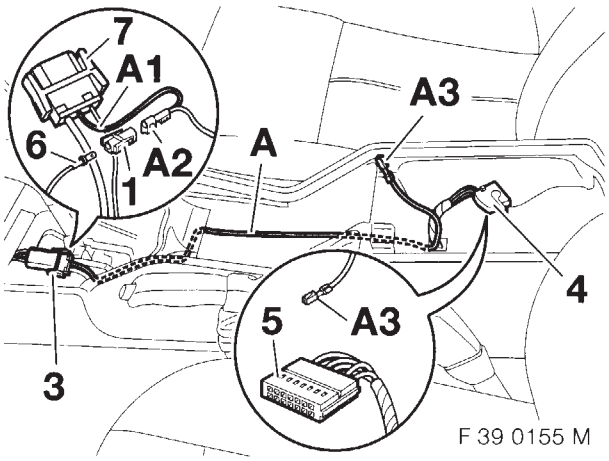

Alleen auto's E39, -/2 zonder voorbedrading van aansluiting nr. 10

Houten afdekking van de middenconsole voor verwijderen. Adapterkabel **A** volgens afbeelding van de 3-polige witte stekker (3) X531 langs de autokabelbundel naar de montageplaats van het 18-polige contrastekkerhuis (4) X4545 in de middenconsole achter monteren en als volgt aansluiten:

- 3-polige witte steekverbinding (3) X531 losmaken.
- Aanwezige contrastekker (6), kabelkleur rood/zwart/geel, uit 3-polig wit contrastekkerhuis (7) X531, aansluiting nr. 2, loskoppelen en bijgesloten contrastekkerhuis (1) eropsteken. Aftakking **A2**, pincontact, met losgekoppelde contrastekker (6) verbinden.
- Aftakking **A1**, contrastekker, in de vrije aansluiting nr. 2 van het 3-polige witte contrastekkerhuis (7) X531 steken.
- 18-polig contrastekkerhuis (4) X4545 uit elkaar nemen.
- Aftakking **A3**, contrastekker, in de vrije aansluiting nr. 10 van het binnenste stekkergedeelte (5) steken.

Auto in omgekeerde volgorde weer in elkaar bouwen.

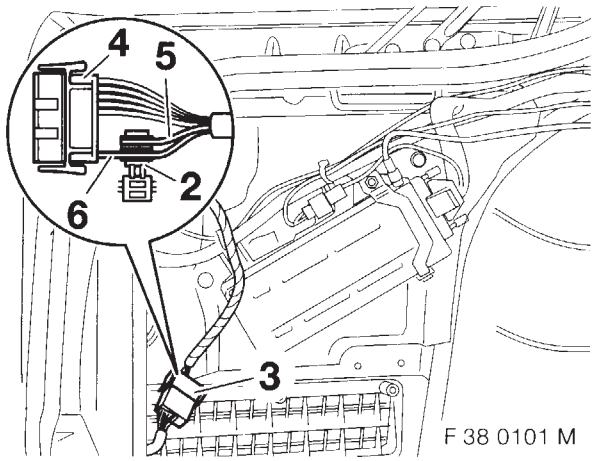

Alleen auto's E38 met voorbedrading van aansluiting nr. 10

Voor de stroomtoevoer van de aansluiting nr. 10 op het 18-polige contrastekkerhuis X4545 moeten volgende werkzaamheden aan de 12-polige steekverbinding X400 (3) in de kofferruimte achter links worden verricht:

- 12-polige steekverbinding (3) losmaken.
- Contrastekker, aansluiting nr. 3, kabelkleur bruin/wit, uit 12-polig contrastekkerhuis (4) lospinnen en contactgedeelte afsnijden.
- Afgesneden kabel (5) met bijgesloten tapklemconnector (2) op de rode kabel (6), aansluiting nr. 1, aansluiten.

De adapterkabel wordt niet benodigd.

Auto in omgekeerde volgorde weer in elkaar bouwen.

source: www.ow.no

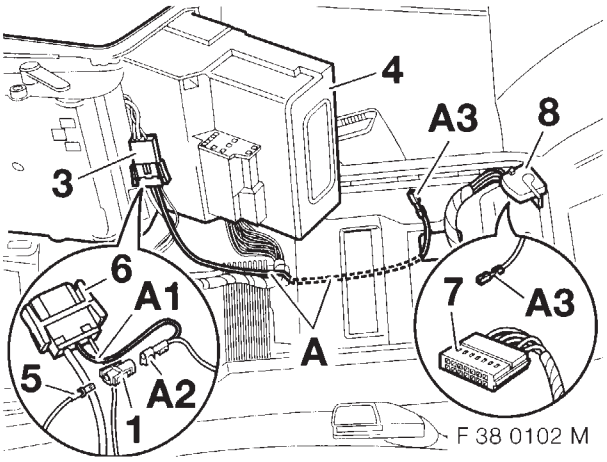

Alleen auto's E38 zonder voorbedrading van aansluiting nr. 10

Remove the wooden cover (4) on the centre
Houten afdekking (4) van de middenconsole voor verwijderen.
Adapterkabel **A** volgens afbeelding van de 3-polige witte stekker (3) X531 langs de autokabelbundel naar de montageplaats van het 18-polige contrastekkerhuis (8) X4545 in de middenconsole achter monteren en als volgt aansluiten:

- 3-polige witte steekverbinding (3) X531 losmaken.
- Aanwezige contrastekker (5), kabelkleur rood/zwart/geel, uit 3-polig wit contrastekkerhuis (6) X531, aansluiting nr. 2, loskoppelen en bijgesloten contrastekkerhuis (1) eropsteken. Aftakking **A2**, pincontact, met losgekoppelde contrastekker (5) verbinden.
- Aftakking **A1**, contrastekker, in de vrije aansluiting nr. 2 van het 3-polige witte contrastekkerhuis (6) X531 steken.
- 18-polig contrastekkerhuis (8) X4545 uit elkaar nemen.
- Aftakking **A3**, contrastekker, in de vrije aansluiting nr. 10 van het binnenste stekkergedeelte (7) steken.

Auto in omgekeerde volgorde weer in elkaar bouwen.

1.2 Uitbreiding bij auto's met reeds ingebouwde telefoon/mobiele telefoon

⚠ Voor het begin van de uitbreidingswerkzaamheden moet bij enkele reeds aanwezige bouwelementen in de auto worden gekeurd of zij verder gebruikt kunnen worden. (zie ETK).

Volgende bouwelementen moeten worden gekeurd:

- **Zender-ontvanger**
  (kofferruimte achter links)
- **Interface**
  (onder het schuifelement in de middenconsole)◀

Bij auto's met mobiele telefoon hoeft de laadelektronica (bagageruimte achter links) niet te worden gecontroleerd.

Voor de verdere werkwijze bij de uitbreiding zie hoofdstuk 1.1.

source: www.ow.no

1.3 Schakelschema

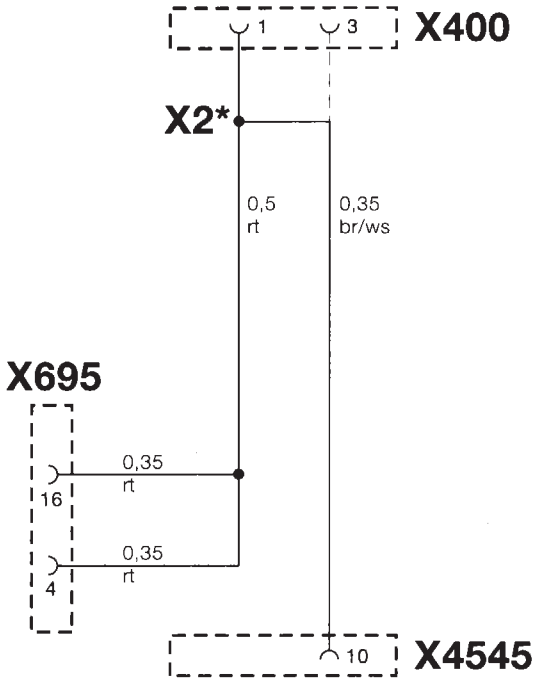

met voorbedrading

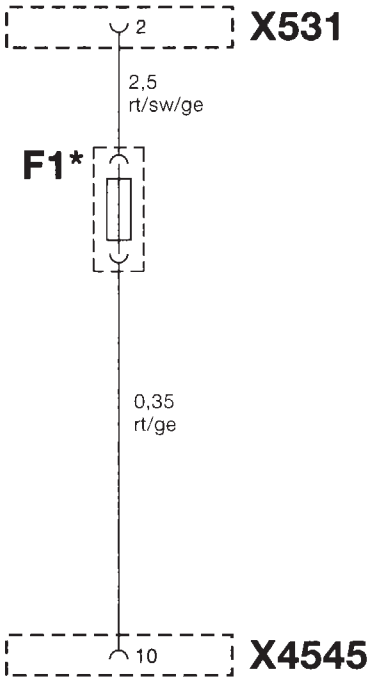

F 39 0156 M

met adapterkabel A

F1*	Zekeringenhouder met zekering 5A
X2*	Tapklemconnector
X400	12-polig contrastekkerhuis in kofferruimte links
X531	3-polig wit contrastekker-huis in de middenconsole
X695	25-polig contrastekkerhuis op zender-ontvanger/laad-elektronica
X4545	18-polig contrastekkerhuis

De met * gekenmerkte bouwelementen en X-namen zijn alleen voor dit schakelschema geldig. Alle andere bouwelementen en X-namen stemmen met de BWW KD-schakelschema's overeen.

Kabelkleuren:

bl	=	blauw
br	=	bruin
ge	=	geel
gn	=	groen
gr	=	grijs
or	=	oranje
rt	=	rood
sw	=	zwart
vi	=	violet
ws	=	wit

source: www.ow.no

Delar och tillbehör
Monteringsanvisning

Upprustning av telefon/mobiltelefon (Motorola) GSM-nätet

BMW 5-serien (E39, 39/2)
BMW 7-serien (E38)

Genom denna upprustning höjs den tekniska nivån från telefon/mobiltelefon fas V till fas V Plus.
Monteringstid cirka 0,75 timme (endast E38, E39 sedan).
Monteringstid cirka 1,25 timme (endast E39/2).
Monteringstiderna avser endast upprustning av bilar med redan inbyggd telefon/mobiltelefon.
Tiderna för eventuellt byte av extra komponenter framgår av det aktuella arbetsvärdesunderlaget.
Vid upprustning i samband med en eftermontering av telefon/mobiltelefon uppgår monteringstiden till cirka 0,25 timme.

Innehåll **Sid**

1 Översikt över adapterkabel A 26
1.1 Upprustning i samband med eftermontering av telefon/mobiltelefon 26
1.2 Upprustning av bilar med redan monterad telefon/mobiltelefon....28
1.3 Kopplingsschema....29

Bilderna visar monteringen av adapterkabeln på bilar med ejectbox. På eftermonterade bilar med telefonkonsol gör man på motsvarande sätt. På efterutrustade bilar med telefon/mobiltelefon på konsol är det 18-poliga hylshuset monterat i det bakre området under mittkonsolen. Gränssnittet finns på kardantunneln på vänster sida vid mattans fog.◀

Best.nr. 01 29 0 006 658 VI/99 Printed in Germany

source: www.ow.no

1 Översikt över adapterkabal A

⚠ På bilar med redan belagd kontaktplats nr. 10 på det 18-poliga hylshuset X4545 till förbindelseledningen telefon/mobiltelefon behövs inte adapterkabeln.◄

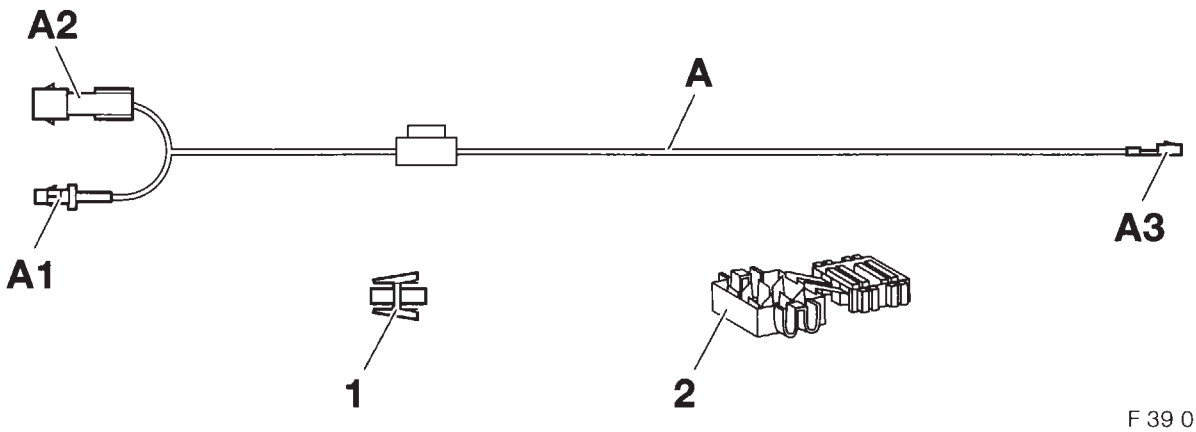

F 39 0152 M

Pos.	Utförande/beteckning	Kabelfärg/ tvärsnitt	Anslutningsplats i bilen	Kortbeteckning/ kontaktplats
A1	Hylskontakt	röd/svart/gul 2,5 mm²	**E39:** 3-poligt vitt hylshus under locket till växlingen/väljarspaken. **E38:** 3-poligt vitt hylshus på undersidan av mittkonsolens lock.	X531/2
A2	Stiftkontakt med hus	röd/svart/gul 2,5 mm²	På hylshuset (1) med krimppressad hylskontakt på det 3-poliga vita hylshuset X531.	X531/2
A3	Hylskontakt	röd/gul 0,35 mm²	18-poligt hylshus till förbindelseledningen telefon/mobiltelefon under mittarmstödets utdragsenhet.	X4545/10
1	Hylshus	–	Det 3-poliga vita hylshusets uttryckta hylskontakt	X531/2
2	Klämkontakt	–	**Endast bilar med fördragna kablar** Lossa krimpningen på brun/vit kabel, stift 3, från 12-poliga hylshuset till förbindelsekabelstammen telefon/mobiltelefon i bagagerummet till vänster och anslut till röd kabel, stift 1.	X400

1.1 Upprustning i samband med eftermontering av telefon/ mobiltelefon

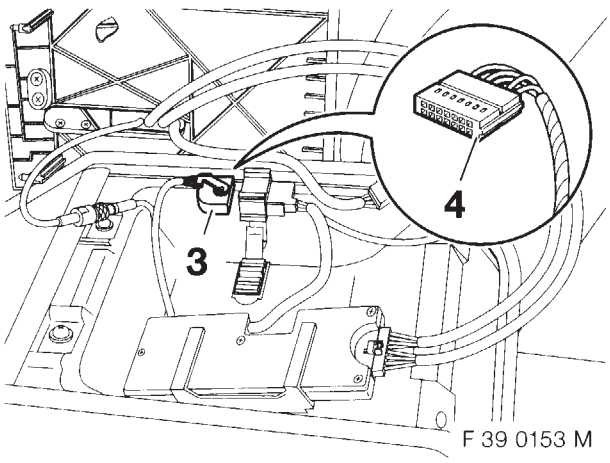

F 39 0153 M

Alla bilar

Före montering av adapterkabeln ska de fördragna kablarna till det 18-poliga hylshuset (3) X4545 kontrolleras.
Ta isär det 18-poliga hylshuset (3) X4545 och kontrollera att kabel finns i kontaktens insida (4) kontaktplats nr. 10, kabelfärg brun/vit.

source: www.ow.no

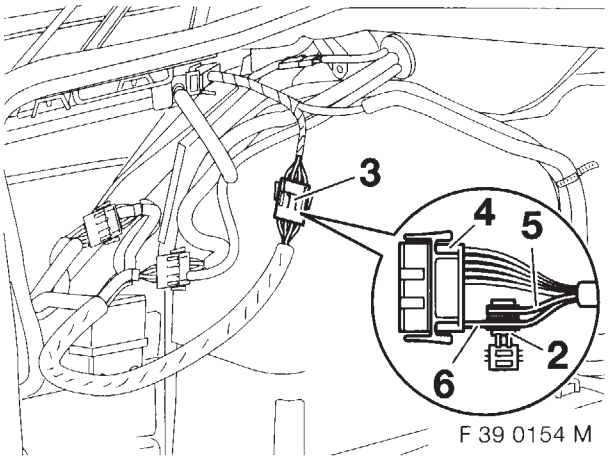

Endast E39, -/2 med fördragna kablar från kontaktplats nr. 10

För strömförsörjning av kontaktplats nr. 10 på det 18-poliga hylshuset X4545 ska man göra på följande sätt på det 12-poliga kontaktdonet X400 (3) i bagagerummet baktill till höger:

- Dra isär det 12-poliga kontaktdonet (3).
- Ta ut stiftet vid hylskontaktens kontaktplats nr. 3, kabelfärg brun/vit, ur det 12-poliga hylshuset (4) och skär av kontaktdelen.
- Anslut den avskurna kabeln (5) med bifogad klämkontakt (2) till den röda kabeln (6), kontaktplats nr. 1.

Adapterkabeln behövs inte.

Monteringen görs i omvänd ordningsföljd.

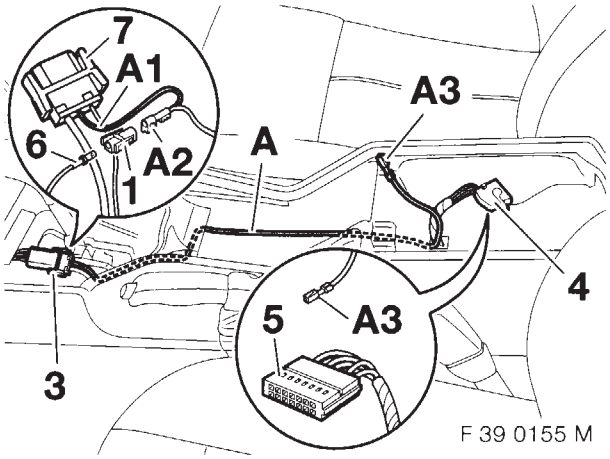

Endast E39, -/2 utan fördragna kablar från kontaktplats nr. 10

Ta av trälocket på mittkonsolen framifrån. Dra adapterkabel **A** enligt bilden från den 3-poliga vita kontakten (3) X531 längs bilkabelstammen till monteringsplatsen för det 18-poliga hylshuset (4) X4545 baktill i mittkonsolen och anslut på följande sätt:

- Ta isär det 3-poliga vita kontaktdonet (3) X531.
- Tryck ut den befintliga hylskontakten (6) kabelfärg röd/svart/gul från det 3-poliga vita hylshuset (7) X531, kontaktplats nr. 2, och sätt i det bifogade hylshuset (1). Anslut förgrening **A2**, stiftkontakt, till den uttryckta hylskontakten (6).
- Sätt in förgrening **A1**, hylskontakt, i den lediga kontaktplatsen nr. 2 i det 3-poliga vita hylshuset (7) X531.
- Ta isär det 18-poliga hylshuset (4) X4545.
- Sätt in förgrening **A3**, hylskontakt, i den lediga kontaktplatsen nr. 10 i kontaktens innerdel (5).

Montera i omvänd ordningsföljd.

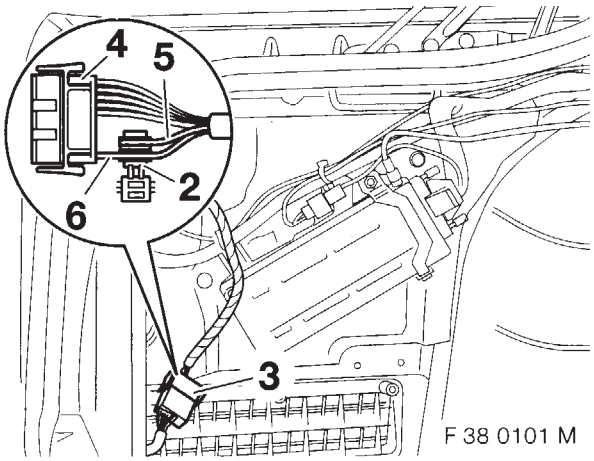

Endast E38 med fördragna kablar från kontaktplats nr. 10

För strömförsörjning av kontaktplatsen nr. 10 på det 18-poliha hylshuset X4545 ska man göra på följande sätt på det 12-poliga kontaktdonet X400 (3) i bagagerummet baktill till höger:

- Ta isär det 12-poliga kontaktdonet (3).
- Ta ut stiftet ur hylskontakten, kontaktplats nr. 3, kabelfärg brun/vit, ur det 12-poliga hylshuset (4) och skär av kontaktdelen.
- Anslut den avskurna kabeln (5) till den bifogade klämkontakten (2) till den röda kabeln (6), kontaktplats nr. 1.

Adapterkabeln behövs inte.

Montera i omvänd ordningsföljd.

source: www.ow.no

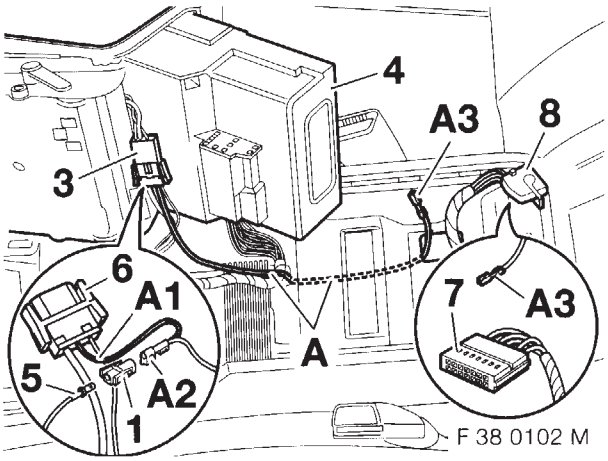

Endast E38 utan fördragna kablar från kontaktplats nr. 10

Ta loss trälocket (4) från mittkonsolen framtill. Dra adapterkabel **A** enligt bilden från den 3-poliga vita kontakten (3) X531 längs bilens kabelstam till monteringsplatsen för det 18-poliga hylshuset (8) X4545 i mittkonsolen baktill och anslut på följande sätt:

- Ta isär det 3-poliga kontaktdonet (3) X531.
- Tryck ut den befintliga hylskontakten (5), kabelfärg röd/svart/gul ur det 3-poliga vita hylshuset (6) X531, kontaktplats nr.2 och sätt in det bifogade hylshuset (1). Anslut förgrening **A2**, stiftkontakt, till den uttryckta hylskontakten (5).
- Sätt in förgrening **A1**, hylskontakten, i den lediga kontaktplatsen nr. 2 i det 3-poliga vita hylshuset (6) X531.
- Ta isär det 18-poliga hylshuset (8) X4545.
- Sätt in förgrening **A3**, hylskontakt, i den lediga kontaktplatsen nr. 10 i kontaktens innerdel (7).

Montera i omvänd ordningsföljd.

1.2 Upprustning av bilar med redan monterad telefon/mobiltelefon

⚠ Före ombyggnaden måste man kontrollera att vissa befintliga komponenter i bilen kan användas även i fortsättningen (se reservdelskatalogen).

Följande delar ska kontrolleras:

- **SE-apparaten**
  (bagagerummet baktill till höger).
- **Gränssnitt**
  (under den utdragbara enheten i mittkonsolen).◀

Beträffande bilar med mobiltelefon behöver inte laddningselektroniken (bagagerummet baktill till vänster) inte kontrolleras.

Tillvägagångssättet för den vidare upprustningen framgår av kapitel 1.1.

source: www.ow.no

1.3 Kopplingsschema

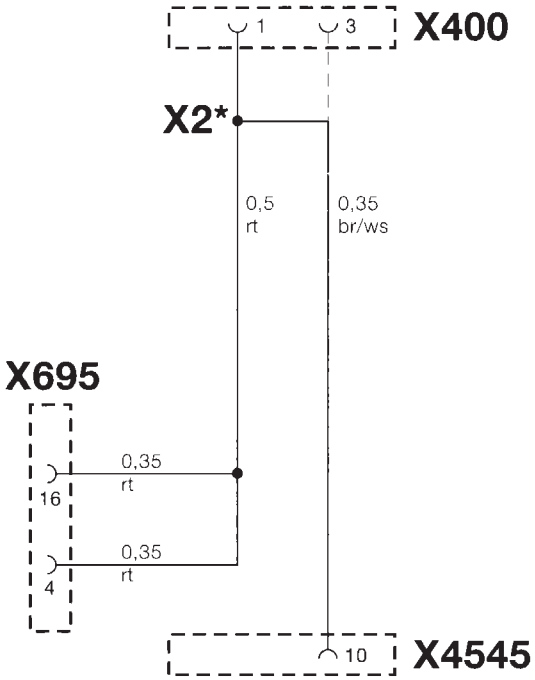

Med fördragna kablar

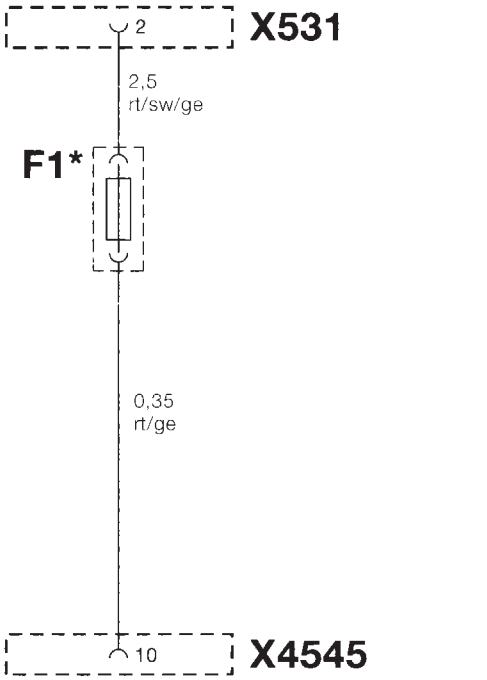

F 39 0156 M

Med adapterkabel A

F1*	Säkringshållare med säkring 5A
X2*	Klämkontakt
X400	12-poligt hylshus i bagageutrymmet till vänster
X531	3-poligt vitt hylshus i mittkonsolen
X695	25-poligt hylshus vid SE-apparaten/laddningselektroniken
X4545	18-poligt hylshus

De komponenter och X-beteckningar som har en * är giltiga endast för detta kopplingsschema. Alla andra komponenter och X-beteckningar motsvarar BMW KD-kopplingsscheman.

Kabelfärger:

bl	=	blå
br	=	brun
ge	=	gul
gn	=	grön
gr	=	grå
or	=	orange
rt	=	röd
sw	=	svart
vi	=	violett
ws	=	vit

source: www.ow.no

Ricambi e accessori
Istruzioni per il montaggio

Equipaggiamento telefono/cellulare (Motorola) GSM
BMW Serie 5 (E39, -/2)
BMW Serie 7 (E38)

Questo equipaggiamento eleva il livello tecnico del telefono/cellulare Fase V alla Fase V Plus.
Tempo di montaggio ca. 0,75 ore (solo E38, E39 berlina).
Tempo di montaggio ca. 1,25 ore (solo E39/2).
I tempi di montaggio si riferiscono solo all'equipaggiamento di vetture già dotate di telefono/cellulare.
I tempi per l'eventuale sostituzione di ulteriori componenti si possono desumere dalla documentazione attuale relativa ai valori lavoro.
In caso di equipaggiamento unitamente a un montaggio a posteriori di telefono/cellulare il tempo di montaggio è ca. 0,25 ore.

Sommario **Pagina**

1 Prospetto cavo adattatore A....32
1.1 Equipaggiamento unitamente al montaggio a posteriori di telefono/cellulare....32
1.2 Equipaggiamento in vetture già dotate di telefono/cellulare....34
1.3 Schema elettrico....35

⚠ Le figure presentano il montaggio del cavo adattatore in vetture dotate di eject-box. Nelle vetture con console portatelefono si deve procedere analogamente. Nelle vetture con telefono montato a posteriori su console, la scatola di presa a 18 poli è legata all'indietro nella zona posteriore sotto la console centrale. L'interfaccia si trova nel tunnel cardanico sul lato sinistro presso la linea di separazione del tappeto.◄

Nr. ord. 01 29 0 006 658 VI/99 Printed in Germany

source: www.ow.no

1 Prospetto del cavo adattatore A

Il cavo adattatore non serve nelle vetture che nella scatola di presa a 18 poli X4545 del filo di collegamento del telefono/cellulare hanno il posto d'innesto Nr. 10 già occupato.◄

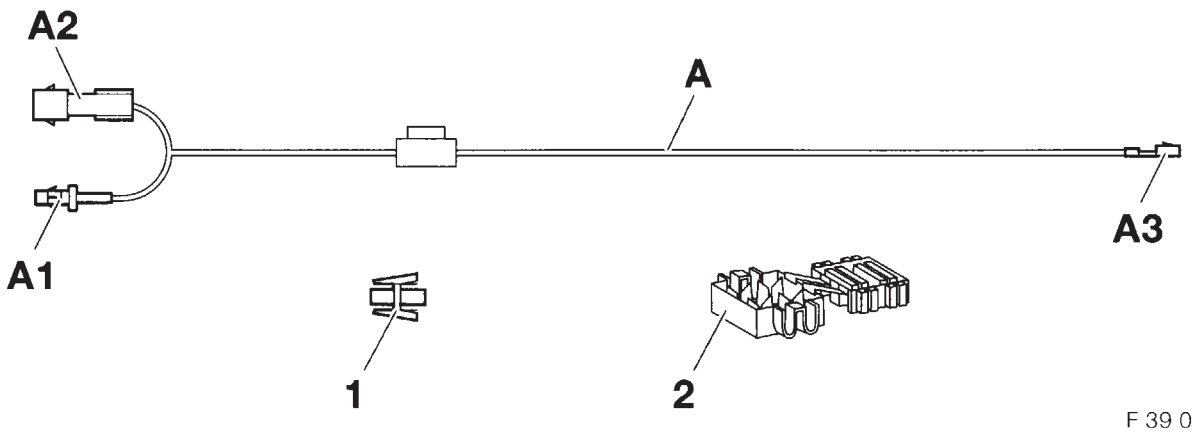

F 39 0152 M

Voce	Esecuzione/Descrizione	Colore cavo/ Sezione	Punto di collegamento sulla vettura	Sigla/ Posto d'innesto
A1	Contatto a boccola	rosso/nero/giallo 2,5 mm²	**E39:** scatola di presa tripolare bianca sotto la copertura del cambio/leva selettrice **E38:** scatola di presa tripolare bianca sul lato inferiore della copertura della console centrale	X531/2
A2	Contatto a spina con scatola	rosso/nero/giallo 2,5 mm²	scatola di presa (1) con il contatto a boccola crimpato della scatola di presa tripolare bianca X531	X531/2
A3	Contatto a boccola	rosso/giallo 0,35 mm²	scatola di presa a 18 poli del filo di collegamento telefono/cellulare sotto il gruppo scorrevole del bracciolo centrale	X4545/10
1	Scatola di presa	–	contatto a boccola sfilato della scatola di presa tripolare bianca	X531/2
2	Connettore autobloccante automaschiante	–	**solo vetture con precablaggio** cavo marrone/bianco, piedino 3, sfilarlo dalla scatola di presa a 12 poli del pettine del cavo di collegamento telefono/cellulare nel bagagliaio a sinistra e unirlo con il cavo rosso, piedino 1	X400

1.1 Equipaggiamento unitamente ad un montaggio a posteriori di telefono/cellulare

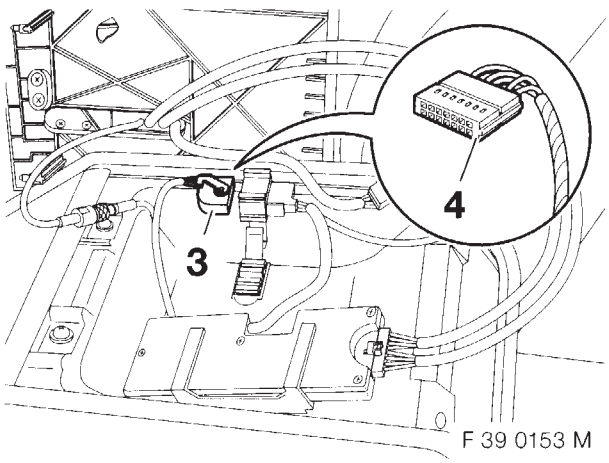

F 39 0153 M

Tutte le vetture

Prima di montare il cavo adattatore controllare il precablaggio della scatola di presa a 18 poli (3) X4545.
Per fare questo disassemblare la scatola di presa a 18 poli (3) X4545 e controllare nella parte interna della spina (4) se nel posto d'innesto Nr. 10 è presente il cavo di colore marrone/bianco.

source: www.ow.no

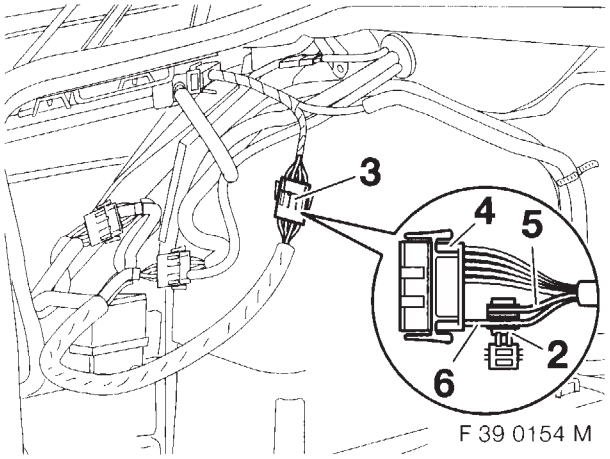

Solo vetture E39, -/2 con precablaggio del posto d'innesto Nr. 10

Per fornire corrente al posto d'innesto Nr. 10 della scatola di presa a 18 poli X4545, occorre procedere con il collegamento della spina a 12 poli X400 (3) che si trova nella parte posteriore sinistra del bagagliaio nel seguente modo:

- staccare il collegamento a spina a 12 poli (3).
- Sfilare il contatto a boccola, posto d'innesto Nr. 3, cavo colore marrone/bianco, dalla scatola di presa a 12 poli (4) e tagliare l'elemento di contatto.
- Allacciare il cavo (5) tagliato con il connettore autobloccante automaschiante (2) al cavo rosso (6), posto d'innesto Nr. 1.

Il cavo adattatore non serve.

Riassemblare la vettura in ordine inverso.

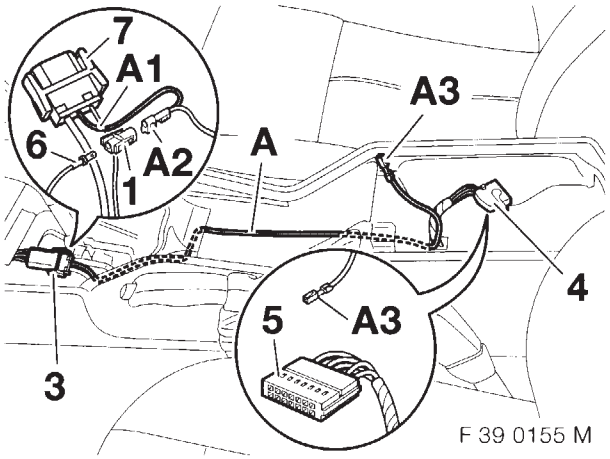

Solo vetture E39, -/2 senza precablaggio del posto d'innesto Nr. 10

Smontare la copertura di legno della console centrale anteriore. Posare il cavo adattatore **A** come da figura dalla spina tripolare bianca (3) X531 lungo il pettine dei cavi della vettura verso la sede di montaggio della scatola di presa a 18 poli (4) X4545 nella console centrale posteriore e allacciarlo nel seguente modo:

- staccare il collegamento a spina tripolare bianco (3) X531.
- Sfilare il contatto a boccola presente (6), cavo colore rosso/nero/giallo dalla scatola di presa tripolare bianca (7) X531, posto d'innesto Nr. 2 e applicare la scatola di presa in corredo (1). Connettere la derivazione **A2**, contatto a spina, con il contatto a boccola (6) sfilato.
- Infilare la derivazione **A1**, contatto a boccola, nel posto d'innesto libero Nr. 2 della scatola di presa tripolare bianca (7) X531.
- Disassemblare la scatola di presa a 18 poli (4) X4545.
- Infilare la derivazione **A3**, contatto a boccola, nel posto d'innesto libero Nr. 10 della parte interna della spina (5).

Riassemblare la vettura in ordine inverso.

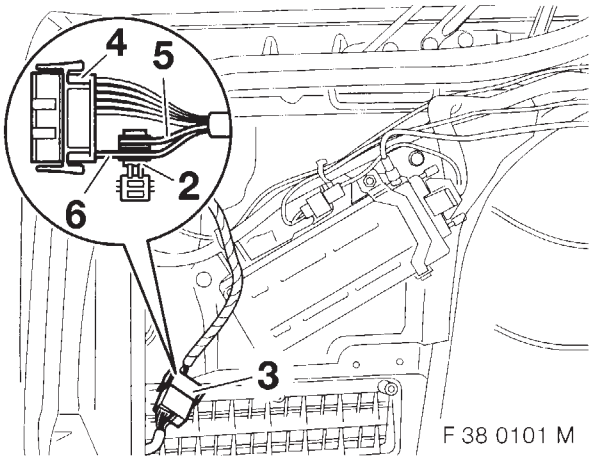

Solo vetture E38 con precablaggio del posto d'innesto Nr. 10

Per fornire corrente al posto d'innesto Nr. 10 della scatola di presa a 18 poli X4545, occorre procedere con il collegamento della spina a 12 poli X400 (3) che si trova nella parte posteriore sinistra del bagagliaio nel seguente modo:

- staccare il collegamento a spina a 12 poli (3).
- Sfilare il contatto a boccola, posto d'innesto Nr. 3, cavo colore marrone/bianco, dalla scatola di presa a 12 poli (4) e tagliare l'elemento di contatto.
- Allacciare il cavo (5) tagliato con il connettore autobloccante automaschiante (2) al cavo rosso (6), posto d'innesto Nr. 1.

Il cavo adattatore non serve.

Riassemblare la vettura in ordine inverso.

source: www.ow.no

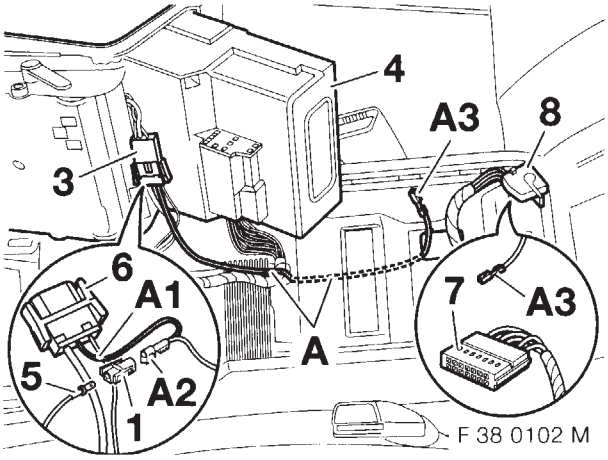

Solo vetture E38 senza precablaggio del posto d'innesto Nr. 10

Smontare la copertura di legno (4) della console centrale.
Posare il cavo adattatore **A** come da figura dalla spina tripolare bianca (3) X531 lungo il pettine dei cavi della vettura verso la sede di montaggio della scatola di presa a 18 poli (8) X4545 nella console centrale posteriore e allacciarlo nel seguente modo:

- staccare il collegamento a spina tripolare bianco (3) X531.
- Sfilare il contatto a boccola presente (5), cavo colore rosso/nero/giallo dalla scatola di presa tripolare bianca (6) X531, posto d'innesto Nr. 2 e applicare la scatola di presa in corredo (1). Connettere la derivazione **A2**, contatto a spina, con il contatto a boccola (5) sfilato.
- Infilare la derivazione **A1**, contatto a boccola, nel posto d'innesto libero Nr. 2 della scatola di presa tripolare bianca (6) X531.
- Disassemblare la scatola di presa a 18 poli (8) X4545.
- Infilare la derivazione **A3**, contatto a boccola, nel posto d'innesto libero Nr. 10 della parte interna della spina (7).

Riassemblare la vettura in ordine inverso.

1.2 Equipaggiamento in vetture già dotate di telefono/cellulare

Prima di iniziare l'equipaggiamento si devono controllare alcuni componenti presenti nella vettura per stabilire se siano ancora utilizzabili (vedi Catalogo ricambi)

Vanno controllati i seguenti componenti:

- **apparecchio ricetrasmittente**
  (parte posteriore sinistra del bagagliaio)
- **interfaccia**
  (sotto il gruppo scorrevole nella console centrale)◄

Nelle vetture con cellulare non è necessario controllare il sistema elettronico di carica (parte posteriore sinistra del bagagliaio).

Per la procedura da seguire per completare l'equipaggiamento vedi capitolo 1.1.

source: www.ow.no

1.3 Schema elettrico

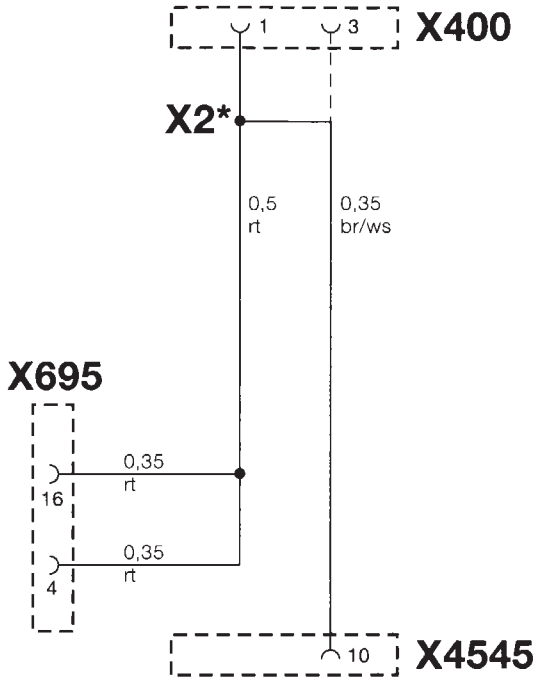

con precablaggio

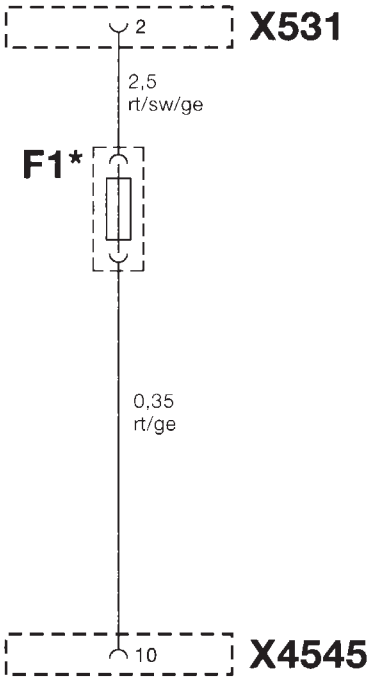

F 39 0156 M

con cavo adattatore A

F1*	portafusibili con fusibile 5A
X2*	connettore autobloccante automaschiante
X400	scatola di presa a 12 poli nel bagagliaio a sinistra
X531	scatola di presa tripolare bianca nella console centrale
X695	scatola di presa a 25 poli apparecchio ricetrasmittente/sist. elettronico di carica
X4545	scatola di presa a 18 poli

I componenti contrassegnati con * e le denominazioni X sono valide solo per questo schema elettrico. Tutti gli altri componenti e denominazioni X corrispondono agli schemi elettrici BMW per i clienti.

Colori dei cavi:

bl	=	blu
br	=	marrone
ge	=	giallo
gn	=	verde
gr	=	grigio
or	=	arancione
rt	=	rosso
sw	=	nero
vi	=	viola
ws	=	bianco

source: www.ow.no

Piezas y accesorios
Instrucciones de montaje

Instalación de teléfono/ teléfono móvil (Motorola) para la red GSM
BMW Serie 5 (E39, -/2)
BMW Serie 7 (E38)

Esta instalación actualiza técnicamente el teléfono/ teléfono móvil Fase V a Fase V plus.
Tiempo de montaje, aprox. 0,75 horas (sólo E38, E39 berlina).
Tiempo de montaje, aprox. 1,25 horas (sólo E39/2).
Los tiempos de montaje se refieren sólo a la instalación en automóviles con teléfono/ teléfono móvil previamente instalado.
Los tiempos para una sustitución eventual de piezas de montaje adicionales se encuentran en las documentaciones de valores indicativos de trabajo.
La instalación en combinación con un reequipamiento de teléfono/ teléfono móvil comporta un tiempo de montaje de aprox. 0,25 horas.

Índice **Página**

1 Visión de conjunto del cable adaptador A 38
1.1 Instalación en combinación con un reequipamiento de teléfono/ teléfono móvil 38
1.2 Instalación en automóviles con teléfono/ teléfono móvil previamente instalado 40
1.3 Plano general de conexiones eléctricas 41

Las ilustraciones muestran el montaje del cable adaptador en automóviles con Ejectbox. En los automóviles con consola de teléfono proceder de forma similar. En los automóviles reequipados con teléfono sobre la consola, la regleta de hembrilla de 18 polos está recogida en la zona posterior debajo del la consola central. La interfaz se encuentra en el túnel Cardán en el lado izquierdo de la juntura de la moqueta.◀

Nº de pieza 01 29 0 006 658 VI/99 Impreso en Alemania

source: www.ow.no

1 Visión de conjunto del cable adaptador A

⚠ En los automóviles con el punto de conexión nº 10 ya ocupado de la regleta de hembrilla de 18 polos X4545 del cable de unión del teléfono/ teléfono móvil no se precisará el cable adaptador.◄

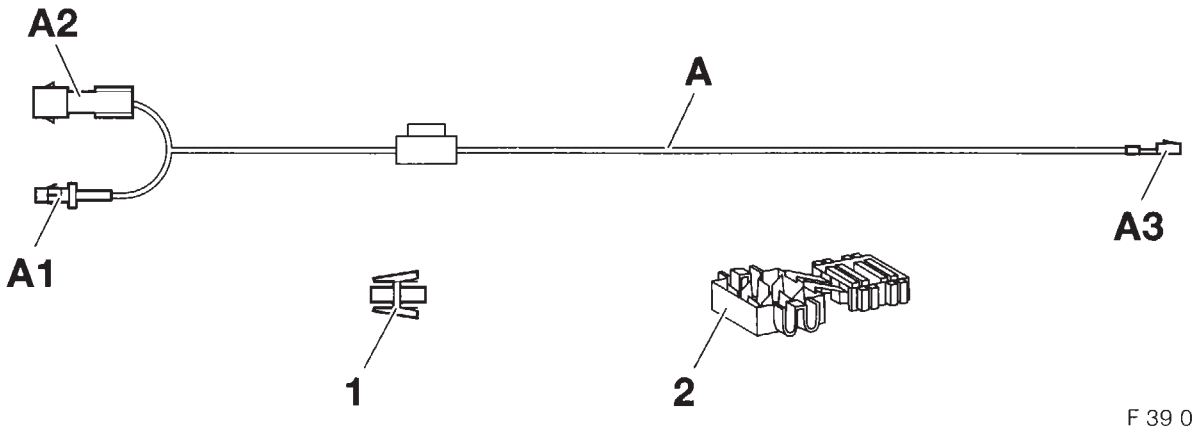

F 39 0152 M

Pos.	Presentación / Descripción	Color / Perfil de cable	Lugar de conexión en el vehículo	Descr. abreviada / Punto de conexión
A1	Conector hembra	rojo/ negro/ amarillo 2,5 mm²	**E39:** regleta de hembrilla blanca de 3 polos debajo de la cubierta del cambio/ palanca de cambios **E38:** regleta de hembrilla blanca de 3 polos en la parte inferior de la cubierta de la consola central	X531/2
A2	Conector de clavija con carcasa	rojo/ negro/ amarillo 2,5 mm²	en la regleta de hembrilla (1) con conector hembra empalmado de la regleta de hembrilla blanca de 3 polos X531	X531/2
A3	Conector hembra	rojo/ amarillo 0,35 mm²	regleta de hembrilla de 18 polos del cable de unión del teléfono/ teléfono móvil debajo de la unidad corrediza del apoyabrazos central	X4545/10
1	Regleta de hembrilla	–	conector hembra extraído de la regleta de hembrilla blanca de 3 polos	X531/2
2	Conector de borne de corte	–	**sólo automóviles con precableado** despalmar el cable marrón/ blanco, Pin 3, de la reg-leta de hembrilla de 12 polos del arnés de cables de unión del teléfono/ teléfono móvil en el maletero a la izquierda y unir con el cable rojo, Pin 1	X400

1.1 Instalación en combinación con un reequipamiento de teléfono/ teléfono móvil

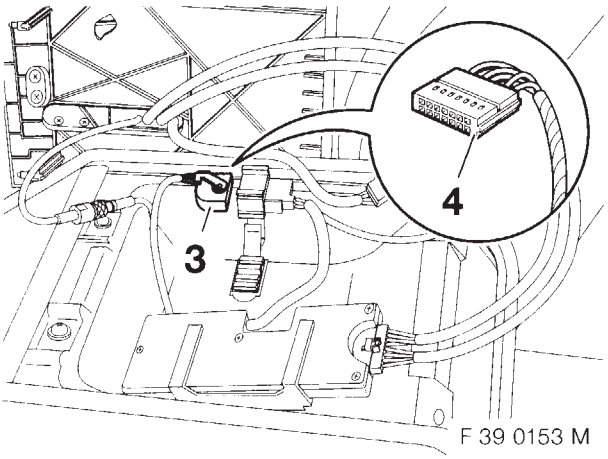

F 39 0153 M

Todos los automóviles

Antes de proceder al montaje del cable adaptador debe comprobarse el precableado de la regleta de hembrilla de 18 polos (3) X4545.
Para ello desmontar la regleta de hembrilla de 18 polos (3) X4545 y comprobar en la parte interior del conector macho (4), punto de conexión nº 10, la existencia del cable de color marrón/ blanco.

source: www.ow.no

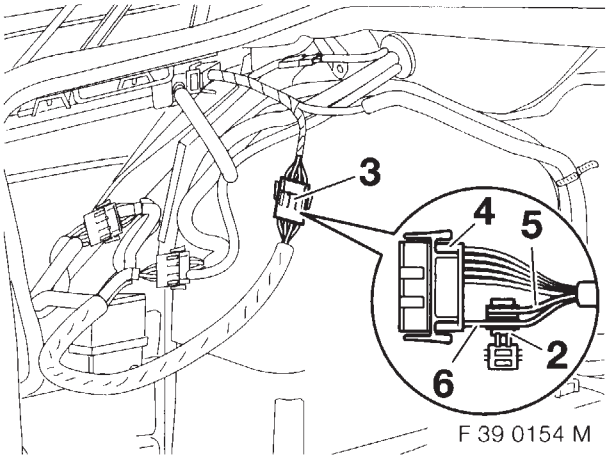

sólo automóviles E39, -/2 con precableado del punto de conexión nº 10

Para la alimentación de corriente del punto de conexión nº 10 de la regleta de hembrilla de 18 polos X4545 debe procederse en la conexión de clavija de 12 polos X400 (3) en el maletero detrás a la izquierda de la siguiente forma:

- Cortar la conexión de clavija de 12 polos (3).
- Sacar el conector hembra, punto de conexión nº 3, color de cable marrón/ blanco, de la regleta de hembrilla de 12 polos (4) y cortar la pieza de contacto.
- Conectar el cable cortado (5) con el conector de borne de corte adjunto (2) al cable rojo (6), punto de conexión nº 1.

El cable adaptador no se necesita.

Montar el automóvil siguiendo el orden inverso al realizado en el desmontaje.

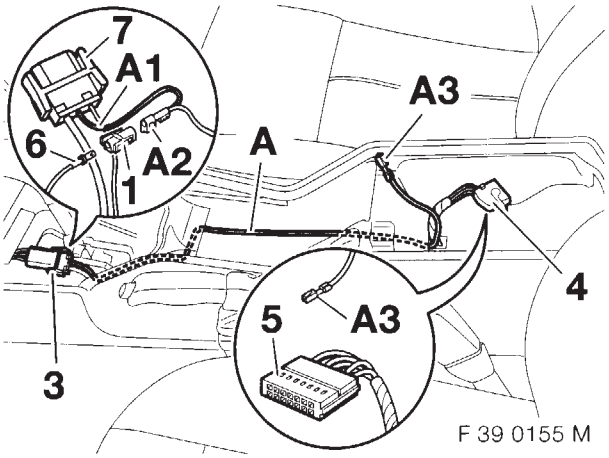

sólo automóviles E39, -/2 sin precableado del punto de conexión nº 10

Desmontar delante la cubierta de madera de la consola central. Llevar el cable adaptador **A**, según la ilustración, desde el conector macho blanco de 3 polos (3) X531, a lo largo del arnés de cables del automóvil hasta el lugar de montaje de la regleta de hembrilla de 18 polos (4) X4545 colocándolo detrás en la consola central y conectar tal y como se explica a continuación:

- Separar la conexión de clavija blanca de 3 polos (3) X531.
- Extraer el conector hembra existente (6), color de cable rojo/ negro/ amarillo, de la regleta de hembrilla blanca de 3 polos (7) X531, punto de conexión nº 2, y conectar la regleta de hembrilla adjunta (1). Conectar la ramificación **A2**, conector de clavija, con la regleta de hembrilla extraída (6).
- Introducir la ramificación **A1**, conector hembra, en el punto de conexión libre nº 2 de la regleta de hembrilla blanca de 3 polos (7) X531.
- Desmontar la regleta de hembrilla de 18 polos (4) X4545.
- Introducir la ramificación **A3**, conector hembra, en el punto de conexión libre nº 10 de la parte interior del conector macho (5)

Montar el automóvil siguiendo el orden inverso al realizado en el desmontaje.

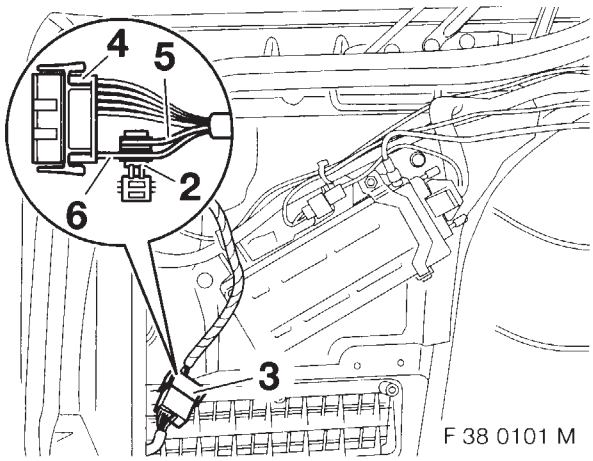

sólo automóviles E38 con precableado del punto de conexión nº 10

Para la alimentación de corriente del punto de conexión nº 10 de la regleta de hembrilla de 18 polos X4545 debe procederse en la conexión de clavija de 12 polos X400 (3) en el maletero detrás a la izquierda de la siguiente forma:

- Cortar la conexión de clavija de 12 polos (3).
- Sacar el conector hembra, punto de conexión nº 3, color de cable marrón/ blanco, de la regleta de hembrilla de 12 polos (4) y cortar la pieza de contacto.
- Conectar el cable cortado (5) con el conector de borne de corte adjunto (2) al cable rojo (6), punto de conexión nº 1.

El cable adaptador no se necesita.

Montar el automóvil siguiendo el orden inverso al realizado en el desmontaje.

source: www.ow.no

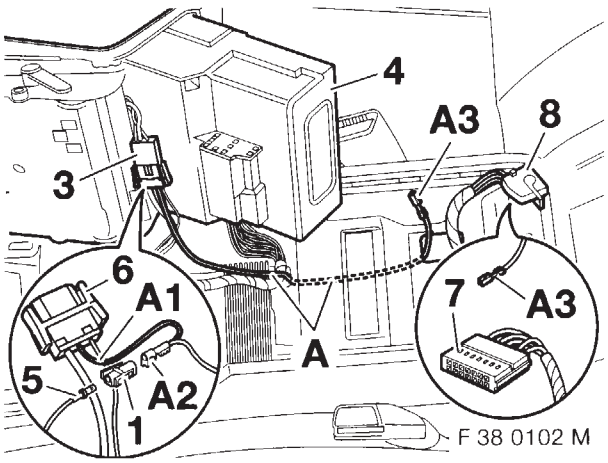

sólo automóviles E38 sin precableado del punto de conexión nº 10

Desmontar delante la cubierta de madera (4) de la consola central. Llevar el cable adaptador **A**, según la ilustración, desde el conector macho blanco de 3 polos (3) X531, a lo largo del arnés de cables del automóvil hasta el lugar de montaje de la regleta de hembrilla de 18 polos (8) X4545 colocándolo detrás en la consola central y conectar tal y como se explica a continuación:

- Separar la conexión de clavija blanca de 3 polos (3) X531.
- Extraer el conector hembra existente (5), color de cable rojo/ negro/ amarillo, de la regleta de hembrilla blanca de 3 polos (6) X531, punto de conexión nº 2, y conectar la regleta de hembrilla adjunta (1). Conectar la ramificación **A2**, conector de clavija, con la regleta de hembrilla extraída (5).
- Introducir la ramificación **A1**, conector hembra, en el punto de conexión libre nº 2 de la regleta de hembrilla blanca de 3 polos (6) X531.
- Desmontar la regleta de hembrilla de 18 polos (8) X4545.
- Introducir la ramificación **A3**, conector hembra, en el punto de conexión libre nº 10 de la parte interior del conector macho (7).

Montar el automóvil siguiendo el orden inverso al realizado en el desmontaje.

1.2 Instalación en automóviles con teléfono/ teléfono móvil previamente instalado

⚠ Antes de la instalación debe comprobarse la aplicabilidad de algunos de los componentes existentes en el automóvil (véase el catálogo electrónico de piezas).

Deben comprobarse los siguientes componentes:

- **Aparato receptor-emisor**
  (maletero detrás a la izquierda)
- **Interfaz**
  (debajo de la unidad corrediza en la consola central) ◄

En los automóviles con teléfono móvil no es preciso comprobar la electrónica de carga (maletero detrás a la izquierda).

Para el procedimiento de la instalación posterior, véase capítulo 1.1.

source: www.ow.no

1.3 Plano general de conexiones eléctricas

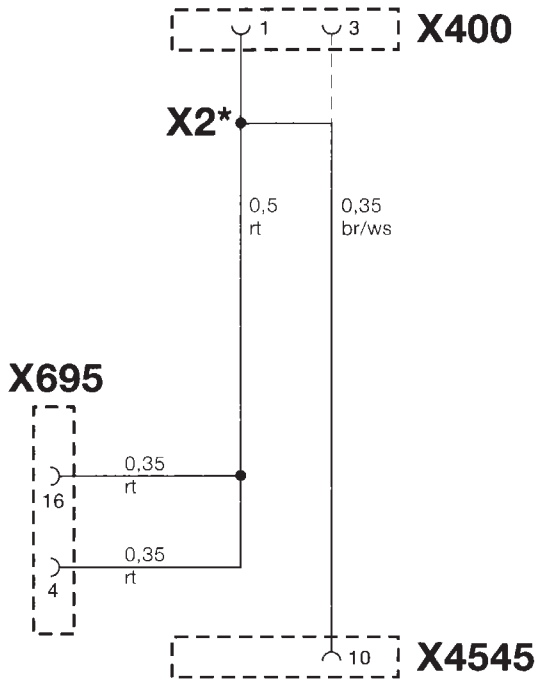

con precableado

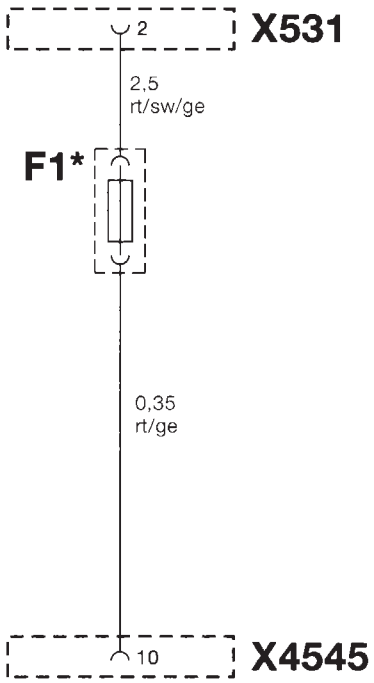

F 39 0156 M

con cable adaptador A

F1*	Caja de fusibles con fusible 5A
X2*	Conector de borne de corte
X400	Regleta de hembrilla de 12 polos en el maletero a la izquierda
X531	Regleta de hembrilla blanca de 3 polos en la consola central
X695	Regleta de hembrilla de 25 polos en el aparato receptor-emisor/ electrónica de carga
X4545	Regleta de hembrilla de 18 polos

Los componentes marcados con * y las descripciones X sólo son válidos para este plano de conexiones eléctricas. Todos los demás componentes y descripciones X corresponden a los planos de conexiones eléctricas del servicio de atención al cliente BMW.

Colores de cables:

bl	=	azul
br	=	marrón
ge	=	amarillo
gn	=	verde
gr	=	gris
or	=	naranja
rt	=	rojo
sw	=	negro
vi	=	violeta
ws	=	blanco

source: www.ow.no

Peças e Acessórios
Instruções de Montagem

Actualização da instalação de telefone/telemóvel (Motorola) para a rede GSM

Modelos BMW da Série 5 (E39, -/2)
Modelos BMW da série 7 (E38)

Através desta actualização, o nível técnico do telefone/telemóvel é alterado da fase V para a fase V Plus.
Tempo necessário para as operações de actualização: cerca de 45 minutos (só para os modelos E38 e E39 Berlina).
Tempo necessário para as operações de actualização: cerca de 1 hora e 15 minutos (só para os modelos E39/2).
Os tempos acima indicados reportam-se exclusivamente às operações para actualização de veículos que já estejam equipados com telefone/telemóvel.
Para obter informações sobre os tempos necessários à eventual substituição de componentes adicionais, consulte a documentação aplicável relativa às unidades de trabalho que esteja em vigor.
Sempre que esta actualização seja levada a cabo em simultâneo com uma montagem posterior de um telefone/telemóvel, o tempo necessário é de cerca de 15 minutos.

Índice **Página**

1 Descrição geral do cabo de adaptação A 44
1.1 Actualização aliada à montagem posterior de um telefone/telemóvel 44
1.2 Actualização de veículos já equipados com telefone/telemóvel 46
1.3 Esquema de circuitos 47



As figuras mostram a montagem do cabo de adaptação em veículos equipados com "ejectbox". No caso dos veículos equipados com consola do telefone deverá proceder de forma adequada. No caso dos veículos posteriormente equipados com telefone em consola, a caixa do conector fêmea de 18 pinos está dobrada e presa, na parte de trás, por baixo da consola central. A interface está localizada no túnel do cardan, do lado esquerdo, ao pé da linha de separação do tapete.◀

source: www.ow.no

1 Descrição geral do cabo de adaptação A

Nos veículos em que a posição de ligação nº 10 da caixa do conector fêmea de 18 pinos X4545 do cabo de ligação do telefone/telemóvel já esteja ocupada, o cabo de adaptação não é necessário.◄

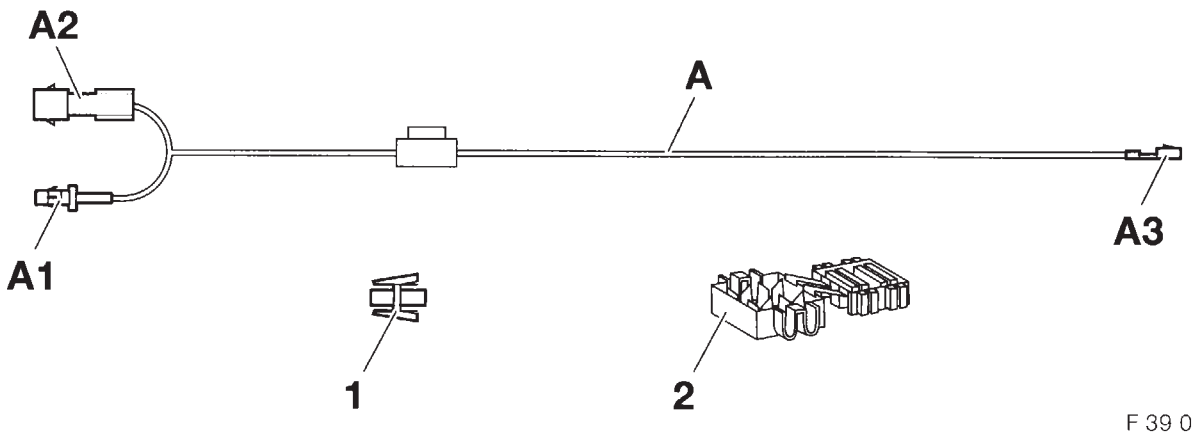

F 39 0152 M

Pos.	Tipo / Designação	Cor / secção do cabo	Ponto de ligação no veículo	Código de ident. / pos. de ligação
A1	Contacto do conector fêmea	vermelho/preto/ amarelo 2,5 mm²	**E39:** Caixa do con. fêmea branca de 3 pinos situada por baixo da cobertura da caixa de velocidades/da alavanca das mudanças. **E38:** Caixa do con. fêmea branca de 3 pinos situada na parte de baixo da cobertura da consola central	X531/2
A2	Contacto do conector macho com caixa	vermelho/preto/ amarelo 2,5 mm²	À caixa do conector fêmea (1) com o contacto do conector fêmea da caixa do conector fêmea branca de 3 pinos X531 já montado	X531/2
A3	Contacto do conector fêmea	vermelho/ amarelo 0,35 mm²	Caixa do conector fêmea de 18 pinos do cabo de ligação do telefone/telemóvel, por baixo do elemento deslizante do apoio central para os braços	X4545/10
1	Caixa do conector fêmea	–	Contacto do con. fêmea que foi extraído por pressão da caixa do conector fêmea branca de 3 pinos	X531/2
2	Conector de deslocação do isolamento	–	**Só no caso dos veíc. equipados com pré-instalação** Descravar o cabo castanho/branco, pino 3, da caixa do conector fêmea de 12 pinos da cablagem de ligação do telefone/telemóvel, do lado esquerdo do porta-bagagens, e ligar ao cabo vermelho, pino 1	X400

1.1 Actualização aliada à montagem posterior de um telefone/ telemóvel

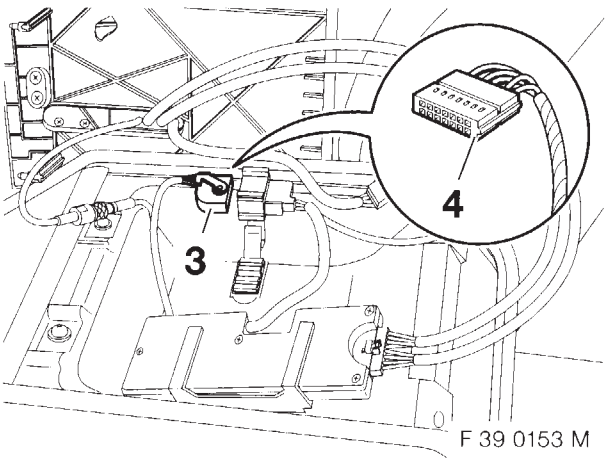

F 39 0153 M

Para todos os veículos

Antes de proceder à montagem do cabo de adaptação, deverá verificar se a caixa do conector fêmea de 18 pinos (3) X4545 já dispõe da pré-instalação.
Para tal, terá de desmontar a caixa do conector fêmea de 18 pinos (3) X4545 e de verificar se, no interior da ficha (4), à posição de ligação nº 10, está ligado o cabo castanho/branco.

source: www.ow.no

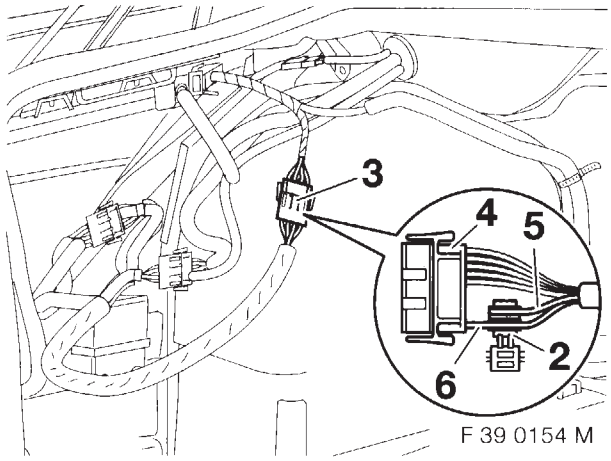

F 39 0154 M

Só para os veículos dos modelos E39,-/2 com pré-instalação da posição de ligação nº 10

Para assegurar a alimentação de energia da posição de ligação nº 10 da caixa do conector fêmea de 18 pinos X4545, deverá efectuar as operações que passamos a descrever na conexão de ficha de 12 pinos X400 (3), na parte de trás do porta-bagagens, do lado esquerdo:

- abra a conexão de ficha de 12 pinos (3),
- desencaixe o contacto do conector fêmea, posição de ligação nº 3, cabo castanho/branco, da caixa do conector fêmea de 12 pinos (4) e corte o elemento de contacto,
- servindo-se do conector de deslocação do isolamento (2) que é fornecido juntamente, ligue o cabo cortado (5) ao cabo vermelho (6), posição de ligação nº 1.

O cabo de adaptação não é necessário.

Volte a montar o veículo, pela ordem inversa da respectiva desmontagem

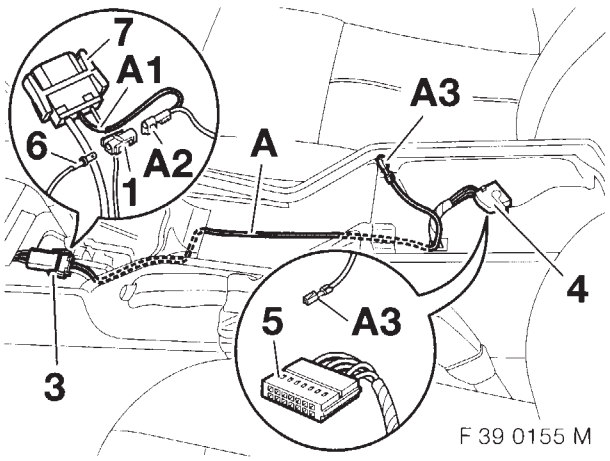

F 39 0155 M

Só para os veículos dos modelos E39, -/2 sem pré-instalação da posição de ligação nº 10

Desmonte a cobertura de madeira da parte da frente da consola central.
Seguindo as instruções da figura, assente o cabo de adaptação **A** desde a ficha branca de 3 pinos (3) X531, ao longo da cablagem do veículo, até ao local de montagem da caixa do conector fêmea de 18 pinos (4) X4545, na parte de trás da consola central; isto feito, proceda então à ligação, executando as seguintes operações:

- abra a conexão de ficha branca de 3 pinos (3) X531,
- desencaixe por pressão o contacto do conector fêmea (6), cabo vermelho/preto/amarelo, da caixa do conector fêmea branca de 3 pinos (7) X531, posição de ligação nº 2; em seguida, monte a caixa do conector fêmea (1) fornecida juntamente. Ligue a derivação **A2**, contacto do conector macho, ao contacto do conector fêmea (6) que foi extraído por pressão.
- Introduza a derivação **A1**, contacto do conector fêmea, na posição de ligação nº 2 da caixa do conector fêmea branca de 3 pinos (7) X531 (esta posição de ligação está livre).
- Desmonte a caixa do conector fêmea de 18 pinos (4) X4545.
- Introduza a derivação **A3**, contacto do conector fêmea, na posição de ligação nº 10 da parte interior da ficha (5) (esta posição de ligação está livre).

Volte a montar o veículo, pela ordem inversa da respectiva desmontagem.

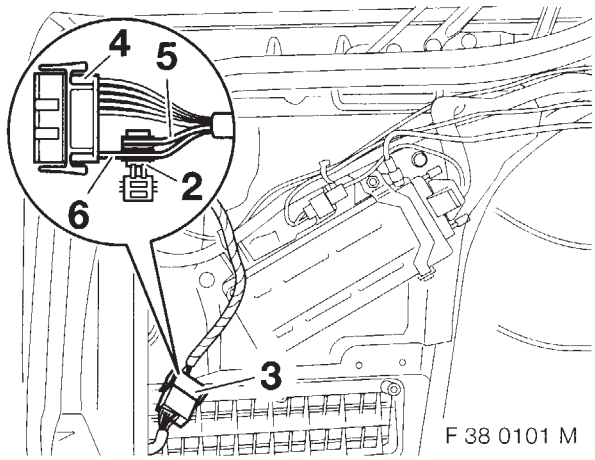

F 38 0101 M

Só nos veículos do modelo E38 com pré-instalação da posição de ligação nº 10

Para assegurar a alimentação de energia da posição de ligação nº 10 da caixa do conector fêmea de 18 pinos X4545, deverá efectuar as operações que passamos a descrever na conexão de ficha de 12 pinos X400 (3), na parte de trás do porta-bagagens, do lado esquerdo:

- abra a conexão de ficha de 12 pinos (3),
- desencaixe o contacto do conector fêmea, posição de ligação nº 3, cabo castanho/branco, da caixa do conector fêmea de 12 pinos (4) e corte o elemento de contacto,
- servindo-se do conector de deslocação do isolamento (2) que é fornecido juntamente, ligue o cabo cortado (5) ao cabo vermelho (6), posição de ligação nº 1.

O cabo de adaptação não é necessário.

Volte a montar o veículo, pela ordem inversa da respectiva desmontagem.

source: www.ow.no

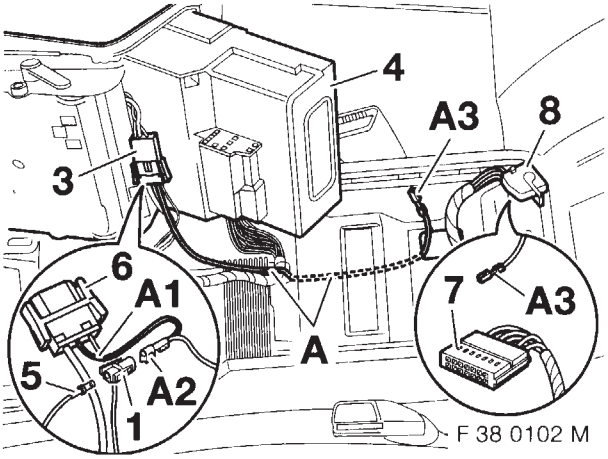

Só nos veículos dos modelos E38 sem pré-instalação da posição de ligação nº 10

Desmonte a cobertura de madeira (4) da parte da frente da consola central.
Seguindo as instruções da figura, assente o cabo de adaptação **A** desde a ficha branca de 3 pinos (3) X531, ao longo da cablagem do veículo, até ao local de montagem da caixa do conector fêmea de 18 pinos (8) X4545, na parte de trás da consola central, isto feito, proceda então à ligação, executando as seguintes operações:

- abra a conexão de ficha branca de 3 pinos (3) X531,
- desencaixe por pressão o contacto do conector fêmea (5), cabo vermelho/preto/amarelo, da caixa do conector fêmea branca de 3 pinos (6) X531, posição de ligação nº 2; em seguida, monte a caixa do conector fêmea (1) fornecida juntamente. Ligue a derivação **A2**, contacto do conector macho, ao contacto do conector fêmea (5) que foi extraído por pressão.
- Introduza a derivação **A1**, contacto do conector fêmea, na posição de ligação nº 2 da caixa do conector fêmea branca de 3 pinos (6) X531 (esta posição de ligação está livre).
- Desmonte a caixa do conector fêmea de 18 pinos (8) X4545.
- Introduza a derivação **A3**, contacto do conector fêmea, na posição de ligação nº 10 da parte interior da ficha (7) (esta posição de ligação está livre).

Volte a montar o veículo, pela ordem inversa da respectiva desmontagem

1.2 Actualização de veículos já equipados com telefone/telemóvel

⚠ Antes de começar a proceder a esta actualização, terá de verificar se alguns componentes com que o veículo já está equipado podem continuar a ser utilizados (consulte o catálogo de componentes ETK).

Assim, deverá proceder à verificação dos seguintes componentes:

- **Aparelho transmissor/receptor**
  (parte de trás do porta-bagagens, do lado esquerdo)
- **Interface**
  (por baixo do elemento deslizante do apoio central para os braços).◀

No caso dos veículos equipados com telemóvel, não será necessário proceder à verificação do equipamento electrónico de carregamento (parte de trás do porta-bagagens, do lado esquerdo).

Para obter informações mais detalhadas sobre as restantes operações de actualização que terá de levar a cabo, consulte o capítulo 1.1.

Source: www.ow.no

1.3 Esquema de circuitos

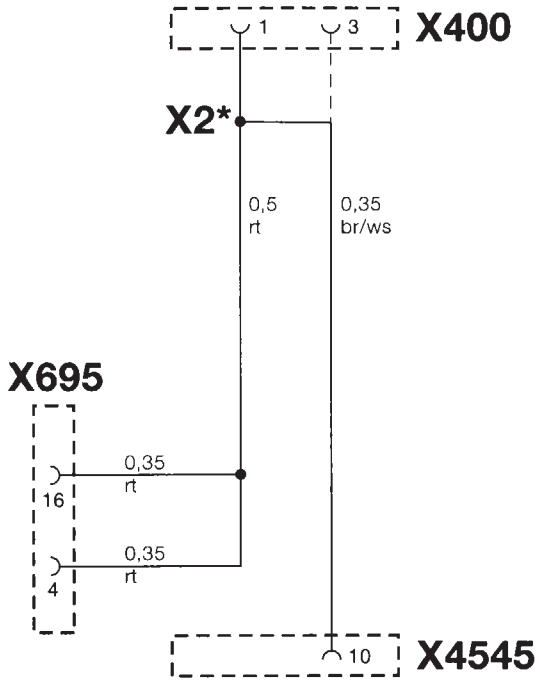

com pré-instalação

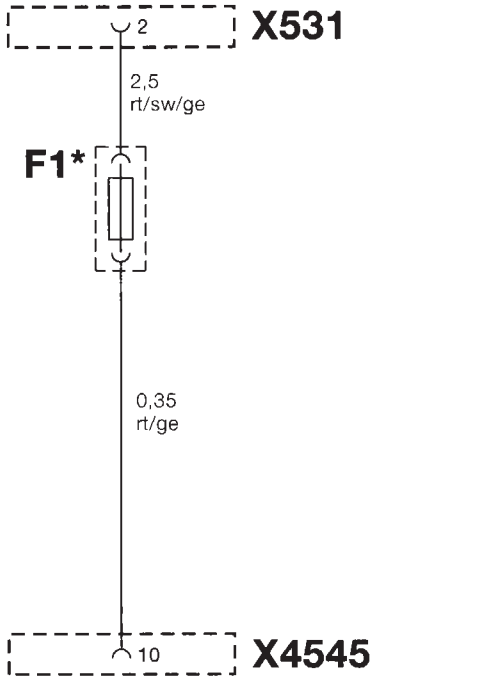

F 39 0156 M

com o cabo de adaptação A

F1*	Porta-fusíveis com fusível de 5 A
X2*	Conector de deslocação do isolamento
X400	Caixa do conector fêmea de 12 pinos instalada no porta-bagagens, do lado esquerdo
X531	Caixa do conector fêmea branca de 3 pinos instalada na consola central
X695	Caixa do conector fêmea de 25 pinos instalada no aparelho transmissor/receptor/ equipamento electrónico de carregamento
X4545	Caixa do conector fêmea de 18 pinos

Cor dos cabos:

bl	=	azul
br	=	castanho
ge	=	amarelo
gn	=	verde
gr	=	cinzento
or	=	cor-de-laranja
rt	=	vermelho
sw	=	preto
vi	=	violeta
ws	=	branco

Os componentes assinalados pela referência * e as designações referenciadas por um "X" só são válidas para este esquema de circuitos. Todos os outros componentes e designações referenciadas com um "X" correspondem aos esquemas de circuitos dos serviços de assistência técnica da BMW.

source: www.ow.no

Wichtige Information !

Verwenden Sie zu Ihrer eigenen Sicherheit ausschließlich Zubehörprodukte, die von BMW freigegeben sind.
Für von BMW nicht freigegebene Zubehörprodukte jedweder Art übernimmt BMW keine Haftung.

Weiteres BMW Zubehör,
um aus einem BMW Ihren BMW zu machen
hält Ihr BMW Händler für Sie bereit

Important information !

For your own safety please use only accessory products released by BMW.
BMW will not guarantee for products of any kind not released by BMW.

To turn a BMW,
into your very own BMW your BMW dealer
will provide you with a wide range of BMW accessories.

source: www.ow.no