Teile und Zubehör - Einbauanleitung

Zusatzblatt wird nur für den Einbau des Navigationssystems in E39 und E39/2 Fahrzeugen bis Produktionsdatum 9/98 mit dem Motor M62 und Automatikgetriebe benötigt und ist für folgende Einbauanleitungen gültig:

Best.-Nr. 01 29 9 415 361 — **Navigationssystem BMW 5er Limousine (E39)**

Best.-Nr. 01 29 9 410 728 — **Navigationssystem BMW 5er touring (E39/2)**

Wichtige Information !

Folgende Punkte sind zu beachten:

Kapitel 3. Seite 4, **Übersicht Zusatzkabelbäume**

▷ **Zeile C5 und C6 entfällt und wird ersetzt durch.** ◁

Pos.	Bezeichnung	Anschlußort im Fahrzeug	Kurzbez.Steckplatz
C5	1poliges Buchsengehäuse Kabelfarbe schwarz	an ABS-Steuergerät **PIN72** bei LHD-Fahrzeugen Überlänge zurückbinden	**X1171/72**
C6	1poliges Buchsengehäuse Kabelfarbe gelb	an ABS-Steuergerät **PIN73** bei LHD-Fahrzeugen Überlänge zurückbinden	**X1171/73**

Kapitel 8. Seite 9, (E39)
Kapitel 8. Seite 8, (E39/2)
Zusatzkabelbäume einbauen

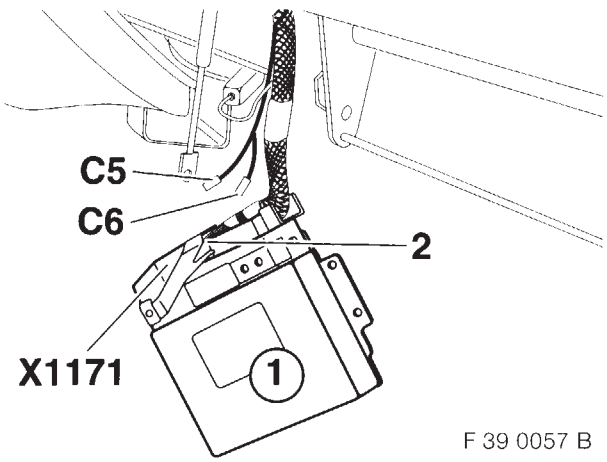

F 39 0057 B

▷ **Text und Bild F 39 72 141 B entfällt und wird ersetzt durch.** ◁

▷ Bild zeigt die Vorgehensweise bei einem LHD-Fahrzeug, bei einem RHD-Fahrzeug muß sinngemäß identisch vorgegangen werden. ◁
Bei LHD-Fahrzeugen muß der KAR-Zusatzkabelbaum **C** entlang dem Hauptkabelbaum zum ABS-Steuergerät verlegt und die Überlänge zurück gebunden werden.
Bei RHD-Fahrzeugen muß der KAR-Zusatzkabelbaum **C** hinter dem Heizungkasten nach links zum ABS-Steuergerät verlegt werden.
ABS-Steuergerät (1) ausbauen.
Steuergerätestecker ABS **X1171** zerlegen.
Abzweig **C5** und **C6** in Steckereinführung (2) einschieben und wie folgt anschließen.

Best.-Nr. 01 29 0 006 623 3/99 Printed in Germany
source: www.ow.no

Abzweig **C5**, Kabelfarbe schwarz, vom KAR-Zusatzkabelbaum **C** in **PIN72** vom Steuergerätestecker ABS **X1171** einstecken. Sollte **PIN72** bereits belegt sein, muß das Kontaktteil vom Abzweig **C5** abgeschnitten werden und das schwarze Kabel im Bauraum vom ABS-Stecker auf das Kabel von **PIN72** aufgelötet und isoliert werden.

Abzweig **C6**, Kabelfarbe gelb, vom KAR-Zusatzkabelbaum **C** in **PIN73** vom Steuergerätestecker ABS **X1171** einstecken. Sollte **PIN73** bereits belegt sein, muß das Kontaktteil vom Abzweig **C6** abgeschnitten werden und das gelbe Kabel im Bauraum vom ABS-Stecker auf das Kabel von **PIN73** aufgelötet und isoliert werden.

Kapitel 13. Seite 12, **Stromlaufplan KAR-Zusatzkabelbaum**

Die PIN Belegung für die Signale DFAVL und DFAVR vom Steuergerätestecker ABS X1171 ändern sich wie folgt.

Signal	PIN Belegung/neu
DFAVL	PIN72
DFAVR	PIN73

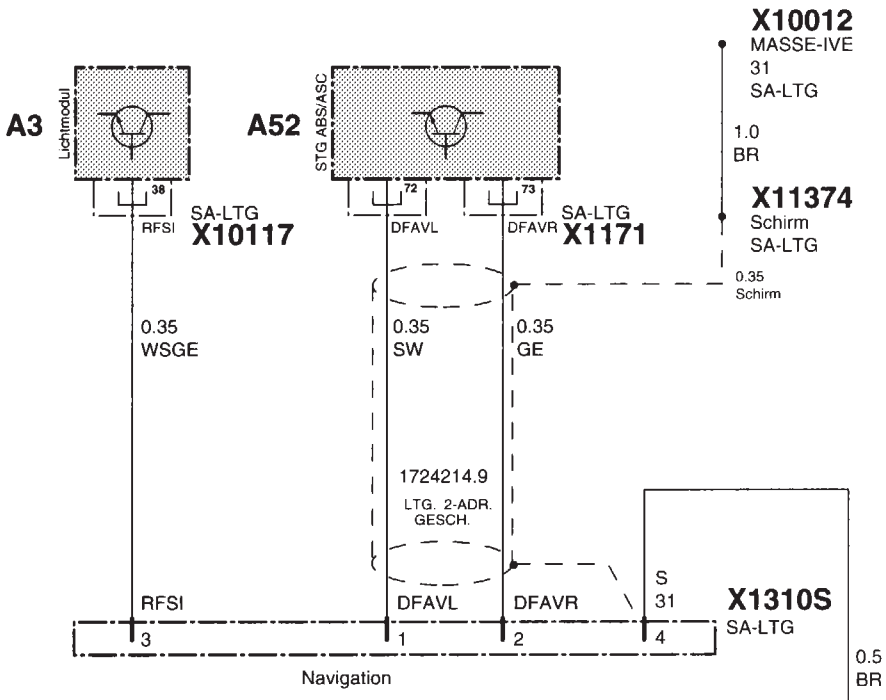

A3 Lichtmodul
A52 STG ABS/ASC

X1171 ABS/ASC
X1310 KAR-Navigation
X10012 MASSE-IVE
X10117 LICHTMODUL C
X10305 MASSE SCHIRMLTG. NAVIGATION
X11374 VB SCHIRM

F 39 0056 B

Source: www.ow.no

Parts and Accessories - Installation Instructions

This supplementary information is only required for installing the navigation system in E39 and E39/2 vehicles up to production date 9/98 with the M62 engine and automatic transmission and applies to the following Installation Instructions:

Order No. 01 29 9 415 361 — **Navigation system BMW 5 Series saloon (E39)**

Order No. 01 29 9 410 728 — **Navigation system BMW 5 Series touring (E39/2)**

Important information!

Observe the following points:

Section 3. Page 4, **Overview of auxiliary wiring harnesses**

▷ **Lines C5 and C6 have been dropped and replaced by:**◁

Item	Description	Installation location in vehicle	Plug-in slot design.
C5	1-pin socket housing, black wire	At ABS control unit **PIN 72**, tie back excess length on LHD vehicles	**X1171/72**
C6	1-pin socket housing, yellow wire	At ABS control unit **PIN 73**, tie back excess length on LHD vehicles	**X1171/73**

Section 8. Page 9 (E39), **Section 8.** Page 8 (E39/2) **Installing auxiliary wiring harnesses**

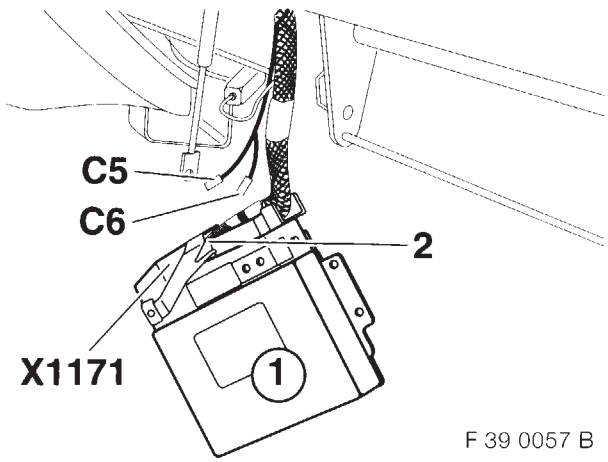

F 39 0057 B

▷ **Text and figure F 39 72 141 B have been dropped and replaced by:**◁

▷ The figure shows the procedure on an LHD vehicle, follow the same procedure on an RHD vehicle.◁

On LHD vehicles, the KAR auxiliary wiring harness **C** must be routed along the main wiring harness to the ABS control unit and the excess length tied back.

On RHD vehicles, the KAR auxiliary wiring harness **C** must be routed behind the heater box to the left to the ABS control unit.

Remove ABS control unit (1).

Disassemble ABS control unit plug connector **X1171**.

Fit branches **C5** and **C6** in connector insert (2) and connect as follows.

source: www.ow.no

Plug branch **C5**, black wire, from KAR auxiliary wiring harness **C** into **PIN 72** of ABS control unit plug connector **X1171**. If **PIN 72** is already used, the contact part of branch **C5** must be cut off and the black wire in the ABS plug connector must be soldered onto the wire from **PIN 72** and insulated accordingly.

Plug branch **C6**, yellow wire, from KAR auxiliary wiring harness **C** into **PIN 73** of ABS control unit plug connector **X1171**. If **PIN 73** is already used, the contact part of branch **C6** must be cut off and the black wire in the ABS plug connector must be soldered onto the wire from **PIN 73** and insulated accordingly.

Section 13. Page 12, **Schematic circuit diagram KAR auxiliary wiring harness**

The pin assignments for the DFAVL and DFAVR signals from the ABS control unit connector X1171 have changed as follows:

Signal	PIN assignments/new
DFAVL	PIN 72
DFAVR	PIN 73

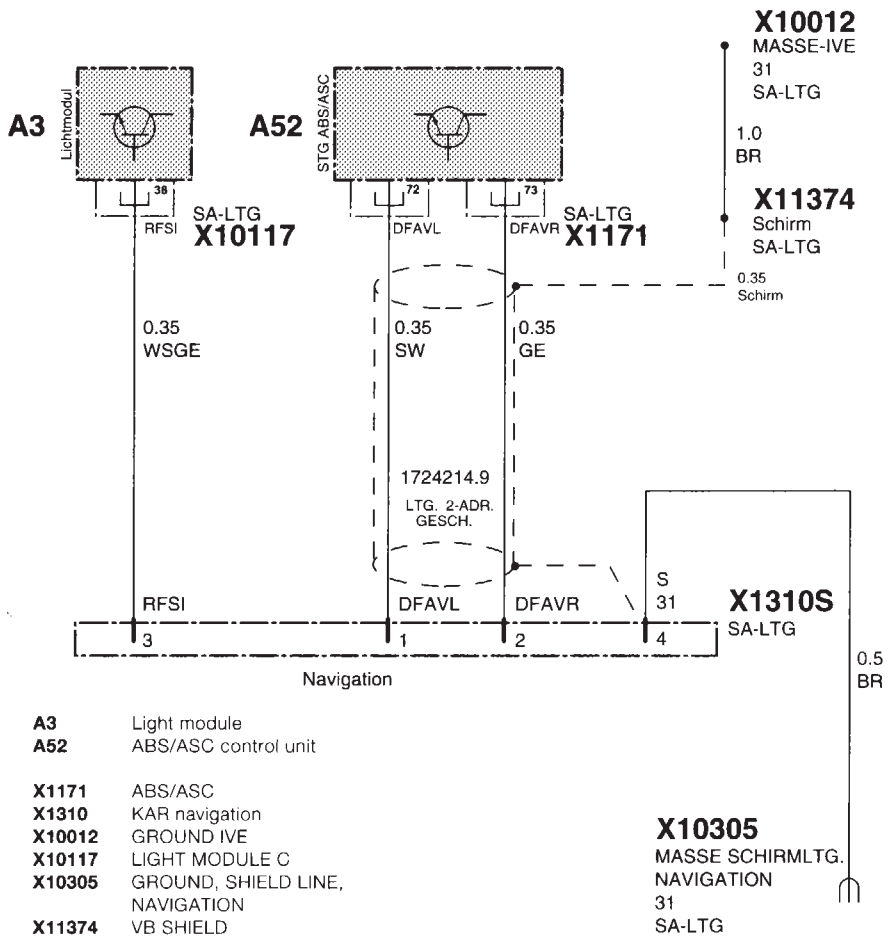

A3 Light module
A52 ABS/ASC control unit

X1171 ABS/ASC
X1310 KAR navigation
X10012 GROUND IVE
X10117 LIGHT MODULE C
X10305 GROUND, SHIELD LINE, NAVIGATION
X11374 VB SHIELD

F 39 0056 B

source: www.ow.no

Pièces et accessoires - Instructions de montage

Cette feuille complémentaire n'est nécessaire qu'au montage du système de navigation dans les véhicules E39 et E39/2 produits jusqu'à 9/98 et équipés du moteur M62 à boîte automatique. Elle concerne les instructions de montage suivantes :

Référence 01 29 9 415 361 — **Système de navigation BMW Série 5 berline (E39)**

Référence 01 29 9 410 728 — **Système de navigation BMW Série 5 touring (E39/2)**

Information importante !

Noter les points suivants :

Chapitre 3. Page 4 **Présentation des faisceaux de câbles additionnels**

▷ **Les lignes C5 et C6 sont supprimées et remplacées par.◁**

Rep.	Désignation	Emplacement sur le véhicule	Désignation abrégée
C5	Boîtier femelle 1 pôle couleur de câble noir	sur le boîtier électronique ABS **broche 72** attacher la longueur en excès sur véhicules avec direction à gauche	**X1171/72**
C6	Boîtier femelle 1 pôle couleur de câble jaune	sur le boîtier électronique ABS **broche 73** attacher la longueur en excès sur véhicules avec direction à droite	**X1171/73**

Chapitre 8. Page 9, (E39) **Montage des faisceaux de câbles additionnels**
Chapitre 8. Page 8, (E39/2)

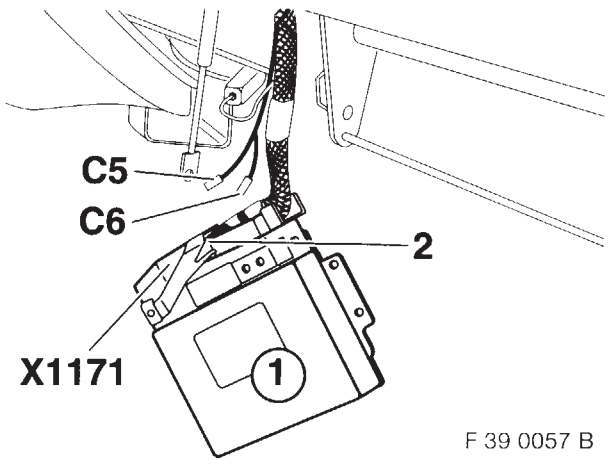

F 39 0057 B

▷ **Le texte et la figure F 39 72 141 B sont supprimés et remplacés par.◁**

▷ La figure présente la marche à suivre pour un véhicule avec direction à gauche. Procéder de façon identique par analogie sur un véhicule avec direction à droite.◁
Sur les véhicules avec direction à gauche, faire passer le faisceau additionnel KAR **C** le long du faisceau principal en direction du boîtier électronique ABS et attacher la longueur en excès.
Sur les véhicules avec direction à droite, faire passer le faisceau additionnel KAR **C** en arrière du caisson de chauffage vers la gauche en direction du boîtier électronique ABS.
Déposer le boîtier électronique ABS (1).
Désassembler le connecteur du boîtier ABS **X1171**.
Introduire les circuits **C5** et **C6** dans le passage du connecteur (2) et les brancher de la façon suivante.

source: www.ow.no

Brancher le circuit **C5**, couleur de câble noir, en provenance du faisceau additionnel KAR **C** sur la **broche 72** du connecteur du boîtier ABS **X1171**.
Si la **broche 72** est déjà occupée, il faut découper la partie du contact du circuit **C5** puis souder le câble noir dans le logement du connecteur ABS sur le câble venant de la **broche 72** et l'isoler.

Brancher le circuit **C6**, couleur de câble jaune, en provenance du faisceau additionnel KAR **C** sur la **broche 73** du connecteur du boîtier ABS **X1171**.
Si la **broche 73** est déjà occupée, il faut découper la partie du contact du circuit **C6** puis souder le câble jaune dans le logement du connecteur ABS sur le câble venant de la **broche 73** et l'isoler.

Chapitre 13. Page 12, **Schéma électrique faisceau de câbles additionnel KAR**

Le brochage destiné aux signaux DFAVL et DFAVR du connecteur du boîtier électronique ABS X1171 est modifié comme suit.

Signal	Nouveau brochage
DFAVL	broche 72
DFAVR	broche 73

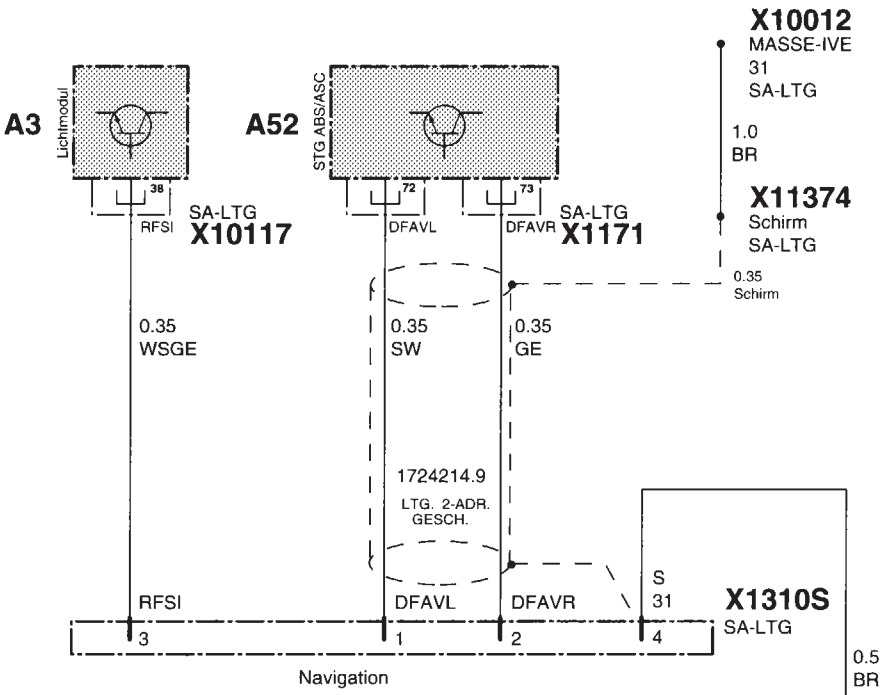

A3 Module d'éclairage
A52 Boîtier électronique ABS/ASC

X1171 ABS/ASC
X1310 Navigation KAR
X10012 Masse IVE
X10117 MODULE D'ÉCLAIRAGE C
X10305 MASSE CÂBLE BLINDÉ NAVIGATION
X11374 CONNECTEUR BLINDAGE

F 39 0056 B

source: www.ow.no

Piezas y accesorios – Instrucciones de montaje

La hoja adicional se precisa únicamente para el montaje del sistema de navegación en los vehículos E39 y E39/2 hasta la fecha de producción 9/98 con motor M62 y cambio automático, y es válida para las siguientes instrucciones de montaje:

Núm. de pedido 01 29 9 415 361 **Sistema de navegación BMW Serie 5 berlina (E39)**

Núm. de pedido 01 29 9 410 728 **Sistema de navegación BMW Serie 5 touring (E39/2)**

¡Información importante!

Deben observarse los siguientes puntos:

Capítulo 3. Página 4, **Vista general de los mazos de cables adicionales**

▷ **Se suprimen las líneas C5 y C6 y son sustituidas por.** ◁

Pos.	Designación	Lugar de conexión en el vehículo	Desig.breve/ posic. de ench.
C5	Caja de hembrillas de un polo, cable de color negro	A la unidad de control ABS, **pin 72**. Atar hacia atrás la longitud sobrante en vehículos con volante a la izquierda	**X1171/72**
C6	Caja de hembrillas de un polo, cable de color amarillo	A la unidad de control ABS, **pin 73**. Atar hacia atrás la longitud sobrante en vehículos con volante a la izquierda	**X1171/73**

Capítulo 8. Página 9, (E39) **Montaje de los mazos de cables adicionales**
Capítulo 8. Página 8, (E39/2)

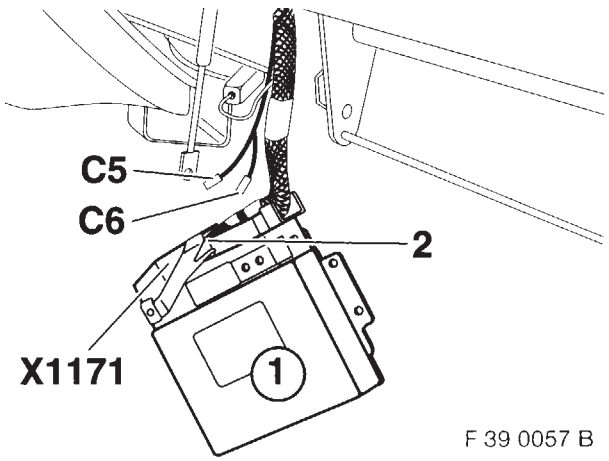

F 39 0057 B

▷ **Se suprime el texto y la figura F 39 72 141 B y se sustituyen por.** ◁

▷ La figura muestra el modo de proceder en un vehículo con el volante a la izquierda, proceder idénticamente en consonancia en vehículos con volante a la derecha. ◁

En los vehículos con volante a la izquierda debe tenderse el mazo de cables adicional KAR **C** a lo largo del mazo de cables principal, hasta la unidad de control ABS, y atarse hacia atrás la longitud sobrante.

En los vehículos con volante a la derecha debe tenderse el mazo de cables adicional KAR **C** detrás de la caja de la calefacción, hacia la izquierda, hasta la unidad de control ABS.

Desmontar la unidad de control ABS (1).

Desarmar el conector de la unidad de control ABS **X1171**.

Insertar los ramales **C5** y **C6** en la guía de inserción (2) y conectarlos como se indica a continuación.

source: www.ow.no

Ramal **C5**, cable de color negro, del mazo de cables adicional KAR **C** en el **pin 72** del conector de la unidad de control ABS **X1171**. Si ya estuviera ocupado el **pin 72**, deberá cortarse la parte de contacto del ramal **C5** y soldarse el cable negro en el espacio de montaje del conector ABS al cable del **pin 72**, aislándolo a continuación.

Ramal **C6**, cable de color amarillo, del mazo de cables adicional KAR **C** en el **pin 73** del conector de la unidad de control ABS **X1171**. Si ya estuviera ocupado el **pin 73**, deberá cortarse la parte de contacto del ramal **C6** y soldarse el cable amarillo en el espacio de montaje del conector ABS al cable del **pin 73**, aislándolo a continuación.

Capítulo 13. Página 12, **Esquema de circuitos de corriente**
Mazo de cables adicional KAR

La ocupación de pin para las señales DFAVL y DFAVR del conector de la unidad de control ABS X1171 se modifica como sigue.◂

Señal	Ocupación pin/nueva
DFAVL	pin 72
DFAVR	pin 73

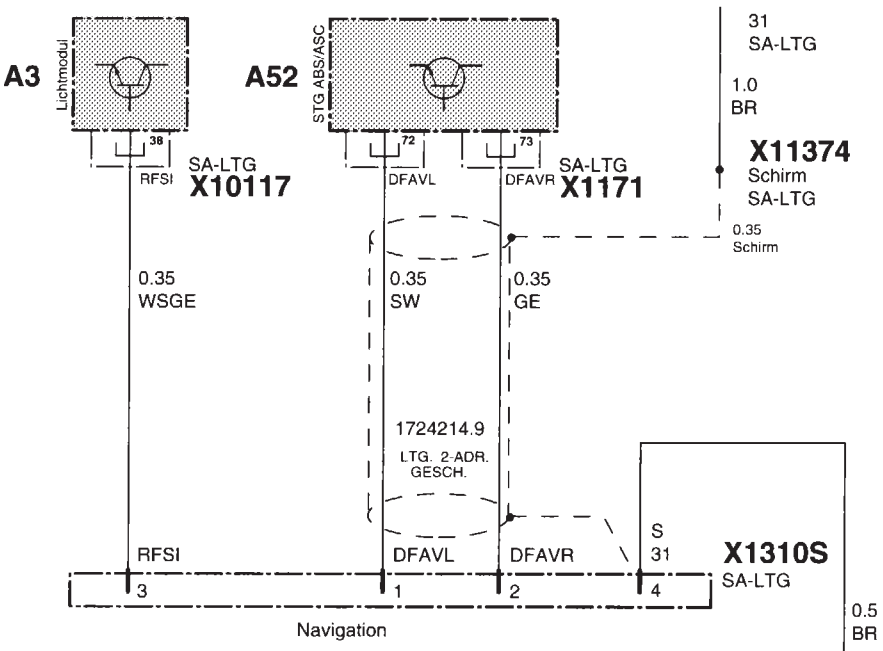

A3 Módulo de luces
A52 Unidad de control ABS/ASC

X1171 ABS/ASC
X1310 Navegación KAR
X10012 MASA IVE
X10117 MODULO DE LUCES C
X10305 MASA CABLE APANT. NAVEGACION
X11374 UNION APANTALLADO

F 39 0056 B

source: www.ow.no

Ricambi e accessori - Istruzioni per il montaggio

Il foglio supplementare occorre solo per il montaggio del sistema di navigazione nelle vetture E39 ed E39/2 prodotte fino al 9/98, con motore M62 e cambio automatico, e vale per le seguenti istruzioni per il montaggio:

N° cat. 01 29 9 415 361 **Sistema di navigazione Serie 5 BMW berlina (E39)**

N° cat. 01 29 9 410 728 **Sistema di navigazione Serie 5 BMW touring (E39/2)**

Importante informazione !

Vanno osservati i seguenti punti:

Capitolo 3. Pagina 4, **Tavola fasci cavi addizionali**

▷ **Le righe C5 e C6 vengono omesse e sostituite da.**◁

Pos.	Denominazione	Punto di collegamento nella vettura	Sigla punto d'innesto
C5	Scatola portapresa unipolare, cavo nero	alla centralina ABS **PIN72**, nelle vetture con guida a sinistra legare indietro la lunghezza eccedente	**X1171/72**
C6	Scatola portapresa unipolare, cavo giallo	alla centralina ABS **PIN73**, nelle vetture con guida a sinistra legare indietro la lunghezza eccedente	**X1171/73**

Capitolo 8. Pagina 9, (E39)
Capitolo 8. Pagina 8, (E39/2)
Montaggio fasci cavi addizionali

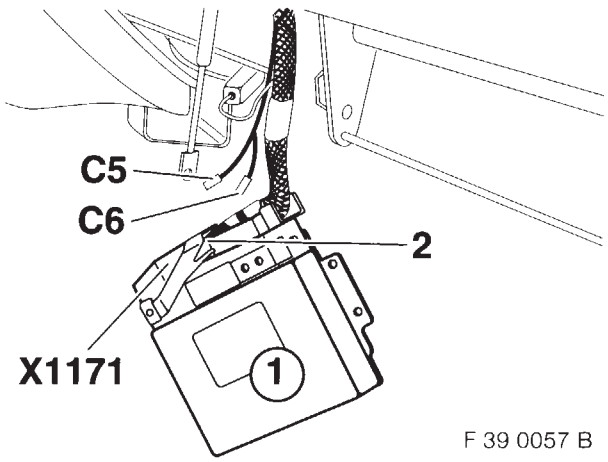

F 39 0057 B

▷ **Testo e illustrazione F 39 72 141 B vengono omessi e sostituiti da.**◁

▷ La figura mostra come procedere su una vettura con guida a sinistra, per vetture con guida a destra procedere allo stesso modo in relazione.◁
Nelle vetture con guida a sinistra, il fascio cavi addizionale KAR **C** va posato lungo il fascio cavi principale verso la centralina per ABS e legata indietro la lunghezza eccedente.
Nelle vetture con guida a destra il fascio cavi addizionale KAR **C** va posato dietro il carter del riscaldamento, verso sinistra fino alla centralina per ABS.
Smontare la centralina per ABS (1).
Smantellare la spina della centralina per ABS **X1171**.
Infilare le derivazioni **C5** e **C6** nell'invito della spina (2) e allacciarle come segue.

source: www.ow.no

Infilare la derivazione **C5**, cavo nero, del fascio cavi addizionale KAR **C** nel **PIN72** della spina centralina per ABS **X1171**. Se il **PIN72** dovesse già essere occupato, si deve tagliare il contatto della derivazione **C5** e saldare il cavo nero nel vano di montaggio della spina per ABS sul cavo del **PIN72** e quindi isolarlo.

Infilare la derivazione **C6**, cavo giallo, del fascio cavi addizionale KAR **C** nel **PIN73** della spina centralina per ABS **X1171**. Se il **PIN73** dovesse già essere occupato, si deve tagliare il contatto della derivazione **C6** e saldare il cavo nero nel vano di montaggio della spina per ABS sul cavo del **PIN73** e quindi isolarlo.

Capitolo 13. Pagina 12, **Schema elettrico fascio cavi addizionale KAR**

I collegamenti dei PIN per i segnali DFAVL e DFAVR della spina centralina per ABS X1171 cambiano come segue.

Segnale	Nuovo collegamento PIN
DFAVL	PIN72
DFAVR	PIN73

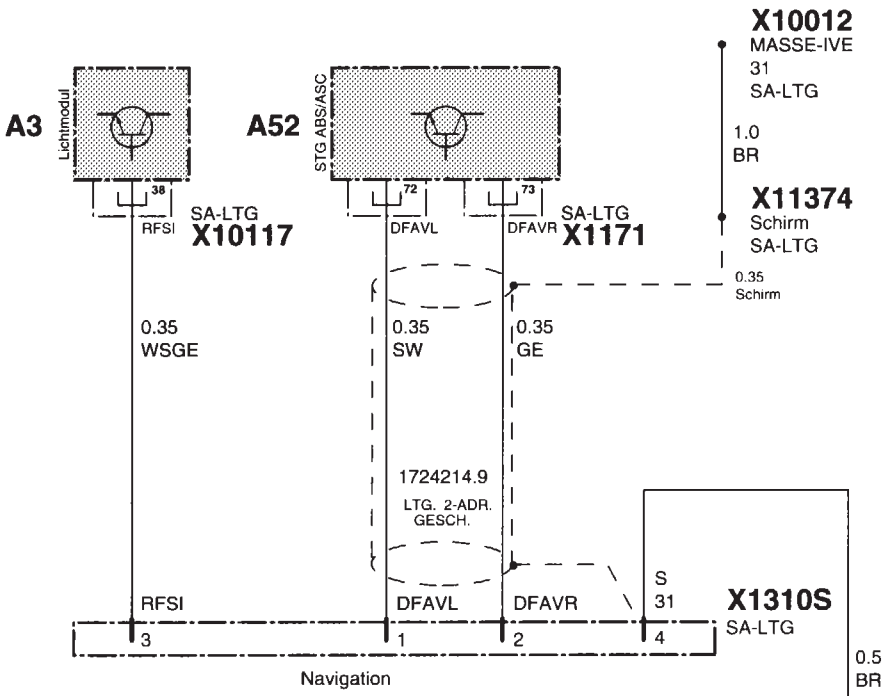

A3 Modulo luci
A52 Centralina ABS/ASC

X1171 ABS/ASC
X1310 Navigazione KAR
X10012 IVE massa
X10117 MODULO LUCI C
X10305 MASSA CAVO SCHERMATO NAVIGAZIONE
X11374 CONNETTORE SCHERMAGGIO

F 39 0056 B

source: www.ow.no

Delar och tillbehör - Monteringsanvisning

Detta tilläggsblad används endast för montering av navigations-systemet i E39- och E39/2-bilar till och med produktionsdatum 9/98 med motorn M62 och automatväxellåda och gäller för följande monteringsanvisningar:

Best.-nr 01 29 9 415 361 **Navigationssystem BMW 5-serien sedan (E39)**

Best.-nr 01 29 9 410 728 **Navigationssystem BMW 5-serien touring (E39/2)**

Viktig information!

Observera följande punkter:

Kapitel 3. Sidan 4, **Översikt**
Extra kabelstammar

▷ **Raderna C5 och C6 bortfaller och ersätts av.w.◁**

Pos.	Beteckning	Anslutningsställe i bilen	Kortbeteckn. kontaktplats
C5	1-poligt hylskontakthus (kabelfärg: svart)	på ABS-styrenheten **stift 72** bind tillbaka överlängden i vänsterstyrda bilar	**X1171/72**
C6	1-poligt hylskontakthus (kabelfärg: gul)	på ABS-styrenheten **stift 73** bind tillbaka överlängden i vänsterstyrda bilar	**X1171/73**

Kapitel 8. Sidan 9, (E 39)
Kapitel 8. Sidan 8, (E39/2)
Montera extra kabelstammar

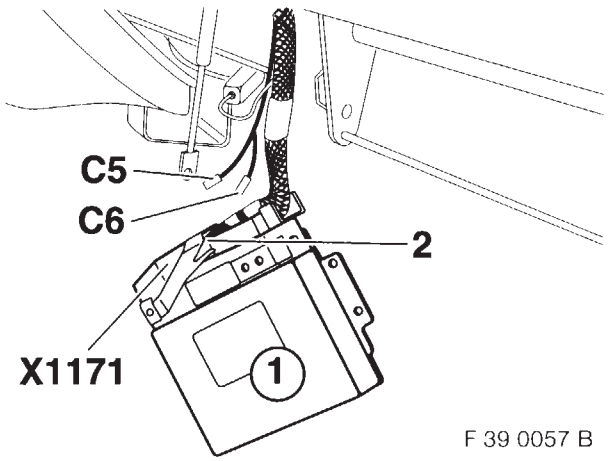

F 39 0057 B

▷ **Texten och bilden F 39 72 141 B slopas och ersätts av.w.◁**

▷ Bilden visar tillvägagångssättet i en vänsterstyrd bil. I högerstyrda bilar måste man gå tillväga på samma sätt, fast spegelvänt.◁
I vänsterstyrda bilar måste man dra den extra KAR-kabelstammen **C** längs med bilens huvudkabelstam till ABS-styrenheten och binda tillbaka överlängden.
I högerstyrda bilar måste man dra den extra KAR-kabelstammen **C** bakom värmelådan till vänster till ABS-styrenheten.
Demontera ABS-styrenheten (1).
Demontera styrenhetskontakten ABS **X1171**.
Skjut in förgreningarna **C5** och **C6** i uttaget (2) och anslut enligt följande.

source: www.ow.no

Stick in förgrening **C5** (kabelfärg: svart) från den extra KAR-kabelstammen i stift **X1171** till styrenhetens kontakt ABS **X1171**.
Skulle **stift 72** redan vara upptaget, måste man kapa kontaktdelen från förgrening **C5** och löda på och isolera den svarta kabeln i monterings-utrymmet för ABS-kontakten på kabeln till **stift 72**.

Stick in förgrening **C6** (kabelfärg: gul) till den extra KAR-kabelstammen **C** i **stift 73** till styrenhets-kontakten ABS **X1171**.
Skulle **stift 73** redan vara upptaget, måste man kapa kontaktdelen till förgrening **C6** och löda på och isolera den gula kabeln i monteringsutrymmet för ABS-kontakten på kabeln till **stift 73**.

Kapitel 18. Sidan 12, **Kopplingsschema Extra KAR-kabelstam**

Stift-beläggningen för signalerna DFAVL och DFAVR till styrenhetskontakten ABS X1171 ändras enligt följande:

Signal	Stift-beläggning/ny
DFAVL	Stift 72
DFAVR	Stift 73

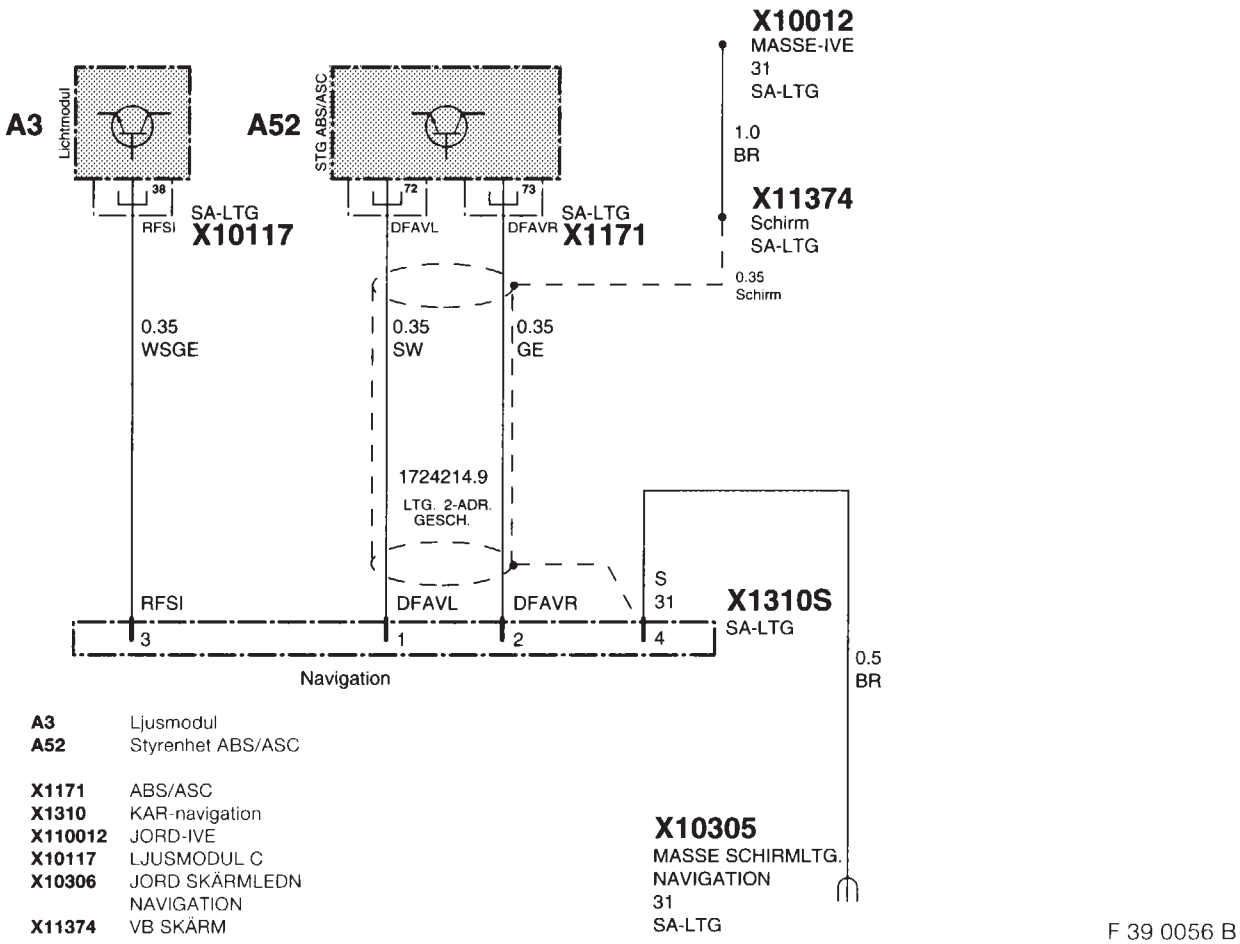

A3 Ljusmodul
A52 Styrenhet ABS/ASC

X1171 ABS/ASC
X1310 KAR-navigation
X110012 JORD-IVE
X10117 LJUSMODUL C
X10306 JORD SKÄRMLEDN NAVIGATION
X11374 VB SKÄRM

F 39 0056 B

source: www.ow.no

Onderdelen en Accessoires - Montagehandleiding

Dit aanvullingsblad wordt uitsluitend voor de inbouw van het navigatiesysteem in E39 en E39/2 voertuigen tot productiedatum 9/98 met motor M62 en automatische transmissie benodigd en is van toepassing op volgende montagehandleidingen:

Bestelnr. 01 29 9 415 361 **Navigatiesysteem BMW 5-serie sedan (E39)**

Bestelnr. 01 29 9 410 728 **Navigatiesysteem BMW 5-serie touring (E39/2)**

Belangrijke informatie !

Let op onderstaande punten:

Hoofdstuk 3. Pag. 4, **Overzicht extra draadbomen**

Regels C5 en C6 vervallen en worden vervangen door: ◂

Pos.	Omschrijving	Plaats van aansluiting in het voertuig	Afk. aansl.-pos.
C5	1-polig bussenhuis, kabelkleur zwart	op ABS-regeleenheid **PIN 72**, bij LHD-voertuigen overtollige lengte terugbinden	**X1171/72**
C6	1-polig bussenhuis, kabelkleur geel	op ABS-regeleenheid **PIN 73**, bij LHD-voertuigen overtollige lengte terugbinden	**X1171/73**

Hoofdstuk 8. Pag. 9, (E39)
Hoofdstuk 8. Pag. 8, (E39/2)
Extra draadbomen installeren

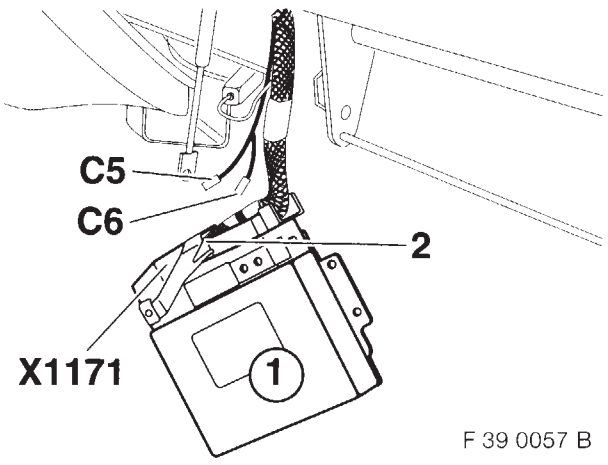

F 39 0057 B

Tekst en afbeelding F 39 72 141 B vervallen en worden vervangen door: ◂

De afbeelding laat de werkwijze bij een LHD-voertuig zien; bij RHD-voertuigen dient op analoge wijze tewerk te worden gegaan. ◂

Bij LHD-voertuigen de extra KAR-draadboom **C** langs de hoofddraadboom naar de ABS-regeleenheid installeren en de overtollige lengte terugbinden.

Bij RHD-voertuigen de extra KAR-draadboom **C** achter de verwarmingskast naar links naar de ABS-regeleenheid installeren.

De ABS-regeleenheid (1) uitbouwen.

De connector **X1171** van de ABS-regeleenheid demonteren.

De aftakkingen **C5** en **C6** in de connector-invoer (2) schuiven en als volgt aansluiten.

source: www.ow.no

De aftakking **C5**, kabelkleur zwart, van de KAR-draadboom **C** op **PIN 72** van de connector **X1171** van de ABS-regeleenheid aansluiten.
Indien **PIN 72** reeds bezet is, moet het contact-gedeelte van de aftakking **C5** worden afgeknipt en de zwarte kabel binnen de constructieruimte van de ABS-connector op de kabel van **PIN 72** worden gesoldeerd en geïsoleerd.

De aftakking **C6**, kabelkleur geel, van de KAR-draadboom **C** op **PIN 73** van de connector **X1171** van de ABS-regeleenheid aansluiten.
Indien **PIN 73** reeds bezet is, moet het contact-gedeelte van de aftakking **C6** worden afgeknipt en de gele kabel binnen de constructieruimte van de ABS-connector op de kabel van **PIN 73** worden gesoldeerd en geïsoleerd.

Hoofdstuk 13. Pag. 12, **Elektrisch schema extra KAR-draadboom**

De PIN-bezetting voor de signalen DFAVL en DFAVR van de connector X1171 van de ABS-regeleenheid verandert als volgt: ◂

Signaal	PIN-bezetting/nieuw
DFAVL	PIN 72
DFAVR	PIN 73

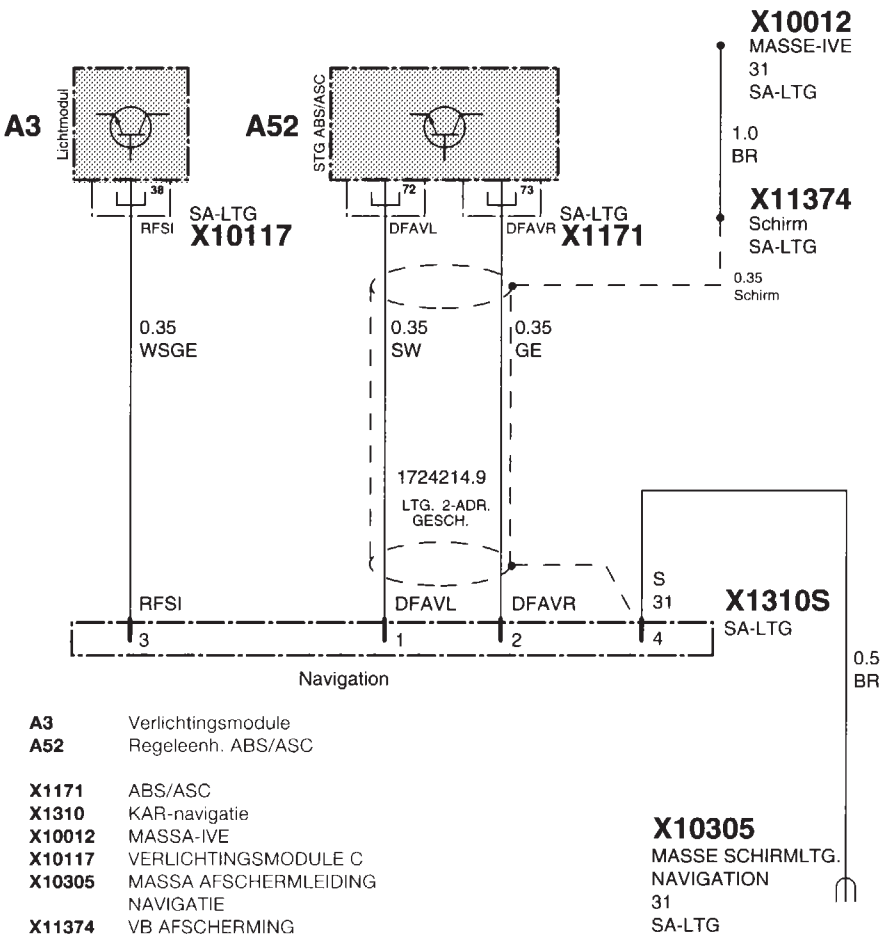

A3 Verlichtingsmodule
A52 Regeleenh. ABS/ASC

X1171 ABS/ASC
X1310 KAR-navigatie
X10012 MASSA-IVE
X10117 VERLICHTINGSMODULE C
X10305 MASSA AFSCHERMLEIDING NAVIGATIE
X11374 VB AFSCHERMING

F 39 0056 B

source: www.ow.no

Peças e acessórios – Instruções de montagem

A folha adicional só é necessária para a montagem do sistema de navegação nas viaturas E39 e E39/2, com data de fabrico anterior a 9/98, com o motor M62 e caixa de velocidades automática, e é válida para a seguinte instrução de montagem:

N.º de encomenda: 01 29 9 415 361 **Sistema de navegação BMW Série 5 berlina (E39)**

N.º de encomenda: 01 29 9 410 728 **Sistema de navegação BMW Série 5 touring (E39/2)**

Informação importante!

Devem observar-se os seguintes pontos:

Capítulo 3. Página 4, **Visão geral das cablagens**

▷ **A linha C5 e C6 é suprimida e suplementares substituída por.** ◁

Pos.	Designação	Local de ligação na viatura	Desig. abrev. do local de conexão
C5	Caixa de tomada unipolar, cor do cabo preto	à unidade de comando ABS, **PIN72,** nas viaturas LHD, fixar o excesso de comprimento para trás	**X1171/72**
C6	Caixa de tomada unipolar, cor do cabo amarelo	à unidade de comando ABS, **PIN73,** nas viaturas LHD, fixar o excesso de comprimento para trás	**X1171/73**

Capítulo 8. Página 9, (E39)
Capítulo 8. Página 8, (E39/2)
Montar cablagens suplementares

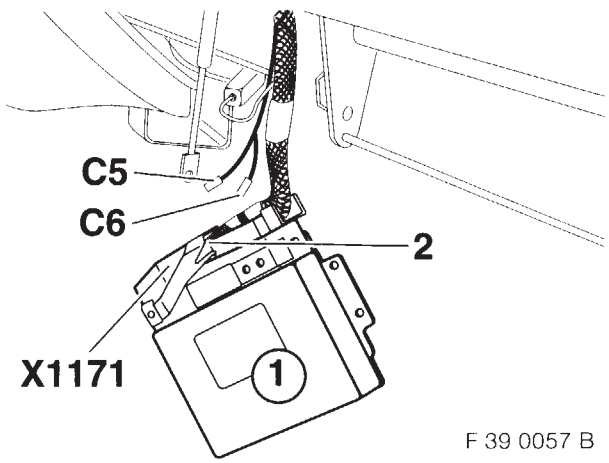

F 39 0057 B

▷ **O texto e figura F 39 72 141 B é suplementares suprimido e substituído por.** ◁

▷ Esta figura ilustra o procedimento numa viatura LHD; numa viatura RHD, procede-se de modo idêntico, invertendo-se os lados. ◁

Nas viaturas LHD, deve colocar-se a cablagem suplementar KAR **C** ao longo da cablagem principal para a unidade de comando e fixar-se o excesso de comprimento para trás.

Nas viaturas RHD, deve colocar-se a cablagem suplementar KAR **C**, por detrás da caixa de aquecimento, pela esquerda, para a unidade de comando.

Desmontar a unidade de comando ABS (1).

Desmontar a ficha da unidade de comando ABS **X1171**.

Inserir a derivação **C5** e **C6** na entrada da ficha (2) e ligar do seguinte modo.

source: www.ow.no

Encaixar a derivação **C5**, cor do cabo preto, da cablagem suplementar KAR **C** no **PIN72** da ficha da unidade de comando ABS **X1171**. Caso o **PIN72** já se encontre ocupado, deve cortar-se a peça de contacto da derivação **C5**, soldar-se o cabo preto, no local de montagem da ficha ABS, ao cabo do **PIN72** e isolar.

Encaixar a derivação **C6**, cor do cabo amarelo, da cablagem suplementar KAR **C** no **PIN73** da ficha da unidade de comando ABS **X1171**. Caso o **PIN73** já se encontre ocupado, deve cortar-se a peça de contacto da derivação **C6**, soldar-se o cabo amarelo, no local de montagem da ficha ABS, ao cabo do **PIN73** e isolar.

Capítulo 13. Página 12, **Esquema eléctrico da cablagem suplementar KAR**

A ocupação dos pinos, para os sinais DFAVL e DFAVR da ficha da unidade de comando ABS X1171 é alterada do seguinte modo.◂

Sinal	Nova ocupação, PIN
DFAVL	PIN72
DFAVR	PIN73

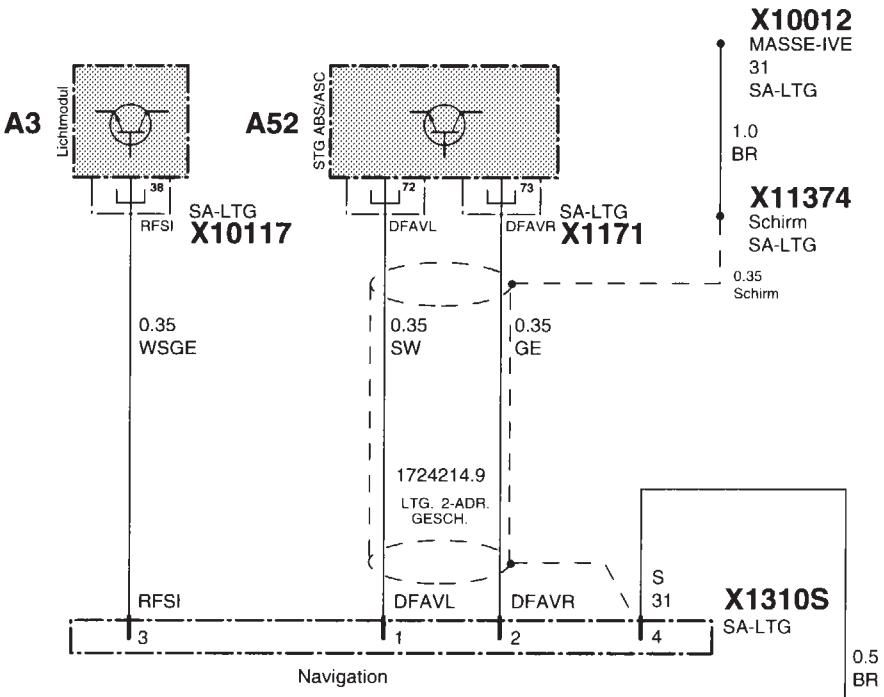

A3 Módulo de luzes
A52 Unidade de comando ABS/ASC

X1171 ABS/ASC
X1310 Sistema de navegação KAR
X10012 MASSA-IVE
X10117 MÓDULO DE LUZES C
X10305 MASSA DA MALHA, NAVEGAÇÃO
X11374 MALHA VB

F 39 0056 B

source: www.ow.no