BMW Einbauanleitung

Teile und Zubehör

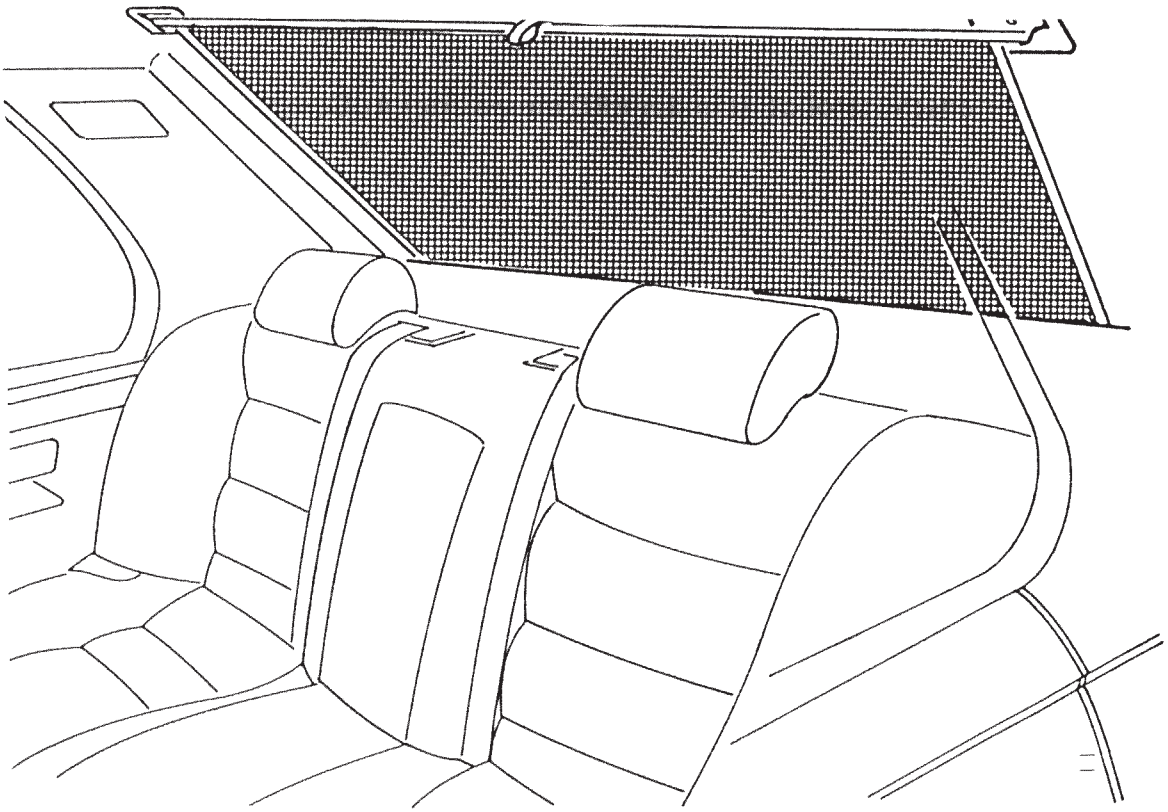

F 32 51 001

Sonnenschutzrollo-Heckscheibe
BMW 5er-Reihe E34 und BMW 7er-Reihe E32

Installation instructions
Roller sun blind for rear window
BMW 5 Series (E34) and BMW 7 Series (E32)

Instructions de montage
Pare-soleil à enrouleur de lunette arrière
BMW série 5/E 34 et BMW série 7/E 32

Montagehandleiding
Rolzonnescherm voor de achterruit
BMW 5-serie — E 34 en BMW 7-serie E 32

Monteringsanvisning
Solgardin - bakruta
BMW 5-serien E 34 och BMW 7-serien E 32

Istruzioni per il montaggio
Tendina parasole avvolgibile per lunotto
BMW Serie 5 E 34 e BMW Serie 7 E 32

Instrucciones de montaje
Persiana para la luneta trasera
BMW Serie 5 E34 y Serie 7 E32

Instruções de montagem
do estore guarda-sol para o óculo traseiro
BMW série 5 E34 e BMW 7 E32

Best.-Nr. 01 29 9 783 024 V/90 Printed in West Germany

source: www.ow.no

Alle Arbeiten sind am Linkslenker-Modell dargestellt.

Bei Rechtslenker-Modellen müssen verschiedene Arbeiten spiegelbildlich durchgeführt werden.

Hinweis

Beim Einbau des Sonnenschutzrollos ist in der BRD ein zweiter Außenspiegel gesetzlich vorgeschrieben.

Erforderliches Werkzeug und Hilfsmittel

Schlitzschraubendreher

Kreuzschlitzschraubendreher

1/2 Zoll Umschaltknarre

1/2 Zoll Verlängerung

1/2 Zoll Steckschlüsseleinsatz SW 10 mm, 17 mm

Universalmesser

Staubsauger

Drehmomentschlüssel

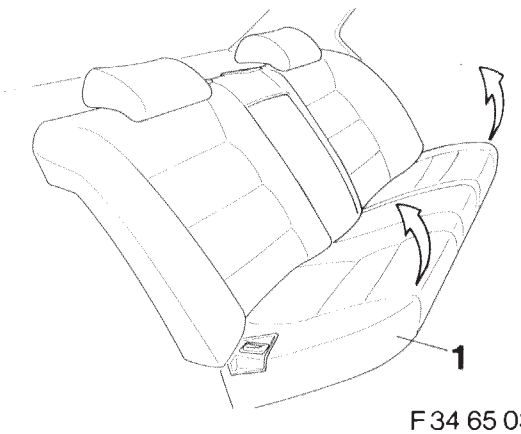

F 34 65 036

Rücksitzbank (1) in Pfeilrichtung aus der Halterung ausheben und Rücksitzbank (1) ausbauen.

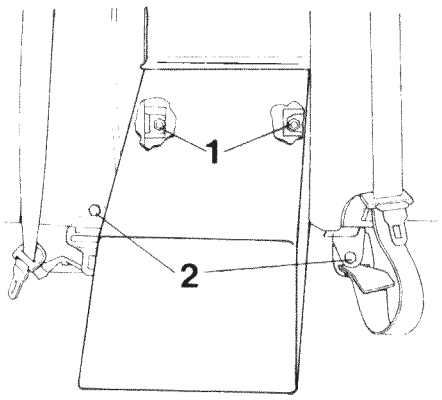

F 34 65 037

Hintere Mittelarmlehne nach unten klappen. Schachtverkleidung mit Klettband für Mittelarmlehne oben abziehen. Plastiksechskantmuttern (1) für Rückenlehne und Sechskantschrauben (2) für Sicherheitsgurt herausdrehen.

Einbauhinweis
Anzugsmoment der Sechskantschrauben (2) 46 Nm.

source: www.ow.no

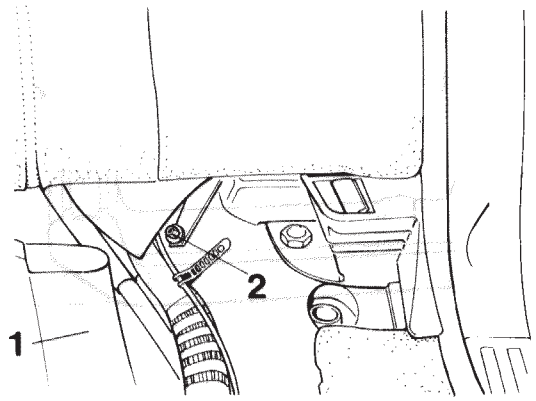

F 34 65 001

Dämmatte (1) zurückklappen und Plastiksechskantmuttern (2) der Rückenlehne rechts und links abschrauben.

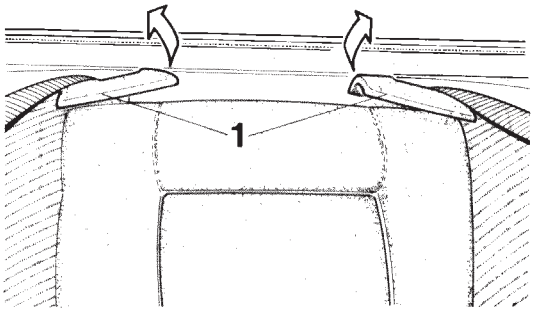

F 34 65 056

Plastikabdeckung (1) für Sicherheitsgurte in Pfeilrichtung abnehmen. Rückenlehne nach oben aus den Haltern heben, nach vorne ziehen und ausbauen.

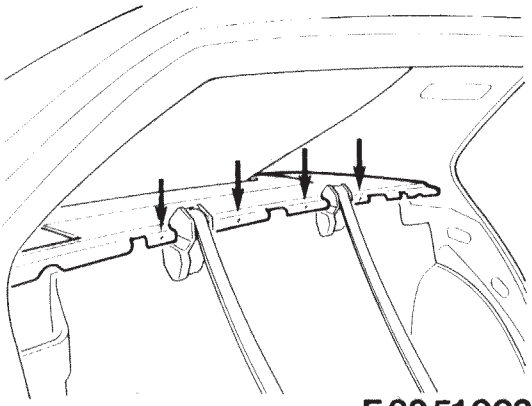

F 32 51 002

Spreizklammern (Pfeile) der Hutablage mit Schraubendreher ausheben.

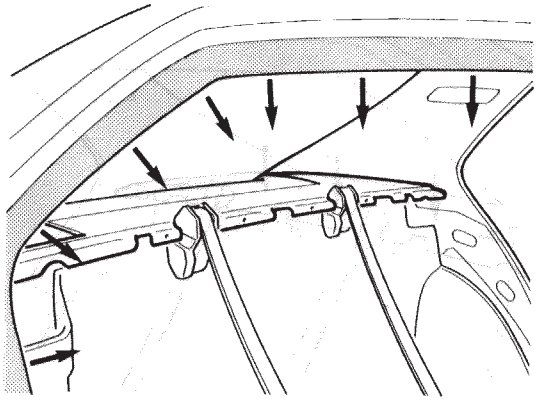

F 32 51 006

Linke und rechte Kantenschutzverkleidung (Pfeile) im Bereich der hinteren Tür abiehen.

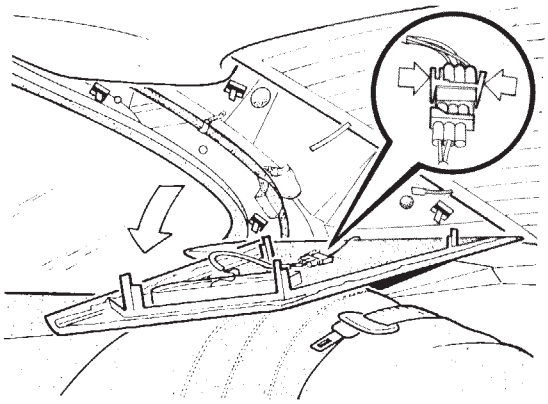

F 34 65 038

Linke und rechte C-Säulenverkleidung in Pfeilrichtung aus den Halteklammern ziehen.
Steckverbindung für Leuchte an gekennzeichneter Stelle (Pfeile) zusammendrücken und abziehen.
C-Säulenverkleidung abnehmen.

source: www.ow.no

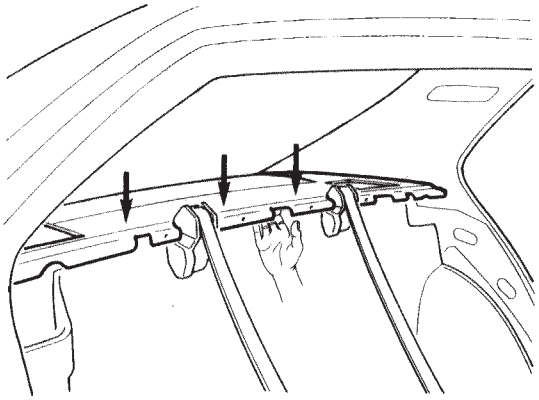

F 32 51004

Hutablage ausbauen.
Mit der Hand vorsichtig in die Mitte unter die Hutablage greifen, um die Hutablage an den Klebestellen zu lösen.

Hinweis
Die Hutablage ist an den gekennzeichneten Stellen (Pfeile) geklebt.

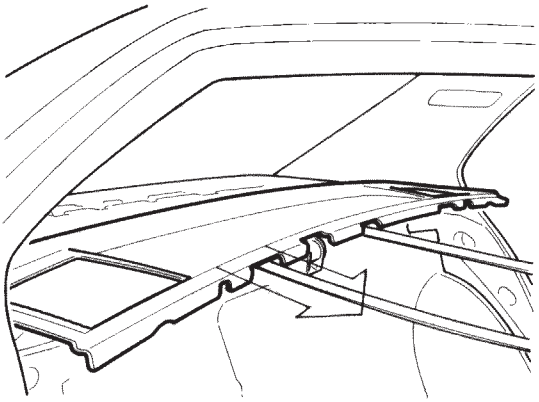

F 32 65 024

Hutablage nach vorne in Pfeilrichtung ausbauen.

Hinweis
Es empfiehlt sich, die Hutablage mit einer zweiten Person auszubauen.

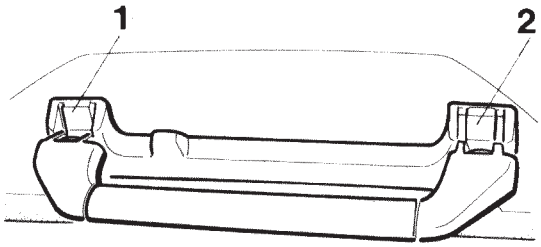

F 32 51007

Blende (1 und 2) - am linken und rechten Haltegriff im Fond - mit kleinem Schlitzschraubendreher ausbauen.

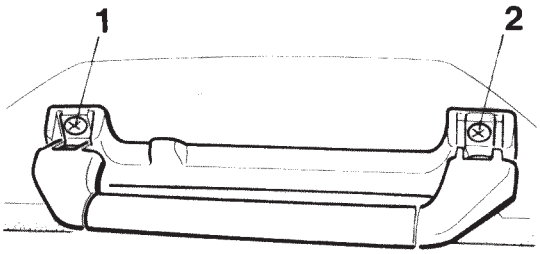

F 32 51008

Kreuzschlitzschrauben (1 und 2) herausdrehen und Haltegriff abnehmen.

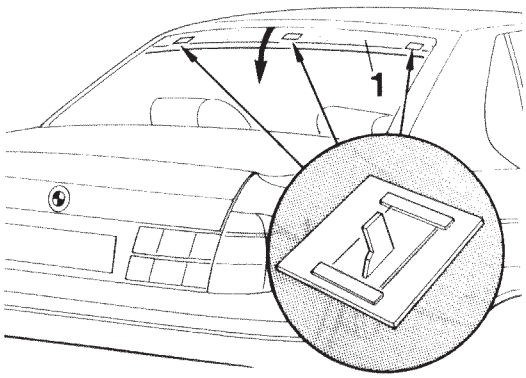

F 32 51009

Dachverkleidung (Fahrzeughimmel) (1) an gekennzeichneter Stelle (Pfeile) aus den Halteklammern vorsichtig nach unten herausziehen.

source: www.ow.no

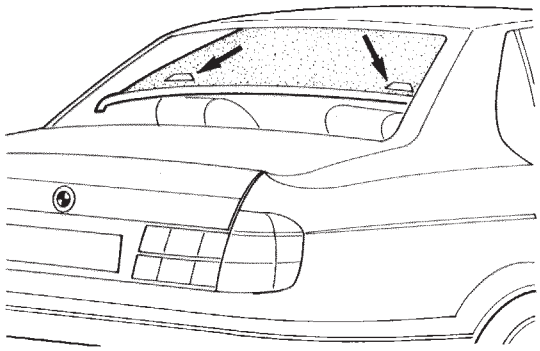

F 32 51 010

Fahrzeuge bis 9/89
Vorgeprägten Ausschnitt (Pfeile) mit Messer ausschneiden. Ggf. ist der Fahrzeuginnenraum im Bereich des Einbauortes mit einem Staubsauger zu säubern.

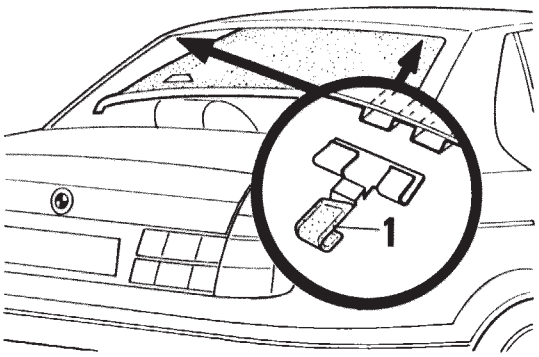

F 32 51 196

Fahrzeuge ab 9/89
Aufhängehaken (1) lt. Zeichnung an gekennzeichneter Stelle (Pfeil) bis zum spürbaren Einrasten einschieben.

Einbauhinweis
Bei der Montage der Aufhängehaken Bauweise beachten.
Seitenrichtig aufstecken.

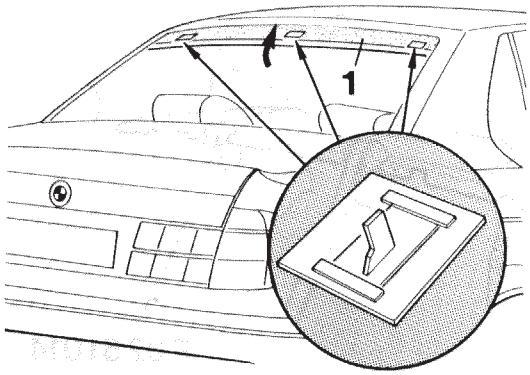

F 32 51 012

Dachverkleidung (Fahrzeughimmel) (1) in die Halteklammern eindrücken.

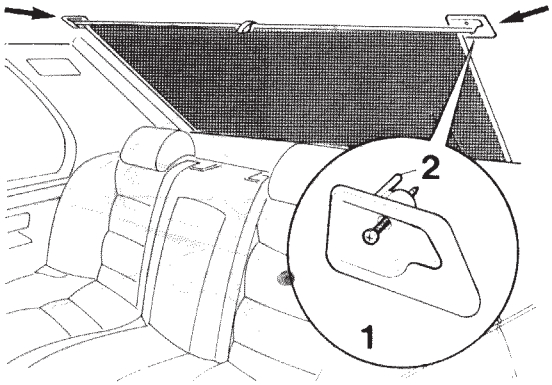

F 32 51 013

Fahrzeuge bis 9/89
Aufhängehaken (1) mit Kreuzschlitzschraube an gekennzeichneter Stelle (Pfeile) befestigen.
Der Aufhängehakten (1) muß mit der Führungsnase in die dafür vorgesehene Bohrung eingesetzt werden.

Hinweis
Die Bohrlöcher für die Kreuzschlitzschrauben sind vorhanden, es muß nicht gebohrt werden.

source: www.ow.no

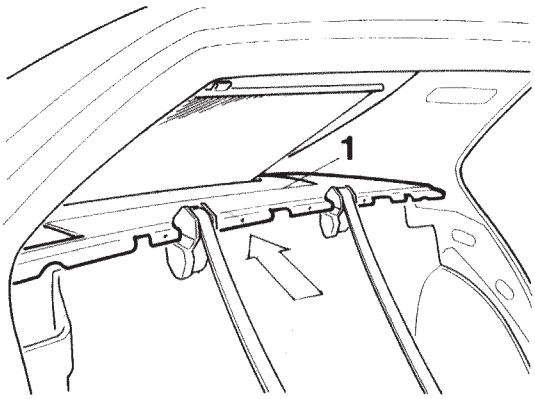

F 32 51 014

Hutablage mit Sonnenschutzrollo (1) in Pfeilrichtung aufschieben.

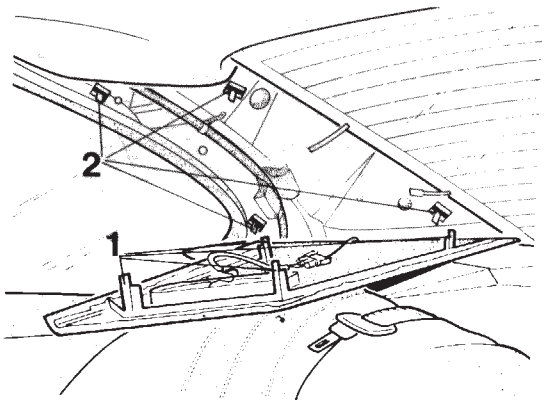

F 34 65 045

Linke und rechte C-Säulenverkleidung einbauen. Haltenasen (1) müssen in den Halteklammern (2) einrasten.

Irrtümer, Druckfehler und Änderungen vorbehalten.

source: www.ow.no

Roller sun blind for rear window
BMW 5 Series (E34) and BMW 7 Series (E32)

F32 51 001

Instructions and illustrations are given for left-hand-drive cars.
On right-hand-drive cars, various work stages must be carried out in mirror-image fashion.

Note
Check whether a second door mirror is required by law when the roller sun blind is fitted.

Tools and auxiliary materials required

Flat-bladed screwdriver
Phillips-head screwdriver
½ inch changeover ratchet
½ inch extension
½ inch socket wrench insert, 10 mm and 17 mm across flats
Universal knife
Vacuum cleaner
Torque wrench

F34 65 036
Lift rear seat base (1) out of holder in the direction of arrow and remove the seat base (1).

F34 65 037
Fold down rear centre armrest.
Pull off shaft trim secured on centre armrest with bur fastener at top. Remove plastic hex nuts (1) for seat back and hex bolts (2) for seat belt.
When installing:
Tightening torque of hex bolts (2): 46 Nm.

F34 65 001
Fold back insulating matting (1) and remove plastic hex nuts (2) from the seat back on right and left.

F34 65 056
Take off plastic cover (1) for seat belts in the direction of arrow. Lift up seat back to remove from holders, pull forwards and remove.

F32 51 002
Lever out spreader clips (arrows) in the rear shelf with a screwdriver.

F32 51 006
Pull off protective edge trim (arrows) at the rear door frame on either side.

F34 65 038
Pull left and right C-post trims out of clips in the direction of arrow.
Squeeze together the plug connection for the lamp at the point indicated (arrows) and pull off. Take off C-post trim.

F32 51 004
Remove rear shelf.
Carefully grasp the centre of the shelf from underneath and pull free at the bonded points.
Note
The rear shelf is bonded in place at the points indicated (arrows).

F32 65 024
Pull rear shelf forward in the direction of arrows and remove.

Note
You are recommended to obtain the assistance of a second person when removing the rear shelf.

F32 51 007
Remove trim (1 and 2) at left and right grab handle at the rear with the aid of a small screwdriver.

F32 51 008
Remove Phillips-head screws (1 and 2) and take off the handle.

F32 51 009
Carefully pull roof lining (1) down and out of retaining clips at the points indicated (arrows).

F32 51 010
Models up to 9/89
Cut out pre-marked section (arrows) with a knife. If necessary, clean the area of installation inside the car with a vacuum cleaner.

F32 51 196
Vehicles from 9/89
Push in suspension hooks (1) at the points indicated (arrows) as illustrated, until they are felt to engage into position.

When installing:
When fitting the suspension hooks, take care to insert with the hook facing the correct way.

F32 51 012
Press roof lining (1) into the retaining clips.

F32 51 013
Models up to 9/89
Secure hooks (1) with a Phillips-head screw at the points indicated (arrows).
The hook (1) must be inserted with the guide lug in the hole provided.

Note
The holes for the Phillips-head screws already exist; no drilling work is required.

F32 51 014

Push on rear shelf together with roller sun blind (1) in the direction of arrow.

F34 65 045
Install C-post trim on right and left. The retaining lugs (1) must engage in the retaining clips (2).

Subject to printing and other errors. Subject to modification.

source: www.ow.no

Pare-soleil à enrouleur de lunette arrière
BMW série 5/E 34 et BMW série 7/E 32

F 32 51 001

Toutes les opérations sont décrites et illustrées pour la voiture à direction à gauche. Sur les modèles à direction à droite, certaines opérations sont à effectuer symétriquement.

Remarque
En RFA, le montage d'un second rétroviseur extérieur est obligatoire lorsqu'un pare-soleil de lunette arrière équipe la voiture. Observer la réglementation en vigueur.

Outils requis
Tournevis à lame
Tournevis à pointe cruciforme
Cliquet réversible 1/2''
Allonge 1/2''
Embout de clé à douille 1/2'' - 10, 17 mm
Cutter universel (couteau de tapissier)
Aspirateur
Clé dynamométrique

F 34 65 036
Dégager la banquette arrière (1) de ses attaches dans le sens de la flèche et la déposer.

F 34 65 037
Rabattre l'accoudoir central arrière vers le bas.
Détacher en haut le revêtement du logement de l'accoudoir à fermeture par adhérence. Dévisser les écrous six pans en plastique (1) pour le dossier et les vis tête hexagonale (2) d'ancrage des ceintures de sécurité.
Conseil pour la pose
Couple de serrage des vis tête hexagonale (2): 46 Nm

F 34 65 001
Ecarter le tapis insonorisant (1) et dévisser les écrous six pans en plastique (2) du dossier, à gauche et à droite.

F 34 65 056
Déposer dans le sens des flèches les entourages de guidage en plastique (1) pour les ceintures de sécurité.
Lever le dossier hors des attaches, le tirer vers l'avant et le déposer.

F 32 51 002
Dégager les agrafes expansibles (flèches) de la plage arrière avec un tournevis.

F 32 51 006
Dégager le revêtement de protection de bordure (flèches), côtés gauche et droit, dans la zone de la portière arrière.

F 34 65 038
Tirer les revêtements de montants arrière C, côtés gauche et droit, hors des agrafes de retenue, dans le sens de la flèche.
Comprimer le connecteur enfichable pour la lampe d'éclairage de l'habitacle à l'endroit repéré (2 flèches) et séparer les deux boîtiers.
Déposer le revêtement de montant arrière C.

F 32 51 004
Déposer la plage arrière.
Saisir la plage arrière avec précaution par le dessous pour la dégager des endroits collés.
Remarque
La plage arrière est collée aux endroits marqués sur le croquis (flèches).

F 32 65 024
Déposer la plage arrière en la tirant vers l'avant, dans le sens de la flèche.
Remarque
Il est recommandé de déposer la plage arrière avec l'aide d'une seconde personne.

F 32 51 007
Avec un petit tournevis à lame, dégager les caches (1 et 2) sur les poignées du fond de la voiture, sur les côtés gauche et droit.

F 32 51 008
Dévisser les vis à empreinte cruciforme (1 et 2) et déposer la poignée.

F 32 51 009
Tirer vers le bas avec précaution le revêtement de pavillon (ciel) (1) hors des agrafes de retenue aux endroits marqués (flèches) sur le croquis.

F 32 51 010
Voitures jusqu'à 9/89
Découper avec le couteau de tapissier les zones marquées d'origine (flèches). Le cas échéant, nettoyer l'intérieur de l'habitacle avec un aspirateur à proximité de la zone de montage.

F 32 51 196
Voitures depuis 9/89
Pousser en place les crochets de fixation (1) aux endroits indiqués sur le croquis (flèches) jusqu'à l'encastrement sur la position d'arrêt franc.

Conseil pour la pose
Faire attention à la particularité de fabrication des crochets lors du montage.
Les placer du bon côté.

F 32 51 012
Pousser le revêtement de pavillon (ciel) (1) dans les agrafes de retenue.

F 32 51 013
Voitures jusqu'à 9/89
Attacher les crochets de fixation (1) avec la vis à empreinte cruciforme aux endroits marqués sur le croquis (flèches).
Le crochet de fixation (1) doit être engagé par le nez de guidage dans le trou prévu à cet effet.
Remarque
Les trous pour les vis à empreinte cruciforme existent, il n'est pas nécessaire de les percer.

F 32 51 014
Pousser la plage arrière avec le rideau pare-soleil (1) en place, comme indiqué par la flèche.

source: www.ow.no

F 34 65 045
Mettre en place les revêtements de montants arrière C à gauche et à droite. Les becs de retenue (1) doivent s'engager dans les agrafes de retenue (2).

Sous réserve d'erreurs, d'omissions ou de modifications.

source: www.ow.no

Rolzonnescherm voor de achterruit
BMW 5-serie - E 34 en BMW 7-serie E 32

F32 51 001

Alle werkzaamheden gelden voor een auto met links stuur.

Bij auto's met rechts stuur moeten diverse werkzaamheden in spiegelbeeld worden uitgevoerd.

Opmerking

Bij de montage van een rolzonnescherm in West-Duitsland is een tweede buitenspiegel wettelijk voorgeschreven.

Benodigd gereedschap en hulpmiddelen
Schroevedraaier
Kruiskopschroevedraaier
1/2 inch ratel
1/2 inch verlengstuk
1/2 inch dopsleutel 10 mm, 17 mm
Mes
Stofzuiger
Momentsleutel

F34 65 036
Trek de zitting (1) van de achterbank in de richting van de pijl los en verwijder de zitting (1).

F34 65 037

Kantel de middenarmleuning naar beneden. Trek de bekleding met het klitteband voor de armleuning naar boven. Draai de kunststof moeren (1) voor de rugleuning en de zeskantbouten (2) voor de veiligheidsgordel los.

Montagerichtlijn
Aantrekkoppel van de zeskantbouten (2): 46 Nm.

F34 65 001
Klap het isolatiemateriaal (1) terug en verwijder de kunststof zeskantmoeren (2) van de rugleuning aan de rechter- en linkerzijde.

F34 65 056
Verwijder de kunststof afdekkingen (1) voor de veiligheidsgordels in de richting van de pijl. Trek de rugleuning naar boven los uit de bevestiging, trek de leuning naar voren en neem hem uit de wagen.

F32 51 002
Verwijder de spreidpluggen (pijlen) van de hoedenplank m.b.v. een schroevedraaier.

F32 51 006
Trek de stootrand aan de linker- en rechterzijde (pijlen) bij het achterportier los.

F34 65 038
Maak de bekleding van de achterstijl aan de linker- en rechterzijde in de richting van de pijl los uit de bevestigingsklemmen.
Druk de stekkerverbinding voor de verlichting op het aangegeven gedeelte (pijlen) samen en trek de stekkerverbinding los. Verwijder de bekleding van de achterstijl.

F32 51 004
Verwijder de hoedenplank. Houd de hoedenplank voorzichtig in het midden vast, om de lijmverbinding van de hoedenplank los te maken.

Opmerking
De hoedenplank is op de aangegeven plaatsen (pijlen) gelijmd.

F32 65 024
Trek de hoedenplank naar voren in de richting van de pijl los.

Opmerking
Het is aan te bevelen de hoedenplank met twee personen uit de auto te verwijderen.

F32 51 007
Maak de doppen (1 en 2) van de linker en rechter handgreep in het achtercompartiment met een kleine schroevedraaier los.

F32 51 008
Verwijder de kruiskopschroeven (1 en 2) en de handgreep.

F32 51 009
Trek de hemelbekleding (1) op de aangegeven plaatsen (pijlen) voorzichtig naar beneden los uit de bevestigingsklemmen.

F32 51 010
Auto's t/m 9/89
Snijd de voorgestanste uitsparingen (pijlen) met een mes uit. Maak het interieur in de omgeving van de montageplaats zonodig met een stofzuiger schoon.

F32 51 196
Auto's vanaf 9/89
Schuif de haken (1) zoals afgebeeld op de aangegeven plaatsen (pijl) zover aan tot ze voelbaar aangrijpen.

Montagerichtlijn
Let op de constructie van de haken.
De haken voor links en rechts zijn verschillend.

F32 51 012
Druk de hemelbekleding (1) in de bevestigingsklemmen.

F32 51 013
Auto's t/m 9/89
Zet de haken (1) met de kruiskopschroef op de aangegeven plaats (pijlen) vast.
De haken (1) moeten zodanig worden gemonteerd dat de geleiding in de daarvoor aangebrachte boring zit.

Opmerking
De boorgaten voor de kruiskopschroeven zijn reeds aanwezig. Het is niet nodig gaten te boren.

F32 51 014
Schuif de hoedenplank met het zonnescherm (1) in de richting van de pijl op zijn plaats.

source: www.ow.no

F34 65 045
Breng de bekleding op de achterstijl, links en rechts, aan. De lippen (1) moeten in de bevestigingsklemmen (2) aangrijpen.

Vergissingen, drukfouten en wijzigingen voorbehouden.

source: www.ow.no

Solgardin - bakruta
BMW 5-serien E 34 och BMW 7-serien E 32

F 32 51 001

Alla arbeten visas pü en vänsterstyrd bil.
Pü högerstyrda modeller müste vissa arbeten utföras spegelvänt.

Erforderliga verktyg och hjälpmedel

Skruvmejsel
Stjärnskruvmejsel
1/2 tum spärrskaft
1/2 tum förlängning
1/2 tum hylsa 10 mm, 17 mm
Universalkniv
Dammsugare
Momentnyckel

F 34 65 036
Lyft ut baksätet (1) i pilriktningen ur fästet och demontera baksätet (1).

F 34 65 037
Fäll ner bakre mittarmstödet.
Dra av schaktklädseln med kardborrebandet upptill på mittarmstödet.
Skruva ut plastsexkantmuttrarna (1) för ryggstödet och sexkantbultarna (2) för bilbältet.

OBS vid montering:
Åtdragningsmoment för sexkantbultarna (2) 46 Nm.

F 34 65 001
Fäll tillbaka isoleringsmattan (1) och skruva av plastsexkantmuttrarna (2) på ryggstödet till höger och vänster.

F 34 65 056
Ta bort plastskyddet (1) för bilbälten i pilriktningen. Lyft upp ryggstödet ur fästena, dra det framåt och demontera det.

F 32 51 002
Ta ut expanderklammerna (pilar) i hatthyllan med skruvmejsel.

F 32 51 006
Dra av vänstra och högra kantskyddet (pilar) vid bakdörren.

F 34 65 038
Dra ut vänstra och högra C-stolpsklädseln i pilriktningen ur fästklammerna.
Tryck ihop stickanslutningen för lampan på det markerade stället (pilar) och dra ut den.
Ta bort C-stolpsklädseln.

F 32 51 004
Demontera hatthyllan.
För in handen ungefär i mitten under hatthyllan för att lossa den på limställena.

OBS:
Hatthyllan är limmad på de markerade ställena (pilar).

F 32 65 024
Demontera hatthyllan framåt i pilriktningen.

OBS:
Det är lämpligt att demontera hatthyllan med hjälp av ytterligare en person.

F 32 51 007
Demontera hållaren (1 och 2) på vänstra och högra handtaget i bakutrymmet med en liten skruvmejsel.

F 32 51 008
Skruva ut stjärnskruvarna (1 och 2) och ta bort handtagen.

F 32 51 009
Dra försiktigt ut innertakskädseln (1) på de markerade ställena (pilar) ur fästklammerna och dra ut den i riktning nedåt.

F 32 51 010
Bilar t o m 9/89
Skär ut det förstansade urtaget (pilar) med kniv. Dammsug ev bilens innerutrymme kring monteringsstället.

F 32 51 196
Bilar fr o m 9/89
Skjut in upphängningskroken (1) enl ritningen på det markerade stället (pil) tills du känner att den kommit läge.

OBS vid montering:
Tänk på upphängningskrokens utformning.
Sätt fast på den på rätt sida.

F 32 51 012
Tryck in innertakskädseln (1) i fästklammerna.

F 32 51 013
Bilar t o m 9/89
Fäst upphängningskroken (1) med stjärnskruv på det markerade stället (pilar).
Upphängningskrokens (1) klack skall placeras i urborrningen.

OBS:
Borrhålen för stjärnskruvarna finns redan och behöver således inte borras.

F 32 51 014
Skjut på hatthyllan med solgardinen (1) i pilriktningen.

F 32 65 045
Montera vänstra och högra C-stolpsklädseln.
Fästklackarna (1) skall sitta i fästklammerna (2).

Med förbehåll för felaktigheter, tryckfel och ändringar.

source: www.ow.no

Tendina parasole avvolgibile per lunotto
BMW Serie 5 E 34 e BMW Serie 7 E 32

Tutti i lavori descritti si riferiscono al modello guida sinistra. Nei modelli guida destra diverse operazioni andranno eseguite specularmente.

Avvertenza
Montando la tendina parasole avvolgibile, nella Rft la legge prescrive anche il montaggio di un secondo specchio retrovisore esterno.

Attrezzi e materiali necessari
Cacciavite per intaglio semplice
Cacciavite per intaglio a croce
Trapano a cricco reversibile da ½ pollice
Prolunga da ½ pollice
Inserto da ½ pollice per chiave a tubo da 10 mm, 17 mm
Taglierina universale
Aspirapolvere
Chiave torsiometrica

F 34 65 036
Togliere dal supporto la panchina del divano posteriore (1) nella direzione della freccia e smontarla.

F 34 65 037
Ribaltare in basso il bracciolo centrale posteriore.
Sfilare superiormente il rivestimento con nastro a velcro del vano del bracciolo centrale. Svitare e staccare i dadi esagonali in plastica (1) dello schienale e le viti in plastica a testa esagonale (2) della cintura di sicurezza.
Avvertenza per il montaggio
Coppia di serraggio delle viti a testa esagonale (2) 46 Nm.

F 34 65 001
Ribaltare indietro la stuoia isolante (1); svitare e staccare a sinistra e a destra i dadi esagonali in plastica (2) dello schienale.

F 34 65 056
Togliere la copertura in plastica (1) delle cinture di sicurezza nella direzione della freccia. Togliere verso l'alto dai supporti lo schienale, tirarlo in avanti e smontarlo.

F 32 51 002
Togliere con un cacciavite le graffe a espansione (frecce) della cappelliera.

F 32 51 006
Sfilare il rivestimento del paraspigoli sinistro e destro (frecce) nella zona della porta posteriore.

F 34 65 038
Sfilare nella direzione della freccia dalle graffe di ritegno il rivestimento del montante posteriore destro e sinistro.
Comprimere nel punto contrassegnato (freccia) e sfilare la spina di collegamento della luce.
Togliere il rivestimento del montante posteriore.

F 32 51 004
Smontare la cappelliera.
Afferrare con la mano inferiormente al centro, con cautela, la cappelliera per staccarla nei punti d'incollaggio.
Avvertenza
La cappelliera è incollata nei punti segnati (frecce).

F 32 65 024
Smontare la cappelliera in avanti nella direzione della freccia.
Avvertenza
E' consigliabile smontare la cappelliera con l'aiuto di un'altra persona.

F 32 51 007
Smontare con un piccolo cacciavite a lama diritta la mascherina (1 e 2) dalla maniglia di sostegno destra e sinistra.

F 32 51 008
Svitare ed estrarre le viti con intaglio a croce (1 e 2); togliere la maniglia di sostegno.

F 32 51 009
Sfilare con cautela verso il basso dalle graffe di ritegno il rivestimento del tetto (soffitto)(1) nel punto segnato (freccia).

F 32 51 010
Vetture fino al 9/89
Tagliare con la taglierina l'apertura presagomata (frecce). Eventualmente può essere necessario pulire l'abitacolo con un aspirapolvere nella zona del montaggio.

F 32 51 196
Vetture a partire dal 9/89
Infilare i ganci d'attacco (1) nei punti segnati (freccia) come indicato nel disegno finché si avverte distintamente l'innesto.
Avvertenza per il montaggio
Montando i ganci d'attacco, fare attenzione al tipo di costruzione.
Infilarli dalla parte giusta.

F 32 51 012
Introdurre a pressione il rivestimento del tetto (soffitto)(1) nelle graffe di ritegno.

F 32 51 013
Vetture fino al 9/89
Fissare i ganci d'attacco (1) mediante la vite con intaglio a croce nei punti segnati (frecce).
Il gancio d'attacco (1) dev'essere introdotto con il nasello di guida nel foro appositamente previsto.
Avvertenza
I fori per le viti con intaglio a croce sono già presente e non occorre trapanare.

F 32 51 014
Infilare la cappelliera assieme alla tendina parasole avvolgibile (1) nella direzione della freccia.

F 34 65 045
Rimontare il rivestimento del montante posteriore sinistro e destro.
I naselli di ritegno (1) devono innestarsi nelle graffe di ritegno (2).

Salvo errori ed omissioni. Con riserva di modifiche.

source: www.ow.no

Persiana para la luneta trasera
BMW Serie 5 E34 y Serie 7 E32

F 32 51 001

Todas las operaciones se describen para el modelo con volante a la izquierda.
En automóviles con volante a la derecha hay que llevar a cabo las operaciones de montaje de modo correspondiente.

Advertencia
En la República Federal de Alemania, los vehículos con persianas en la luneta trasera deben estar equipados con un segundo retrovisor exterior.

Herramientas y accesorios necesarios

Destornillador para tornillos de cabeza ranurada
Destornillador para tornillos de estrella
Carraca invertible de 1/2''
Pieza de prolongación para llaves de 1/2''
Juego de llaves de tubo de 1/2'' entrecaras 10 mm, 17 mm
Cuchilla universal
Aspiradora
Llave dinamométrica

F 34 65 036
Desenganchar la banqueta del asiento trasero (1) de su soporte, tirando en el sentido de la flecha, y desmontarla.

F 34 65 037
Bajar el apoyabrazos central de los asientos traseros. Desmontar el revestimiento del alojamiento del apoyabrazos (sujeto con cinta velcro). Desenroscar las tuercas hexagonales de plástico (1) del respaldo y los tornillos de cabeza hexagonal (2) de los cinturones de seguridad.

Instrucción para el montaje
El par de apriete de los tornillos de cabeza hexagonal (2) es 46 Nm.

F 34 65 001
Levantar la esterilla aislante (1) y desenroscar las tuercas de plástico hexagonales (2) del respaldo, a la derecha y a la izquierda.

F 34 65 056
Retirar la cubierta de plástico de los cinturones de seguridad en el sentido de la flecha. Levantar el respaldo para extraerlo de sus enganches, desplazarlo hacia delante y desmontarlo.

F 32 51 002
Desenganchar las grapas expandibles (flechas) de la repisa portaobjetos, utilizando un destornillador.

F 32 51 006
Desmontar el revestimiento de protección (flechas) en la zona de la puerta trasera, a la izquierda y a la derecha.

F 34 65 038
Extraer el revestimiento del montante C de sus garras de sujeción (lado izquierdo y derecho) en el sentido de la flecha.
Oprimir las piezas de enclavamiento (flechas) del enchufe de la lámpara y desencajar el enchufe.
Desmontar el revestimiento del montante C.

F 32 51 004
Desmontar la repisa portaobjetos.
Introducir la mano con cuidado hacia el centro de la repisa portaobjetos, para soltarla de sus puntos de adhesión.

Advertencia
La repisa portaobjetos está sujeta por adhesión en los puntos indicados en la figura (flechas).

F 32 65 024
Desmontar la repisa portaobjetos hacia delante en el sentido de la flecha.

Advertencia
Es recomendable desmontar la repisa portaobjetos con la ayuda de una segunda persona.

F 32 51 007
Desmontar la guarnición (1 y 2) -en el asidero derecho e izquierdo de las plazas traseras- con un destornillador pequeño para tornillos de cabeza ranurada.

F 32 51 008
Desatornillar los tornillos de estrella (1 y 2) y desmontar los asideros.

F 32 51 009
Desenganchar con cuidado el revestimiento del techo del automóvil (1) de las garras de sujeción en los puntos indicados en la figura (flechas) y bajar el revestimiento.

F 32 51 010
Vehículos hasta 9/89
Cortar la escotadura preestampada (flechas) con una cuchilla. En caso necesario, limpiar el habitáculo con una aspiradora en la zona de montaje.

F 32 51 196
Vehículos desde 9/89
Introducir los ganchos de sujeción (1) en los lugares indicados (flechas) como se muestra en la figura, hasta que encajen claramente.

Instrucción para el montaje
Tener en cuenta la forma de los ganchos de sujeción a la hora de montarlos.
Colocar cada gancho en el lado correcto a la derecha o a la izquierda.

F 32 51 012
Introducir el revestimiento del techo (1) en las garras de sujeción.

F 32 51 013
Vehículos hasta 9/89
Fijar los ganchos de sujeción (1) con tornillos de estrella en los lugares indicados (flechas).
Colocar los ganchos de sujeción (1) de modo que el talón de guía (2) se introduzca en el taladro previsto en la chapa.

Advertencia
Ya existen taladros para los tornillos de estrella: no hace falta practicar taladros nuevos.

source: www.ow.no

F 32 51 014
Colocar la repisa portaobjetos con la persiana (1), desplazándola en el sentido de la flecha.

F 34 65 045
Montar de nuevo el revestimiento para el montante C a la derecha y a la izquierda.
Los talones de sujeción (1) deben encajar dentro de las garras de sujeción (2).

Salvo error u omisión.
Sujeto a modificaciones.

source: www.ow.no

Instrução de montagem do estore guarda-sol para o óculo traseiro BMW série 5 E34 e BMW série 7 E32

F32 51 001

Todos os trabalhos estão representados num modelo com volante à esquerda.

Em modelos com volante à direita, efectuar as diversas intervenções segundo a imagem oposta.

Nota
A montagem do estore guarda-sol, é obrigatória por lei, na RFA, a aplicação de um segundo retrovisor externo.

Ferramental necessário e meios auxiliares:
Chave de fendas
Chave para parafusos Phillips
Roquete reversível de 1/2 polegada
Extensão de 1/2 polegada
Chaves de caixa de 1/2 polegada, SW 10 mm, 17 mm
Faca universal
Aspirador
Chave dinamométrica

F34 65 036
No sentido das setas, desenganchar e retirar o banco traseiro (1).

F34 65 037
Rebater o apoia-braço central, remover para cima a caixa de revestimento com faixa aderente do apoia-braço e desmontar as porcas sintéticas sextavadas (1) do encosto bem como os parafusos sextavados (2) do cinto de seguraça.

Nota para a montagem
Binário de aperto dos parafusos (2): 46 Nm.

F34 65 001
Levantar para trás o tapete isolador (1) e,à esquerda e à direita, desmontar as porcas sextavadas (2) do encosto.

F34 65 056
No sentido das setas, retirar a protecção de plástico (1) do cinto de segurança, desenganchar para cima o encosto, puxá-lo para a frente e removê-lo.

F32 51 002
Mediante uma chave de fendas, sacar os grampos de expansão (setas) da prateleira da retaguarda.

F32 51 006
Na zona da porta traseira, remover os revestimentos guarda-cantos (setas) esquerdo e direito.

F34 65 038
No sentido da seta, sacar de seus grampos de retenção os revestimentos esquerdo e direito do pilar C. No local assinalado (setas) comprimir e extrair o conector do farolete e remover o revestimento do pilar C.

F32 51 004
Desmontar a prateleira da retaguarda:
Com muito cuidado, colocar a mão no meio e por baixo da prateleira para soltar esta das suas zonas de aderência.

Nota
A prateleira encontra-se colada nos locais assinalados (setas).

F32 65 024
No sentido da seta, remover para a frente a prateleira.

Nota
Aconselha-se a retirar a prateleira com o auxílio de uma segunda pessoa.

F32 51 007
Mediante uma chave de fendas, soltar à direita e à esquerda as tampas cegas (1 e 2) da pega da retaguarda.

F32 51 008
Desmontar os parafusos Phillips (1 e 2) e retirar a pega.

F32 51 009
Com muito cuidado, soltar para baixo, de seus grampos de retenção e no ponto assinalado (seta), a guarnição do tejadilho (painel cimeiro do veículo) (1).

F32 51 010
Veículos até 9/89
Mediante uma faca, recortar as aberturas pré-estampadas (setas). Se necessário, passar a aspirador o interior do veículo na zona do local de montagem.

F32 51 196
Veículos a partir de 9/89
Conforme o desenho, encaixar as ganchetas de suspensão (1) no local assinalado (seta) até que o engate seja audível.

Nota para a montagem
Atenção ao modo de aplicação das ganchetas ao montá-las. Encaixá-las nos lados correctos.

F32 51 012
Comprimir a guarnição do tejadilho (painel cimeiro do veículo) (1) em seus grampos de retenção.

F32 51 013
Veículos até 9/89
Fixar as ganchetas de suspensão (1) nos pontos assinalados (setas) mediante um parafuso Phillips. Inserir a unha da gancheta (1) no orifício previsto para tal.

Nota
Os orifícios para os parafusos Phillips já existem. Não é portanto necessário praticar quaisquer furos.

F32 51 014
No sentido da seta, encaixar a prateleira juntamente com o estore guarda-sol (1).

F 3465 045
Voltar a montar as guarnições do pilar C esquerda e direita. As unhas de retenção terão que encaixar nos grampos retentores (2).

Ressalvados erros, omissões e modifica

source: www.ow.no