Teile und Zubehör - Einbauanleitung

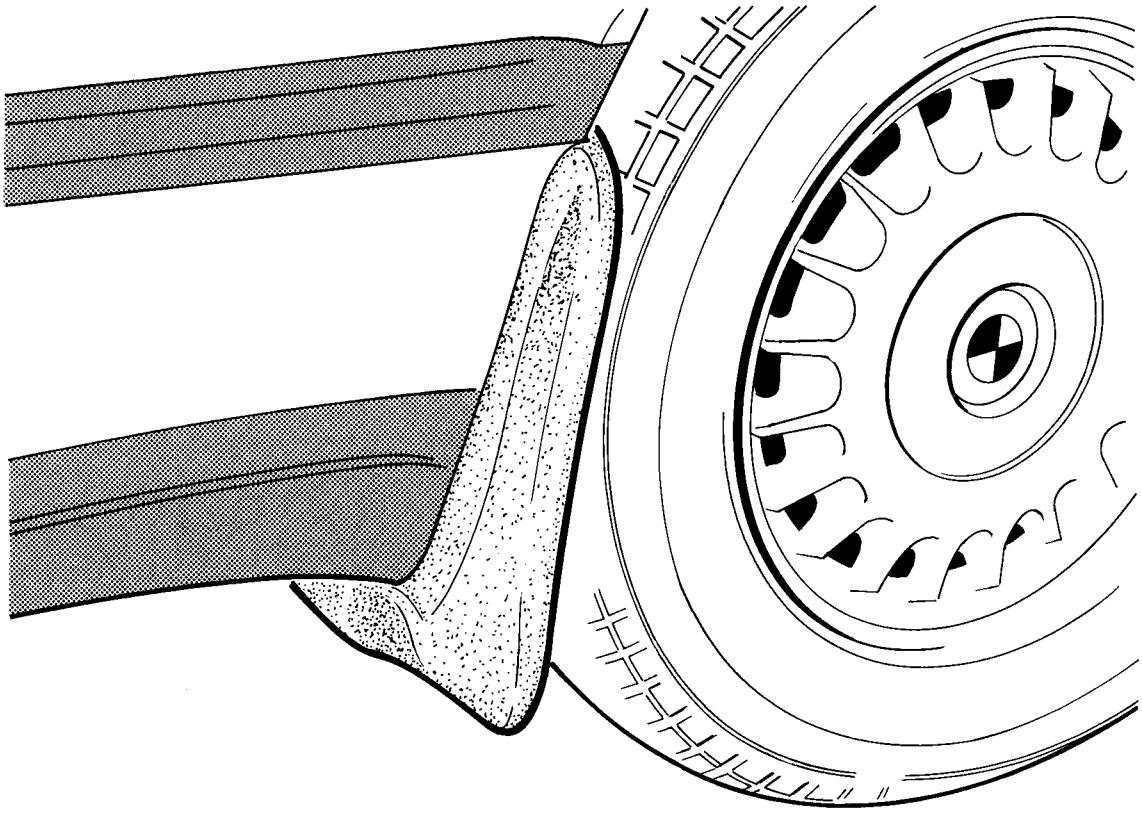

F 32 72 001

Einbauanleitung Schmutzfänger vorne
BMW 5er-Reihe E 34

Installation instructions
for front mud flaps
BMW 5 Series E 34

Instructions de montage
Bavettes pare-boue avant
BMW série 5 / E 34

Montagehandleiding
Spatlappen, voor
BMW 5-serie E 34

Monteringsanvisning
Smutsfångare fram
BMW 5-serien E 34

Istruzioni per il montaggio
delle bavetta antispruzzo anteriori
BMW Serie 5 E 34

Instrucciones de montaje
Faldillas guardabarros delanteras
BMW Serie 5 E 34

Instruções de montagem
dos pára-lamas dianteiros
BMW Série 5 E34

Best.-Nr. 01 29 9 782 190 VII/98 Printed in Germany

source: www.ow.no

Der Einbau ist auf der rechten Fahrzeugseite dargestellt.
Der Einbau auf der linken Fahrzeugseite erfolgt spiegelbildlich.

Legende:
2 Schmutzfänger
4 Halteklammern
2 Unterlegscheiben
2 Blechschrauben

Erforderliches Werkzeug:
Gekröpfter Ringschlüssel 8 – 9 mm

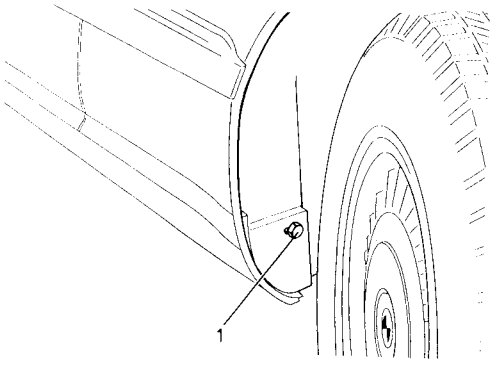

F 32 72 002

Schmutzfänger vorne anbauen:
Der Einbauort ist vor dem Einbauen der Schmutzfänger zu säubern.
Lenkung gegen den Anschlag drehen.
Schraube (1) herausdrehen.

Hinweis:
Die Schraube (1) wird nicht mehr verwendet.

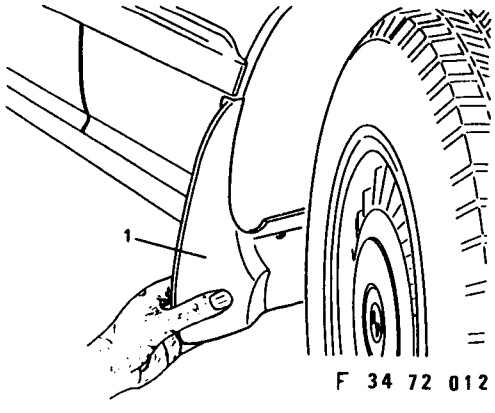

Schmutzfänger (1) an den Einbauort halten.

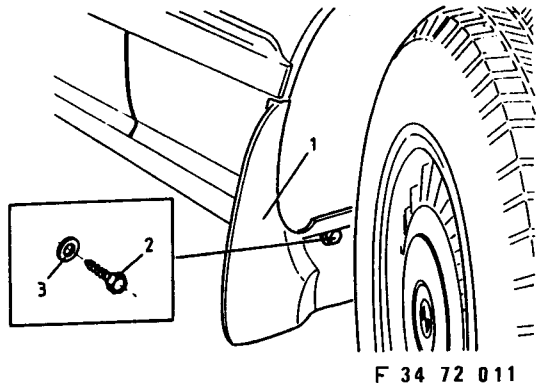

Schmutzfänger (1) mit Blechschraube (2) und Unterlegscheibe (3) handfest anschrauben.

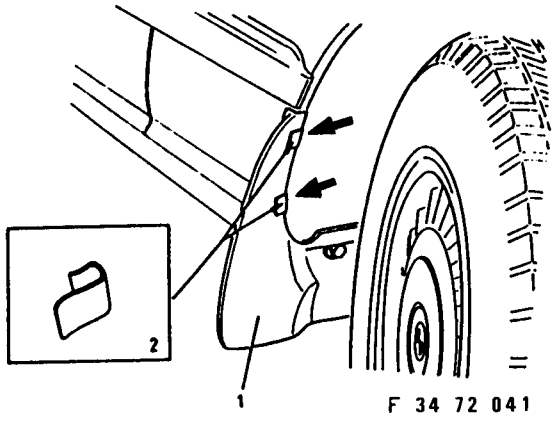

Schmutzfänger (1) andrücken und Halteklammern (2) in Pfeilrichtung bis zum Anschlag aufschieben.

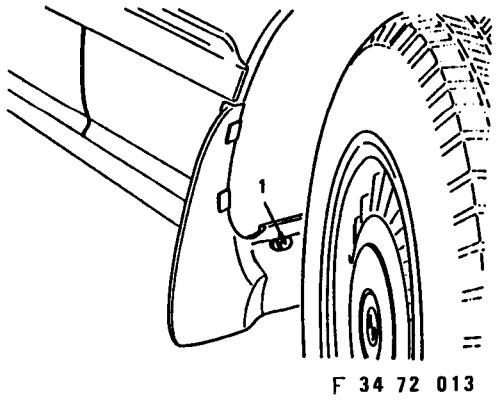

Sitz des Schmutzfängers kontrollieren und Befestigungsschraube (1) festdrehen.

 source: www.ow.no

Installation instructions for front mud flaps BMW 5 Series E 34

F 32 72 001
Installation instructions and illustrations are given for the right-hand side of the car.
The various work stages must be carried out on the left-hand side in a mirror-image fashion.

Key:
2 Mud flaps
4 Retaining clips
2 Washers
2 Self-tapping screws

Tools and materials required:
Angled ring wrench, 8 - 9 mm across the flats

F 32 72 002
Installing the front mud flaps:
Before installing the mud flaps, clean all the contact surfaces.
Turn the steering wheel as far as it will go.
Take out screw (1).
Note:
Screw (1) is no longer required.

F 34 72 012
Hold mud flap (1) in the position in which it is to be installed.

F 34 72 011
Screw on mud flap (1) until hand-tight, using self-tapping screw (2) and washer (3).

F 34 72 041
Press on mud flap (1) and slide on retaining clips (2) as far as they will go in the direction of the arrow.

F 34 72 013
Check that the mud flap is fitted properly, then tighten screw (1).

Montagehandleiding spatlappen, voor BMW 5-serie E 34

F 32 72 001
De montage is beschreven voor de rechterzijde van de auto.
De montage aan de linkerzijde geschiedt in spiegelbeeld.

Inhoud:
2 spatlappen
4 bevestigingsklemmen
2 ringen
2 plaatschroeven

Benodigd gereedschap:
gebogen ringsleutel 8 – 9 mm

F 32 72 002
Spatlap, voor, monteren:
De plaats, waar de spatlap wordt aangebracht, moet voor de montage worden gereinigd.
Draai het stuurwiel tegen de aanslag.
Verwijder de bout (1).
Opmerking:
De bout (1) is niet meer nodig.

F 34 72 012
Houd de spatlap (1) op zijn plaats.

F 34 72 011
Zet de spatlap (1) met de plaatschroef (2) en de ring (3) met de hand vast.

F 34 72 041
Druk de spatlap (1) aan en schuif de bevestigingsklemmen (2) in de richting van de pijl tot tegen de aanslag.

F 34 72 013
Controleer de passing van de spatlap en zet de bevestigingsbout (1) vast.

Bavettes pare-boue avant BMW série 5 / E 34

F 32 72 001

L'installation est décrite et illustrée pour le côté droit de la voiture. Pour l'installation sur le côté gauche procéder symétriquement.

Légende
2 Bavettes pare-boue
4 Agrafes
2 Rondelles
2 Vis à tôle

Outils requis:
Clé polygonale coudée 8 – 9 mm

F 32 72 002
Pose de la bavette pare-boue à l'avant
Nettoyer soigneusement l'emplacement de montage avant la pose de la bavette pare-boue.
Braquer le volant de direction à fond jusqu'en butée.
Dévisser la vis (1).
Remarque:
La vis (1) ne sera pas réutilisée.

F 32 72 012
Présenter et maintenir la bavette pare-boue (1) à l'emplacement de montage.

F 32 72 011
Visser la bavette pare-boue (1) avec la vis à tôle (2) et la rondelle (3) mais ne serrer qu'à la main.

F 32 72 041
Appliquer la bavette pare-boue (1) fermement contre la carrosserie puis pousser à fond les agrafes de retenue (2) dans le sens des flèches.

F 32 72 013
Contrôler la parfaite application et le positionnement de la bavette pare-boue puis serrer à fond la vis de fixation (1).

Monteringsanvisning: Smutsfångare fram BMW 5-serien E 34

F 32 71 001

Monteringen visas på högra bilsidan.
På vänstra bilsidan sker monteringen spegelvänt.

Teckenförklaring:
2 Smutsfångare
4 Fästklammer
2 Mellanläggsbrickor
2 Plåtskruvar

Erforderliga verktyg:
Böjd ringnyckel 8 – 9 mm

F 32 72 002
Montering av smutsfångare fram
Rengör monteringsplatsen innan smutsfångaren monteras.
Vrid ratten mot anslaget.
Skruva ut bulten (1).
OBS vid montering:
Bulten (1) används inte längre.

F 34 72 012
Håll smutsfångaren (1) mot monteringsplatsen.

F 34 72 011
Skruva fast smutsfångaren (1) med plåtskruv (2) och mellanläggsbricka (3) för hand.

F 34 72 041
Tryck fast smutsfångaren (1) och skjut fästklammerna (2) i pilriktningen till anslag.

F 34 72 013
Kontrollera att smutsfångaren sitter korrekt och dra fast fästbulten (1).

source: www.ow.no

Istruzioni di montaggio delle bavetta antispruzzo anteriori
BMW Serie 5 E 34

F 32 72 001
Il montaggio è raffigurato sul lato destro della vettura.
Il montaggio sul lato sinistro della vettura va effettuato specularmente.

Legenda
2 bavette antispruzzo
4 fermagli di ritegno
2 spessori
2 viti autofilettanti

Attrezzo occorrente:
Chiave ad anello curvata 8-9 mm

F 32 72 002
Montaggio bavette antispruzzo anteriori:
Il luogo di montaggio dev'essere pulito prima di applicare le bavette antispruzzo.
Girare lo sterzo su fondo corsa.
Svitare la vite (1).
Nota:
La vite (1) non viene riutilizzata.

F 32 72 012
Mantenere la bavetta antispruzzo (1) in corrispondenza del luogo di montaggio.

F 32 72 011
Avvitare a mano la bavetta antispruzzo (1) mediante la vite autofilettante (2) e lo spessore (3).

F 32 72 041
Calcare la bavetta antispruzzo (1) ed infilare i fermagli di ritegno (2) nel senso della freccia (nella figura) fino a fondo corsa.

F 32 72 013
Controllare la sede della bavetta antispruzzo e serrare la vite di fissaggio (1).

Instruçaõ de montagem dos pára-lamas dianteiros
BMW Série 5 E34

A montagem está representada no lado direito do veículo. No lado esquerdo, a montagem deverá ser realizada segundo a imagem oposta.

Legendas:
2 Pára-lamas
4 Grampos retentores
2 Arruelas
2 Parafusos de latão

Ferramental necessário
Chave de luneta de 8 - 9 mm

F 32 72 002
Montagem dos pára-lamas dianteiros:
Limpar muito bem o local da montagem antes de aplicar os pára-lamas. Girar o volante até ao batente. Desapertar o parafuso (1).

F 34 72 012
Segurar o pára-lamas no local da montagem.

F 34 72 011
Com a mão, apertar bem o pára-lamas (1) com o parafusos de latão (2) e a arruela (3).

F 34 72 041
Empurrar o pára-lamas (1) e encaixar os grampos retentores (2) no sentido da seta até ao encosto.

F 34 72 013
Controlar o assentamento do pára-lamas e apertar muito bem o parafuso de fixação (1).

Faldillas guardabarros delanteras
BMW Serie 5 E 34

F 32 72 001

El montaje está representado para el lado derecho del vehículo.
El montaje para el lado izquierdo se lleva a cabo simétricamente.

Leyenda
2 faldillas guardabarros
4 presillas
2 arandelas
2 tornillos para chapa

Herramienta necesaria:
Llave anular acodada 8-9 mm

F 32 72 002
Montar las faldillas guardabarros delanteras:
Antes de montar las faldillas hay que limpiar el lugar de montaje.
Girar la dirección a tope.
Desenroscar el tornillo (1).
Nota
Ya no se necesita el tornillo (1).

F 34 72 012
Presentar la faldilla (1) en el lugar de montaje.

F 34 72 011
Atornillar la faldilla (1) con el tornillo para chapa (2) y arandela (3) apretando solamente a mano.

F 34 72 041
Presionar la faldilla (1) y ensartar las presillas (2) en dirección de la flecha hasta el tope.

F 34 72 013
Verificar el asiento de la faldilla y apretar el tornillo de fijación (1).

source: www.ow.no