Zubehör – Einbauanleitung

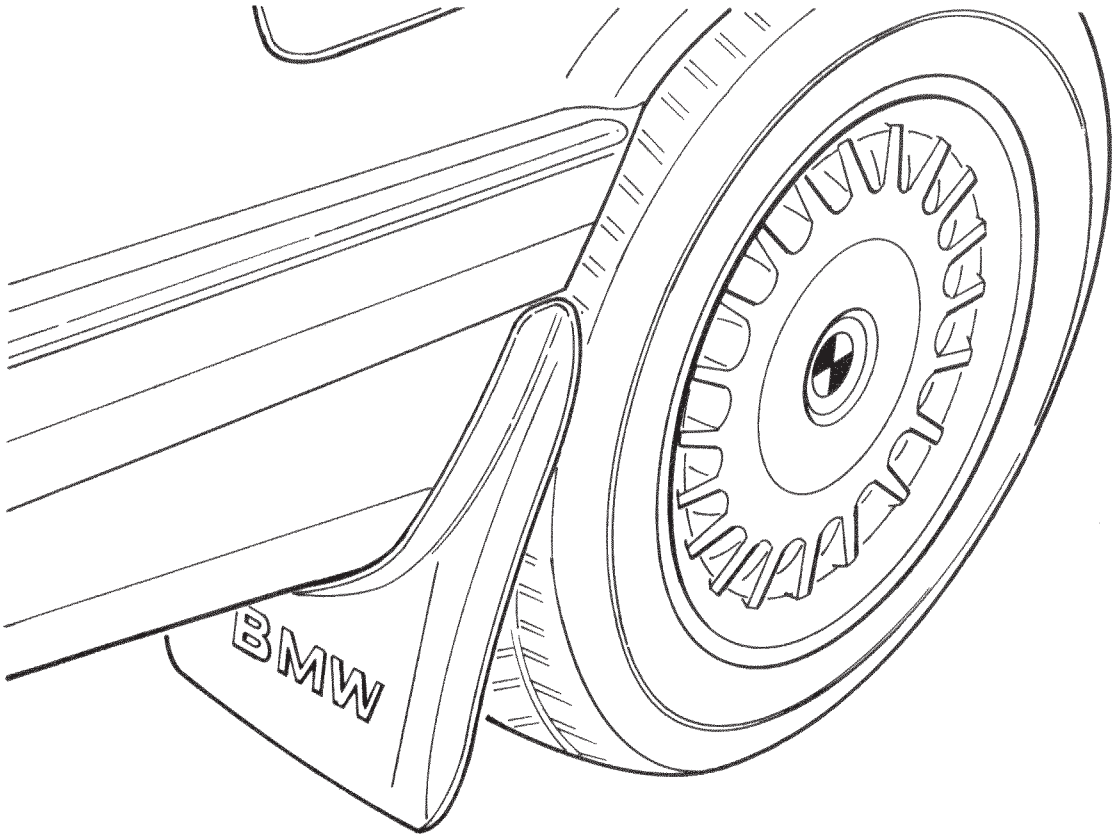

F 32 71 001

Einbauanleitung Schmutzfänger hinten
BMW 5er-Reihe E 34 / BMW 7er-Reihe E 32

Installation instructions
for rear mud flaps
BMW 5 Series (E 34) / BMW 7 Series (E 32)

Instructions de montage
Bavettes pare-boue arrière
BMW série 5 / E 34 — BMW série 7 / E 32

Montagehandleiding
Spatlappen, achter
BMW 5-serie E 34 / BMW 7-serie E 32

Monteringsanvisning
Smutsfångare bak
BMW 5-serien E 34 / BMW 7-serien E 32

Istruzione per il montaggio
delle bavetta antispruzzo posteriori
BMW Serie 5 E 34 / BMW Serie 7 E 32

Instrucciones de montaje
Faldillas guardabarros traseras
BMW Serie 5 E 34 / BMW Serie 7 E 32

Instruções de montagem
dos pára-lamas traseiros
BMW Série 5 E 34 / BMW Série 7 E 32

Best.-Nr. 01 29 9 782 189 III/92 Printed in Germany

source: www.ow.no

Der Einbau ist an der rechten Fahrzeugseite dargestellt.
Auf Einbauunterschiede gegenüber der linken Fahrzeugseite wird hingewiesen.

Legende:
2 Schmutzfänger
4 Schraubenklammern (große Öffnung)
2 Schraubenklammern (kleine Öffnung)
2 Verstärkungsbügel
4 Sechskantschrauben
4 Sechskantmuttern
8 Scheiben

Erforderliches Werkzeug:
Ringschlüssel 10 mm
Doppelmaulschlüssel 10 – 11 mm
Universalmesser

Hinweis:
Zum leichteren Einbau der Schmutzfänger empfiehlt es sich, die Räder abzunehmen. Den Aus- und Einbau der Hinterräder entnehmen Sie der Betriebsanleitung des Fahrzeugs.

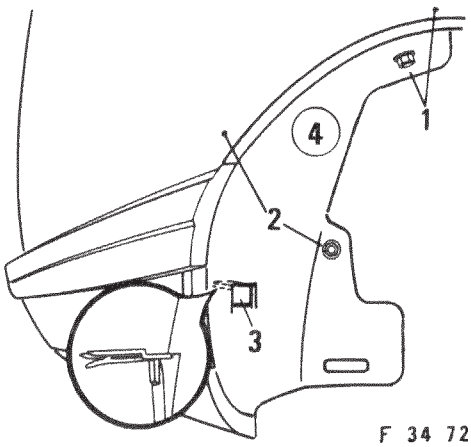

F 34 72 040

Radhaus rechts hinten
Kunststoffmutter (1,2) lösen, Halter (3) auf der Rückseite aushaken, Radhausverkleidung (4) nach vorne entnehmen.

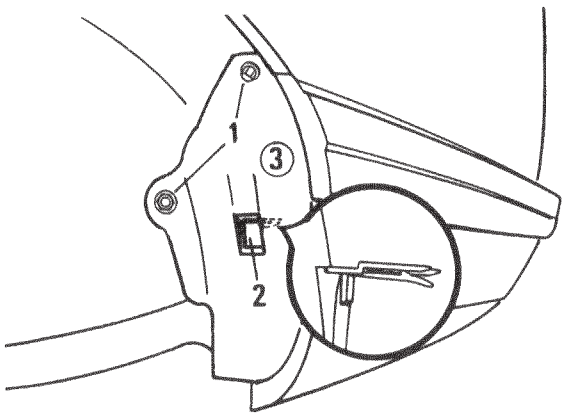

F 34 72 042

Radhaus links hinten
Kunststoffmutter (1) lösen, Halter (2) auf der Rückseite aushaken, Radhausverkleidung (3) nach vorne entnehmen.

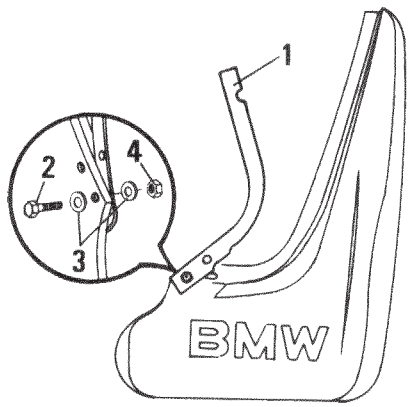

F 34 72 044

Schmutzfänger hinten anbauen
Der Einbauort ist vor dem Einbauen der Schmutzfänger zu säubern.
Verstärkungsbügel (1) mit Sechskantschraube (2), Scheibe (3) und Sechskantmutter (4) am Schmutzfänger handfest anschrauben.

source: www.ow.no

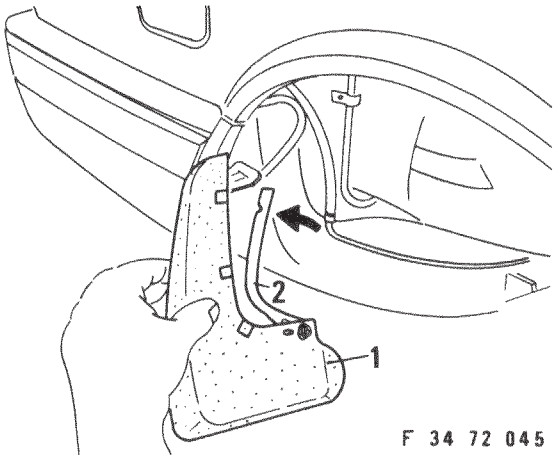

Schmutzfänger (1) an den Einbauort halten, Verstärkungsbügel (2) in Pfeilrichtung hinter den Stoßstangenfalz schwenken.

Hinweis:
Ein optimales Anliegen des Verstärkungsbügels (2) ist nur dann gewährleistet, wenn die Versteifungsrippe der Stoßstange in die Aussparung des Verstärkungsbügels hineinragt.

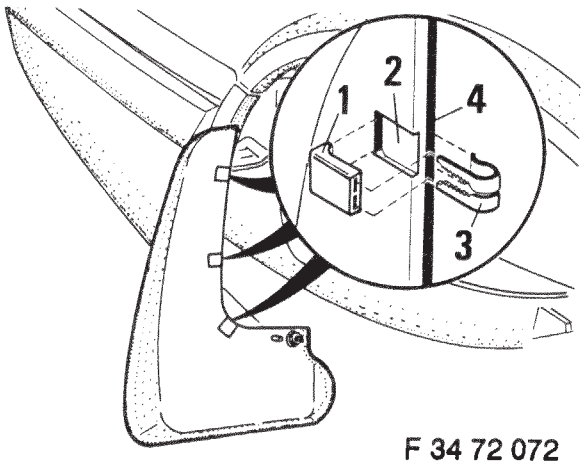

Taschenteil (1) in die Aussparung (2) im Schmutzfänger einstecken.

Haltebügel (3) in das Taschenteil (1) und über den Verstärkungsbügel (4) in der Stoßstange schieben und spürbar einrasten lassen.

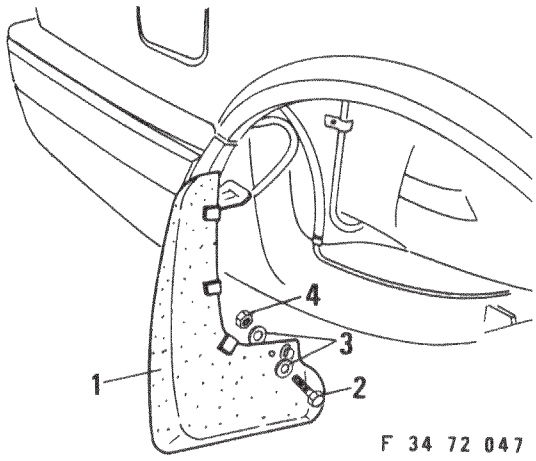

Schmutzfänger (1) mit Sechskantschraube (2) Scheibe (3) und von der Rückseite mit Scheibe (3) und Mutter (4) am Verstärkungsbügel handfest anschrauben.

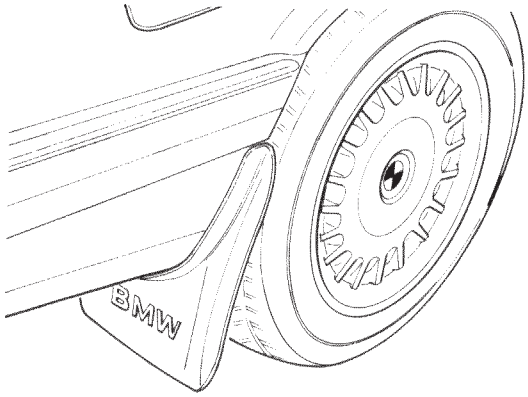

Schmutzfänger ausrichten.
Alle Befestigungsschrauben festschrauben.

Einbauhinweis:
Der Zusammenbau der Radhausverkleidung erfolgt sinngemäß in umgekehrter Reihenfolge.

source: www.ow.no

Installation instructions for rear mud flaps, BMW 5 Series (E 34) cars

Instructions and illustrations are given for the right-hand side of the car.
Differences between these instructions and those for the left-hand side of the car will be expressely indicated.

F 32 71 001
Key:
2 Mud flap
4 Screw clips (large opening)
2 Screw clips (small opening)
2 Reinforcing bracket
4 Hex bolts
4 Hex nuts
8 Washers

Tools and materials required:
Ring wrench, 10 mm across the flats
Double open-ended wrench, 10 - 11 mm across the flats
Universal knife

Note:
The mud flaps can be installed more easily by removing the wheels. Instructions for removing and fitting the rear wheels are given in the Owner's Handbook for the car.

F 34 72 040
Right-hand rear wheel arch
Slacken plastic nuts (1) and (2), unhook holder (2) at the back and take out the wheel arch trim towards the front.

F 34 72 042
Left-hand rear wheel arch
Slacken plastic nuts (1) and (2), unhook holder (2) at the back and take out the wheel arch trim towards the front.

F 34 72 044
Installing the rear mud flaps
Before installing each mud flap, clean all the contact surfaces.
Screw reinforcing bracket (1) on to the mud flap until hand-tight using hex bolt (2), washer (3) and hex nut (4).

F 34 72 045
Hold mud flap (1) in the position in which it is to be installed, and swing reinforcing bracket (2) behind the bumper fold in the direction of the arrow.
Note:
For reinforcing bracket (2) to be perfectly flush, the stiffening rib on the bumper must penetrate its cutout.

F 34 72 072
Insert sleeve element (1) in recess (2) in mud flap.

Press retaining clip (3) into sleeve element (1) and over the reinforcement fixture (4) in the bumper and snap into place.

F 34 72 047
Screw mud flap (1) on to the reinforcing bracket until hand-tight using hex bolt (2) and washer (3), and from the rear using washer (3) and nut (4).

F 32 71 001
Align the mud flaps.
Tighten all the fastening screws.
When installing:
Reassemble the wheel arch trim in the reverse order.

source: www.ow.no

Bavettes pare-boue arrière
BMW série 5 / E 34

F 32 72 001

L'installation est décrite et illustrée pour le côté droit de la voiture. Des différences par rapport au côté gauche sont éventuellement signalées.

Légende
2 Bavettes pare-boue
4 Agrafes à vis (grande ouverture)
2 Agrafes à vis (petite ouverture)
2 Etriers de renfort
4 Vis tête hexagonale
4 Ecrous six pans
8 Rondelles

Outils et ingrédients requis:
Clé polygonale 10 mm
Clé à fourche double 10 – 11 mm
Couteau universel

Remarque:
Pour faciliter la pose des bavettes pare-boue il est recommandé de déposer les roues. Pour la dépose et la pose des roues arrière, consulter la notice d'utilisation de la voiture.

F 34 72 040
Passage de roue arrière droit
Desserrer les écrous en plastique (1, 2), dégager le support (3) sur la face arrière puis retirer le revêtement du passage de roue (4) vers l'avant.

F 34 72 042
Passage de roue arrière gauche
Desserrer l'écrou en plastique (1), dégager le support (2) sur la face arrière puis retirer le revêtement du passage de roue (3) vers l'avant.

F 34 72 044
Pose de la bavette pare-boue à l'arrière
Nettoyer soigneusement l'emplacement de montage avant la pose des bavettes pare-boue.
Visser l'étrier de renfort (1) sur la bavette pare-boue avec la vis tête hexagonale (2), la rondelle (3) et l'écrou six pans (4) mais ne serrer qu'à la main.

F 34 72 045
Présenter la bavette pare-boue (1) à l'emplacement de montage puis faire pivoter l'étrier de renfort (2) dans le sens de la flèche derrière le rebord du pare-chocs.
Remarque:
Une application optimale de l'étrier de renfort (2) ne peut être assurée que si la nervure raidisseuse du pare-chocs pénètre dans l'évidement de l'étrier de renfort.

F 34 72 072
Introduire le gousset (1) dans l'évidement (2) de la bavette.

Glisser l'étrier de maintien (3) dans le gousset puis au-dessus de l'étrier de renfort (4) du pare-chocs et l'encliqueter de façon audible.

F 34 72 047
Visser la bavette pare-boue (1) sur l'étrier de renfort avec la vis tête hexagonale (2), la rondelle (3) et à l'arrière avec la rondelle (3) et l'écrou (4) mais ne serrer qu'à la main.

F 32 71 001
Aligner la bavette pare-boue.
Serrer à fond toutes les vis de fixation.
Conseil pour la pose:
La repose du revêtement de passage de roue s'effectue logiquement dans l'ordre inverse de la dépose.

source: www.ow.no

Montagehandleiding spatlappen, achter
BMW 5-serie E 34

F 32 72 001

De montage is beschreven voor de rechterzijde van de auto. Verschillen voor de montage aan de linkerzijde worden beschreven.

Inhoud:
2 spatlappen
4 schroefklemmen (grote opening)
2 schroefklemmen (kleine opening)
2 versterkingsbeugels
4 zeskantbouten
4 zeskantmoeren
8 ringen

Benodigd gereedschap:
ringsleutel 10 mm
steeksleutel 10 – 11 mm
universeel mes

Opmerking:
Om de montage van de spatlappen te vergemakkelijken, is het aan te bevelen de wielen te verwijderen.
Het verwijderen en aanbrengen van de achterwielen staat beschreven in de handleiding van de auto.

F 34 72 040
Wielopening, rechtsachter
Draai de kunststof moeren (1, 2) los, haak de houder (3) aan de achterzijde los en neem het binnenscherm (4) naar voren toe weg.

F 34 72 042
Wielopening, linksachter
Draai de kunststof moeren (1, 2) los, haak de houder (3) aan de achterzijde los en neem het binnenscherm (4) naar voren toe weg.

F 34 72 044
Spatlap, achter, aanbrengen
De plaats waar de spatlap wordt aangebracht, moet voor de montage worden gereinigd.
Zet de versterkingsbeugel (1) met de zeskantbout (2), de ring (3) en de zeskantmoer (4) met de hand vast op de spatlap.

F 34 72 045
Houd de spatlap (1) op de montageplaats. Draai de versterkingsbeugel (2) in de richting van de pijl achter de felsrand van de bumper.
Opmerking:
De versterkingsbeugel (2) kan alleen goed worden aangebracht als de versterkingsrib van de bumper in de uitsparing van de versterkingsbeugel ligt.

F 34 72 072
Inzetstuk (1) in de uitsparing (2) in de spatlap steken.

Klembeugel (3) in het inzetstuk (1) en over de versterkingsbeugel (4) in de bumper schuiven en voelbaar laten ingrijpen.

F 34 72 047
Zet de spatlap (1) met de zeskantbout (2), de ring (3) en aan de achterzijde met de ring (3) en de moer (4) met de hand vast op de versterkingsbeugel.

F 32 71 001
Richt de spatlap uit. Zet alle bevestigingsbouten vast.
Montagerichtlijn:
De montage van het binnenscherm geschiedt in omgekeerde volgorde van demontage.

source: www.ow.no

Monteringsanvisning: Smutsfångare bak
BMW 5-serien E 34

F 32 71 001

Monteringen visas på högra bilsidan.
Skillnader vid montering på vänstra bilsidan påpekas.

Teckenförklaring:
2 Smutsfångare
4 Skruvklammer (stor öppning)
2 Skruvklammer (liten öppning)
2 Förstärkningsbyglar
4 Sexkantbultar
4 Sexkantmuttrar
8 Brickor

Erforderliga verktyg:
Ringnyckel 10 mm
Dubbel skruvnyckel 10 – 11 mm
Universalkniv

Anvisning
För att underlätta smutsfångarnas montering, bör hjulen demonteras. Demontering och montering av bakhjulen framgår av verkstadshandboken för resp bil.

F 34 72 040
Hjulhus höger bak
Lossa plastmuttrarna (1 och 2), haka loss hållaren (3) på baksidan och ta bort innerskärmen (4) framåt.

F 34 72 042
Hjulhus vänster bak
Lossa plastmuttern (1), haka loss hållaren (2) på baksidan och ta bort innerskärmen (3) framåt.

F 34 72 044
Montering av smutsfångare bak
Rengör monteringsplatsen innan smutsfångaren monteras. Skruva fast förstärkningsbygeln (1) med sexkantbult (2), bricka (3) och sexkantmutter (4) på smutsfångaren för hand.

F 34 72 045
Håll smutsfångaren (1) mot monteringsplatsen och sväng förstärkningsbygeln (2) i pilriktningen bakom stötfångarfalsen.
OBS:
Förstärkningsbygeln (2) kan endast ligga an optimalt, om stötfångarens förstärkningsfläns når in i förstärkningsbygelns urtag.

F3472072
Stick in fickan (1) i urtaget (2) i stänkskyddet.

Skjut in fästbygeln (3) i fickan (1) och över förstärkningsbygeln (4) i stötfångaren tills det känns att bygeln griper tag.

F 34 72 047
Skruva fast smutsfångaren (1) med sexkantbult (2) och bricka (3) samt från baksidan med bricka (3) och mutter (4) på förstärkningsbygeln för hand.

F 32 71 001
Rikta in smutsfångaren.
Dra fast alla fästbultar.

OBS vid montering:

Hopsättning av innerskärmen sker i omvänd ordningsföljd.

source: www.ow.no

Istruzioni di montaggio delle bavetta antispruzzo posteriori
BMW Serie 5 E 34

F 32 72 001

Il montaggio è raffigurato sul lato destro della vettura.
Nel corso della descrizione delle operazioni vengono precisate le differenze rispetto al lato sinistro della vettura.

Legenda
2 bavette antispruzzo
4 fermagli di viti (apertura grande)
2 fermagli di viti (apertura piccola)
2 staffe di rinforzo
4 viti a testa esagonale
4 dadi esagonali
8 rondelle

Attrezzi occorrenti:
Chiave ad anello 10 mm
Chiave fissa doppia 10 - 11 mm
Coltello universale

Nota:
Per facilitare il montaggio delle bavette antispruzzo si consiglia di togliere le ruote. Lo smontaggio e il rimontaggio delle ruote posteriore sono descritti nel libretto USO e MANUTENZIONE della vettura.

F 34 72 040
Passaruota posteriore destro
Svitare i dadi in plastica (1, 2), sganciare il ritegno (3) sul lato posteriore, togliere in avanti il rivestimento del passaruota (4).

F 34 72 042
Passaruota posteriore sinistro
Svitare il dado in plastica (1), sganciare il ritegno (2) sul lato posteriore, togliere in avanti il rivestimento del passaruota (3).

F 34 72 044
Montaggio bavette antispruzzo posteriori
Il luogo di montaggio dev'essere pulito prima di applicare le bavetta antispruzzo.
Avvitare a mano la staffa di rinforzo (1) alla bavetta antispruzzo mediante la vite a testa esagonale (2), la rondella (3) e il dado esagonale (4).

F 34 72 045
Mantenere la bavetta antispruzzo (1) in corrispondenza del luogo di montaggio, orientare la staffa di rinforzo (2) nel senso della freccia (nella figura) a valle della piega del paraurti.
Nota:
L'aderenza ottimale della staffa di rinforzo (2) si ottiene solo se la costolatura d'irrigidimento del paraurti arrivi fin dentro l'incavo della staffa di rinforzo stessa.

F 34 72 072
Inserire la protezione (1) nello spazio (2) del parafango.

Spingere la graffetta di sostegno (3) nella protezione (1) e farla incastrare sopra il telaio di sostegno (4).

F 34 72 047
Avvitare a mano la bavetta antispruzzo (1) alla staffa di rinforzo mediante la vite a testa esagonale (2), la rondella (3) e - dal lato posteriore - mediante la rondella (3) e il dado (4).

F 32 71 001
Allineare la bavetta antispruzzo.
Serrare tutte le viti di fissaggio.
Avvertenza per il montaggio:
L'assemblaggio del rivestimento del passaruota va effettuato nell'ordine inverso dello smontaggio.

source: www.ow.no

F 32 71 001

El montaje está representado para el lado derecho del vehículo.
Señalamos expresamente que existen diferencias de montaje con respecto al lado izquierdo del coche.

Leyenda:
2 faldillas guardabarros
4 presillas de torniquete (boca grande)
2 presillas de torniquete (boca pequeña)
2 estribos de refuerzo
4 tornillos hexagonales
4 tuercas hexagonales
8 arandelas

Herramienta necesaria:
Llave anular 10 mm
Llave de boca doble 10 - 11 mm
Cuchillo universal

Nota:
Para facilitar el montaje de las faldillas guardabarros se recomienda desmontar las ruedas. Para el desmontaje y montaje de las ruedas traseras, consulte las instrucciones de servicio del vehículo.

F 34 72 040
Paso de rueda trasero derecho
Soltar las tuercas plásticas (1, 2), desenganchar el soporte (3) al reverso y retirar hacia delante el revestimiento del paso de rueda (4).

F 34 72 042
Paso de rueda trasero izquierdo
Soltar la tuerca plástica (1), desenganchar el soporte (2) al reverso y retirar hacia delante el revetimiento del paso de rueda (3).

F 34 72 044
Montar las faldillas guardabarros traseras
Antes de montar las faldillas guardabarros hay que limpiar el lugar de montaje.
Atornillar a mano a la faldilla guardabarros el estribo de refuerzo (1) con tornillo hexagonal (2), arandela (3) y tuerca hexagonal (4).

F 34 72 045
Presentar la faldilla (1) en el lugar de montaje e insertar por semi-giro el estribo de refuerzo (2) en dirección de la flecha tras el pliegue del paragolpes.
Nota
El óptimo apoyo del estribo de refuerzo (2) sólo está dado si la nervadura para más rigidez del paragolpes se asoma en la escotadura del estribo de refuerzo.

F 34 72 072
Insertar la pieza de inserción (1) en la escotadura (2) del guardafangos.

Introducir la grapa de sujeción (3) en la pieza de inserción (1) y pasarla por encima del estribo de refuerzo (4) en el paragolpes hasta que encastre.

F 34 72 047
Atornillar a mano la faldilla (1) al estribo de refuerzo, por medio del tornillo hexagonal (2), arandela (3) y, por el dorso, con la arandela (3) y tuerca (4).

F 32 71 001
Alinear la faldilla.
Apretar todos los tornillos de fijación.
Indicación de montaje
El montaje del revestimiento del paso de rueda se lleva a cabo en orden análogo inverso a su desmontaje.

source: www.ow.no

Instrução de montagem dos pára-lamas traseiros
BMW Série 5 E 34

F 32 71 001

Legendas:
2 Pára-lamas
4 Grampos de parafuso (abertura grande)
2 Grampos de parafuso (abertura pequena)
2 Estribos de reforço
2 Parafusos de cabeça hexagonal
4 Porcas hexagonais
8 Anilhas

Ferramental necessário:
Chave de luneta 10 mm
Chave de duas bocas de 10 - 11 mm
Faca universal

Nota:
Para facilitar a montagem dos pára-lamas, aconselha-se a retirar as rodas. A desmontagem das rodas está descrita no manual de serviço do veículo.

F 34 72 040
Cava da roda direita traseira
Desapertar as porcas de plástico (1,2), desenganchar o suporte (3) na parte traseira e retirar para a frente o revestimento (4) da cava da roda.

F 34 72 042
Cava da roda esquerda traseira
Desapertar a porca de plástico (1), desenganchar o suporte (2) na parte traseira e retirar para a frente o revestimento (3) da cava da roda.

F 34 72 044
Montagem dos pára-lamas traseiros
Antes da aplicação, limpar muito bem os locais de montagem dos pára-lamas. Com o parafuso de cabeça hexagonal (2), a anilha (3) e a porca hexagonal (4) apertar muito bem à mão o estribo de reforço (1) ao pára-lamas.

F 34 72 045
Segurar o pára-lamas (1) ao local da montagem e, no sentido da seta, fazer passar o estribo de reforço (2) pela parte traseira da dobra do pára-choques.

Nota:
O assentamento ideal do estribo de reforço só ficará garantido engatando a nervura de reforço do pára-choques no entalhe do estribo de reforço.

F 34 72 072
No pára-lamas, encaixar a peça (1) no espaço (2).

Na peça (1) inserir o estribo retentor (3) e encaixar por cima do estribo de reforço (4) do pára-choques de modo a que o engate seja audível.

F 34 72 047
Aparafusar muito bem à mão o pára-lamas (1) ao estribo de reforço (1) mediante o parafuso de cabeça hexagonal (1), a anilha (3) e, pela parte detrás, com a anilha (3) e a porca (4).

F 32 71 001
Alinhar o pára-lamas. Apertar muito bem todos os parafusos de fixação.

Nota para a montagem:
Alinhar o pára-lamas. Apertar muito bem todos os parafusos de fixação.

source: www.ow.no

Wichtige Information!

Verwenden Sie zu Ihrer eigenen Sicherheit ausschließlich Zubehörprodukte, die von BMW freigegeben sind.
Für von BMW nicht freigegebene Zubehörprodukte jedweder Art übernimmt BMW keine Haftung.

Weiteres BMW Zubehör,
um aus einem BMW Ihren BMW zu machen,
hält Ihr BMW Händler für Sie bereit.

Important information!

For your own safety please use only accessory products released by BMW.
BMW will not guarantee for products of any kind not released by BMW.

To turn a BMW
into your very own BMW your BMW dealer
will provide you with a wide range of BMW
accessories.

source: www.ow.no