Zubehör – Einbauanleitung

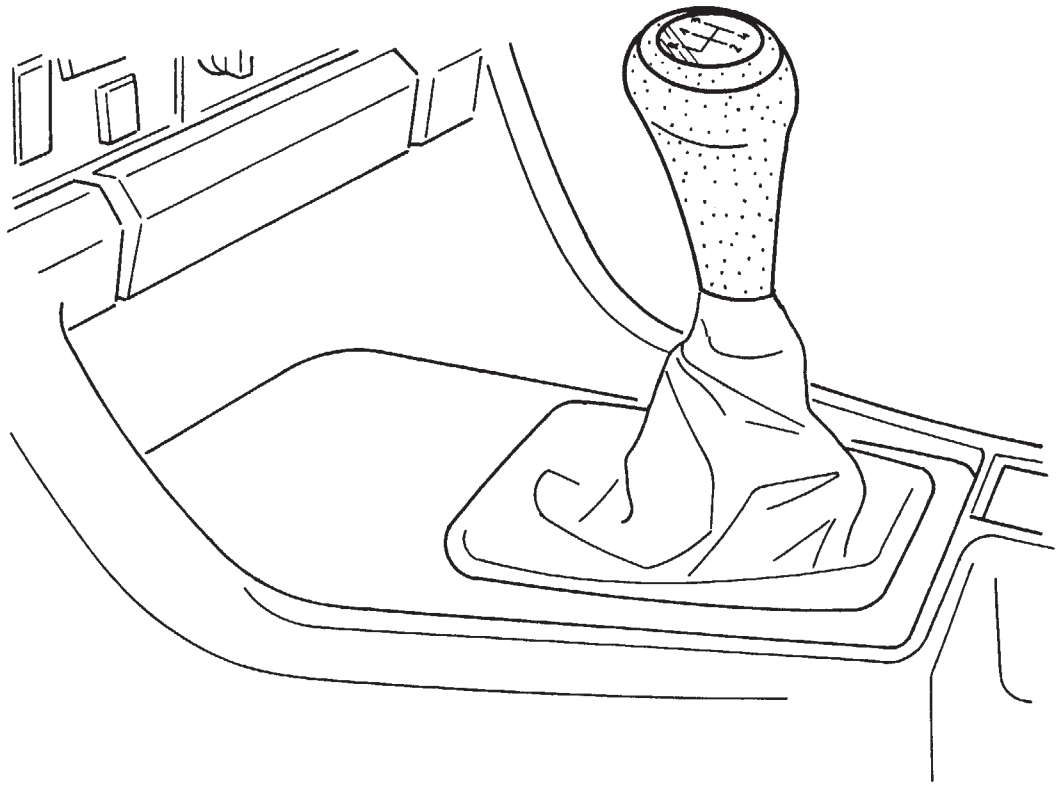

F 34 72 027

Schalthebelknopf mit Beleuchtung
BMW 5er-Reihe E 34 und BMW 7er-Reihe E 32

Installation instructions
Illuminated gear lever knob,
BMW 5 Series (E34) and BMW 7 Series (E32)

Instructions de montage
Pommeau de levier de vitesses avec grille éclairée
BMW série 5/E 34 et BMW série 7/E 32

Montagehandleiding
Schakelknop met verlichting van de
BMW 5-serie E 34 en BMW 7-serie E 32

Monteringsanvisning
Växelspaksknopp med belysning
BMW 5-serien E 34 och BMW 7-serien E 32

Istruzioni per il montaggio
Pomello leva del cambio con illuminazione
BMW Serie 5 E 34 e BMW Serie 7 E 32

Instrucciones de montaje
Empuñadura de palanca de cambios iluminada
BMW Serie 5 E 34 y BMW Serie 7 E 32

Instruções de montagem
Botão do manípulo das mudanças com iluminação
BMW Série 5 E34 e BMW Série 7 E32

Best.-Nr. 01 29 9 782 164 III/89 Printed in Germany

source: www.ow.no

Alle Arbeiten sind am Linkslenker-Modell dargestellt. Bei Rechtslenker-Modellen müssen verschiedene Arbeiten spiegelbildlich ausgeführt werden.
Zum besseren Verständnis wird die Einbauanleitung ohne Lenkrad dargestellt, um den Einbau nachzuvollziehen ist die Demontage des Lenkrades nicht erforderlich.

Erforderliches Werkzeug und Hilfsmittel:
Schraubendreher Nr. 2
Kreuzschlitzschraubendreher Nr. 4

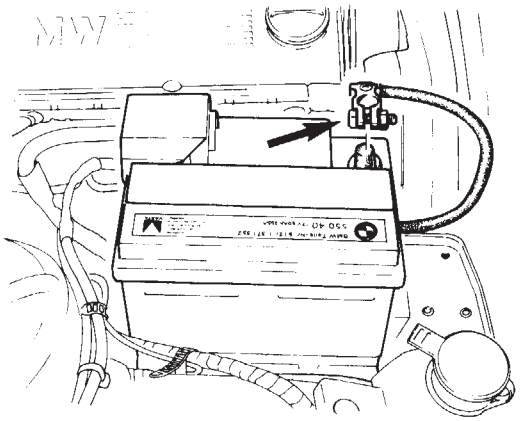

F 34 71 002

Batterie abklemmen
BMW 520i, 525i
Achtung
Die Fehlerspeicher ausdrucken lassen. Durch das Abklemmen der Batterie werden die Fehlerspeicher gelöscht.
Minuspolklemme (Pfeil) abschrauben und zur Seite legen.

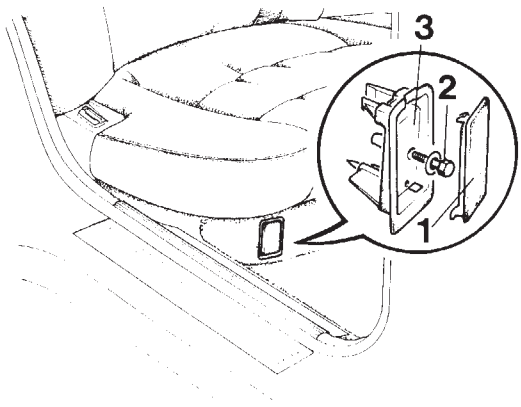

F 34 71 003

BMW 530i, 535i, 525td
Deckel (1) am hinteren Sitzkasten rechs unten abziehen.
Sechskantschraube (2) herausdrehen, Abdeckung (3) ausbauen.
Achtung
Die Fehlerspeicher ausdrucken lassen.
Durch das Abklemmen der Batterie werden die Fehlerspeicher gelöscht.

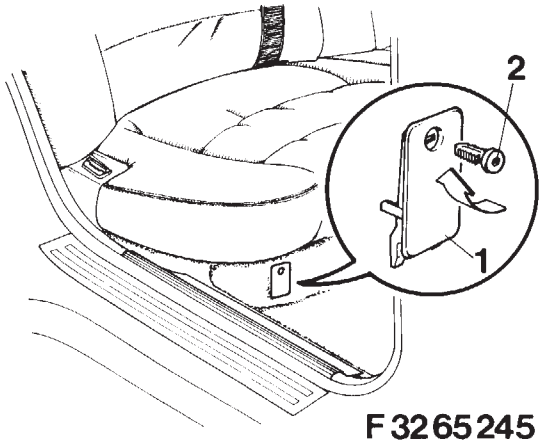

F 32 65 245

BMW 7er-Reihe E 32
Zum Abklemmen der Batterie die Abdeckung (1) am hinteren Sitzkasten rechts unten abnehmen.
Hinweis
Die Halteklammer (2) mit einem 4 mm Innensechskantschlüssel um 90° in Peilrichtung verdrehen.

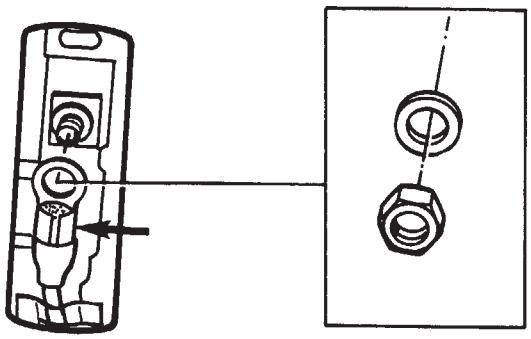

F 32 65 246

Alle Modelle
Minuskabel (Pfeil) vom Massestützpunkt abschrauben.

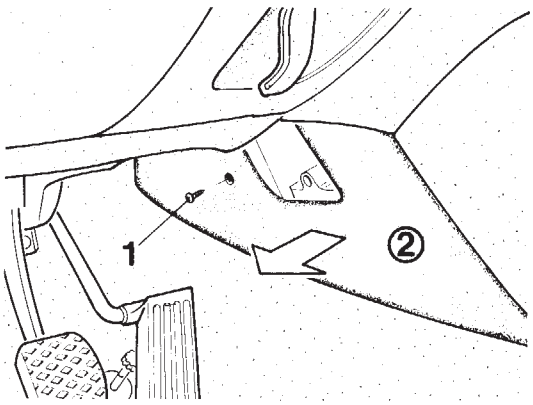

F 34 65 002

Schalthebelknopf einbauen
Kreuzschlitzschraube (1) herausdrehen.
Verkleidung (2) ausbauen.

source: www.ow.no

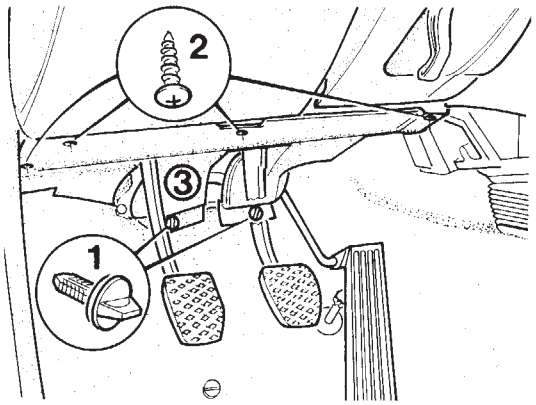

F 34 65 003

Nur für BMW 5er-Reihe E 34
Plastikschrauben (1) um 90° verdrehen.
Kreuzschlitzschrauben (2) herausdrehen.
Verkleidung Fußhebelwerk (3) nach unten ausheben.
Kabelstecker vom Gang abziehen.
Ggf. Kabelstecker und Unterdruckschlauch vom Temperaturfühler abziehen.
Verkleidung Fußhebelwerk (3) ausbauen.

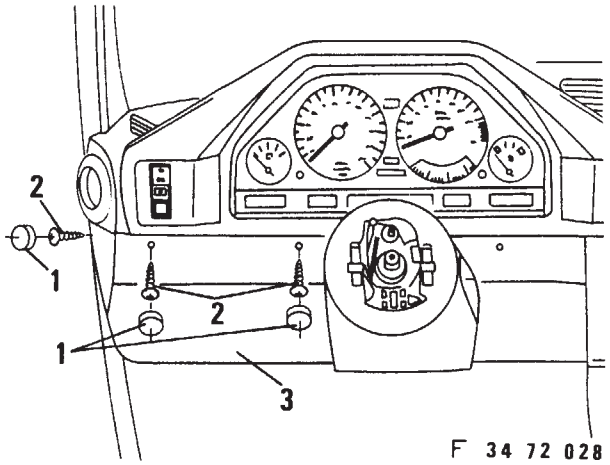

Drei Plastikabdeckungen (1) mit einem Schraubendreher ausheben und Kreuzschlitzschrauben (2) herausdrehen.
Verkleidung (3) ausbauen.

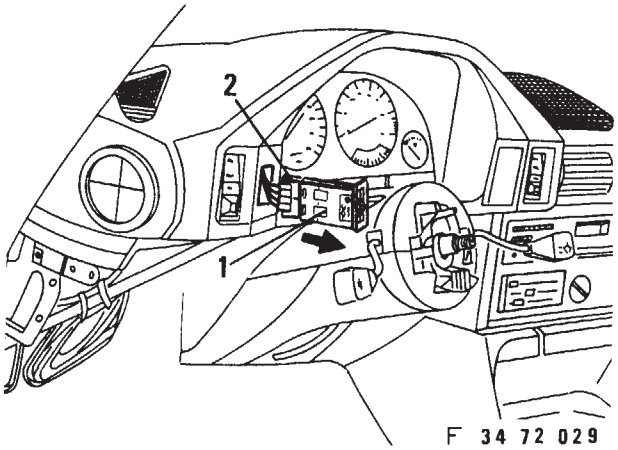

Helligkeitsregler (1) aus dem Instrumententräger in Pfeilrichtung ausheben. Stecker (2) vom Helligkeitsregler trennen und hinter dem Instrumententräger nach unten vorziehen.

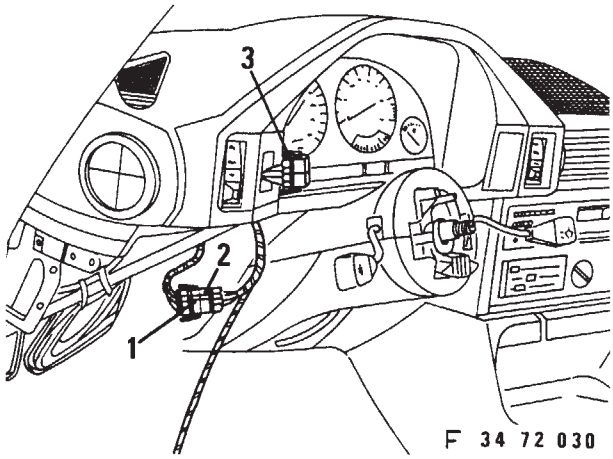

Stecker (1) vom Helligkeitsregler in den Stecker (2) vom Zusatzkabelbaum einstecken.
Freien Stecker (3) vom Zusatzkabelbaum durch die Öffnung des Instrumententrägers zur Einbauanlage des Helligkeitsreglers verlegen.
Einbauhinweis
Helligkeitsregler sinngemäß in umgekehrter Reihenfolge einbauen.

source: www.ow.no

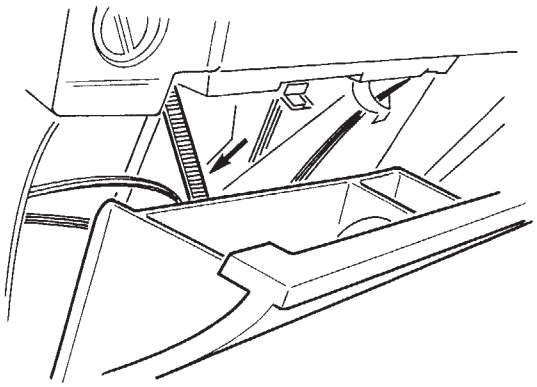

F 32 65 036

Nur für BMW 7er-Reihe E 32
Ablagefach links öffnen und das Fangband (Pfeil) aushängen.

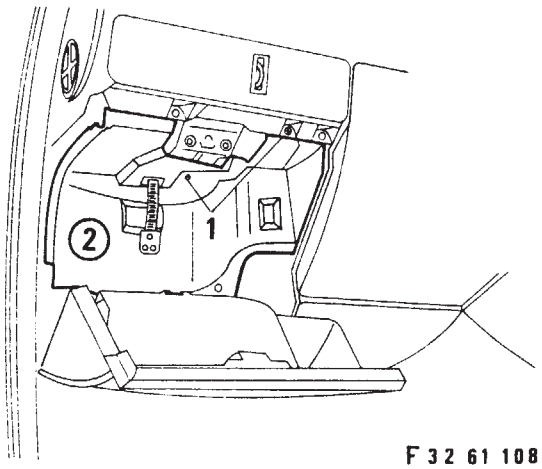

F 32 61 108

Schrauben (1) lösen, Verkleidung (2) nach vorne entnehmen.

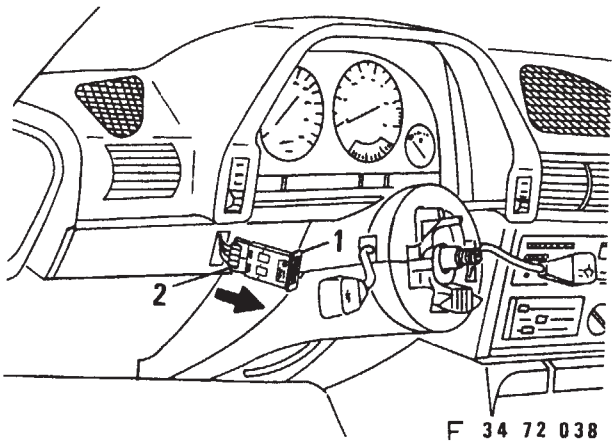

F 34 72 038

Helligkeitsregler (1) aus dem Instrumententräger in Pfeilrichtung ausheben. Stecker (2) vom Helligkeitsregler trennen und hinter dem Instrumententräger nach unten vorziehen.

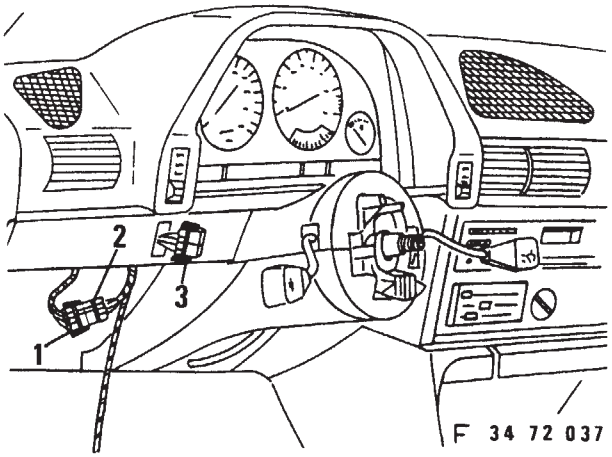

F 34 72 037

Stecker (1) vom Helligkeitsregler in den Stecker (2) vom Zusatzkabelbaum einstecken.
Freier Stecker (3) vom Zusatzkabelbaum durch die Öffnung des Instrumententrägers zur Einbaulage des Helligkeitsreglers verlegen.

Einbauhinweis
Helligkeitsregler sinngemäß in umgekehrter Reihenfolge einbauen.

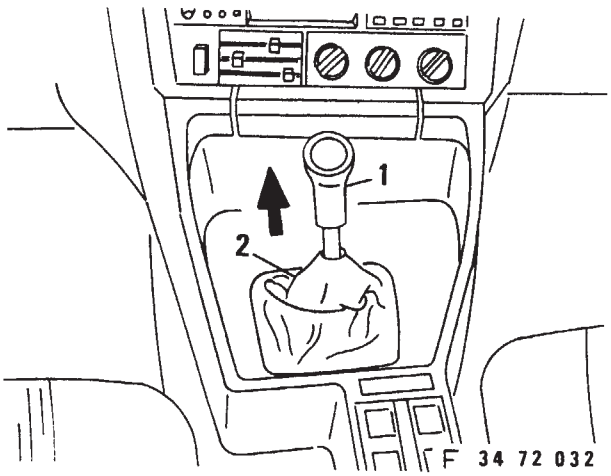

F 34 72 032

Alle Modelle
Schalthebelknopf (1) und Schalthebelabdeckung (2) in Pfeilrichtung abziehen.

source: www.ow.no

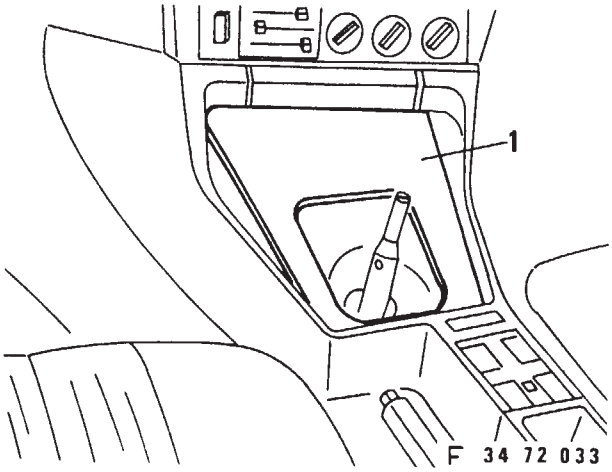

Abdeckung (1) nach oben ausclipsen und nach hinten aus der Mittelkonsole ausheben.

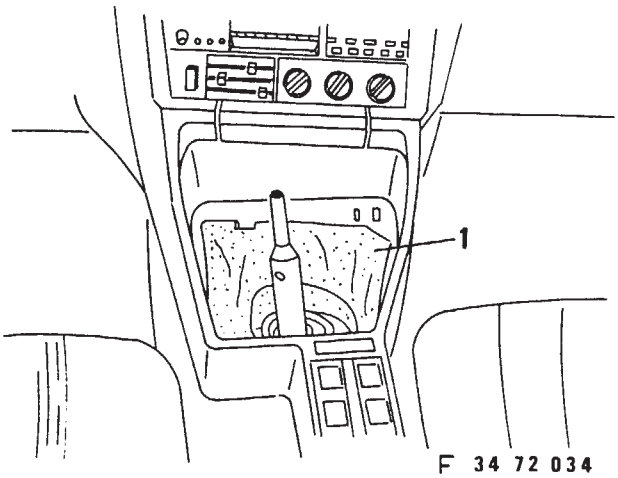

Dämmatte (1) nach oben entnehmen.

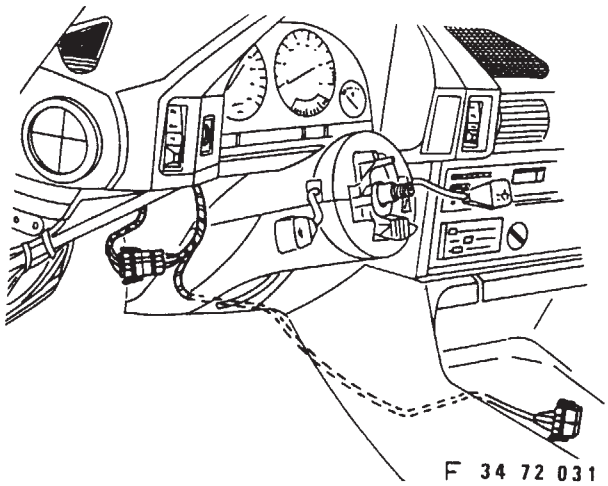

Zusatzkabelbaum lt. Zeichnung vom Instrumententräger zur Mittelkonsole verlegen.

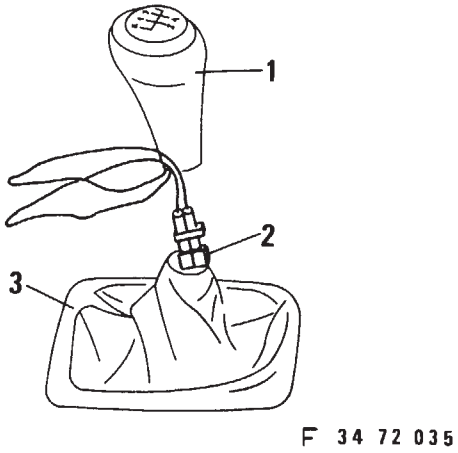

Schalthebelknopf (1) dem Einbausatz entnehmen.
Stecker (2) durch die Öffnung der Schalthebelabdeckung (3) führen.

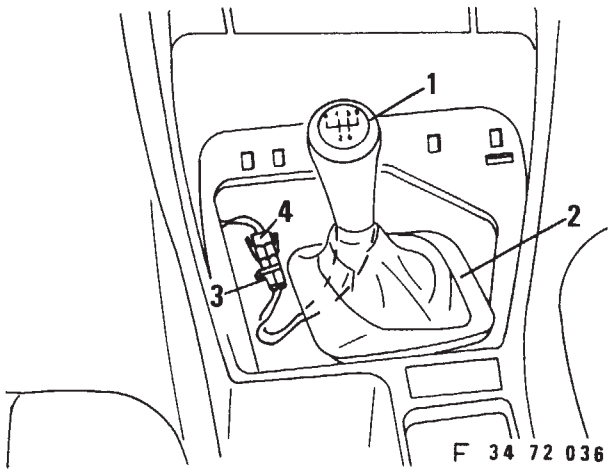

Schalthebelknopf (1) und Schalthebelabdeckung (2) auf den Schalthebel aufstecken.
Stecker (3) mit Stecker (4) vom Zusatzkabelbaum verbinden.

Einbauhinweis

Der Zusammenbau erfolgt sinngemäß in umgekehrter Reihenfolge.

Funktionskontrolle:

Die Beleuchtung des Schalthebelknopfes muß nach Betätigen des Lichtschalters aufleuchten.
Die Lichtintensität kann durch den Helligkeitsregler verändert werden.

source: www.ow.no

Wichtige Information!

Verwenden Sie zu Ihrer eigenen Sicherheit ausschließlich Zubehörprodukte, die von BMW freigegeben sind.
Für von BMW nicht freigegebene Zubehörprodukte jedweder Art übernimmt BMW keine Haftung.

Weiteres BMW-Zubehör,
um aus einem BMW Ihren BMW zu machen,
hält Ihr BMW-Händler für Sie bereit.

Important information!

For your own safety please use only accessory products released by BMW.
BMW will not guarantee for products of any kind not released by BMW.

To turn a BMW
into your very own BMW your BMW dealer
will provide you with a wide range of BMW
accessories.

source: www.ow.no

Illuminated gear lever knob, BMW 5 Series (E34) and BMW 7 Series (E32)

F 34 72 027

Instructions and illustrations are given here for left-hand-drive cars. On right-hand-drive cars, various work stages must be carried out on the opposite side or in mirror-image fashion.
The steering wheel has been omitted from drawings for greater clarity. It is not necessary to dismantle the steering wheel in order to carry out the installation procedure.

Tools and materials required:
Screwdriver, No. 2
Phillips screwdriver, No. 4

F 34 71 002
Disconnecting the battery
On BMW 520i and 525i cars:
Important:
Print out the fault memories (when the battery is disconnected, the fault memories are automatically erased.)
Unscrew the negative terminal (arrow) and lay aside.

F 34 71 003
On BMW 530i, 535i and 534td cars:
Pull off trim cover (1) from the rear seat base on the right.
Take out hex bolt (2) and remove cover (3).
Important:
Print out the fault memories (when the battery is disconnected, the fault memories are automatically erased.)

F 32 65 245
On BMW 7 Series (E32) cars:
To disconnect the battery, remove trim cover (1) from the rear seat base on the right.
Note:
Rotate retaining stud (2) through 90° with a 4 mm Allen key as indicated by the arrow.

F 32 65 246
On all models:
Unscrew the negative cable (arrow) from the earthing point.

F 34 65 002
Installing gear lever knob
Take out Phillips screw (1). Remove trim panel (2).

F 34 65 008
On BMW 5 Series (E34) cars only:
Rotate plastic screws (1) through 90°.
Take out Phillips screws (2). Pull pedal trim (3) downwards.
Disconnect the cable plug from the gong.
If installed, pull off the cable plug and low-pressure tube from the temperature sensor.
Remove pedal trim (3).

F 34 72 028
Lever out three plastic covers (1) with a screwdriver and take out Phillips screws (3). Remove trim (3).

F 34 72 029
Pull light intensity control (1) out of the instrument carrier as indicated by the arrow. Disconnect plug (2) from the light intensity control and pull downward from behind the instrument carrier.

F 34 72 030
Insert plug (1) from the light intensity control into plug (2) from the additional wiring.
Run vacant plug (3) from the additional wiring through the hole in the instrument carrier to the installation point for the light intensity control.
Note:
Install the light intensity control by carrying out the removal procedure in the reverse order.

F 32 65 036
On BMW 7 Series (E32) cars only:
Open the left stowage compartment and detach the retaining strap (arrow).

F 32 61 103
Take out screws (1) and remove trim (2) forward.

F 34 72 038
Pull light intensity control (1) out of the instrument carrier as indicated by the arrow. Disconnect plug (2) from the light intensity control and pull downward from behind the instrument carrier.

F 34 72 037
Insert plug (1) from the light intensity control into plug (2) from the additional wiring (2). Run vacant plug (3) from the additional wiring through the hole in the instrument carrier to the installation point for the light intensity control.
Note:
Install the light intensity control by carrying out the removal procedure in the reverse order.

F 34 72 032
On all cars:
Pull off gear lever knob (1) and gear lever cover (2) in the direction of the arrow.

F 34 72 033
Lift cover (1) out of its clips and remove from the centre console to the rear.

F 34 72 034
Lift out insulating mat (1).

F 34 72 031
Run the additional wiring from the instrument carrier to the centre console as illustrated.

F 34 72 035
Take gear lever knob (1) out of the installation kit. Feed plug (2) through the opening in gear lever cover (3).

F 34 72 036
Fit gear lever knob (1) and gear lever cover (2) on to the gear lever.
Connect plug (3) to plug (4) from the additional wiring.
When installing:
Install the removed parts by carrying out the dismantling procedure in the reverse order.
Functional check:
The gear lever knob should light up when the main light switch is on.
Its brightness can be adjusted at the light intensity control.

source: www.ow.no

Instructions de montage Pommeau de levier de vitesses avec grille éclairée BMW série 5/E34 et BMW série 7/E32

F 34 72 027
Toutes les opérations sont décrites et illustrées pour le modèle avec direction à gauche.
Sur les modèles à direction à droite, certaines opérations seront à effectuer symétriquement.
Dans les illustrations de cette notice, le volant de direction a été déposé pour une plus grande clarté et une meilleure compréhension mais le volant n'a pas à être déposé pour réaliser le montage.

Outils et ingrédients requis:
Tournevis n° 2
Tournevis à pointe cruciforme n° 4

F 34 71 002
Débranchement de la batterie
BMW 520i, 525i
Attention
Sortir le contenu des mémoires à défauts sur imprimante.
Les mémoires à défauts sont effacées et leur contenu perdu lorsqu'on débranche la batterie.
Dévisser le collier du câble négatif (flèche) puis écarter le câble.

F 34 71 003
BMW 530i, 535i, 524td
Retirer la plaquette (1) en bas à droite du caisson de sièges arrière.
Dévisser la vis à tête hexagonale (2), déposer le couvercle (3).
Attention
Sortir le contenu des mémoires à défauts sur imprimante.
Les mémoires à défauts sont effacées et leur contenu perdu lorsqu'on débranche la batterie.

F 32 65 245
BMW série 7/E32
Pour débrancher la batterie, déposer le couvercle (1) en bas à droite du caisson de sièges arrière.
Remarque
Tourner les broches-agrafes (2) sur 90° dans le sens de la flèche avec une clé pour six pans creux de 4 mm.

F 32 65 246
Tous modèles
Dévisser le câble négatif (flèche) du point de mise à la masse.

F 34 65 002
Débranchement de la batterie
BMW 520i, 525i
Attention
Sortir le contenu des mémoires à défauts sur imprimante.
Les mémoires à défauts sont effacées et leur contenu perdu lorsqu'on débranche la batterie.
Dévisser le collier du câble négatif (flèche) puis écarter le câble.

F 34 71 003
BMW 530i, 535i, 524td
Retirer la plaquette (1) en bas à droite du caisson de sièges arrière.
Dévisser la vis à tête hexagonale (2), déposer le couvercle (3).
Attention
Sortir le contenu des mémoires à défauts sur imprimante.
Les mémoires à défauts sont effacées et leur contenu perdu lorsqu'on débranche la batterie.

F 32 65 245
BMW série 7/E 32
Pour débrancher la batterie, déposer le couvercle (1) en bas à droite du caisson de sièges arrière.
Remarque
Tourner les broches-agrafes (2) sur 90° dans le sens de la flèche avec une clé pour six pans creux de 4 mm.

F 32 65 246
Tous modèles
Dévisser le câble négatif (flèche) du point de mise à la masse.

F 34 65 002
Pose du pommeau de levier de vitesses
Dévisser la vis à empreinte cruciforme (1). Déposer le panneau de revêtement (2).

F 34 65 038
Uniquement BMW série 5/E34
Tourner les vis plastique (1) sur 90° Dévisser la vis à empreinte cruciforme (2).
Dégager l'élément de revêtement (3) du niveau des pédales à sa partie basse.
Débrancher la fiche de câble du gong.
Au besoin, débrancher la fiche et le tuyau à dépression de la sonde de température.
Déposer l'élément de revêtement (3) du niveau des pédales.

F 34 72 028
Faire sauter trois pastilles en plastique (1) avec un petit tournevis puis dévisser les vis à empreinte cruciforme (2).
Déposer le panneau de revêtement (3).

F 34 72 029
Dégager le variateur de luminosité (1) hors du support d'instruments dans le sens de la flèche. Débrancher la fiche du connecteur (2) du variateur de luminosité et la tirer vers le bas derrière le support d'instruments.

F 34 72 030
Raccorder la fiche (1) du variateur de luminosité dans la fiche correspondante (2) du faisceau additionnel de câbles.
Amener la fiche libre (3) du faisceau additionnel au travers de l'ouverture dans le support d'instruments jusqu'à l'emplacement de montage du variateur de luminosité.
Conseil pour la pose
Installer le variateur de luminosité logiquement dans l'ordre inverse de sa dépose.

source: www.ow.no

F 32 65 036
Uniquement BMW série 7/E32
Ouvrir le compartiment de rangement de gauche et décrocher la sangle de capture (flèche).

F 32 61 108
Desserrer les vis (1), déposer le revêtement (2) vers soi.

F 34 72 038
Dégager le variateur de luminosité (1) hors du support d'instruments dans le sens de la flèche. Débrancher la fiche du connecteur (2) du variateur de luminosité et la tirer vers le bas derrière le support d'instruments.

F 34 72 037
Raccorder la fiche (1) du variateur de luminosité sur la fiche correspondante (2) du faisceau additionnel de câbles.
Amener la fiche libre (3) du faisceau additionnel au travers de l'ouverture dans le support d'instruments jusqu'à l'emplacement de montage du variateur de luminosité.
Conseil pur la pose
Installer le variateur de luminosité logiquement dans l'ordre inverse de sa dépose.

F 34 d72 032
Tous modèles
Détacher le pommeau (1) et le soufflet (2) du levier de changement de vitesses dans le sens de la flèche.

F 34 72 033
Dégager vers le haut le panneau de recouvrement (1) hors de ses clips de retenue et le sortir vers l'arrière de la console centrale.

F 34 72 034
Retirer le voile insonorisant (1) par le haut.

F 34 72 031
Poser le faisceau additionnel comme indiqué sur le croquis du support d'instruments jusqu'à la console centrale.

F 34 72 035
Prendre le pommeau de levier (1) du kit.
Engager la fiche (2) au travers de l'ouverture du soufflet du levier de changement (3).

F 34 72 036
Appliquer le pommeau (1) et enfiler le soufflet (2) sur le levier de changement.
Réunir la fiche (3) et la fiche (4) du faisceau additionnel.
Conseil pour la pose
La repose s'effectue logiquement dans l'ordre inverse de la dépose.
Contrôle de fonctionnement
L'éclairement de la grille du pommeau du levier de changement doit s'allumer lorsqu'on actionne l'interrupteur d'éclairage.
On peut faire varier l'intensité lumineuse au moyen du variateur de luminosité.

source: www.ow.no

Schakelknop met verlichting van de BMW 5-serie E 34 en BMW 7-serie E 32

F 34 72 027
Alle werkzaamheden gelden voor een auto met links stuur. Bij een auto met rechts stuur moeten diverse werkzaamheden in spiegelbeeld worden uitgevoerd.
Voor een duidelijke beschrijving zijn de afbeeldingen in deze montagehandleiding zonder stuurwiel weergegeven. Voor het uitvoeren van de montage is het echter niet nodig het stuurwiel te verwijderen.

Benodigde gereedschap en hulpmiddelen:
Schroevedraaier nr. 2
Kruiskopschroevedraaier nr. 4

F 34 71 002
Accu losmaken
BMW 520i, 525i
Attentie
Print de storingsgeheugens uit.
Door het losmaken van de accukabels worden de storingsgeheugens gewist.
Maak de massaklem (pijl) los en leg de kabel terzijde.

F 34 71 003
BMW 530i, 535i, 524td
Verwijder de klep (1) rechts onder de achterbank.
Verwijder de zeskantbout (2) en de afdekking (3).
Attentie
Print de storingsgeheugens uit.
Door het losmaken van de accukabels worden de storingsgeheugens gewist.

F 32 65 245
BMW 7-serie E 32
Voor het losmaken van de massakabel moet de afdekking (1) rechts onder de achterbank worden verwijderd.
Opmerking
Verwijder de klem (2) door hem met een 4 mm inbussleutel 90° in de richting van de pijl te draaien.

F 32 65 246
Alle modellen
Maak de massakabel (pijl) los van de massa.

F 34 65 002
Schakelknop aanbrengen
Verwijder de kruiskopschroef (1) en de bekleding (2).

F 34 65 008
Alleen voor de BMW 5-serie E 34
Draai de kunststof schroeven (1) 90°.
Verwijder de kruiskopschroeven (2).
Neem de bekleding bij de pedalen (3) naar onderen toe weg.
Trek de stekker van de gong los.
Trek de stekker en de vacuümslang los van de temperatuursensor.
Verwijder de bekleding (3).

F 34 72 028
Maak de plastic doppen (1) met een schroevedraaier los en verwijder de kruiskopschroeven (2).
Verwijder de bekleding (3).

F 34 72 029
Neem de regelknop (1) voor de instrumentenverlichting in de richting van de pijl los.
Trek de stekker (2) van de reostaat los en trek deze achter het instrumentenpaneel naar beneden.

F 34 72 030
Sluit de stekker (1) van de reostaat aan op de stekker (2) van de extra bedrading.
Steek de vrije stekker (3) van de extra bedrading via de opening in het instrumentenpaneel naar de montageplaats van de reostaat.
Montagerichtlijn
De reostaat wordt in omgekeerde volgorde weer gemonteerd.

F 32 65 036
Alleen voor de 7-serie E 32
Open het linker dashboardkastje en maak de strip (pijl) los.

F 32 61 182
Draai de schroeven (1) los en neem de bekleding (2) naar voren toe weg.

F 34 72 038
Neem de regelknop (1) voor de instrumentenverlichting in de richting van de pijl los.
Trek de stekker (2) van de reostaat los en trek deze achter het instrumentenpaneel naar beneden.

F 34 72 037
Sluit de stekker (1) van de reostaat aan op de stekker (2) van de extra bedrading.
Steek de vrije stekker (3) van de extra bedrading via de opening in het instrumentenpaneel naar de montageplaats van de reostaat.
Montagerichtlijn
De reostat wordt in omgekeerde volgorde weer gemonteerd.

34 72 032
Alle modellen
Trek de schakelknop (1) en de hoes (2) in de richting van de pijl los.

F 34 72 033
Maak de afdekking (1) los uit de bevestiging en neem hem naar achteren toe uit de middenconsole.

F 34 72 034
Neem het isolatiemateriaal (1) naar boven toe weg.

F 34 72 031
Leg de extra bedrading zoals afgebeeld van het instrumentenpaneel naar de middenconsole.

F 34 72 035
Verwijder de schakelknop (1) uit de inbouwset.
Steek de stekker (2) via de opening in de hoes (3).

source: www.ow.no

F 34 72 036

Breng de schakelknop (1) en de hoes (2) op het versnellingshandel aan.

Sluit de stekker (3) aan op de stekker (4) van de extra bedrading.

Montagerichtlijn

De montage geschiedt in omgekeerde volgorde.

Werking controleren:

Na het bedienen van de lichtschakelaar moet de verlichting van de schakelknop in werking treden. De lichtsterkte kan met de reostaat worden gewijzigd.

source: www.ow.no

Växelspaksknopp med belysning
BMW 5-serien E 34 och BMW 7-serien E 32

F 34 72 027

Alla arbeten visas på en vänsterstyrd modell.
Hos högerstyrda bilar måste olika arbeten utföras spegelvänt.

För bättre förståelse visas monteringsanvisningen utan ratt.
För att montera växelspaksbelysningen behöver ratten inte demonteras.

Erforderliga verktyg och hjälpmedel
Skruvmejsel nr 2
Kryssmejsel nr 4

F 34 71 002
Lossa batteriet.
BMW 520i, 525i

OBS!
Tryck fram felminnena.
När batteriet lossas, släcks alla felminnen.
Skruva av minuspolklämman (pil) och lägg den åt sidan.

F 34 71 003
BMW 530i, 535i, 524td
Ta bort locket (1) nedtill på baksätet till höger.
Skruva ut sexkantbulten (2) och demontera avtäckningen (3).

OBS!
Tryck fram felminnena.
När batteriet lossas, släcks alla felminnen.

F 32 65 245
BMW 7-serien E 32
För att lossa batteriet, ta bort avtäckningen (1) nedtill på baksätet till höger.
OBS:
Vrid fästklammern (2) med en 4 mm insexnyckel 90° i pilriktningen.

F 32 65 246
Samtliga modeller
Skruva av minuskabeln (pil) från jordstödpunkten.

F 34 65 002
Montera växelspaksknoppen
Skruva ut skruven med krysspår (1).
Demontera klädseln (2).

F 34 65 003
Endast BMW 5-serien E 34
Vrid plastskruvarna (1) 90°.
Skruva ut skruvarna med krysspår (2).
Ta ut pedalställets klädsel (3) nedåt.
Dra av kabelanslutningen från gonggongen.
Dra ev av kabelanslutningen och undertrycksslangen från temperaturgivaren.
Demontera pedalställets klädsel (3).

F 34 72 028
Lyft ut de tre plastlocken (1) med en skruvmejsel och skruva ut skruvarna med krysspår (2).
Demontera klädseln (3).

F 34 72 029
Ta ut ljusstyrkeregulatorn (1) från instrumenthållaren i pilriktningen. Lossa ljusstyrkeregulatorns anslutning (2) och dra fram den nedåt bakom instrumenthållaren.

F 34 72 030
Sätt fast ljusstyrkeregulatorns anslutning (1) på tillsatskabelstammens anslutning (2).
Dra tillsatskabelstammens lediga anslutning (3) genom öppningen i instrumenthållaren till ljusstyrkeregulatorns monteringsplats.

OBS vid montering:
Montering av ljusstyrkeregulatorn sker i omvänd ordningsföljd.

F 32 65 036
Endast BMW 7-serien E 32
Öppna vänstra förvaringsfacket och lossa fångbandet (pil).

F 32 61 108
Lossa skruvarna (1) och ta bort klädseln (2) framåt.

F 34 72 038
Ta ut ljusstyrkeregulatorn (1) från instrumenthållaren i pilriktningen. Lossa ljusstyrkeregulatorns anslutning (2) och dra fram den nedåt bakom instrumenthållaren.

F 34 72 037
Sätt fast ljusstyrkeregulatorns anslutning (1) på tillsatskabelstammens anslutning (2).
Dra tillsatskabelstammens lediga anslutning (3) genom öppningen i instrumenthållaren till ljusstyrkeregulatorns monteringsplats.

OBS vid montering:
Montering av ljusstyrkeregulatorn sker i omvänd ordningsföljd.

F 34 72 032
Samtliga modeller
Ta bort växelspaksknoppen (1) och växelspaksavtäckningen (2) i pilriktningen.

F 34 72 033
Ta bort avtäckningen (1) uppåt och ta ut den bakåt från mittkonsolen.

F 34 72 034
Ta ut isoleringsmattan (1) uppåt.

F 34 72 031
Dra tillsatskabelstammen enl ritningen från instrumenthållaren till mittkonsolen.

F 34 72 035
Ta ut växelspaksknoppen (1) från monteringssatsen.
För anslutningen (2) genom öppningen i växelspaksavtäckningen (3).

source: www.ow.no

F 34 72 036
Sätt fast växelspaksknoppen (1) och växelspaksavtäckningen (2) på växelspaken.
Sätt ihop anslutningen (3) och tillsatskabelstammens anslutning (4).

OBS vid montering:
Hopsättning sker i omvänd ordningsföljd.

Funktionskontroll:
Växelspaksavtäckningens belysning måste tändas när ljuskontakten trycks in.
Ljusintensiteten kan ändras med ljusstyrkeregulatorn.

source: www.ow.no

Pomello leva del cambio con illuminazione
BMW Serie 5 E 34 e BMW Serie 7 E 32

F 34 72 027
Tutte le operazioni sono raffigurate su un modello con guida a sinistra.
Per i modelli con guida a destra, alcune operazioni devono essere eseguite specularmente.
Per una migliore comprensione, le istruzioni di montaggio sono descritte senza sterzo, tanto più che per effettuare il montaggio non occorre smontare lo sterzo.
Attrezzi e mezzi ausiliari occorrenti
Cacciavite n. 2
Cacciavite con intaglio a croce n. 4

F 34 71 002
Scollegamento batteria
BMW 520i, 525i
Attenzione
Stampare il contenuto delle memorie inconvenienti.
Scollegando la batteria, le memorie inconvenienti vengono cancellate.
Svitare il morsetto polo negativo (freccia) e metterlo da parte.

F 34 71 003
BMW 530i, 535i, 534td
Sfilare il coperchio (1) in basso dal cassone sedile posteriore destro.
Svitare la vite a testa esagonale (2), smontare la copertura (3).
Attenzione
Stampare il contenuto delle memorie inconvenienti.
Scollegando la batteria, le memorie inconvenienti vengono cancellate.

F 32 65 245
BMW Serie 7 E 32
Per scollegare la batteria, togliere la copertura (1) in basso dal cassone sedile posteriore destro.
Nota
Girare i fermagli di ritegno (2) di 90° nel senso della freccia mediante una chiave a brugola da 4 mm.

F 32 65 246
Tutti i modelli
Svitare il cavo negativo (freccia) dal punto di sostegno massa.

F 34 65 002
Montaggio pomello leva del cambio
Svitare la vite con intaglio a croce (1).
Smontare il rivestimento (2).

F 34 65 008
Solo per BMW Serie 5 E 34
Girare le viti in plastica (1) di 90°.
Svitare le viti con intaglio a croce (2). Togliere verso il basso il rivestimento pedaleria (3). Sfilare il cappuccio del cavo dalla marcia.
Eventualmente sfilare il cappuccio del cavo e il tubo flessibile a depressione dalla sonda della temperatura.
Smontare il rivestimento della pedaleria (3).

F 34 72 028
Sollevare le tre coperture in plastica (1) mediante un cacciavite e svitare le viti con intaglio a croce (2). Smontare il rivestimento (3).

F 34 72 029
Sollevare il regolatore luminosità (1) dal supporto strumenti nel senso della freccia.
Separare la spina (2) dal regolatore luminosità e estrarla verso il basso a valle del supporto strumenti.

F 34 72 030
Infilare la spina (1) del regolatore luminosità nella spina (2) del cablaggio supplementare. Montare la spina libera (3) del cablaggio supplementare attraverso l'apertura del supporto strumenti verso la posizione di montaggio del regolatore luminosità.
Avvertenza per il montaggio
Rimontare il regolatore luminosità nell'ordine inverso dello smontaggio.

F 32 65 036
Solo per BMW Serie 7 E 32
Aprire il vano ripostiglio a sinistra e sganciare il nastro di tenuta (freccia).

F 32 61 108
Svitare le viti (1), togliere in avanti il rivestimento (2).

F 34 72 038
Sollevare il regolatore luminosità (1) dal supporto strumenti nel senso della freccia.
Separare la spina (2) del regolatore luminosità e estrarla verso il basso a valle del supporto strumenti.

F 34 72 037
Infilare la spina (1) del regolatore luminosità nella spina (2) del cablaggio supplementare. Montare la spina libera (3) del cablaggio supplementare attraverso l'apertura del supporto strumenti verso la posizione di montaggio del regolatore luminosità.
Avvertenza per il montaggio
Rimontare il regolatore luminosità nell'ordine inverso dello smontaggio.

F 34 72 032
Tutti i modelli
Sfilare il pomello leva del cambio (1) e la copertura leva del cambio (2) nel senso della freccia.

F 34 72 033
Disimpegnare verso l'alto la copertura (1) e toglierla in indietro dalla consolle centrale.

F 34 72 034
Togliere verso l'alto la lastra fonoassorbente (1).

F 34 72 031
Montare il cablaggio supplementare in base al disegno dal supporto strumenti verso la consolle centrale.

source: www.ow.no

F 34 72 035
Prelevare il pomello leva del cambio (1) dal kit di montaggio.
Introdurre la spina (2) attraverso l'apertura della copertura leva del cambio (3).

F 34 72 036
Infilare il pomello leva del cambio (1) e la copertura leva del cambio (2) sulla leva del cambio.
Collegare la spina (3) con la spina (4) del cablaggio supplementare.
Avvertenza per il montaggio
L'assemblaggio va effettuato nell'ordine inverso dello smontaggio.
Controllo di funzionamento
L'illuminazione del pomello leva del cambio deve funzionare dopo aver azionato l'interruttore luci.
L'intensità luminosa può essere variata mediante l'apposito regolatore.

source: www.ow.no

Empuñadura de palanca de cambios iluminada
BMW Serie 5 E 34 y BMW Serie 7 E 32

F 34 72 037
Todos los trabajos están representados en el modelo con volante a la izquierda.
Para modelos con volante a la derecha deben realizarse diversos trabajos simétricamente.

Para más claridad se representan estas instrucciones con volante desmontado, pero para llevar a cabo el montaje no tiene que desmontarse el volante.

Herramienta y medios auxiliares necesarios:
Destornillador Núm. 2
Destornillador de estrella Núm. 4

F 34 71 002
Desconectar la batería
BMW 520i, 525i
Atención
Imprimir el contenido de las memorias de anomalías.
Al ser desconectada la batería se borran las memorias de anomalías.
Destornillar el terminal negativo (flecha) y depositarlo lateralmente.

F 34 71 003
BMW 530i, 535i, 524td
Destrabar la tapa (1) en la caja de asiento trasero derecho, abajo.
Desenroscar el tornillo hexagonal (2) y desmontar la cubierta (3).
Atención
Imprimir el contenido de las memorias de anomalías.
Al ser desconectada la batería se borran las memorias de anomalías.

F 32 65 245
BMW Serie 7 E 32
Para desconectar la batería hay que retirar la cubierta (1) en la caja de asiento trasero derecho, abajo.
Nota
Girar la presilla (2) por 90° en dirección de la flecha con ayuda de una llave macho hexagonal de 4 mm.

F 32 65 246
Todos los modelos
Destornillar el cable negativo (flecha) del punto de apoyo de masa.

F 34 65 002
Montar la empuñadura de palanca de cambios
Desenroscar el tornillo de estrella (1).
Desmontar el revestimiento (2).

F 34 65 008
Sólo para BMW Serie 5 E 34
Girar por 90° los tornillos plásticos (1).
Desenroscar los tornillos de estrella (2).
Destrabar hacia abajo el revestimiento del pedalier (3).
Desacoplar el conector de la marcha.
Dado el caso, desacoplar el conector y el tubo de vacío del sensor térmico.
Desmontar el revestimiento del pedalier (3).

F 34 72 028
Destrabar tres cubiertas plásticas (1) con un destornillador y desenroscar los tornillos de estrella (2).
Desmontar el revestimiento (3).

F 34 72 029
Destrabar en dirección de la flecha el regulador de intensidad luminosa (1) en el soporte de instrumentos.
Separar el conector (2) del regulador de intensidad luminosa y avanzarlo hacia abajo por detrás del soporte de instrumentos.

F 34 72 030
Acoplar el conector (1) del regulador de intensidad luminosa al conector (2) del mazo de cables adicional.
Tender el conector libre (3) del mazo de cables adicional a través de la abertura del soporte de instrumentos hasta el lugar de montaje del regulador de intensidad luminosa.
Indicación de montaje
Montar el regulador de intensidad luminosa en orden análogo inverso al desmontaje.

F 32 65 036
Sólo para BMW Serie 7 E 32
Abrir el compartimiento izquierdo y desenganchar la cinta interceptora (flecha).

F 32 61 108
Soltar los tornillos (1) y retirar el revestimiento (2) hacia delante.

F 34 72 038
Destrabar el regulador de intensidad luminosa (1) del soporte de instrumentos en dirección de la flecha.
Separar el conector (2) del regulador de intensidad luminosa y avanzarlo hacia abajo por detrás del soporte de instrumentos.

F 34 72 037
Acoplar el conector (1) del regulador de intensidad luminosa al conector (2) del mazo de cables adicional.
Tender el conector libre (3) del mazo de cables adicional a través de la abertura del soporte de instrumentos hasta el lugar de montaje del regulador de intensidad luminosa.
Indicación de montaje
Montar el regulador de intensidad luminosa en orden análogo inverso al desmontaje.

F 34 72 032
Todos los modelos
Destrabar la empuñadura (1) y la cubierta (2) en dirección de la flecha.

F 34 72 033
Desencastrar la cubierta (1) hacia arriba y retirarla de la consola central hacia atrás.

F 34 72 034
Retirar la estera insonorizante (1) hacia arriba.

F 34 72 031
Tender el mazo de cables adicional del soporte de instrumentos a la consola central, según muestra la figura.

source: www.ow.no

F 34 72 035
Retirar la empuñadura (1) del kit de montaje. Pasar el conector (2) a través de la abertura en la cubierta (3).

F 34 72 036
Enchufar la empuñadura (1) y la cubierta (2) en la palanca de cambios.
Acoplar el conector (3) con el conector (4) del mazo de cables adicional.
Indicación de montaje
El ensamblaje se lleva a cabo en orden análogo inverso al desmontaje.
Prueba de funciones:
La iluminación de la empuñadura de la palanca de cambios debe encenderse al ser accionado el interruptor de luces. La intensidad luminosa puede ajustarse con el regulador de intensidad luminosa.

source: www.ow.no

Botão do manípulo das mudanças com iluminação
BMW Série 5 E34 e BMW Série 7 E32

F 34 72 027

Todos os trabalhos estão aqui representados num modelo com volante à esquerda.
Em modelos com volante à direita, realizar os mesmos trabalhos segundo a imagem oposta.

Para uma melhor clareza, a presente instrução de montagem é apresentada sem volante. Para realizar esta montagem, não se torna necessário desmontar o volante.

Ferramental necessário e meios auxiliares:
Chave de fendas nº 2
Chave para parafusos Phillips nº 4

F 30 61 002
Desconexão da bateria
BMW 520i, 525i
Atenção
Fazer imprimir o protocolo da memória de erros.
A desconexão da bateria provoca o cancelamento total da memória de erros.
Desligar o borne negativo (seta) e colocar para o lado.

F 34 71 003
BMW 530i, 535i, 524td
Retirar a tampa (1) em baixo e à direita da caixa do banco traseiro.
Desapertar completamente o parafuso de cabeça sextavada (2) e retirar a protecção (3).
Atenção
Fazer imprimir o protocolo da memória de erros.
A desconexão da bateria provoca o cancelamento total da memória de erros.

F 32 65 245
BMW Série 7 E32
Para desconectar a bateria, retirar a protecção (1) em baixo e à direita da caixa do banco traseiro.
Nota
Mediante uma chave de sextavado interno, girar de 90° os grampos retentores (2) no sentido da seta.

F 32 65 246
Todos os modelos
Desaparafusar o cabo negativo (seta) do ponto de ligação à massa.

F 34 65 002
Desapertar o parafuso Phillips (1).
Desmontar a guarnição (2).

F 34 65 008
Só para BMW Série 5 E34
Girar os parafusos de plástico de 90°.
Desapertar os parafusos Phillips (2).
Destacar para baixo a guarnição do mecanismo (3) do pedal.
Desligar a ficha de cabo do gongo.
Se necessário, retirar a ficha e o tubo do vácuo da termosonda.
Desmontar a guarnição do mecanismo (3) do pedal.

F 34 72 028
Mediante uma chave de fendas, soltar as três protecções de plástico (1) e desapertar os parafusos Phillips (2).
Desmontar a guarnição (3).

F 34 72 029
No sentido da seta, retirar do porta-instrumentos o regulador da luminusidade (1).
Desligar a ficha (2) do regulador de luminusidade e puxar para fora por trás do porta-instrumentos.

F 34 72 030
Ligar a ficha (1) do regulador de luminusidade à ficha (2) do cabo preformado adicional.
Pela abertura do porta-instrumentos, fazer passar a ficha livre (3) do cabo preformado adicional até ao local de montagem do regulador de luminusidade.
Nota para a montagem
Voltar a montar o regulador de luminusidade pela ordem inversa.

F 32 65 036
Só para BMW Serie 7 E32
Abrir o compartimento dos utensílios esquerdo e desenganchar a cinta retentora (seta).

F 32 61 108
Desapertar os parafusos (1) e retirar a guarnição (2) para a frente.

F 34 72 038
No sentido da seta, retirar do porta-instrumentos o regulador da luminusidade (1).
Desligar a ficha (2) do regulador de luminusidade e puxar para baixo por trás do porta-instrumentos.

F 34 72 037
Ligar a ficha (1) do regulador de luminusidade à ficha (2) do cabo preformado adicional.
Pela abertura do porta-instrumentos,, fazer passar a ficha livre (3) do cabo preformado adicional até ao local de montagem do regulador de luminusidade.
Nota para a montagem
Voltar a montar o regulador de luminusidade pela ordem inversa.

F 34 72 032
Todos os modelos
No sentido da seta, retirar o botão (1) e o fole (2) do manípulo das mudanças.

F 34 72 033
Destacar para cima a protecção (1) e retirá-la para trás da consola central.

F 34 72 034
Remover para cima o tapete isolante (1).

F 34 72 031
Conforme ilustrado no desenho, estender o cabo preformado adicional desde o porta-instrumentos até à consola central.

source: www.ow.no

F 34 72 035
Retirar o botão (1) do jogo de montagem.
Passar a ficha (2) pela abertura (3) do fole do manípulo das mudanças.

F 34 72 036
Encaixar o botão (1) e o fole (2) no manípulo das mudanças.
Ligar a ficha (3) à ficha (4) do cabo preformado adicional.
Nota para a montagem
A montagem realiza-se pela ordem inversa.

Controlo do funcionamento
Após ter accionado o interruptor da luz, o botão do manípulo das mudanças deverá iluminar-se.
A intensidade luminosa pode ser ajustada mediante o regulador.

source: www.ow.no