BMW Einbauanleitung

Teile und Zubehör

Zusatzblatt „Bavaria Electronic CD Player" zur Einbauanleitung „HiFi-Anlage mit CD-Player BMW 7er-Reihe E32"

Installation instructions
Supplement ("Bavaria electronic CD player") to installation instructions for "HiFi system with CD player, BMW 7 Series E 32"

Instructions de montage
Complément "Lecteur CD Bavaria Electronic" aux Instructions de montage "Installation HIFI avec lecteur CD BMW série 7 / E 32" (avec convertisseur CD intégré)

Montagehandleiding
Aanvulling "Bavaria Electronic CD speler" bij de handleiding "HiFi-installatie met CD-speler BMW 7-serie E 32"

Monteringsanvisning
Tillägg "Bavaria Electronic CD-spelare" till monteringsanvisning "HiFi-anläggning med CD-spelare BMW 7-serien E 32"

Istruzioni per il montaggio
Foglio integrativo "Bavaria Electronic CD-player" delle istruzioni di montaggio "Impianto HiFi con CD-player BMW Serie 7 E 32"

Instrucciones de montaje
Hoja suplementaria "Bavaria Electronic CD Player" para Instrucciones de Montaje "Equipo HiFi con lector CD BMW Serie 7 E 32"

Instruções de montagem
Suplemento "Bavaria Electronic CD player" à instrução de montagem "Instalação de alta fidelidade com leitor de discos compactos BMW, Série 7 E32"

Best.-Nr. 01 29 9 782 156 III/89 Printed in West Germany

source: www.ow.no

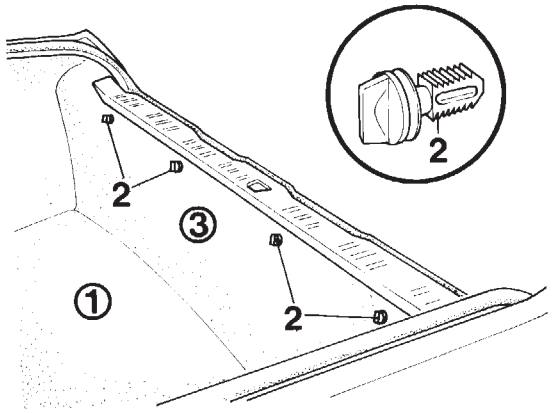

F 32 51139

Kapitel ''Verkleidungen im Kofferraum ausbauen'' (Seite 3) entfällt

Gepäckraumverkleidungen ausbauen
Gepäckraumbodenmatte (1) herausnehmen.
Verriegelungsknöpfe (2) um 90° verdrehen und herausziehen.
Gepäckraumverkleidung (3) ausbauen.

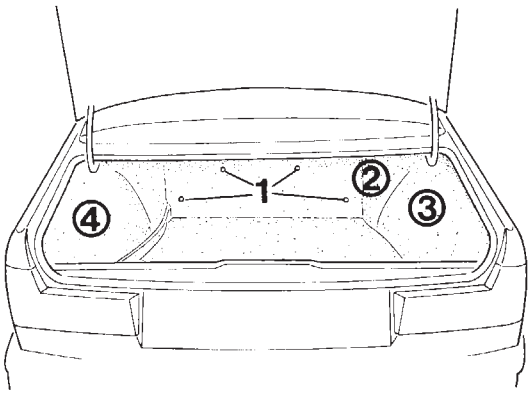

F 32 65 535

Schrauben (1) herausdrehen und die Gepäckraumverkleidung (2) ausbauen.
Modelle mit Skisack/Kühlbox
Die zweigeteilte Gepäckraumverkleidung (2) ausbauen.
Alle Modelle
Gepäckraumverkleidungen (3, 4) ausbauen.

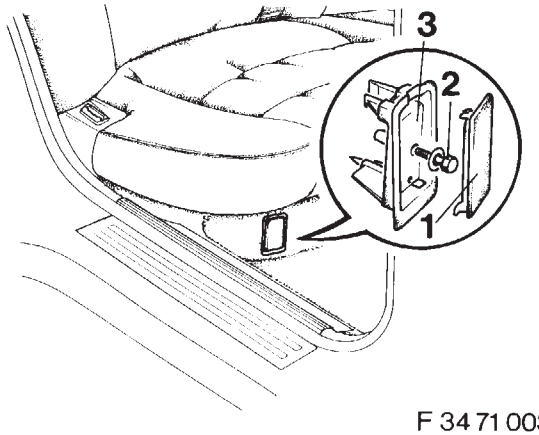

F 34 71 003

Seite 4 (ab Bild Nr. 32 65 245) bis Seite 6 (incl. Bild Nr. F 32 65 015) entfällt.

Batterie abklemmen
Achtung
Die Fehlerspeicher ausdrucken lassen.
Durch das Abklemmen der Batterie werden die Fehlerspeicher gelöscht.
Deckel (1) am hinteren Sitzkasten rechts unten abziehen.
Sechskantschraube (2) herausdrehen und die Abdeckung (3) ausbauen.

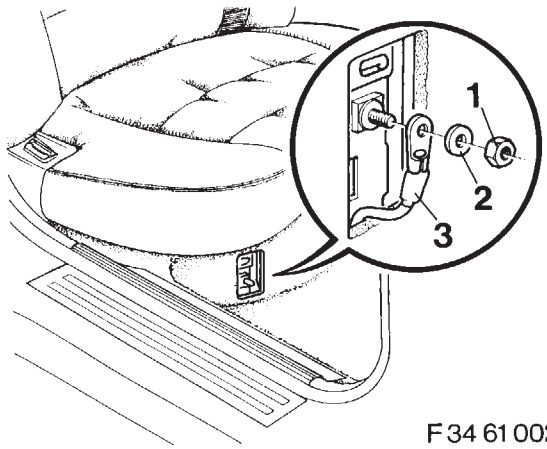

F 34 61 002

Sechskantmutter (1) abschrauben.
Unterlegscheibe (2) abnehmen.
Minuskabel (3) abziehen.
Modelle mit Zusatzbatterie
Minuspolklemme der Zusatzbatterie abklemmen.

source: www.ow.no

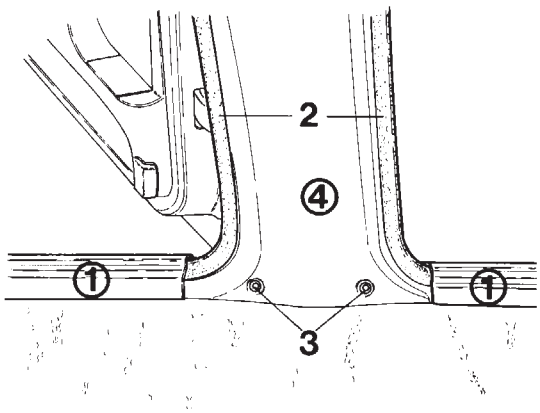

F 32 64 274

B-Säulenverkleidung und Kabelabdeckleisten rechts und links abbauen

Vordere und hintere Abdeckleiste (1) aushebeln.
Kantenschutz (2) abziehen.
Druckknöpfe (3) aus der B-Säulenverkleidung (4) aushebeln und die B-Säulenverkleidung unten etwas vorziehen.

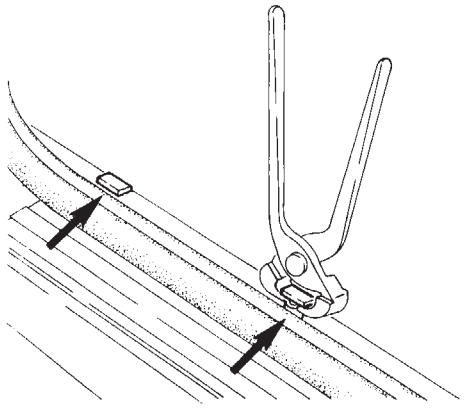

F 30 52 054

Halteclipse (Pfeile) der Abdeckleisten mit einer Beißzange zusammendrücken und aushebeln.

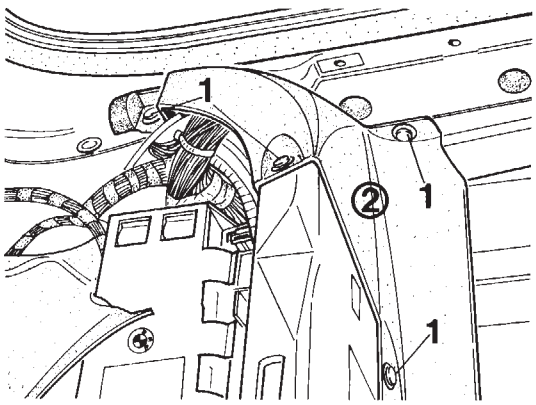

F 34 65 021

Teppichboden am rechten und linken hinteren Sitzkasten zurückschlagen.
Die vier Spreiznieten (1) ausheben und die Plastikabdeckung (2) ausbauen.

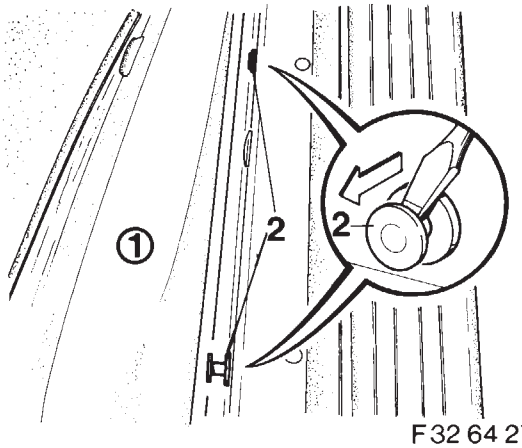

F 32 64 275

Teppichboden (1) umschlagen und die Spreiznieten (2) in Pfeilrichtung ausbauen.

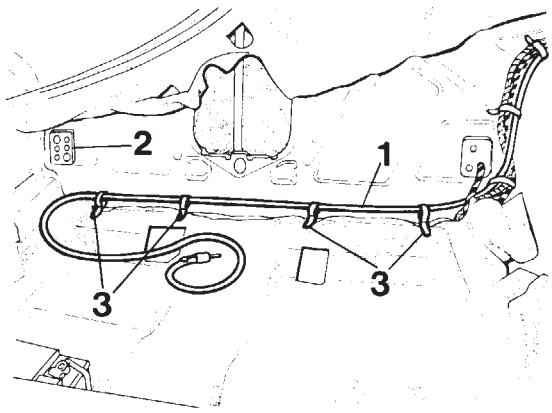

F 32 65 512

Seite 11 (F 32 65 308 bis F 32 65 307) entfällt.

Antennenverstärker lt. seperater Einbauanleitung einbauen.
Antennenkabel (1) lt. Zeichnung zur rechten Gummitülle (2) in der Hecktrennwand verlegen.
Antennenkabel (1) in die serienmäßigen Kabelbinder (3) mit einlegen.

source: www.ow.no

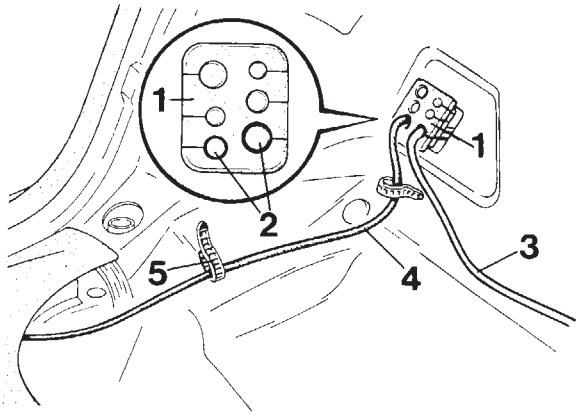

F32 65 513

Gummitülle (1) rechts in der Hecktrennwand aushebeln.
Die vorgeprägten Bohrungen (2) lt. Zeichnung ausschneiden.
Antennenkabel (3) und CD Verbindungskabel (4) lt. Zeichnung in die Bohrungen der Gummitülle (1) einlegen und in den Kofferraum durchführen.
CD Verbindungskabel lt. Zeichnung in die Kabelhalter (5) einlegen.

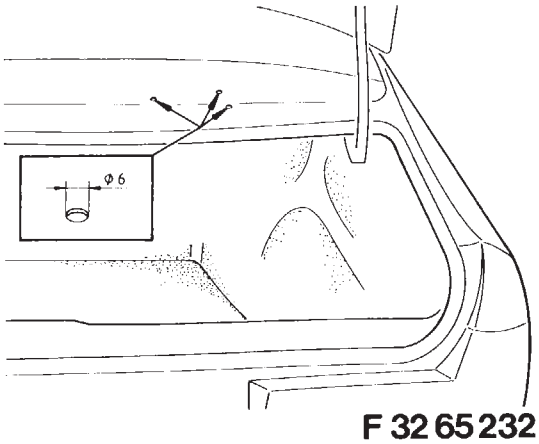

F 32 65 232

Die drei vorgestanzten Bohrmarkierungen im Bereich der Hutablage rechts vom Gepäckraum aus ankörnen.
Die angekörnten Bohrmarkierungen vom Gepäckraum aus mit einem Spiralbohrer ∅ 3,5 mm vorbohren und auf ∅ 6 mm aufbohren.
Bohrlöcher mit einer Feile entgraten. Bohrspäne entfernen.
Bohrloch mit Zinkstaubfarbe einstreichen.

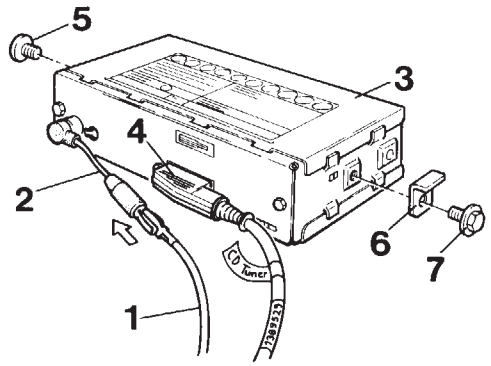

F32 65 514

Antennenkabel (1) lt. Zeichnung auf das Adapterkabel (2) aufstecken.
Adapterkabel (2) lt. Zeichnung an das CD Empfangsgerät (3) anstecken.
Kabelstecker (4) des CD Verbindungskabels lt. Zeichnung an das CD Empfangsgerät anstecken.
Kreuzschitzschraube (5) einschrauben.
Haltewinkel (6) mit der Sechskantschraube (7) an das CD Empfangsgerät anschrauben.

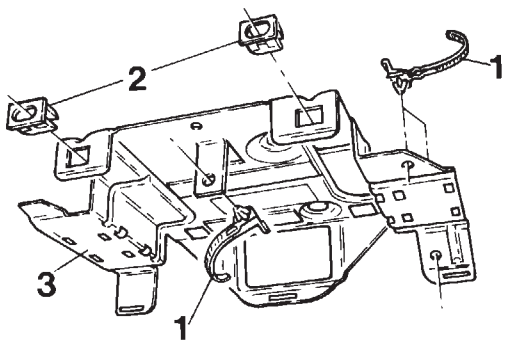

F32 65 515

Die Kabelhalter (1) und Klammern (2) lt. Zeichnung in den Halter (3) einsetzen.

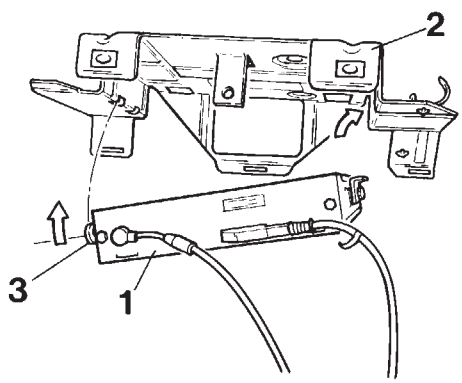

F32 65 516

CD Empfangsteil (1) lt. Zeichnung in den Halter (2) einsetzen.
Kreuzschlitzschraube (3) festdrehen.

source: www.ow.no

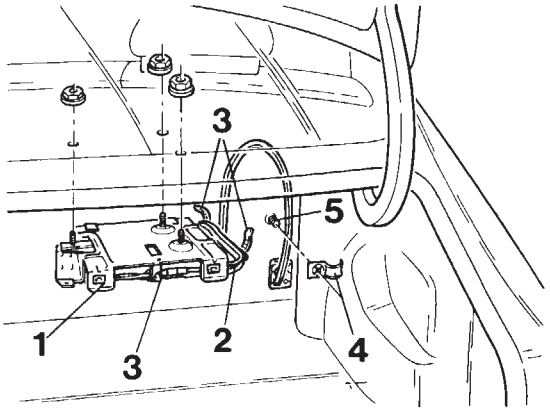

F32 65 517

Halter (1) incl. Empfangsteile mit den drei Stehbolzen lt. Zeichnung in die Bohrlöcher einsetzen und mit den Muttern festschrauben.
Sämtliche Kabel (2) in die Kabelhalter (3) einlegen.
Kabelhalter (3) verschließen.
Haltebügel (4) lt. Zeichnung auf den Stehbolzen (5) aufsetzen und ganz nach unten drücken, so daß sämtliche Kabel damit fixiert werden.

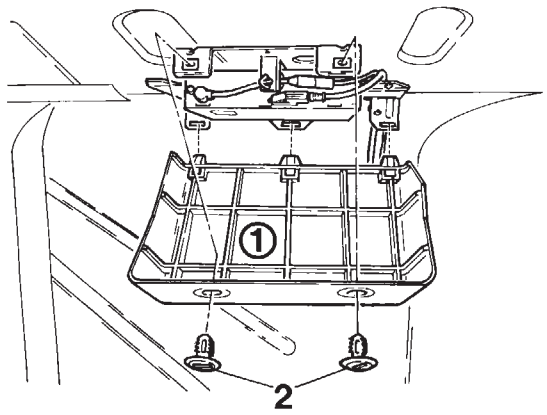

F32 65 518

Abdeckung (1) lt. Zeichnung aufsetzen und mit den Kunststoffschrauben (2) befestigen.

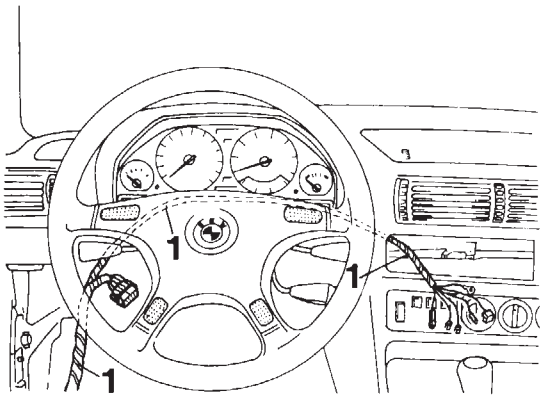

F34 65 010

Seite 15 (Bild Nr. F 32 65 312) entfällt

Teilstück (1) des Zusatzkabelbaumes lt. Zeichnung zum Einbauort des CD Players verlegen.

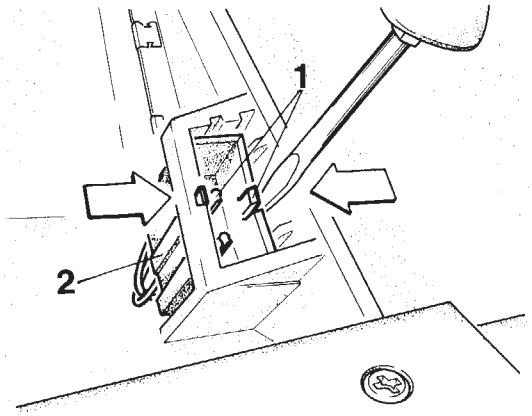

F32 64 277

Seite 19 (ab Bild Nr. F 32 65 243) bis Seite 24 (incl. Bild Nr. F 32 65 318) entfällt

Handschuhfach ausbauen
Handschuhfach öffnen und in den Fahrgastraum ziehen.
Taschenlampe ausheben.
Haltenasen (1) in Pfeilrichtung zusammendrücken und den Stecker (2) nach unten ausheben.

source: www.ow.no

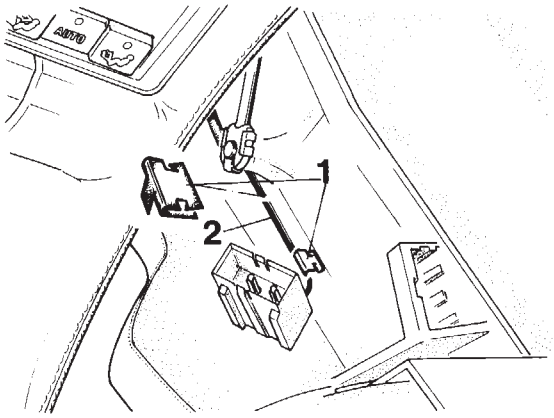

F32 64 278

Klammern (1) ausheben und das Kabel (2) zur Seite legen.

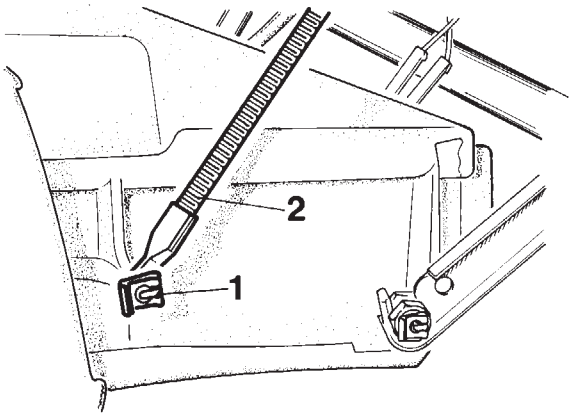

F32 64 279

Klammer (1) abziehen und das Fangband (2) aushängen.

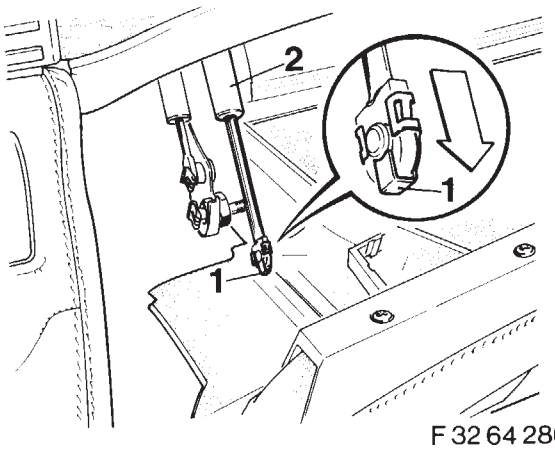

F32 64 280

Klammer (1) in Pfeilrichtung drücken und den Gasdruckstoßdämpfer (2) aushängen.

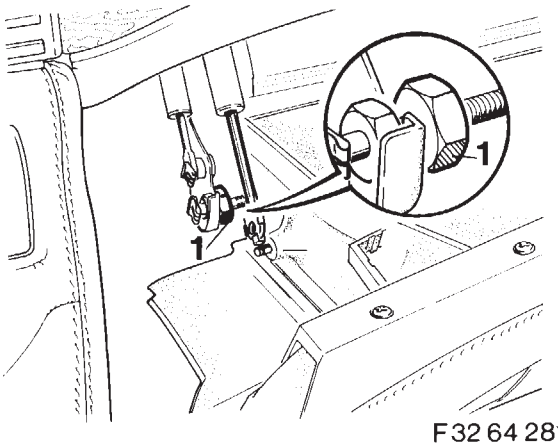

F32 64 281

Sechskantmuttern (1) auf der rechten und linken Handschuhfachseite lösen.

Hinweis

Zum Lösen der Sechskantschraube auf der rechten Handschuhfachseite die Verkleidung abziehen.

Handschuhfach komplett ausbauen.

Einbauhinweis

Auf die richtige Lage des Gestänges achten.

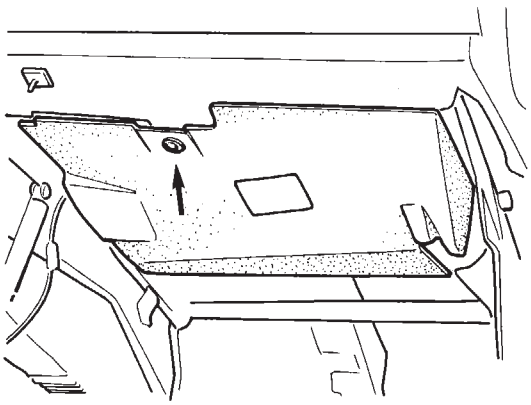

F32 65 243

Kreuzschlitzschraube (Pfeil) herausdrehen.

Verkleidung abbauen.

Kabelstecker der Handschuhfachbeleuchtung abziehen.

Einbauhinweis

Fangband durch den Ausschnitt der Verkleidung führen.

source: www.ow.no

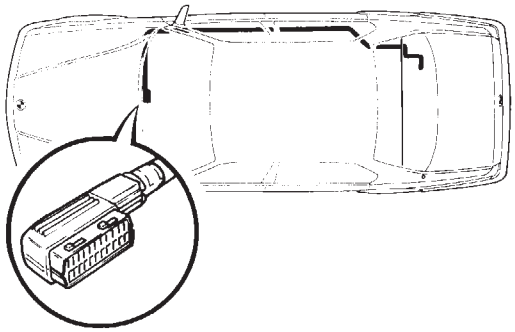

F 32 65 519

CD Verbindungskabel, von der rechten Gummitülle in der Hecktrennwand aus lt. Zeichnung zum Radioeinbauort verlegen.
CD Verbindungskabel im Bereich des Handschuhkastens in die serienmäßig verbauten Kabelbinder einlegen.

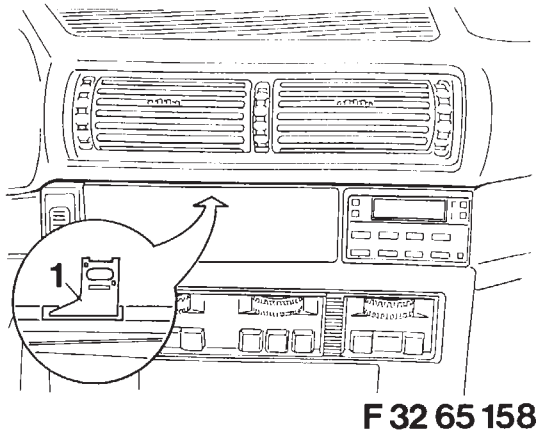

F 32 65 158

Blende des Radioausschnittes aushebeln und den Halter (1) lt. Zeichnung einsetzen.

Hinweis

Der Einbausatz enthält zwei Halte,r wobei jeweils ein Halter für Links-, und einer für Rechtslenkermodelle verbaut wird (der gezeichnete Halter ist für Linkslenkermodelle vorgesehen).

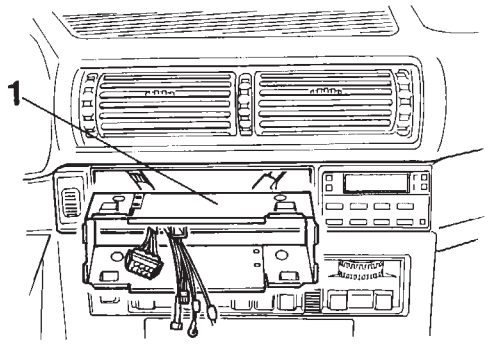

F 32 65 520

Halterahmen (1) lt. Zeichnung in den Radioausschnitt einsetzen bis dieser merklich einrastet.

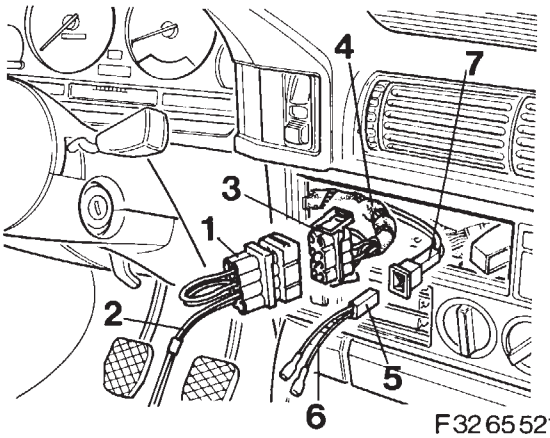

F 32 65 521

Kabelstecker (1) des Adapterkabelbaumes (2) auf den Gegenstecker (3) des Zusatzkabelbaumes (4) aufstecken.
Kabelstecker (5) des Adapterkabelbaumes (6) auf den Gegenstecker (7) des Zusatzkabelbaumes (4) aufstecken.

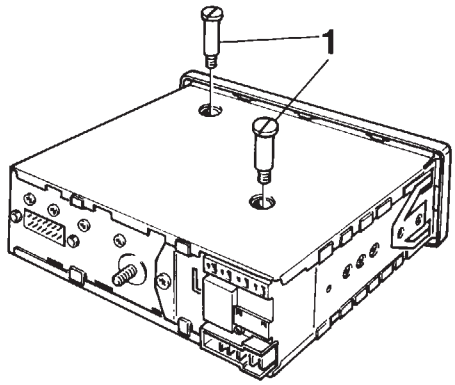

F 32 65 522

Schlitzschrauben (1) der Transportsicherungen herausdrehen.

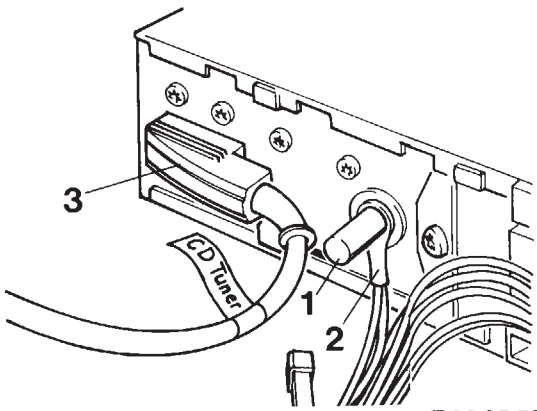

F 32 65 524

Mit Hilfe des Stiftes (1) den Masseanschluß (2) des Zusatzkabelbaumes auf den CD Player aufschrauben.
Kabelstecker (3) des CD Verbindungskabels auf den CD Player aufstecken.

source: www.ow.no

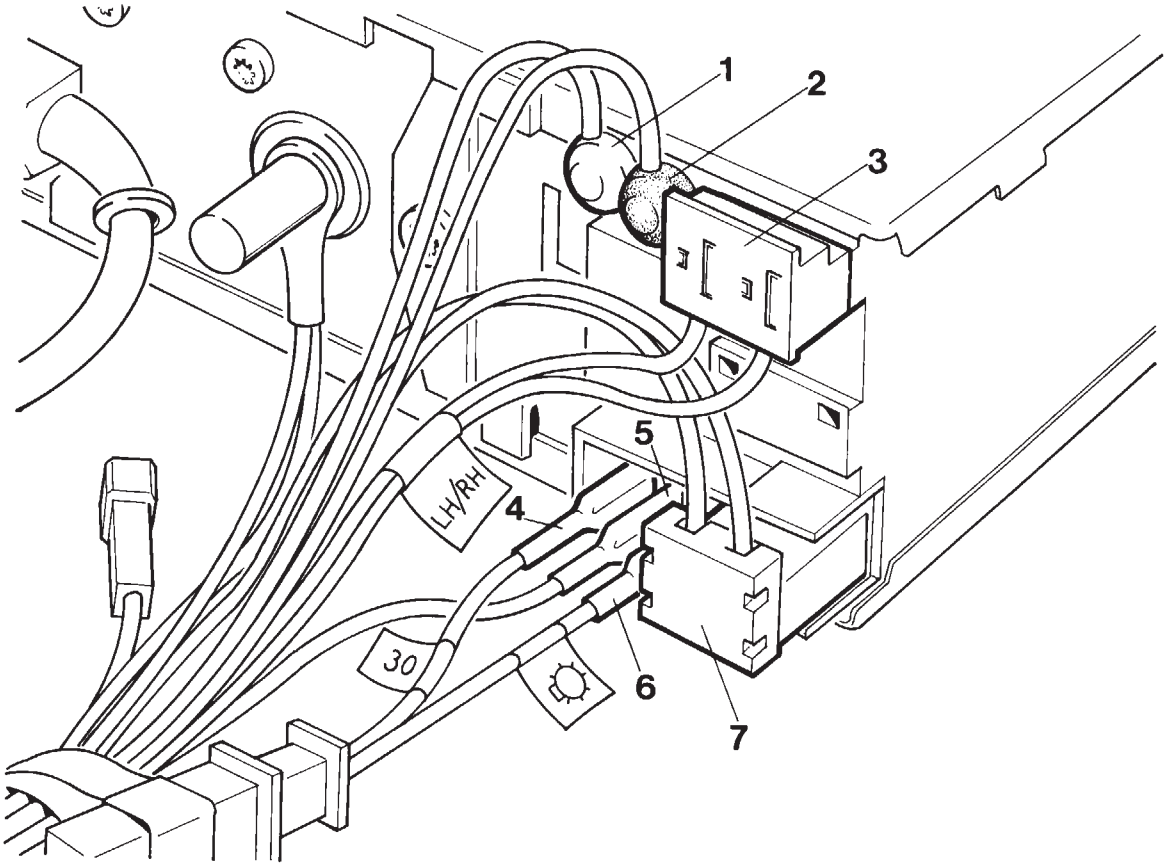

F32 65 523

Weißen Kabelstecker (1), schwarzen Kabelstecker (2) und den Kombistecker (3) lt. Zeichnung auf den CD Player aufstecken.
Kabelstecker (4) (Kl. 30), Kabelstecker (5) (Aut. Ant.) und den Kabelstecker (6) (Kl. 58g) lt. Zeichnung auf den CD Player aufstecken (siehe auch Aufkleber auf dem CD Player).
Kombistecker (7) lt. Zeichnung auf den CD Player aufstecken.
CD Player in den Radioausschnitt einschieben, bis die Verriegelungen einrasten.
Alle ausgebauten Teile sinngemäß in umgekehrter Reihenfolge des Ausbaus einbauen.
Funktionsprüfung lt. Bedienungsanleitung durchführen.

CD Player ggf. ausbauen

Batterie abklemmen.
Entriegelungshaken (1) bis zum Anschlag in die Bohrungen (2) einschieben und den CD Player vorsichtig abziehen.

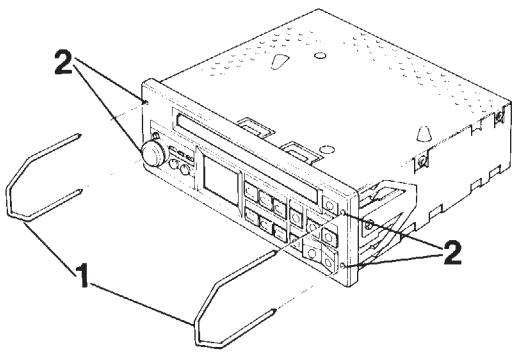

F32 65 525

source: www.ow.no

Supplement (''Bavaria Electronic CD player'') to installation instructions for ''HiFi system with CD player, BMW 7 Series E 32''

Chapter 3 (''Removing trim from luggage compartment'') no longer applies.

F 32 51 139
Removing trim from luggage compartment
Remove floor mat (1) from luggage compartment.
Turn locking studs (2) through 90° and take them out.
Remove luggage compartment trim (3).

F 32 65 535
Remove screws (1) and take out luggage compartment trim (2).
Cars with ski bag/cool box
Take out two-piece luggage compartment trim (2).
All cars
Take out luggage compartment trims (3) and (4).

The instructions from Fig. F 32 65 245 to Fig. F 32 65 015 no longer apply.

F 34 71 003
Disconnecting the battery terminals
Important:
Obtain a print-out of the fault memory.
Disconnecting the battery terminals causes the fault memory to be erased.
Take off cover (1) at bottom right of rear seat base. Take out hex screw (2) and remove panel (3).

F 34 61 002
Take out hex nut (1).
Take off washer (2).
Disconnect negative cable (3).
Cars with extra battery
Disconnect the extra battery's negative cable.

F 32 64 274
Removing the B-post trim and cable protecting strips at the right and left
Lever off the front and rear protecting strips (1). Pull off edge protecting strip (2).
Lever out push-in studs (3) from B-post (4), and pull forward the B-post trim slightly at the bottom.

F 30 52 054
Using pincers, grip the clips (arrows) holding the protecting strips and pull them out.

F 34 65 021
Pull back the carpets at the left and right of the rear seat base.
Lever out the 4 spreader rivets (4), and remove plastic cover (2).

F 32 64 275
Pull back carpet (1), and lever out spreader rivets (2) in the direction of the arrow.

The instructions from F 32 65 308 to F 32 65 307 no longer apply.

F 32 65 512
Install aerial booster as outlined in separate installation instructions.
Run aerial cable (1) up to right-hand rubber grommet (2) in rear partition, as in the diagram.
Insert aerial cable (1) into standard cable straps (3) alongside the other cables.

F 32 65 513
Lever out rubber grommet (1) in the rear partition. Cut out pre-marked holes (2), as in the diagram. Pass aerial cable (3) and CD connecting cable (4) through the holes in rubber grommet (1) and into the luggage compartment.
Insert the CD connecting cable into cable strap (5).

F 32 65 232
From the luggage compartment side, punch-mark the three pre-stamped drilling holes adjacent to the right-hand rear shelf. Drill through the three punch-marked drilling holes using a 3.5 mm dia. twist drill, then widen holes to a diameter of 6 mm.
De-burr the edges of the drilled holes with a file. Remove all swarf.
Coat the drilled holes with zinc powder paint.

F 32 65 514
Connect aerial cable (1) to adapter cable (2) as in the diagram.
Connect adapter cable (2) to CD receiver (3) as in the diagram.
Also connect plug (4) of the CD connecting cable to the CD receiver as in the diagram.
Insert Phillips-head screw (5).
Attach bracket (6) to the CD receiver using hex screw (7).

F 32 65 515
Insert cable retainer (1) and brackets (2) into support (3) as in the diagram.

F 32 65 516
Insert CD receiver (1) into support (2) as in the diagram.
Tighten Phillips-head screw (3).

F 32 65 517
Pass the stud bolts of support (1) and receiver through the drilled holes, as shown; fix in position with nuts.
Insert all the cables (2) into cable strap (3). Close cable strap (3).
Attach clip (4) to stud bolt (5) as in the diagram, and press it down as far as it will go so that all the cables are held securely.

F 32 65 518
Attach cover (1), and fasten using plastic screws (2).

The instruction with Fig. 32 65 312 no longer applies.

F 32 65 510
Run strand (1) of additional wiring harness up to where the CD player is to be installed, as in the diagram.

The instructions from Fig. F 32 65 243 to Fig. F 32 65 318 no longer apply.

source: www.ow.no

F 32 64 277
Removing the glove box
Open the glove box and pull it out into passenger compartment.
Remove torch.
Press together retaining tabs (1) in the direction of the arrow, and take out plug (2) from below.

F 32 64 278
Take out clips (1) and lay cable (2) to the side.

F 32 64 279
Pull off clip (1) and detach retaining strap (2).

F 32 64 280
Press clip (1) in the direction of the arrow, and detach gas-filled spring (2).

F 32 64 281
Slacken hex nuts (1) at the left and right of the glove box.
Note:
To slacken the hex nut at the right of the glove box, detach the trim.
Completely remove the glove box.
When installing:
Make sure that the linkage is correctly positioned.

F 32 65 243
Take out Phillips-head screw (arrow).
Detach trim.
Pull out the cable plug for the glove box light.
When installing:
Pass the retaining strap through the cutout in the trim.

F 32 65 519
Run the CD connecting cable from the right-hand rubber grommet in the rear partition to the glove box installation point, as in the diagram.
Insert the CD connecting cable into the standard-fitted cable connector next to the glove box.

F 32 65 158
Lever off the panel covering the radio cutout, and insert bracket (1) as in the diagram.
Note:
The installation kit contains two brackets, of which one is meant for left-hand drive cars and the other for right-hand drive cars (the bracket shown in the diagram is for left-hand drive cars).

F 32 65 520
Insert retaining frame (1) into the radio cutout as in the diagram; it should distinctly be heard to engage.

F 32 65 521
Connect cable plug (1) of adapter wiring harness (2) to mating connector (3) of additional wiring harness (4). Also connect cable plug (5) of adapter wiring harness (6) to mating connector (7) of additional wiring harness (4).

F 32 65 522
Take out slotted screws (1) of transit keepers.

F 32 65 524
Using pin (1), screw on earth connection (2) of the additional wiring harness to the CD player. Attach cable plug (3) of the CD connecting cable to the CD player.

F 32 65 523
Connect white cable plug (1), black cable plug (2) and plug/socket (3) to the CD player as in the diagram.
Also connect cable plug (4) (terminal 30), cable plug (5) (car aerial) and cable (6) (terminal 58g) to the CD player as in the diagram (see sticker on CD player).
Connect plug/socket (7) to the CD player as in the diagram.
Insert CD player into radio cutout, making sure the interlocking devices engage.
Reassemble in approximately the reverse order as appropriate. Carry out a functional check as outlined in the installation instructions.

F 32 65 525
Removing the CD player (if necessary)
Disconnect the battery terminals.
Insert interlock disengaging hooks (1) into holes (2) as far as they will go, and carefully pull out the CD player.

source: www.ow.no

Complément ''Lecteur CD Bavaria Electronic'' aux Instructions de montage ''Installation HIFI avec lecteur CD BMW Série 7 / E 32'' (avec convertisseur CD intégré)

Le chapitre ''Dépose des revêtements dans le coffre arrière'' (page 3) est supprimé.

F 32 51 139
Dépose des éléments d'habillage du coffre arrière
Extraire le tapis de sol (1).
Tourner les boutons de verrouillage (2) sur 90° et les enlever.
Déposer le panneau d'habillage (3) du coffre.

F 32 65 535
Dévisser les vis (1) et déposer l'élément d'habillage du coffre arrière (2).
Modèles avec sac-étui pour skis/réfrigérateur
Déposer la partie scindée en deux parties (2) de l'élément d'habillage du coffre.
Tous modèles
Déposer les éléments d'habillage (3 et 4).

Les pages 4 (depuis Fig. F 32 65 245) à 6 (jusqu'à fig. F 32 65 015 incluse) sont supprimées.

F 34 71 003
Débranchement de la batterie
Attention
Sortir le contenu des mémoires à défauts sur imprimante.
Les mémoires à défauts sont effacées lorsqu'on débranche la batterie.
Faire sauter la pastille de recouvrement (1) en bas à droite sur le caisson de banquette arrière.
Dévisser la vis à tête hexagonale (2) et retirer le couvercle (3).

F 34 61 002
Dévisser l'écrou hexagonal (1).
Déposer la rondelle (2).
Débrancher le câble négatif (3).
Modèles avec batterie additionnelle
Débrancher la borne négative de la batterie additionnelle.

F 32 64 274
Dépose du revêtement du montant central B et des baguettes couvre-câbles de seuil côtés gauche et droit
Dégager les baguettes de seuil (1) avant et arrière et les déposer.
Retirer les profilés de protection de bordure (2) du montant intermédiaire B.
Ouvrir les pressions (3) du revêtement (4) du montant B et écarter un peu le revêtement (3) au bas du montant.

F 30 52 054
Comprimer les clips (flèches) des baguettes de seuil avec des tenailles et les extraire.

F 34 65 021
Ecarter le tapis de sol sur les caissons des sièges arrière gauche et droit.
Dégager les quatre agrafes fendues à broche (1) puis déposer le couvercle en plastique (2).

F 32 64 275
Ecarter le tapis de sol (1), retirer les agrafes fendues à broche (2) dans le sens de la flèche.

La page 11 (F 32 65 308 à F 32 65 307) est supprimée.

F 32 65 512
Installer l'amplificateur d'antenne conformément à la notice de montage séparée.
Poser le câble d'antenne (1) comme indiqué sur le croquis jusqu'à la pièce caoutchouc de traversée de droite (3) dans la paroi de séparation arrière.
Pour cela, enfermer le câble d'antenne (1) dans les colliers à câbles existants (3).

F 32 65 513
Dégager (sortir) la pièce caoutchouc de traversée de droite (1) de la paroi de séparation arrière. Découper les trous marqués d'origine (2) comme indiqué sur le croquis.
Introduire le câble d'antenne (3) et le câble de liaison CD (5) comme indiqué sur le croquis dans les trous appropriés du caoutchouc de traversée (1) et les faire passer dans le compartiment moteur. Placer le câble de liaison CD dans les sangles de soutien (5) comme indiqué sur le croquis.

F 32 65 232
Amorcer d'un coup de pointeau les trois trous à percer aux emplacements marqués d'origine à proximité de la plage arrière sur le côté droit du coffre arrière.
Percer avec une mèche ∅ 3,5 mm les trous ainsi amorcés puis les élargir à ∅ 6 mm.
Ebavurer à la lime les bords des trous et enlever soigneusement tous les copeaux.
Appliquer de la peinture antirouille à la poudre de zinc sur les bords des trous.

F 32 65 514
Raccorder le câble d'antenne (1) sur le câble d'adaptation (2) comme indiqué sur le croquis.
Raccorder le câble d'adaptation (2) sur le tuner CD (3) comme indiqué sur le croquis.
Brancher la fiche de câble (4) du câble d'adaptation sur le tuner CD (3).
Visser en place la vis à empreinte cruciforme (5).
Fixer la cornière de soutien (6) sur le tuner CD avec la vis (7).

F 32 65 515
Installer les attaches de câbles (1) et les agrafes (2) dans le support (3) comme indiqué sur le croquis.

F 32 65 515
Positionner le tuner CD (1) dans le support (2) comme indiqué sur le croquis.
Visser à fond la vis à empreinte cruciforme (3).

F 32 65 517
Positionner le support (1) avec le tuner en place par les trois goujons dans les trous percés comme indiqué sur le croquis puis le fixer en serrant les écrous.
Placer tous les câbles (2) dans les attaches (3).
Fermer les attaches de câbles (3).
Appliquer l'étrier (4) comme indiqué sur le croquis sur le goujon (5) et le pousser à fond vers le bas de sorte que tous les câbles soient ainsi fixés.

F 32 65 518
Poser le couvercle (1) comme indiqué sur le croquis et le fixer avec les vis en matière plastique (2).

source: www.ow.no

La page 15 (Fig. F 32 65 312) est supprimée.

F 34 65 010
Poser la branche partielle (1) du faisceau additionnel de câbles jusqu'à l'emplacement de montage du lecteur CD comme le montre le croquis.

Les pages 19 (depuis Fig. F 32 65 243) à 24 (jusqu'à Fig. F 32 65 318 incluse) sont supprimées.

F 32 64 277
Dépose de la boîte à gants
Ouvrir la boîte à gants et la tirer vers l'habitacle.
Retirer la lampe à main.
Comprimer les becs de retenue (1) dans le sens de la flèche et extraire la fiche (2) vers le bas.

F 32 64 278
Dégager les agrafes (1) et écarter le câble (2).

F 32 64 279
Retirer l'agrafe (1) et décrocher la sangle de capture (2).

F 32 64 280
Pousser l'attache (1) dans le sens de la flèche et décrocher l'amortisseur à gaz (2).

F 32 64 281
Desserrer les écrous six pans (1) sur les côtés gauche et droit de la boîte à gants.
Remarque Détacher le revêtement pour pouvoir desserrer la vis à tête hexagonale sur le côté droit de la boîte à gants.
Déposer complètement la boîte à gants.
Conseil pour la pose
S'assurer de la position correcte de la tringlerie.

F 32 65 243
Dévisser la vis à empreinte cruciforme (flèche).
Déposer le panneau de revêtement.
Débrancher la fiche du câble d'éclairage de la boîte à gants.
Conseil pour la pose
Faire passer la sangle de capture au travers de l'évidement dans le revêtement.

F 32 65 519
Poser le câble de liaison CD du caoutchouc de traversée de droite dans la paroi de séparation arrière jusqu'à l'emplacement de montage du lecteur CD comme indiqué sur le croquis.
Poser le câble de liaison CD au niveau de la boîte à gants dans les attaches existantes.

F 32 65 158
Dégager le panneau-cache de l'emplacement de montage de l'autoradio et mettre en place le support (1) comme indiqué sur le croquis.
Remarque
Le kit de montage contient deux supports, l'un pour les modèles de voitures à direction à droite, l'autre pour direction à gauche (le support représenté ici est pour les modèles à direction à gauche).

F 32 65 520
Installer le cadre-support (1) dans l'évidement pour autoradio comme indiqué sur le croquis jusqu'à ce qu'il soit sur sa position d'arrêt franc.

F 32 65 521
Raccorder la fiche (1) de faisceau d'adaptation (2) sur la contrefiche correspondante (3) du faisceau additionnel (4).
Raccorder la fiche (5) de faisceau d'adaptation (6) sur la contrefiche correspondante (7) du faisceau additionnel (4).

F 32 65 522
Dévisser les vis de fixation de la sécurité de transport.

F 32 65 524
A l'aide de la tige (1), visser la prise de masse (2) du faisceau additionnel sur le lecteur CD.
Raccorder la fiche (3) du câble de liaison CD sur le lecteur CD.

F 32 65 538
Raccorder la fiche blanche (1), la fiche noire (2) et la fiche combinée (3) sur le lecteur CD comme indiqué sur le croquis.
Raccorder la fiche (4) (borne 30), la fiche (5) (antenne automatique) et la fiche (6) (borne 58g) sur le lecteur CD comme indiqué sur le croquis (observer les indications portées sur l'étiquette collée sur le lecteur).
Raccorder la fiche combinée (7) sur le lecteur CD (voir croquis).
Pousser le lecteur CD dans le logement (évidement pour autoradio) jusqu'à ce que les ergots de verrouillage s'encastrent sur la position d'arrêt.
Reposer logiquement toutes les pièces déposées dans l'ordre inverse de la dépose.
Effectuer un contrôle de fonctionnement en suivant les indications de la Notice d'utilisation.

F 32 65 525
Dépose éventuelle du lecteur CD
Débrancher la batterie.
Pouser les crochets de déverrouillage (1) à fond jusqu'en butée dans les trous (2) puis extraire le lecteur CD avec précaution de son logement.

source: www.ow.no

Aanvulling ''Bavaria electronic CD speler'' bij de handleiding ''HiFi-installatie med CD-speler BMW 7-serie E 32''

Hoofdstuk ''Bekleding in kofferruimte verwijderen'' (Bladzijde 3) komt te vervallen.

F 32 51 139
Bekleding in kofferruimte verwijderen
Verwijder de kofferruimtemat (1). Draai de pluggen (2) 90° en verwijder ze. Verwijder de bekleding (3).

F 32 65 535
Verwijder de schroeven (1) en de bekleding tegen de scheidingswand (2).
Auto's met skizak/koelkastje.
Verwijder de twee-delige bekleding van de scheidingswand (2).
Alle modellen
Verwijder de bekleding (3, 4).

Bladzijde 4 (vanaf afbeelding nr. F 32 65 245) t/m blz. 6 (incl. afbeelding nr. F 32 65 015) komt te vervallen.

F 34 71 003
Massakabel van accu losmaken
Attentie
Print de storingsgeheugens uit. Door het losmaken van de massakabel worden de storingsgeheugens gewist.
Verwijder de klep (1) rechts onder de achterbank. Verwijder de zeskantbout (2) en de afdekking (3).

F 34 61 002
Verwijder de zeskantmoer (1) en de ring (2).
Trek de massakabel (3) los.
Auto's met extra accu
Maak de massaklem van de extra accu los.

F 32 64 274
Bekleding van middenstijl en afdekking van bedrading, rechts en links, verwijderen
Maak de voorste en achterste lijsten (1) los. Trek de stootrand (2) los. Maak de drukknoppen (3) los van de bekleding van de middenstijl (4) en trek de bekleding van de middenstijl aan de onderzijde iets naar voren.

F 30 52 054
Druk de bevestigingsklemmen (pijlen) van de lijsten met de nijptang samen en verwijder ze.

F 34 65 021
Klap de bekleding rechts en links onder de achterbank terug.
Verwijder de vier spreidstiften (1) en de kunststof afdekking (2).

F 32 64 275
Klap de vloerbedekking (1) terug en verwijder de spreidstiften (2) in de richting van de pijl.

Bladzijde 11 (F 32 65 308 t/m F 32 65 307) komt te vervallen.
F 32 65 512
Monteer de antenneversterker zoals in de afzonderlijke montagehandleiding is beschreven. Leg de antennekabel (1) zoals afgebeeld naar de rechter rubber tule (2) in de scheidingswand. Leg de antennekabel (1) in het standaard aanwezige binddraad (3).

F 32 65 513
Verwijder de rubber tule (1) rechts in de scheidingswand. Snijd de voorgestanste gaten (2) zoals afgebeeld uit. Leg de antennekabel (3) en de aansluitbedrading van de CD (4) zoals afgebeeld in de gaten van de rubber tule (1) en in de kofferruimte. Leg de aansluitbedrading voor de CD zoals afgebeeld in de draadbevestiging (5).

F 32 65 232
Breng op de drie voorgestanste merktekens bij de hoedenplank aan de rechterzijde vanuit de kofferruimte centerpunten aan. Boor op de aangegeven plaatsen vanuit de kofferruimte de gaten met een spiraalboor van 3,5 mm voor en boor de gaten op tot 6 mm.
Maak de randen van de gaten met een vijl glad. Verwijder boorspaanders.
Bestrijk de rand van het gat met zinkhoudende verf.

F 32 65 514
Sluit de antennekabel (1) zoals afgebeeld aan op de tussenkabel (2). Sluit de tussenkabel (2) zoals afgebeeld aan op de CD-unit (3). Sluit de stekker (4) van de aansluitbedrading van de CD zoals afgebeeld aan op de CD-unit. Breng de kruiskopschroef (5) aan. Zet de steun (6) met de bout (7) vast op de CD-unit.

F 32 65 515
Breng het binddraad (1) en de klemmen (2) zoals afgebeeld aan in de houder (3).

F 32 65 516
Breng de CD-unit (1) zoals afgebeeld aan in de houder (2) en zet de kruiskopschroef (3) vast.

F 32 65 517
Breng de houder (1) incl. de CD-unit met de drie tapeinden zoals afgebeeld in de gaten aan en zet het geheel met moeren vast. Leg de bedrading (2) in het binddraad (3). Breng de beugel (4) zoals afgebeeld op de tapeinden (5) aan en druk de beugel geheel naar beneden zodat de bedrading vast komt te zitten.

F 32 65 518
Breng het deksel (1) zoals afgebeeld aan en zet het deksel met de kunststof schroeven (2) vast.

Bladzijde 15 (Afb.nr. F 32 65 312) komt te vervallen

F 34 65 010
Leg de bedrading zoals afgebeeld naar de montageplaats van de CD-speler.

Bladzijde 19 (vanaf afb.nr. F 32 65 243) t/m bladzijde 24 (incl. afb.nr. F 32 65 318) komt te vervallen.

F 32 64 277
Dashboardkastje verwijderen
Open het dashboardkastje en trek het naar voren in het interieur. Verwijder de zaklantaarn.
Druk de opsluitnokken (1) in de richting van de pijl samen en neem de stekker (2) naar beneden toe los.

source: www.ow.no

F 32 64 278
Maak de klemmen (1) los en leg de bedrading (2) terzijde.

F 32 64 279
Trek de klem (1) los en haak de vangstrip (2) los.

F 32 64 280
Druk de klem (1) in de richting van de pijl en maak de telescoop (2) los.

F 32 64 281
Draai de zeskantmoeren (1) rechts en links in het dashboardkastje los.
Opmerking
Voor het losdraaien van de zeskantbout aan de rechter zijde moet de bekleding worden losgenomen. Verwijder het complete dashboardkastje.
Montagerichtlijn
Let erop dat de stangen goed op hun plaats zitten.

F 32 65 243
Verwijder de kruiskopschroef (pijl). Verwijder de bekleding. Trek de stekker van de verlichting van het dashboardkastje los.
Montagerichtlijn
Steek de vangstrip door de opening van de bekleding.

F 32 65 519
Leg de aansluitbedrading van de CD vanaf de rechter tule in de scheidingswand zoals afgebeeld naar de montageplaats van de CD-speler. Breng de aansluitbedrading bij het dashboardkastje in het standaard aanwezige binddraad aan.

F 32 65 158
Verwijder het paneel voor de montage-opening van de radio en breng de steun (1) zoals afgebeeld aan.
Opmerking
In de inbouwset bevinden zich twee steunen.
Voor een auto met links of rechts stuur wordt een andere steun gemonteerd (de gemerkte steun moet worden aangebracht voor een auto met links stuur).

F 32 65 520
Breng het frame (1) zoals afgebeeld in de montageopening aan. Het frame moet voelbaar arreteren.

F 32 65 521
Steek de stekker (1) van de bedrading (2) aan op de contrastekker (3) van de extra bedrading (4). Sluit de stekker (5) van de bedrading (6) aan op de contrastekker (7) van de extra bedrading (4).

F 32 65 522
Draai de schroeven (1) voor de transportbeveiliging los.

F 32 65 524
Zet met behulp van de stift (1) de massa-aansluiting (2) van de extra bedrading vast op de CD-speler. Sluit de stekker (3) van de CD-aansluitbedrading aan op de CD-speler.

F 32 265 523
Sluit de witte stekker (1), de zwarte stekker (2) en de multistekker (3) zoals afgebeeld aan op de CD-speler. Sluit de stekker (4) (klem 30), de stekker (5) (automatische antenne) en de stekker (6) (klem 58g), zoals afgebeeld aan op de CD-speler (zie ook de sticker op de CD-speler).
Sluit de multi-stekker (7) zoals afgebeeld aan op de CD-speler. Schuif de CD-speler in de radio-opening tot de arretering aangegrijpt. Alle onderdelen worden in omgekeerde volgorde van demontage weer aangebracht.
Controleer de werking van de geluidsinstallatie zoals in de handleiding is beschreven.

F 32 65 525
CD-speler verwijderen
Maak de massakabel van de accu los.
Schuif de haken (1) tot aan de aanslag in de gaten (2) en trek de CD-speler voorzichtig naar voren.

source: www.ow.no

Tillägg ''Bavaria electronic CD-spelare'' till monteringsanvisning ''hi-fi-anläggning med CD-spelare BMW 7-serien E 32''

Kapitel ''Demontering av klädslar i bagagerummet'' (sida 3) utgår.

F 32 51 139
Demontering av bagagerumsklädslar
Ta ut bagagerumsmattan (1).
Vrid låsknapparna (2) 90° och dra ut dem.
Demontera bagagerumsklädseln (3).

F 32 65 535
Skruva ut skruvarna (1) och demontera bagagerumsklädseln (2).
Modeller med skidbag/kylbox
Demontera den tvådelade bagagerumsklädseln (2).
Samtliga modeller
Demontera bagagerumsklädslarna (3 och 4).

Sida 4 (fr o m bild nr F 32 65 245) t o m sida 6 (inkl. bild nr F 32 65 015) utgår.

F 34 61 003
Lossning av batteriet
OBS! Tryck fram felminnena.
Genom att lossa batteriet, släcks alla felminnen.
Ta bort locket (1) nedtill på baksätet till höger.
Skruva ut sexkantbulten (2) och demontera avtäckningen (3).

F 34 61 002
Skruva av sexkantmuttern (1).
Ta bort mellanläggsbrickan (2).
Dra av minuskabeln (3).
Modeller med extrabatteri
Lossa minuspolklämman för extrabatteriet.

F 32 64 274
Demontering av B-stolpsklädseln och kabelavtäckningarna till höger och vänster
Lossa främre och bakre täcklisten (1).
Dra av kantskyddet (2).
Ta ut tryckknapparna (3) från B-stolpsklädseln (4) och dra fram B-stolpsklädseln litet nedtill.

F 30 52 054
Tryck ihop fästklammerna (pilar) för täcklisterna med avbitartång och ta ut dem.

F 34 65 021
Vik tillbaka mattan vid högra och vänstra baksätet.
Ta ut de fyra expandernitarna (1) och demontera plastavtäckningen (2).

F 32 64 275
Vik tillbaka mattan (1) och demontera expandernitarna (2) i pilriktningen.

Sida 11 (F 32 65 308 t o m F 32 65 307) utgår

F 32 65 512
Montera antennförstärkaren enl separat monteringsanvisning.
Dra antennkabeln (1) enl ritningen till högra gummihylsan (1) i bagagerumsmellanväggen.
Lägg antennkabeln (1) i standard-kabelhållarna (3).

F 32 65 513
Ta ut gummihylsan (1) till höger i bagagerumsmellanväggen.
Skär ut de förpräglade hålen (2) enl ritningen.
Lägg antennkabeln (3) och CD-förbindelsekabeln (4) enl ritningen i gummihylsans hål (1) och för igenom dem till bagagerummet.
Lägg CD-förbindelsekabeln enl ritningen i kabelhållarna (5).

F 32 65 232
Körna de tre förstansade borrmarkeringarna till höger vid hatthyllan ifrån bagagerummet.
Förborra de körnade borrmarkeringarna ifrån bagagerummet med spiralborr ∅ 3,5 mm och borra upp dem till ∅ 6 mm.
Avgrada hålen med en fil. Avlägsna borrspånen.
Måla hålens kanter med zinkpulverfärg.

F 32 65 514
Sätt fast antennkabeln (1) enl ritningen på adapterkabeln (2).
Sätt fast adapterkabeln (2) enl ritningen på CD-mottagaren (3).
Sätt fast CD-förbindelsekabelns anslutning (4) enl ritningen på CD-mottagaren.
Skruva in skruven med krysspår (5).
Skruva fast fästvinkeln (6) med sexkantbulten (7) på CD-mottagaren.

F 32 65 515
Montera kabelhållarna (1) och klammerna (2) enl ritningen i hållaren (3).

F 32 65 516
Sätt in CD-mottagningsdelen (1) enl ritningen i hållaren (2).
Dra fast skruven med krysspår (3).

F 32 65 517
Sätt hållaren (1) inkl mottagningsdelen med de tre stagbultarna enl ritningen i hålen och skruva fast dem med muttrarna.
Lägg samtliga kablar (2) i kabelhållaren (3).
Stäng kabelhållarna (3).
Sätt fästbygeln (4) enl ritningen på stagbulten (5) och tryck ner den helt så att samtliga kablar härigenom fixeras.

F 32 65 518
Lägg på avtäckningen (1) enl ritningen och fäst den med plastskruvar (2).

Sida 15 (bild nr F 32 65 312) utgår

F 34 65 010
Dra tillsatskabelstammens delstycke (1) enl ritningen till CD-spelarens monteringsplats.

Sida 19 (fr o m bild nr F 32 65 243) t o m sida 24 (inkl bild nr F 32 65 318) utgår
F 32 64 277
Demontering av handskfacket
Öppna handskfacket och dra det mot passagerarutrymmet.
Ta ut ficklampan.
Tryck ihop fästklackarna (1) i pilriktningen och ta ut anslutningen (2) nedåt.

source: www.ow.no

F 32 64 278
Ta ut klammerna (1) och lägg kabeln (2) åt sidan.

F 32 64 279
Ta ut klammern (1) och lossa fångbandet (2).

F 32 64 280
Tryck klammern (1) i pilriktningen och lossa gastryckstötdämparen (2).

F 32 64 281
Lossa sexkantmuttrarna (1) på handskfackets högra och vänstra sida.
OBS: För att lossa sexkantbulten, dra av klädseln på handskfackets högra sida.
Demontera handskfacket komplett.
OBS vid montering: Kontrollera att stången har rätt läge.

F 32 65 243
Skruva ut skruven med krysspår (pil).
Demontera klädseln.
Dra av kabelanslutningen för handskfacksbelysningen.
OBS vid montering:
För fångbandet genom urtaget i klädseln.

F 32 65 519
Dra CD-förbindelsekabeln från högra gummihylsan i bagagerumsmellanväggen enl ritningen till CD-spelarens monteringsplats.
Lägg CD-förbindelsekabeln vid handskfacket i de standardmonterade kabelhållarna.

F 32 65 158
Ta ut panelen från radioöppningen och montera hållaren (1) enl ritningen.
OBS Monteringssatsen innehåller två hållare, där en hållare monteras på vänster- och en på högerstyrda bilar (den avbildade hållaren är avsedd för vänsterstyrda bilar).

F 32 65 520
Sätt in fästramen (1) enl ritningen i radioöppningen så att den är i ingrepp.

F 32 65 521
Sätt fast adapterkabelstammens (2) anslutning (1) på tillsatskabelstammens (4) anslutning (3).
Sätt fast adapterkabelstammens (6) anslutning (5) på tillsatskabelstammens (4) anslutning (7).

F 32 65 522
Skruva ut skruvarna (1) för transportsäkringarna.

F 32 65 524
Skruva fast tillsatskabelstammens jordanslutning (2) med hjälp av stiftet (1) på CD-spelaren.
Sätt fast CD-förbindelsekabelns anslutning (3) på CD-spelaren.

F 32 65 523
Sätt fast den vita kabelanslutningen (1), den svarta kabelanslutningen (2) och kombianslutningen (3) enl ritningen på CD-spelaren.
Sätt fast kabelanslutningen (4) (kl 30), kabelanslutningen (5) (automatantenn) och kabelanslutningen (6) (kl 58g) enl ritningen på CD-spelaren (se även etiketten på CD-spelaren).
Sätt fast kombianslutningen (7) enl ritningen på CD-spelaren.
Skjut in CD-spelaren i radioöppningen tills låsningarna är i ingrepp.
Montering av samtliga demonterade delar sker i omvänd ordningsföljd till montering.
Gör en funktionskontroll enl bruksanvisningen.

F 32 65 525
Ev demontering av CD-spelaren
Lossa batteriet.
Skjut in upplåsningshakarna (1) till anslag i hålen (2) och dra försiktigt fram CD-spelaren.

source: www.ow.no

Foglio integrativo ''Bavaria Electronic CD-player'' delle istruzioni di montaggio ''Impianto HiFi con CD-player BMW Serie 7 E 32''

Il capitolo ''Smontaggio rivestimenti nel bagagliaio'' (pagina 3) viene eliminato.

F 32 51 139
Smontaggio dei rivestimenti del bagagliaio
Estrarre la stuoia del fondo bagagliaio (1).
Ruotare di 90° i bottoni di bloccaggio (2) e sfilarli.
Smontare il rivestimento (3) del bagagliaio.

F 32 65 535
Svitare ed estrarre le viti (1); smontare il rivestimento (2) del bagagliaio.
Modelli con sacco portasci/box frigorifero
Smontare il rivestimento diviso (2) del bagagliaio.
Tutti i modelli
Smontare i rivestimenti (3, 4) del bagagliaio.

Le pagine 4 (dalla figura n° F 32 65 245), 5 e 6 (compresa la figura n° F 32 65 015) vengono eliminate.

F 34 71 003
Scollegamento della batteria
Attenzione
Far stampare le memorie delle irregolarità.
Scollegando la batteria, le memorie vengono cancellate.
Sfilare il coperchio (1) dalla parte inferiore destra del cassone sedile posteriore.
Svitare ed estrarre la vite a testa esagonale (2) e la copertura (3).

F 34 61 002
Svitare e staccare il dado esagonale (1).
Togliere la rondella (2).
Sfilare il cavo negativo (3).
Modelli con batteria supplementare
Scollegare il morsetto negativo della batteria supplementare.

F 32 64 274
Staccare il rivestimento del montante centrale e i listelli di copertura cavi a destra e a sinistra
Staccare facendo leva i listelli di copertura anteriore e posteriore (1).
Sfilare il paraspigoli (2).
Staccare facendo leva i bottoni automatici (3) dal rivestimento del montante centrale (4) e tirare un po' avanti il rivestimento nella parte inferiore.

F 30 52 054
Comprimere con una tenaglia le clips di ritegno (frecce) dei listelli di copertura e staccarle facendo leva.

F 34 65 021
Rovesciare all'indietro la moquette sui cassoni dei sedili posteriori destro e sinistro.
Togliere i quattro chiodi a espansione (1) e smontare la copertura in plastica (2).

F 32 64 275
Rovesciare la moquette (1) e smontare i chiodi a espansione (2) nella direzione della freccia.

La pagina 11 (da F 32 65 308 a F 32 65 307) viene eliminata.

F 32 65 512
Montare l'amplificatore dell'antenna seguendo le apposite istruzioni di montaggio.
Posare il cavo dell'antenna (1) fino al passante in gomma destro (2) nella parete divisoria posteriore come indicato nel disegno.
Mettere anche il cavo dell'antenna (1) nelle fascette portacavo di serie (3).

F 32 65 513
Staccare facendo leva il passante in gomma (1) sulla parte destra della parete divisoria posteriore.
Ritagliare i fori sbozzati a stampo (2) come indicato nel disegno.
Mettere il cavo dell'antenna (3) ed il cavo collegamento CD (4) nei fori del passante in gomma (1) come indicato nel disegno ed introdurli nel bagagliaio.
Mettere il cavo di collegamento CD nei portacavi (5) come indicato nel disegno.

F 32 65 232
Bulinare dal bagagliaio le tre marcature sbozzate a stampo a destra nella zona della cappelliera.
Sempre dal bagagliaio, preforare le marcature bulinate con una punta elicoidale di ∅ 3,5 mm ed allargarle al ∅ 6 mm.
Sbavare con una lima i fori trapanati. Asportare i trucioli di foratura.
Spalmare il foro di vernice a polvere di zinco.

F 32 65 514
Infilare il cavo dell'antenna (1) nel cavo adattatore (2) come indicato nel disegno.
Infilare il cavo adattatore (2) al ricevitore CD (3) come indicato nel disegno.
Infilare la spina (4) del cavo di collegamento CD al ricevitore CD come indicato nel disegno.
Avvitare la vite con intaglio a croce (5).
Avvitare l'angolare di ritegno (6) al ricevitore CD mediante la vite a testa esagonale (7).

F 32 65 515
Applicare i portacavi (1) e le graffe (2) nel supporto (3) come indicato nel disegno.

F 32 65 516
Applicare il ricevitore CD (1) nel supporto (2) come indicato nel disegno.
Avvitare fissa la vite con intaglio a croce (3).

F 32 65 517
Applicare il supporto (1) compreso il ricevitore con i tre tiranti a vite nei fori come indicato nel disegno ed avvitarli fissi con i dadi.
Mettere tutti i cavi (2) nei portacavi (3).
Chiudere i portacavi (3).
Applicare la staffa di ritegno (4) sui tiranti a vite (5) come indicato nel disegno e premerla completamente in basso in modo che così vengano fissati tutti i cavi.

F 32 65 518
Applicare la copertura (1) come indicato nel disegno e fissarla con le viti di plastica (2).

La pagina 15 (figura n° F 32 65 312) viene eliminata.

source: www.ow.no

F 32 65 010
Posare il tratto (1) del cablaggio addizionale fino al punto di montaggio del CD-player come indicato nel disegno.

Le pagine da 19 (a partire dalla figura n° F 32 65 243) a 24 (compresa la figura n° F 32 65 318) vengono eliminante.

F 32 64 277
Smontaggio del cassetto ripostiglio
Aprire il cassetto ripostiglio e tirarlo nell'abitacolo.
Togliere la lampada tascabile.
Comprimere i naselli di ritegno (1) nella direzione delle frecce e togliere verso il basso la spina (2).

F 32 64 278
Togliere le graffe (1) e deporre a lato il cavo (2).

F 32 64 279
Sfilare la graffa (1) e sganciare il nastro d'arresto (2).

F 32 64 280
Premere la graffa (1) nella direzione della freccia e sganciare l'ammortizzatore a gas compresso (2).

F 32 64 281
Svitare i dadi esagonali (1) sui lato destro e sinistro del cassetto ripostiglio.
Avvertenza
Per svitare la vite a testa esagonale sul lato destro del cassetto ripostiglio, sfilare il rivestimento.
Smontare il complessivo cassetto ripostiglio.
Avvertenza per il montaggio
Far attenzione che la posizione della tiranteria sia corretta.

F 32 65 243
Svitare ed estrarre la vite con intaglio a croce (freccia).
Staccare il rivestimento.
Sfilare la spina dei cavi della luce cassetto ripostiglio.
Avvertenza per il montaggio
Far passare il nastro d'arresto attraverso l'apertura del rivestimento.

32 65 519
Posare il cavo di collegamento CD, dal passante in gomma destro sulla parete divisoria fino al punto di montaggio del CD-player, come indicato nel disegno.
Mettere il cavo di collegamento CD, nella zona del cassetto ripostiglio, nelle fascette fermacavo montate di serie.

F 32 65 158
Staccare facendo leva la mascherina del vano radio ed applicare il supporto (1) come indicato nel disegno.
Avvertenza
Il kit di montaggio contiene due supporti; uno viene montato sui modelli con guida a sinistra, l'altro sui modelli con guida a destra (il supporto disegnato è previsto per i modelli guida sinistra).

F 32 65 520
Applicare il telaio di ritegno (1) nel vano radio come indicato nel disegno, finché si avverte lo scatto in posizione.

F 32 65 521
Infilare la spina dei cavi (1) del cablaggio adattatore (2) nella controspina (3) del cablaggio addizionale (4).
Infilare la spina dei cavi (5) del cablaggio adattatore (6) nella controspina (7) del cablaggio addizionale (4).

F 32 65 522
Svitare ed estrarre le viti (1) della sicurezza per il trasporto.

F 32 65 524
Con l'aiuto della spina (1) avvitare al CD-player l'attacco di massa (2) del cablaggio addizionale.
Infilare la spina (3) del cavo di collegamento CD nel CD-player.

F 32 65 523
Infilare la spina bianca (1), la spina nera (2) e la spina combinata (3) nel CD-player come indicato nel disegno.
Infilare la spina (4) (mors. 30), la spina (5) (ant. aut.) e la spina (6) (mors. 58g) nel CD-player come indicato nel disegno (vedi anche autoadesivo sul CD-player).
Infilare la spina combinata (7) nel CD-player come indicato nel disegno.
Infilare il CD-player nel vano radio finché i bloccaggi scattano in posizione.
Rimontare tutte parti smontate, ovviamente, nell'ordine inverso allo smontaggio.
Eseguire una prova di funzionamento come indicato dalle istruzioni d'uso.

F 32 65 525
Eventuale smontaggio del CD-player
Scollegare la batteria.
Infilare i ganci di sbloccaggio (1) fino all'arresto nei fori (2) e tirare in avanti con cautela il CD-player.

source: www.ow.no

Hoja suplementaria ''Bavaria Electronic CD Player'' para Instrucciones de Montaje ''Equipo HiFi con lector CD BMW Serie 7 E 32''

Se suprime el capítulo ''Desmontar revestimientos del maletero'' (pág. 3)

F 32 51 139
Desmontar revestimientos del maletero
Sacar la alfombra del piso del maletero (1).
Girar por 90° los botones de bloqueo (2) y extraerlos.
Desmontar el revestimiento de maletero (3).

F 32 65 535
Desenroscar los tornillos (1) y desmontar el revestimiento de maletero (2).
Modelos con túnel para esquís/compartimiento frigorífico
Desmontar el revestimiento bipieza del maletero (2).
Todos los modelos
Desmontar los revestimientos de maletero (3, 4).

Se suprime desde página 4 (a partir de Fig. Núm. F 32 65 245) hasta página 6 (incl. Fig. Núm. F 32 65 015).

F 34 71 003
Desconectar la batería
Atención
Imprimir el contenido de las memorias de anomalías.
Al ser desconectada la batería se borran las memorias de anomalías.
Desprender la tapa (1) en la caja de asiento trasero derecho, abajo.
Desenroscar el tornillo hexagonal (2) y desmontar la cubierta (3).

F 34 61 002
Desenroscar la tuerca hexagonal (1).
Retirar la arandela (2).
Quitar el cable negativo (3).
Modelos con batería adicional
Desconectar el terminal negativo de la batería adicional.

F 32 64 274
Desmontar el revestimiento del montante B y las molduras cubrecables izquierda y derecha
Destrabar por palanca las molduras cubrecables delantera y trasera (1) y destrabar la cantonera (2).
Destrabar los broches (3) del revestimiento del montante B (4) y tirar un poco hacia delante del revestimiento del montante B en su parte inferior.

F 30 52 054
Comprimir las grapas de sujeción (flechas) de las molduras con ayuda de un alicate de corte y destrabarlas.

F 34 65 021
Volver la moqueta en la caja de asiento trasero a derecha e izquierda.
Destrabar los cuatro remaches expansivos (1) y desmontar la cubierta plástica (2).

F 32 64 275
Volver la moqueta (1) y desmontar los remaches expansivos (2) en dirección de la flecha.

Se suprime la página 11 (F 32 65 308 hasta F 32 65 307).

F 32 65 512
Instalar el amplificador de antena según instrucciones de montaje por separado.
Tender el cable de antena (1) hacia la boquilla de goma derecha (2) en la pared de separación posterior, según muestra la figura.
Incluir el cable de antena (1) en las sujeciones de cables de serie (3).

F 32 65 513
Destrabar apalancando la boquilla de goma (1) en el lado derecho de la pared de separación posterior.
Recortar los taladros preestampados (2) según muestra la figura.
Colocar el cable de antena (3) y el cable de interconexión CD (4) en los taladros de la boquilla de goma (1), según muestra la figura, y pasarlos hacia el maletero.
Colocar el cable de interconexión CD en las sujeciones portacables (5) según muestra la figura.

F 32 65 232
Granetear desde el maletero las tres marcas preestampadas para el taladrado en la zona derecha de la repisa posterior.
Pre-taladrar los sitios graneteados con una broca espiral ∅ 3,5 mm desde el maletero y ensanchar seguidamente al ∅ 6 mm.
Desbarbar los taladros con una lima. Eliminar las virutas del taladrado.
Proteger el taladro con pintura de polvo de cinc.

F 32 65 514
Acoplar el cable de antena (1) al cable de adaptación (2), según muestra la figura.
Enchufar el cable de antena (2) al receptor CD (3), según muestra la figura.
Acoplar el conector (4) del cable de interconexión CD al receptor CD, según muestra la figura.
Enroscar el tornillo de estrella (5).
Fijar la escuadra de sujeción (6) con el tornillo hexagonal (7) al receptor CD.

F 32 65 515
Poner las sujeciones portacables (1) y las presillas (2) en el soporte (3), según muestra la figura.

F 32 65 516
Colocar el receptor CD (1) en el soporte (2), según muestra la figura.
Apretar el tornillo de estrella (3).

F 32 65 517
Colocar el soporte (1), incluyendo el receptor, con los tres espárragos en los taladros y fijarlo con las tuercas según muestra la figura.
Colocar todos los cables (2) en las sujeciones portacables (3) y cerrar éstas.
Colocar el estribo de sujeción (4) en los espárragos (5), según muestra la figura, y presionarlo hasta abajo, de modo que todos los cables queden inmovilizados con éste.

source: www.ow.no

F 32 65 518
Poner la cubierta (1) y fijarla con los tornillos plásticos (2), según muestra la figura.

Se suprime la página 15 (Figura Núm. 32 65 312)
F 34 65 010
Tender el tramo (1) del mazo de cables adicional hasta el lugar de montaje del lector CD, según muestra la figura.

Se suprime desde página 19 (a partir de la Figura Núm. F 32 65 243) hasta página 24 (incl. Fig. Núm. 32 65 318)

F 32 64 277
Desmontar la guantera
Abrir la guantera y tirar en dirección del habitáculo.
Destrabar la linterna.
Comprimir las pestañas (1) en dirección de las flechas y desenchufar el conector (2) hacia abajo.

F 32 64 278
Destrabar las sujeciones (1) y depositar el cable (2) lateralmente.

F 32 64 279
Destrabar la sujeción (1) y desenganchar la cinta interceptora (2).

F 32 64 280
Presionar la sujeción (1) en dirección de la flecha y desenganchar el amortiguador de gas a presión (2).

F 32 64 281
Soltar las tuercas hexagonales (1) de los lados izquierdo y derecho de la guantera.
Nota
Para soltar el tornillo hexagonal del lado derecho hay que destrabar el revestimiento.
Desmontar la guantera completa.
Indicación de montaje
Obsérvese la correcta posición del varillaje.

F 32 65 243
Desenroscar el tornillo de estrella (flecha).
Desmontar el revestimiento.
Desenchufar el conector de cables para iluminación de la guantera.
Indicación de montaje:
Pasar la cinta interceptora a través de la escotadura del revestimiento.

F 32 65 519
Tender el cable de interconexión CD desde la boquilla de goma derecha en la pared de separación posterior hasta el lugar de montaje en la guantera, según muestra la figura.
Incluir el cable de interconexión CD, en la zona de la guantera, en las sujeciones de cables de serie.

F 32 65 158
Destrabar el embellecedor del encuadre para radio y colocar el soporte (1) según muestra la figura.
Nota
El kit de montaje contiene dos soportes, estando destinado uno para los modelos con volante a la izquierda y el otro para modelos con volante a la derecha (el soporte marcado está previsto para modelos con volante a la izquierda).

F 32 65 520
Colocar el marco de sujeción (1) en el encuadre para radio, según muestra la figura, hasta que encastre perceptiblemente.

F 32 65 521
Acoplar el conector (1) del mazo de cables de adaptación (2) al contra-conector (3) del mazo de cables adicional (4).
Acoplar el conector (5) del mazo de cables de adaptación (6) al contra-conector (7) del mazo de cables adicional (4).

F 32 65 522
Desenroscar los tornillos ranurados (1) de los seguros para el transporte.

F 32 65 524
Con ayuda del perno (1) hay que fijar ahora la conexión de masa (2) del mazo de cables adicional al lector CD.
Enchufar el conector (3) del cable de interconexión CD al lector CD.

F 32 65 523
Acoplar el conector blanco (1), el conector negro (2) y el conector combinado (3) al lector CD según muestra la figura.
Acoplar el conector (4) (BNE 30), el conector (5) (antena automática) y el conector (6) (BNE 58g) al lector CD según muestra la figura (véase también la etiqueta en el lector CD).
Acoplar el conector combinado (7) al lector CD según muestra la figura.
Insertar el lector CD en el encuadre para radio, hasta que los bloqueos encastren.
Volver a montar, en orden inverso análogo al desmontaje, todos los componentes que fueron desmontados.
Probar las funciones según instrucciones de servicio.

F 32 65 525
Desmontar en caso dado el lector CD
Desconectar la batería.
Insertar los ganchos de desbloqueo (1) hasta el tope en los taladros (2) y tirar cuidadosamente del lector CD.

source: www.ow.no

Suplemento ''Bavaria electronic CD Player'' à instrução de montagem ''Instalação de alta fidelidade com leitor de discos compactos BMW, Série 7 E 32''

Fica anulado o capítulo ''Desmontagem dos revestimentos do compartimento das bagagens (página 3)

F 32 51 139
Desmontagem dos revestimentos do compartimento das bagagens
Remover o tapete (1) do compartimento do porta-bagagens.
Girar de 90° e extrair os botões de travamento (2).
Retirar o revestimento (3) do compartimento do porta-bagagens.

F 32 65 535
Desapertar completamente os parafusos (1) e desmontar o revestimento (2) do compartimento das bagagens.
Modelos com saco para esquis/caixa frigorífica
Desmontar o revestimento (2) bipartido do compartimento.
Todos os modelos
Desmontar os revestimentos (3,4) do compartimento.

São anuladas as página 4 (a partir da ilustração F 32 65 245) até página 6 (inclus. ilustração F 32 65 015).

F 34 71 003
Desconexão da bateria
Atenção
Fazer imprimir o protocolo da memória de erros.
A desconexão da bateria provoca o cancelamento total da memória de erros.
Retirar a tampa (1) em baixo e à direita da caixa do banco traseiro.
Desapertar completamente o parafuso de cabeça sextavada (2) e retirar a protecção (3).

F 34 61 002
Desaparafusar a porca hexagonal (1).
Retirar a arruela (2).
Remover o cabo negativo (3).
Modelos com bateria suplementar
Desligar o borne negativo da bateria suplementar.

F 32 64 274
Desmontagem do revestimento da coluna B e das réguas de protecção dos cabos direita e esquerda
Soltar as réguas protectoras (1) dianteira e traseira.
Retirar o guarda-canto (2).
Extrair os botões de mola (3) do revestimento (4) da coluna B e, em baixo, puxar um pouco para a frente o revestimento.

F 30 52 054
Mediante uma torquês, comprimir e retirar os grampos retentores (setas) das réguas protectoras.

F 34 65 021
Nos lados direito e esquerdo do banco do assento, colocar para trás o tapete.
Extrair os quatro rebites de expansão (1) e desmontar a protecção do plástico (2).

F 32 64 275
Dobrar o tapete (1) e retirar os rebites de expansão (2) no sentido da seta.

E anulada a página 11 (F 32 65 308 a F 32 65 307)

F 32 65 512
De acordo com a instrução de montagem separada, instalar o amplificador de antena.
Conforme o desenho, estender o cabo da antena (1) até ao passador de borracha (2) no painel divisório traseiro.

F 32 65 513
A direita do painel divisório traseiro, soltar o passador de borracha (1). Conforme o desenho, proceder ao corte dos furos pré-estampados (2). Conforme o desenho, inserir os cabo da antena (3) e o cabo de ligação CD (4) nos orifícios do passador de borracha (1), fazendo passar pelo compartimento das bagagens.
Conforme o desenho, encaixar o cabo de ligação CD no porta-cabos (5).

F 32 65 232
Na zona da prateleira, apontar com um punção de bico, a partir do compartimento das bagagens, as três marcas de perfuração pré-estampadas.
A partir do compartimento das bagagens, praticar os furos com uma broca helicoidal de ∅ 3,5 mm e abrir a ∅ 6 mm.
Mediante uma lima, desbarbar os orifícios e eliminar completamente as limalhas.
Tratar o orifício com tinta de pó de zinco.

F 32 65 514
Conforme ilustrado no desenho, encaixar o cabo da antena (1) no cabo de adaptador (2).
Conforme ilustrado no desenho, ligar o cabo de adaptador (2) ao aparelho receptor CD (3).
Conforme ilustrado no desenho, ligar a ficha de cabo (4) do cabo de união CD ao aparelho receptor de CD.
Aparafusar os parafusos Phillips (5).
Mediante o parafuso de cabeça hexagonal (7), aparafusar a cantoneira de suporte (6) ao aparelho receptor de CD.

F 32 65 515
Conforme ilustrado no desenho, inserir os porta-cabos (1) e os grampos (2) no suporte (3).

F 32 65 516
Conforme ilustrado no desenho, inserir a unidade de recepção CD (1) no suporte (2).
Apertar muito bem com o parafuso Phillips (3).

F 32 65 517
Conforme o desenho, inserir nos orifícios o suporte (1) juntamente com a unidade de recepção com suas três cavilhas roscadas e apertar muito bem com as porcas.
Inserir todos cabos (2) e o porta-cabos (3).
Fechar o porta-cabos (3).
Conforme ilustrado no desenho, inserir o estribo retentor (4) nas cavilhas roscadas (5) e empurrar completamente para baixo de modo a que todos os cabos fiquem assim fixados.

F 32 65 518
Conforme ilustrado no desenho, encaixar a protecção (1) e fixar mediante os parafusos de plástico (2).

source: www.ow.no

E anulada a página 15 (ilustração F 32 65 312)

F 32 65 010
Conforme ilustrado no desenho, estender a secção (1) do cabo preformado adicional até ao local da montagem do leitor de discos compactos.

As páginas 19 (a partir da ilustração F 32 65 243) até 24 (incl. ilustração F 32 65 318) foram anuladas

F 32 64 277
Desmontagem do porta-luvas
Abrir o porta-luvas e puxá-lo até ao habitáculo.
Retirar a lâmpada de mão.
No sentido da seta, comprimir as unhas retentoras (1) e destacar para baixo a ficha (2).

F 32 64 278
Soltar os grampos (1) e colocar para o lado o cabo (2).

F 32 64 279
Extrair os grampos (1) e desenganchar a cinta retentora (2).

F 32 64 280
No sentido da seta, empurrar o grampo (1) e desenganchar os amortecedores a pressão de gás (2).

F 32 64 281
Nos lados direito e esquerdo do porta-luvas, desapertar as porcas hexagonais (1).
Nota
Para desapertar o parafuso de cabeça hexagonal, no lado direito do porta-luvas, retirar o revestimento.
Desmontar completamente o porta-luvas.
Nota para a montagem
Atenção à correcta posição das hastes.

F 32 65 243
Desaparafusar o parafuso Phillips (seta).
Desmontar o revestimento.
Desligar a ficha da lâmpada do porta-luvas.
Nota para a montagem
Fazer passar a cinta retentora através da abertura do revestimento.

F 32 65 519
Conforme ilustrado no desenho, a partir do passador de borracha direito no painel divisório traseiro, estender o cabo de ligação CD até ao local de instalação do leitor de discos compactos.
Na zona da caixa do porta-luvas, inserir o cabo de ligação CD nos amarradores de cabo montados em dotação.

F 32 65 158
Soltar a tampa cega da abertura para o rádio e, conforme ilustrado no desenho, colocar o suporte (1).
Nota
No jogo de montagem estão contidos dois suportes, pelo que cada um deles deverá ser montado conforme se se tratar de modelo com direcção à esquerda ou à direita (o suporte assinalado, é previsto para modelos com volante à esquerda).

F 32 65 520
Conforme ilustrado no desenho, inserir o chassi (1) na abertura para o rádio até que este fique bem encaixado.

F 32 65 521
Ligar a ficha de cabo (1) do cabo preformado com adaptador (2) na contra-ficha (3) do cabo preformado adicional (4).
Ligar a ficha de cabo (5) do cabo preformado com adaptador (6) na contra-ficha (7) do cabo preformado adicional (4).

F 32 55 522
Das seguranças para o transporte, desapertar completamente os parafusos de fenda.

F 32 54 524
Com auxílio do pino (1), aparafusar a entrada da massa (2) do cabo preformado adicional ao leitor de discos compactos.
Ligar a ficha de cabo (3) do cabo de união CD ao leitor de discos.

F 32 65 523
Conforme ilustrado no desenho, ligar ao leitor de discos compactos a ficha de cabo branca (1), a ficha de cabo preta (2) e a ficha universal (3).
Conforme ilustrado no desenho, ligar (ver igualmente a etiqueta no leitor de discos) a ficha de cabo (4) (borne 30), a ficha de cabo (5) (antena autom.) e a ficha de cabo (6) (borne 58g) ao leitor de discos.
Conforme ilustrado no desenho, ligar a ficha universal (7) ao leitor de discos.
Encaixar o leitor de discos na abertura para o rádio até ao engate dos travamentos.
Voltar a montar todos os elementos desmontados pela ordem da desmontagem.
Realizar o controlo do funcionamento segundo a instrução de uso.

F 32 65 525
Se for necessário desmontar o leitor de discos
Desconectar a bateria.
Empurrar os ganchos de desengate (1) até ao batente, nos orifícios (2) e puxar para a frente o leitor com todo o cuidado.

source: www.ow.no