BMW Einbauanleitung

Teile und Zubehör

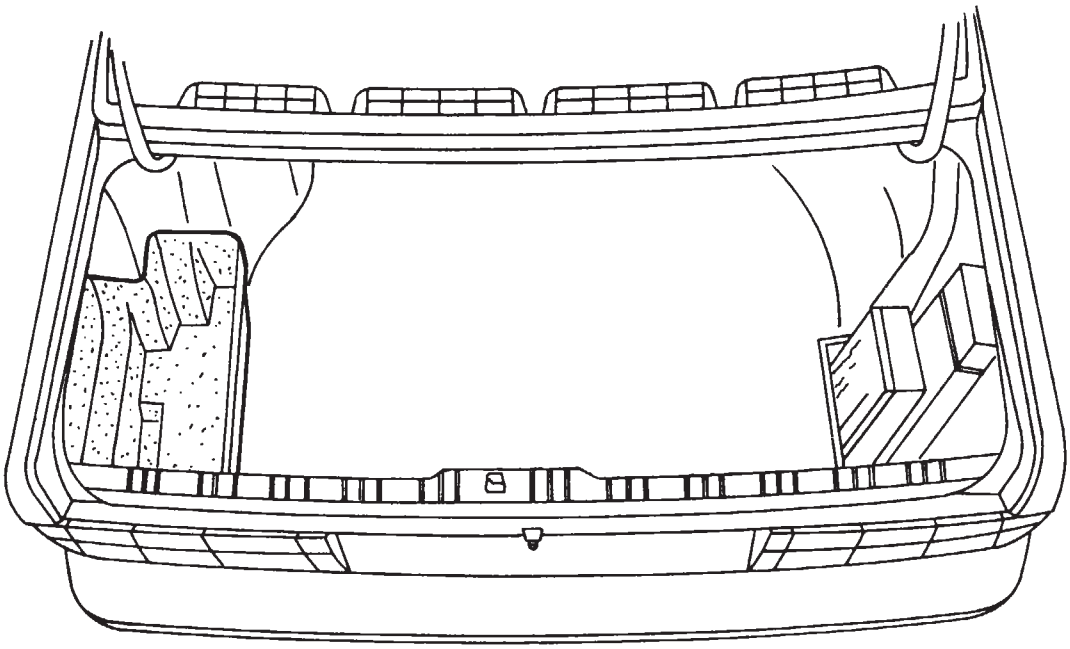

F 30 72 056

Kofferraumbox
BMW 3er-Reihe E 30

Installation instructions
Luggage compartment box
BMW 3 Series E 30

Instructions de montage
Bac pour coffre arrière
BMW série 3 / E 30

Montagehandleiding
Opbergbak voor kofferruimte
BMW 3-serie E 30

Monteringsanvisning
Bagagerumsbox
BMW 3-serien E 30

Istruzioni per il montaggio
Vaschetta per bagagliaio
BMW Serie 3 — E 30

Instrucciones de montaje
Caja de maletero
BMW Serie 3 E 30

Instruçoes de montagem
Caixa guarda-utensílios para compartimento porta-bagagens
BMW, Série 3 E 30

Best.-Nr. 01 29 9 782 134 II/89 Printed in West Germany

source: www.ow.no

Der Einbau der "Kofferraumbox" erfolgt auf der linken Fahrzeugseite und ist bei allen Modellen der BMW 3er-Reihe ab 1/83 möglich.

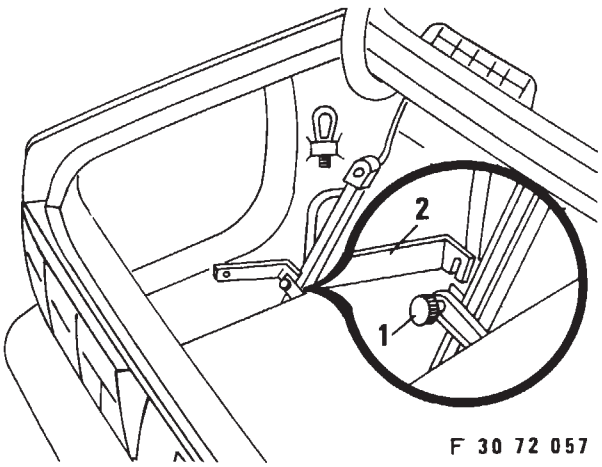

Rändelschraube (1) der Wagenheberbefestigung lockern.
Beiliegende Blechlasche (2) einsetzen und festschrauben.

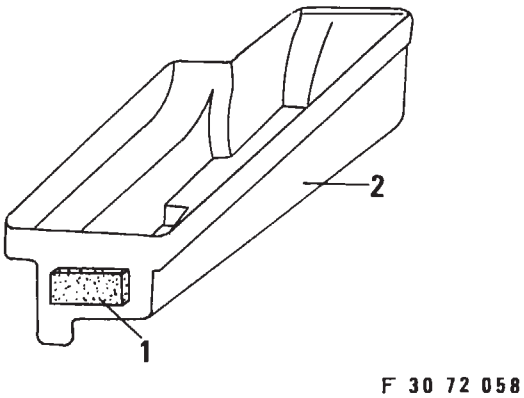

Nur Fahrzeuge bis 9/87
Bei Modellen ohne Kofferraumverkleidung Schaumstoffmatte (1) an der hinteren Schmalseite der Kofferraumbox (2) aufkleben.
Hinweis:
Für Fahrzeuge ab 9/87 wird die Schaumstoffmatte nicht mehr benötigt.

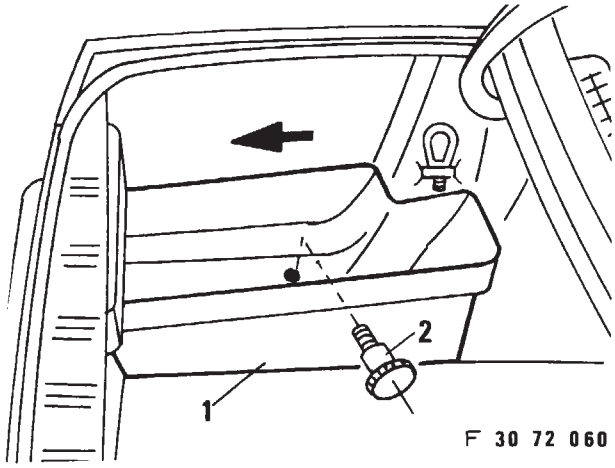

Kofferraumbox (1) in Pfeilrichtung einsetzen und mit beiliegender Rändelschraube (2) an der Blechlasche befestigen.

source: www.ow.no

Luggage compartment box
BMW 3 Series E 30

F 30 72 056
The "luggage compartment box" is installed on the left side of the car and can be fitted to all models of the BMW 3 Series from 1/83.

F 30 72 057
Slacken knurled bolt (1) for retaining car jack.
Insert sheet metal bracket (2), and tighten.

F 30 72 058
Cars prior to 9/87 only
On models without luggage compartment trim, glue foam mat (1) onto narrow (rear) end of luggage compartment box (2).
Note:
The foam mat is not required on cars from 9/87.

F 30 72 060
Insert luggage compartment box (1) as shown by arrow, and secure it to the sheet metal bracket using the accompanying knurled bolt (2).

Opbergbak voor de kofferruimte
BMW 3-serie E 30

F 30 72 056
De opbergbak wordt aan de linkerzijde van de kofferruimte aangebracht. Montage is mogelijk voor alle modellen van de 3-serie (vanaf 1/83)

F 30 72 057
Draai de gekartelde bout (1) los waarmee de krik is vastgezet.
Breng de bijgeleverde strip (2) aan en zet hem vast.

F 30 72 058
Auto's t/m 9/87
Bij een auto zonder bekleding in de kofferruimte moet het schuimrubber (1) op de smalle kant van de opbergbak (2) worden geplakt.
Opmerking:
Bij auto's vanaf 9/87 is dit schuimrubber niet meer nodig.

F 30 72 060
Breng de opbergbak (1) in de richting van de pijl aan en zet hem met de bijgeleverde gekartelde bout (2) op de strip vast.

Bac pour coffre arrière
BMW série 3 / E 30

F 30 72 056
L'installation du bac de rangemente doit intervenir sur le côté gauche du coffre arrière. Elle est possible sur tous les modèles de la série 3 depuis 1/83.

F 30 72 057
Desserrer la vis moletée (1) de fixation du cric.
Mettre en place la patte métallique jointe (2) et la visser fermement.

F 30 72 058
Uniquement voitures jusqu'à 9.87
Sur les modèles sans revêtement du coffre arrière, coller l'élément en matériau mousse (1) sur le petit côté arrière du bac de rangement (2).
Remarque:
Pour les voitures depuis 9/87, la pièce en mousse n'est plus requise.

F 30 72 060
Engager le bac (1) sur sa position dans le sens de la flèche et le fixer sur la patte métallique avec la vis moletée (2) jointe.

Bagagerumsbox
BMW 3-serien E 30

F 30 72 056
Montering av "bagagerumsboxen" sker på vänstra bilsidan och är möjlig på alla BMW 3-seriens modeller fr o m 1/83.

F 30 72 057
Lossa den räfflade skruven (1) för domkraftsfästet.
Sätt in och skruva fast den bifogade plåtbygeln (2).

F 30 12 058
Endast bilar t o m 9/87
Modeller utan bagagerumsklädsel:
Klistra fast skumplastmattan (1) på bagagerumsboxens (2) bakre smala sida.
OBS:
För bilar fr o m 9/87 behövs skumplastmattan inte längre.

F 30 72 060
Sätt in bagagerumsboxen (1) i pilriktningen och fäst den med de bifogade räfflade skruvarna (2) på plåtbygeln.

source: www.ow.no

Vaschetta per bagagliaio
BMW Serie 3 — E 30

F 30 72 056
Il montaggio della "vaschetta per bagagliaio" si effettua sul lato sinistro della vettura ed è possibile su tutti i modelli della Serie 3 BMW a partire dall'1/83.

F 30 72 057
Allentare la vite zigrinata (1) di fissaggio del cric.
Applicare la linguetta in lamiera contenuta nel kit ed avvitarla fissa.

F 30 72 059
Soltanto vetture fino al 9/87
Nei modelli senza rivestimento del bagagliaio, incollare l'elemento in espanso (1) sul lato stretto posteriore della vaschetta per bagagliaio (2).
Avvertenza:
nelle vetture a partire dal 9/87 l'elemento in espanso non occorre più.

F 30 72 060
Applicare la vaschetta per bagagliaio (1) nella direzione della freccia e fissarla alla linguetta in lamiera mediante la vite zigrinata (2) contenuta nel kit.

Caixa guarda-utensílios para compartimento porta-bagagens
BMW, Série 3 E 30

F 30 72 056
A montagem da caixa guarda-utensílios realiza-se no lado esquerdo do veículo, sendo aquela possível em todos os modelos da série 3 a partir de 1/83.

F 30 72 057
Desapertar o parafuso serrilhado (1) da fixação do macaco.
Inserir e aparafusar muito bem a tala metálica (1) em anexo.

F 30 72 058
Só em veículos até 9/87
Em modelos sem revestimento do compartimento das bagagens:
Na parte estreita posterior da caixa guarda-utensílios (2), colar a peça de espuma (1).
Nota:
Em veículos a partir de 9/87, a peça de espuma deixa de ser necessária.

F 30 72 060
No sentido da seta, inserir a caixa guarda-utensílios (1), fixando-a à tala metálica mediante o parafuso serrilhado (2) em anexo.

Caja de maletero
BMW Série 3 E 30

F 30 72 056
La "caja de maletero" se instala del lado izquierdo. Es incorporable en todos los modelos BMW Serie 3 a partir de 1/83.

F 30 72 057
Aflojar el tornillo moleteado (1) de la fijación para el gato.
Intercalar la brida de chapa adjunta (2) y apretarla con el tornillo.

F 30 72 058
Sólo coches hasta 9/87
En modelos sin revestimiento de maletero hay que pegar un taco de goma espuma (1) en la cara posterior angosta de la caja de maletero (2).
Nota:
Para coches a partir de 9/87 ya no se necesita el taco de goma espuma.

F 30 72 060
Colocar la caja de maletero (1) en dirección de la flecha y fijarla a la brida de chapa con el tornillo moleteado adjunto (2).

source: www.ow.no