BMW Einbauanleitung

Teile und Zubehör

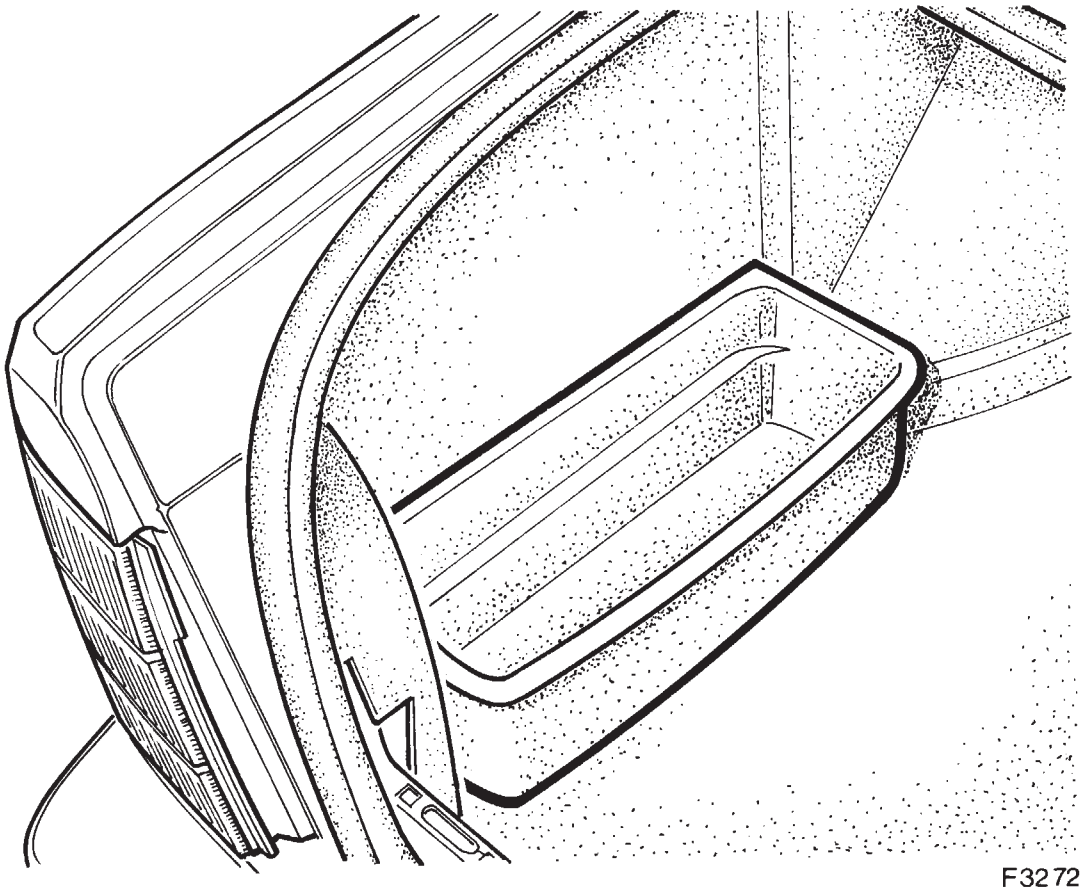

F32 72 083

Ablagebox
BMW 5er Reihe E 34 / 7er-Reihe E 32

Installation instructions
Stowage box
BMW 5 Series (E 34) / 7 Series (E 32)

Instructions de montage
Bac pour coffre arrière
BMW série 5/E 34 et série 7/E 32

Montagehandleiding
Opbergbak
BMW 5-serie E 34 / 7-serie E 32

Monteringsanvisning
Förvaringsbox
BMW 5-serien E 34 / 7-serien E 32

Istruzioni per il montaggio
Vaschetta ripostiglio
BMW Serie 5 E 34 / Serie 7 E 32

Instrucciones de montaje
Caja portaobjetos
BMW Serie 5 E 34 / Serie 7 E 32

Instruções de montagem
Caixa guarda-utensílios
BMW Série 5 E 34 / Série 7 E 32

Best.-Nr. 01 29 9 782 127 1/89 Printed in West Germany

source: www.ow.no

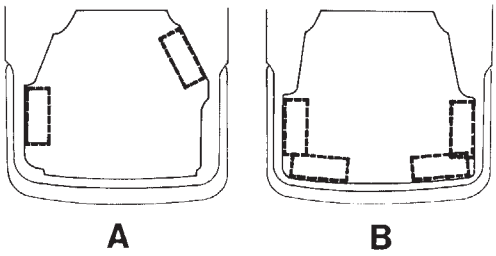

F 32 72 084

Hinweise

Der Einbauort der Ablagebox im Gepäckraum kann frei gewählt werden.

Bei Modellen mit Telefon bzw. Zusatzbatterie ist zu beachten, daß nicht alle lt. Zeichnung empfohlenen Einbauorte verwendet werden können.

Zeichnung A entspricht 5er-Reihe / E 34

Zeichnung B entspricht 7er-Reihe / E 32

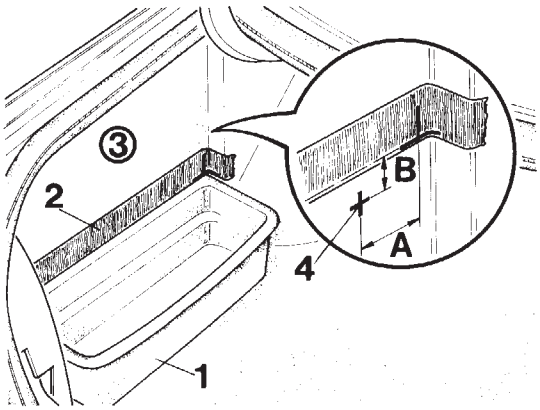

F 32 72 085

Ablagebox (1) an den gewünschten Einbauort halten.

Klebeband (2) lt. Zeichnung auf die Gepäckraumverkleidung (3) aufkleben.

Oberkante und linke und rechte Seitenkanten der Ablagebox auf das Klebeband (2) aufzeichnen.

Gepäckraumverkleidung (3) ausbauen.

Die Positionen der Befestigungslöcher (4) lt. Zeichnung auf die Gepäckraumverkleidung (3) aufzeichnen.

Befestigungslöcher mit Hilfe einer Lötkolbenspitze durchbrennen.

A = 107 mm

B = 17 mm

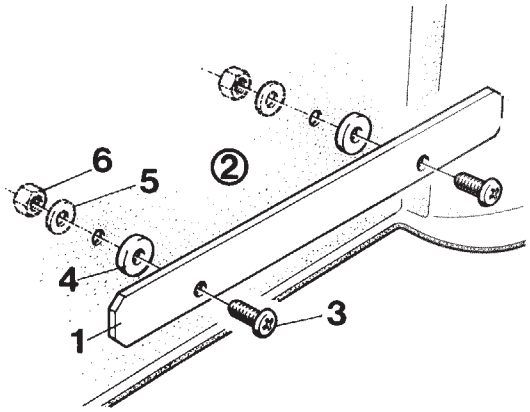

F 32 72 086

Aufnahmeschiene (1) lt. Zeichnung mit den Befestigungsteilen 3, 4, 5 und 6 an die Gepäckraumverkleidung (2) anschrauben.

Gepäckraumverkleidung (2) einbauen.

3 = Kreuzschlitzschraube

4 = Abstandscheibe

5 = Unterlegscheibe

6 = Sechskantmutter

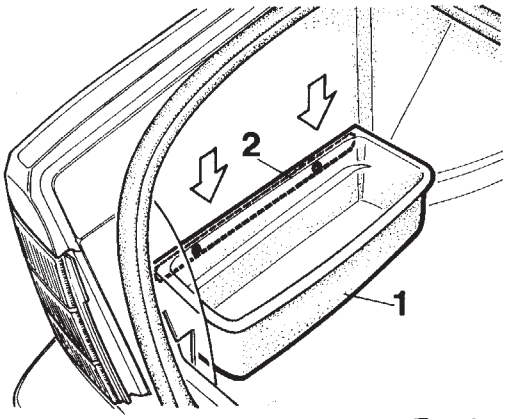

F 32 72 087

Ablagebox (1) lt. Zeichnung in die Aufnahmeschiene (2) einhängen.

source: www.ow.no

Stowage box
BMW 5 Series (E34) / 7 Series (E32)

F 32 72 083
Note:
Instructions and illustrations are given here for installation of the stowage box on the left luggage compartment trim.
When installing the box elsewhere, carry out the same installation instructions as appropriate.

Tools and other items needed
Phillips-head screwdriver
8 mm open-ended wrench
Soldering iron
Adhesive tape
Felt-tipped marker
Punch

F 32 72 084
Notes:
The stowage box can be installed at any convenient point in the luggage compartment.
On cars with a telephone or an additional battery, not all of the recommended locations shown in the drawing are available for installation of the stowage box.
Drawing A is for 5 Series (E34) cars.
Drawing B is for 7 Series (E32) cars.

F 32 72 085
Hold stowage box (1) in the desired position for installation.
Affix adhesive tape (2) to luggage compartment trim (3) as shown in the drawing.
Mark the upper edge and the left and right sides of the stowage box on adhesive tape (2).
Remove luggage compartment trim (3).
Mark position of retaining holes (4) on luggage compartment trim (3) as illustrated. Pierce holes (diameter 5.5 mm) with a punch.
A = 107 mm
B = 17 mm

F 32 72 086
Screw mounting bar (1) to luggage compartment trim (2) with retaining elements 3, 4, 5 and 6. Install luggage compartment trim (2).
3 = Phillips screw
4 = Spacer ring
5 = Washer
6 = Hex nut

F 32 72 087
Attach stowage box (1) to mounting bar (2) as shown by the drawing.

Bac pour coffre arrière
BMW série 5/E 34 et série 7/E 32

F 32 72 083
Remarques:
Dans la présente notice, l'installation du bac est décrit et illustré pour le revêtement de coffre arrière côté gauche. Procéder logiquement d'une manière similaire pour d'autres emplacements d'installation.

Outils et ingrédients requis:
Tournevis à pointe cruciforme
Clé ouverte de 8 mm
Fer à souder
Ruban adhésif
Marqueur feutre
Perçoir

F 32 72 084
Remarque:
Le bac de rangement peut s'installer en divers endroits du coffre arrière (au choix).
Sur les modèles équipés du téléphone de bord resp. d'une batterie additionnelle, tous les emplacements représentés sur le croquis ci-contre ne pourront toutefois pas être choisis.
Croquis A: correspond à la série 5/E 34
Croquis B: correspond à la série 7/E 32

F 32 72 085
Présenter et maintenir le bac (1) à l'emplacement de montage souhaité.
Coller le ruban adhésif (2) comme sur le croquis sur le revêtement du coffre.
Tracer sur le ruban adhésif (2) le bord supérieur de même que les bords latéraux gauche et droit du bac de rangement.
Déposer le revêtement du coffre arrière (3).
Tracer sur le revêtement du coffre arrière (3) les emplacements des trous de fixation (4) comme l'indique le croquis.
Pratiquer les trous de fixation à l'aide d'un perçoir (∅ 5,5 mm).
A = 107 mm
B = 7 mm

F 32 72 086
Visser la tringle (1) comme l'indique le croquis avec les pièces de fixation (3, 4, 5 et 6) sur le revêtement du coffre (2).
Remettre en place le revêtement du coffre (2).
3 = vis à empreinte cruciforme
4 = rondelle d'écartement
5 = rondelle d'appui
6 = écrous six pans

F 32 72 087
Accrocher le bac de rangement (1) sur la tringle (2) comme il est indiqué sur le croquis.

source: www.ow.no

Opbergbak
BMW 5-serie E 34 / 7-serie E 32

F 32 72 083
Opmerking
Montage van de opbergbak is afgebeeld voor de linkerzijde van de kofferruimte.
Bij het aanbrengen op andere plaatsen moet op dezelfde wijze te werk worden gegaan.

Benodigd gereedschap en hulpmiddelen
Kruiskopschroevedraaier
Steeksleutel 8 mm
Soldeerpistool
Plakband
Viltstift
Priem

F 32 72 084
Opmerking
De opbergbak kan naar keuze in de kofferruimte worden aangebracht.
Bij auto's met een telefoon resp. extra accu moet er aan worden gedacht dat niet alle montageplaatsen zoals afgebeeld kunnen worden gebruikt.
Afbeelding A geldt voor de 5-serie E 34
Afbeelding B geldt voor de 7-serie E 32

F 32 72 085
Houd de opbergbak (1) op de gewenste montageplaats.
Breng plakband (2) zoals afgebeeld aan op de kofferruimtebekleding (3).
Teken de boven-, linker- en rechterzijde van de opbergbak op het plakband (2) af.
Verwijder de kofferruimtebekleding (3).
De plaats voor de gaten (4) moeten, zoals afgebeeld, op de bekleding (3) worden afgetekend.
Breng de gaten m.b.v. een priem (∅ 5,5 mm) aan.
A = 107 mm
B = 17 mm

F 32 72 086
Breng de bevestigingsstrip (1) zoals afgebeeld met de bevestigingsonderdelen 3, 4, 5 en 6 op de bedkleding (2) aan.
Breng de bekleding (2) weer aan in de kofferruimte.
3 = Kruiskopschroef
4 = Vulring
5 = Ring
6 = Zeskantmoer

F 32 72 087
Breng de opbergbak (1) zoals afgebeeld aan in de strip (2).

Förvaringsbox
BMW 5-serien E 34 / 7-serien E 32

F 32 72 083
OBS:
Monteringen av förvaringsboxen visas på vänstra bagagerumsklädseln.
På andra ställen sker monteringen på samma sätt.

Erforderliga verktyg och hjälpmedel
Skruvmejsel
Skruvnyckel 8 mm
Lödskolv
Tejp
Filtpenna
Syl

F 32 72 084
OBS:
Monteringsplatsen för förvaringsboxen i bagagerummet kan väljas fritt.
Hos modeller med telefon resp extrabatteri måste beaktas, att inte alla enl ritningen rekommenderade monteringsplatser kan användas.
Ritning A motsvarar 5-serien/E 34
Ritning B motsvarar 7-serien/E 32

F 32 72 085
Håll förvaringsboxen (1) mot det önskade monteringsläget.
Klistra tejp (2) enl ritningen på bagagerumsklädseln (3).
Markera förvaringsboxens övre kant och högra sidokant på tejpen (3).
Demontera bagagerumsklädseln (3).
Markera fästhålens (4) position enl ritningen på bagagerumsklädseln (3).
Gör fästhål med hjälp av en syl (∅ 5,5 mm).
A = 107 mm
B = 17 mm

F 32 72 086
Skruva fast infästningsskenan (1) enl ritningen med fästdetaljerna 3, 4, 5 och 6 på bagagerumsklädseln (2).
Montera bagagerumsklädseln (2).
3 = skruv med krysspår
4 = distansbricka
5 = mellanläggsbricka
6 = sexkantmutter

source: www.ow.no

Vaschetta ripostiglio
BMW Serie 5 E 34 / Serie 7 E 32

F 32 72 083
Avvertenza
Il montaggio della vaschetta ripostiglio è rappresentato sul rivestimento sinistro del bagagliaio.
Per montare la vaschetta in altri punti, procedere in modo analogo.

Attrezzi e materiali necessari
Cacciavite per intaglio a croce
Chiave fissa da 8 mm
Saldatore
Nastro adesivo
Pennarello
Punteruolo

F 32 72 084
Avvertenze
Il punto di montaggio della vaschetta ripostiglio nel bagagliaio può essere scelto a piacimento.
Nei modelli con radiotelefono e rispettivamente batteria supplementare, fare attenzione che non tutti i punti di montaggio consigliati nel disegno possono essere utilizzati.
Il disegno A corrisponde alla Serie 5 E 34
Il disegno B corrisponde alla Serie 7 E 32

F 32 72 085
Trattenere la vaschetta ripostiglio (1) nel punto di montaggio desiderato.
Applicare il nastro adesivo (2) sul rivestimento del bagagliaio (3) come indicato nel disegno.
Segnare il bordo superiore ed i bordi laterali sinistro e destro della vaschetta ripostiglio sul nastro adesivo (2).
Smontare il rivestimento del bagagliaio (3).
Segnare le posizioni dei fori di fissaggio (4) sul rivestimento del bagagliaio (3) come indicato nel disegno.
Con l'aiuto di un punteruolo (∅ 5,5 mm) praticare i fori di fissaggio.
A = 107 mm
B = 17 mm

F 32 72 086
Avvitare la guida di supporto (1) al rivestimento del bagagliaio (2) mediante gli elementi di fissaggio 3, 4, 5 e 6 come indicato nel disegno.
Rimontare il rivestimento del bagagliaio (2).
3 = Vite con intaglio a croce
4 = Spessore
5 = Rondella
6 = Dado esagonale

F 32 72 087
Agganciare la vaschetta ripostiglio (1) nella guida di supporto (2) come indicato nel disegno.

Caixa guarda-utensílios
BMW, Série 5 E 34 / Série 7 E 32

F 32 72 083
Notas
A montagem da caixa guarda-utensílios está representada na carenagem esquerda do compartimento porta-bagagens.
Em outros locais de montagem, proceder do mesmo modo.

Ferramental necessário e meios auxiliares:
Chave para parafusos Phillips
Chave de bocas
Ferro de soldar
Fita adesiva
Caneta de feltro
Furador

F 32 72 084
Notas
O local da montagem da caixa guarda-utensílios pode ser escolhido livremente.
Nos modelos com telefone e/ou bateria auxiliar, tomar atenção a que nem todos os locais de montagem podem ser utilizados de acordo com o presente desenho.
O desenho A corresponde à série 5 E 34
O desenho B corresponde à série 7 E 32

F 32 72 085
Segurar a caixa guarda-utensílios (1) no local de montagem desejado.
Conforme o desenho, colar fita adesiva (2) na carenagem (3) do compartimento porta-bagagens.
Marcar na fita adesiva os contornos do canto superior e dos cantos laterais esquerdo e direito da caixa.
Desmontar a carenagem (3) do compartimento porta-bagagens.
Conforme ilustrado no desenho, marcar as posições dos furos de fixação (4) na carenagem (3) do compartimento porta-bagagens.
Mediante um furador (∅ 5,5 mm) praticar os furos de fixação.
A = 107 mm
B = 17 mm

F 32 72 086
Conforme ilustrado no desenho, aparafusar à carenagem (2) do compartimento porta-bagagens a barra de suporte (1) juntamente com os elementos fixadores 3, 4, 5 e 6.
Voltar a montar a carenagem (2).
3 = Parafuso Phillips
4 = Anilha distanciadora
5 = Arruela
6 = Porca hexagonal

F 32 72 087
Conforme ilustrado no desenho, enganchar a caixa porta-utensílios (1) na barra de suporte (2).

source: www.ow.no

F 32 72 083
Información
El montaje de la caja portaobjetos está representado para el revestimiento lateral izquierdo del maletero.
Para otros lugares de montaje debe procederse por analogía.

Herramienta y medios auxiliares necesarios:
Destornillador de estrella
Llave de boca e/c 8 mm
Cautín
Cinta adhesiva
Marcador de fieltro
Escoplo-punzón

F 32 72 084
Instrucciones
El lugar de montaje para la caja portaobjetos en el maletero puede elegirse a discreción.
En modelos con autoteléfono resp. batería adicional debe observarse que no pueden utilizarse todos los sitios de montaje que se recomiendan según la figura.
Figura A equivale a Serie 5/E 34
Figura B equivale a Serie 7/E 32

F 32 72 085
Presentar la caja portaobjetos (1) en el lugar de montaje deseado.
Pegar cinta adhesiva (2) según figura, en el revestimiento de maletero (3).
Marcar el borde superior y los bordes laterales izquierdo y derecho de la caja sobre la cinta adhesiva (2).
Desmontar el revestimiento de maletero (3).
Marcar la posición de los taladros de fijación (4), según figura, en el revestimiento de maletero (3).
Practicar los taladros de fijación con ayuda de un escoplo-punzón (∅ 5,5 mm).
A = 107 mm
B = 17 mm

F 32 72 086
Fijar el carril de alojamiento (1), según figura, con los elementos de fijación 3, 4, 5 y 6 al revestimiento de maletero (2).
Montar el revestimiento de maletero (2).
3 = Tornillo de estrella
4 = Distanciador
5 = Arandela
6 = Tuerca hexagonal

F 32 72 087
Enganchar la caja portaobjetos (1) en el carril de alojamiento (2), según muestra la figura.

source: www.ow.no