Teile und Zubehör - Einbauanleitung

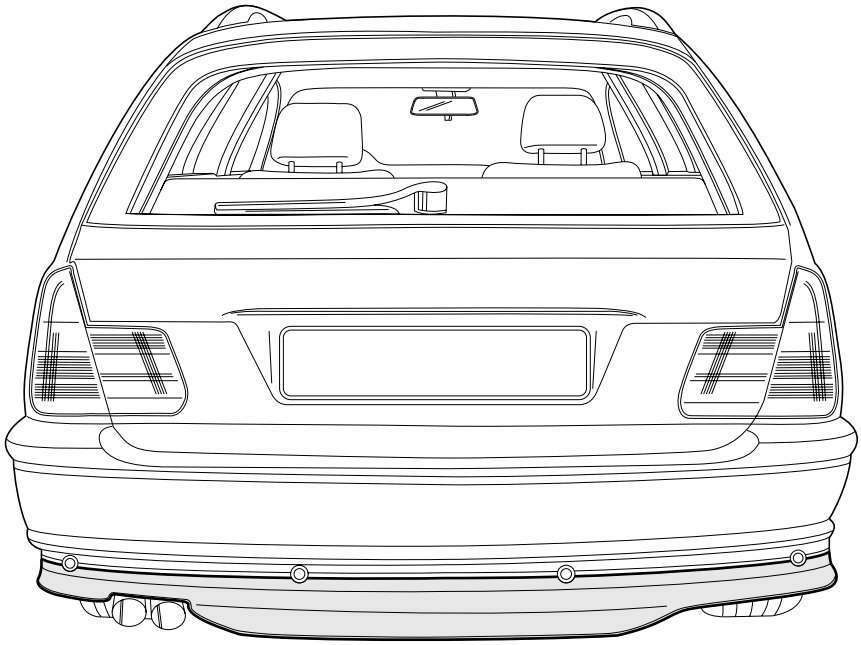

F 46 0381 EVA

BMW Zubehör-Heckschürze
BMW 3er touring (E46/3)

BMW Parts and Accessories – Installation Instruction
BMW accessory rear skirt
BMW 3 Series touring (E46/3)

Instructions de montage des pièces et des accessoires BMW
Accessoire jupe arrière BMW
BMW Série 3 touring (E46/3)

BMW Onderdelen en accessoires – Montagehandleiding
BMW accessoires – achterskirt
BMW 3-serie touring (E46/3)

BMW Delar och tillbehör – Monteringsanvisning
BMW tillbehör – nedre bakspoiler
BMW 3-serie touring (E46/3)

Ricambi e accessori BMW – Istruzioni di montaggio
Fascione posteriore inferiore opzionale BMW
BMW Serie 3 touring (E46/3)

BMW piezas y accesorios – instrucciones de montaje
Faldón posterior de accesorios BMW
BMW Serie 3 touring (E46/3)

Peças e Acessórios BMW – Instruções de Montagem
Acessórios Original BMW - Avental traseiro
Modelos BMW Série 3 touring (E46/3)

Best.-Nr. 01 29 0 004 546 VIII/99 Printed in Germany

source: www.ow.no

	Inhalt	**Seite**
1.	Wichtige Hinweise	1-1
11	Teileübersicht	1-2
2.	Einbau	2-1

	Table of contents	**Page**
1.	Important information	1-3
11	Overview of parts	1-4
2.	Installation	2-2

	Sommaire	**Page**
1.	Recommandations importantes	1-5
11	Ensemble des pièces	1-6
2.	Montage	2-3

	Inhoud	**Bladzijde**
1.	Belangrijke aanwijzingen	1-7
11	Overzicht van de onderdelen	1-8
2.	Montage	2-4

	Innehåll	**Sid**
1.	Viktiga anvisningar	1-9
11	Delöversikt	1-10
2.	Montering	2-5

	Indice	**Pagina**
1.	Avvertenze importanti	1-11
11	Kit di montaggio	1-12
2.	Montaggio	2-6

	Índice	**Página**
1.	Indicaciones importantes	1-13
11	Visión de conjunto de las piezas	1-14
2.	Montaje	2-7

	Índice	**Página**
1.	Informações importantes	1-15
11	Descrição das peças	1-16
2.	Montagem	2-8

source: www.ow.no

1 Wichtige Hinweise

Einbauzeit ca. 1 Stunde, die je nach Zustand und Ausstattung des Fahrzeuges abweichen kann.

⚠ Für Schäden, die durch Mißachtung der Arbeitsschritte und Hinweise auftreten, übernimmt BMW keine Haftung. Außerdem erlischt bei unsachgemäßer, von der Einbauanleitung abweichender, Montage und Handhabung der Garantieanspruch gegenüber der BMW AG. ◄

Montagehinweise
Die Montage der Zubehör-Heckschürze sollte von zwei Personen durchgeführt werden.

⚠ **Zubehör-Heckschürze vor dem Lackieren am Fahrzeug ansetzen und ggf. geringfügig angleichen.**

Fahrzeuge mit Anhängerkupplung (AHK):

Vor dem Lackieren ist der Ausschnitt für die AHK an der Zubehör-Heckschürze anzubringen.
Die auszuschneidenden Flächen sind an der Heckschürze innen gekennzeichnet.◄

▷ Für Fahrzeuge mit abnehmbarer Anhängerkupplung (AHK) gibt es unter der Bestellnummer **51 12 0 008 739** eine speziell entwickelte Abdeckung, die jedoch gesondert bestellt werden muß. ◄

Sicherheitshinweise
Unbedingt darauf achten, daß beim mechanischen Bearbeiten bzw. durch die Lackierung das Typenschild bzw. die Einprägung in der Heckschürze nicht zerstört oder unleserlich wird. Das Typenschild ist auf der rechten Seite innen lesbar eingeprägt.

Lackierhinweise
Die Zubehör-Heckschürze wird grundiert geliefert und muß entsprechend vorbehandelt werden.
BMW Lackieranweisung beachten.

Arbeitsverfahren:
Siehe BMW Lackieranweisung.
Die Heckschürze ist aus PUR-GF 15% (Hartschaum) gefertigt.
Die Lackierung erfolgt mit BMW Acryl-Lack +30% Softface-Zusatz.
Die maximale Temperatur bei Einbrennlackierung beträgt 40 °C.

Klebehinweise
- Die dem Klebeset beiliegende Anleitung zur Handhabung von Reiniger, Primer und Kleber, sowie die Angaben auf dem Reiniger, Primer und Kleber beachten.
- Um eine hohe Klebefestigkeit zu erzielen, muß das Fahrzeug eine Temperatur von ca. 20 °C haben.
- Klebeflächen an der Fahrzeugheckschürze reinigen. Die Klebeflächen müssen absolut trocken, sauber, wachs- und fettfrei sein. Unmittelbar vor dem Ankleben der Heckschürze sind die Klebeflächen des Fahrzeuges mit dem im Lieferumfang enthaltenen Reiniger zu säubern.
- Die gesamten Anlageflächen (Klebeflächen) sowie die Klebenut der Heckschürze mit Schleifpapier gut anschleifen, evtl. vorhandenen Lack ganz entfernen und mit Reiniger säubern.
  Nach dem Auftragen des Klebers muß die Montage innerhalb von 15 Minuten erfolgen und ggf. Klebereste mit Spachtel und Reiniger **sofort** entfernt werden.
- Bei einer Verarbeitungstemperatur von ca. 20 °C ist das Fahrzeug nach ca. 5 Stunden fahrbereit.
  Die Verklebung ist erst nach 48 Stunden waschanlagenfest.

Erforderliches Werkzeug und Hilfsmittel
Breites, gut haftendes Klebeband
Kreuzschlitzschraubendreher
Bohrer Ø 2,5 mm, 6 mm, 7 mm
Bohrmaschine
Stichsäge
Gabelsschlüssel SW 10
Handschleifer
Schere
Schleifpapier 80er Körnung
Hammer
Putzlappen

source: www.ow.no

11 Teileübersicht

Klappseite 1-17 ausklappen!

Position	Bezeichnung	Menge
a	Zubehör-Heckschürze	1
b	Distanzhülse	2
c	Sechskantschraube M6 x 30	2
d	Unterlegscheibe	2
e	Klebeset	1
f	Spreizniet	4
g	Kreuzschlitzblechschraube	4
h	Sechskantmutter M6	2
i	Schaumstück, selbstklebend	1
j	Montagehilfe	2
k	Hersteller-Gutachten	1
l	Einbauanleitung	1

Source: www.ow.no

1 Important information

The installation time is approx. 1 hour, but this may vary depending on the condition of the car and the equipment in it.

BMW cannot accept any liability for damage caused by ignoring the work and instructions set out in this document. In addition, if the accessory is not installed and handled properly as set out in these installation instructions, no claims under the guarantee will be accepted by BMW AG.◄

Installation instructions
The accessory rear skirt should be installed by two people.

Before you paint the accessory rear skirt, hold it against the car and make any minor adjustments that may be required.

Cars with tow hitch:

Before you paint the accessory rear skirt, you must cut out the section for the tow hitch. The areas to be cut out are marked on the inside of the rear skirt.◄

A specially developed cover is available for cars with a removable tow hitch, order number **51 12 0 008 739**, but this must be ordered separately.◄

Safety instructions
It is essential that you ensure that the model plate or the embossing in the rear skirt is not destroyed or rendered illegible by mechanical work or painting. The model plate is embossed legibly on the inside right of the accessory rear skirt.

Painting instructions
The accessory rear skirt is supplied ready-primed and must undergo the appropriate pre-treatment.
Refer to the BMW painting instructions for all painting work.

Procedures
See BMW painting instructions
The rear skirt is made of PUR-GF 15% (rigid foam).
Paint it using BMW acrylic paint +30% softface additive
Maximum temperature for stoving 40°C.

Gluing instructions
- Refer to the instructions supplied with the gluing kit for details of how to use the cleaner, primer and glue. See also the information on the cleaner, primer and glue.
- To achieve a high strength bond, the car must be at a temperature of approx. 20°C.
- Clean the adhesive surfaces on the car's rear skirt. The adhesive surfaces must be absolutely dry, clean and free of wax and grease. The adhesive surfaces on the car are to be cleaned with the cleaner supplied with the kit **immediately** before you glue on the rear skirt.
- Sand down all the contact surfaces (adhesive surfaces) and the gluing groove on the rear skirt well with abrasive paper, remove any paint that may be on the surfaces and clean them with the cleaner. After you have applied the glue, you must install the accessory rear skirt within 15 minutes. Any glue residue must be removed with a spatula and cleaner immediately.
- If the installation work is completed at a temperature of approx. 20°C, the car can be driven away after approx. five hours. However, the glue will not withstand the stresses of being taken through a car wash for 48 hours.

Tools and equipment required
Wide strong adhesive tape
Philips screwdriver
Drill bits, sizes 2.5 mm, 6 mm and 7 mm
Drill
Jigsaw
Open-ended spanner, size 10 mm
Hand grinder
Scissors
Abrasive paper, grain size 80
Hammer
Cleaning cloths

source: www.ow.no

11 Parts overview

Unfold folded page 1-17!

Item	Description	Quantity
a	Accessory rear skirt	1
b	Spacing sleeve	2
c	Hexagonal screw, M6 x 30	2
d	Washer	2
e	Gluing kit	1
f	Expanding rivet	4
g	Philips self-tapping screw	4
h	Hexagonal nut, M6	2
i	Foam section, self-adhesive	1
j	Installation tool	2
k	Manufacturer's report	1
l	Installation instructions	1

Source: www.ow.no

1 Recommandations importantes

Temps de montage env. 1 heure, susceptible de varier en fonction de l'état et de l'équipement de la voiture.

⚠ BMW exclut toute responsabilité pour les dommages résultant du non respect des opérations de montage ou des recommandations concernant la sécurité. En outre, toute prétention à garantie vis-à-vis de BMW AG est frappée de nullité en cas de montage ou de manipulation non conforme aux instructions de montage.◄

Recommandations concernant le montage
Il est conseillé de réaliser le montage de l'accessoire jupe arrière à deux personnes.

⚠ **Avant de le peindre, présenter l'accessoire jupe arrière sur la voiture et, le cas échéant, procéder aux petites retouches nécessaires.**

Voitures avec attelage de remorque (AHK) :

Avant de peindre, procéder à la découpe de la réservation pour l'AHK sur l'accessoire jupe arrière.
Les parties à découper sont matérialisées sur la face interne de la jupe arrière.◄

▷ Pour les voitures avec attelage de remorque (AHK), il existe un cache spécialement étudié qu'il faut commander séparément sous le numéro de commande **51 12 0 008 739**.◄

Recommandations concernant la sécurité
Veiller impérativement à ce que la plaque signalétique ou le relief gravé sur la jupe arrière ne soit pas détruit ou rendu illisible lors des interventions mécaniques ou des travaux de peinture. La plaque signalétique se trouve du côté droit ; elle est lisible de l'intérieur.

Recommandations concernant la peinture
L'accessoire jupe arrière est livré avec une couche primaire et doit au préalable subir un traitement approprié.
Respecter les instructions BMW concernant les travaux de peinture.

Procédure :
voir les instructions BMW concernant les travaux de peinture
La jupe arrière est en PUR-fibre de verre 15 % (mousse dure).
Peinture acrylique BMW + addition de 30 % de softface.
En cas d'utilisation de vernis thermodurcissable, la température maximale est de 40 °C.

Recommandations concernant le collage
- Respectez le mode d'emploi contenu dans le kit de collage concernant l'utilisation du produit nettoyant, du produit primaire et de la colle, ainsi que les indications figurant sur ceux-ci.
- Afin d'obtenir une excellente tenue du collage réalisé, la voiture doit être à une température ambiante d'environ 20 °C.
- Nettoyer les surfaces à coller et la jupe arrière. Les surfaces à coller doivent être complètement sèches, propres et ne pas comporter de traces de cire ou de graisse. Nettoyer les surfaces à coller de la voiture à l'aide du produit nettoyant fourni juste avant de coller la jupe arrière.
- Bien poncer l'ensemble des surfaces de contact (surfaces à coller) ainsi que la rainure de la jupe arrière avec du papier abrasif ; le cas échéant, éliminer complètement la peinture existante et nettoyer à l'aide du produit nettoyant.
  Après application de la colle, procéder au montage dans un délai de 15 minutes et enlever **immédiatement** les éventuels résidus de colle à l'aide d'une spatule et du produit nettoyant.
- A une température ambiante d'environ 20 °C, la voiture peut à nouveau rouler après environ 5 heures. Les emplacements ayant reçu de la colle ne peuvent passer à la station de lavage qu'au bout de 48 heures.

Outillage et appareillage indispensables
Ruban adhésif large à fort pouvoir adhésif
Tournevis cruciformes
Forets Ø 2,5 mm, 6 mm, 7 mm
Perceuse
Scie sauteuse
Clé à fourche de 10 mm
Meule de forme sur axe
Ciseaux
Papier abrasif de grain 80
Marteau
Chiffon

source: www.ow.no

11 Ensemble des pièces

Déplier le rabat 1-17 !

Repère	Désignation	Quantité
a	Accessoire jupe arrière	1
b	Douille d'écartement	2
c	Vis à tête hexagonale M6 x 30	2
d	Rondelle	2
e	Kit de collage	1
f	Rivet à expansion	4
g	Vis à tôle à empreinte cruciforme	4
h	Ecrou hexagonal M6	2
i	Elément en mousse, autocollant	1
j	Accessoire d'aide au montage	2
k	Attestation du fabricant	1
l	Notice de montage	1

Source: www.ow.no

1. Belangrijke aanwijzingen

De montagetijd bedraagt ca. 1 uur en kan, afhankelijk van de toestand en de uitrusting van de auto, variëren.

⚠ Voor schade die ontstaat doordat de montagestappen en aanwijzingen niet worden aangehouden, stelt BMW zich niet aansprakelijk. Bovendien vervalt bij onvakkundige, van de montagehandleiding afwijkende montage en bediening de garantieclaim ten opzichte van de BMW AG.◀

Montageaanwijzingen
De montage van de accessoires-achterskirt moet door twee personen worden uitgevoerd.

⚠ **Accessoires-achterskirt vóór het lakken tegen de auto aanhouden en eventueel een beetje aanpassen.**

Auto's met trekhaak (AHK):

Vóór het lakken moet de uitsparing voor de trekhaak op de accessoires-achterskirt worden aangebracht. De oppervlakken die uitgesneden moeten worden zijn aan de binnenzijde van de achterskirt gekenmerkt.◀

▷ Voor auto's met afneembare trekhaak (AHK) bestaat er onder het onderdeelnummer **51 12 0 008 739** een speciaal ontwikkelde afdekking die echter afzonderlijk moet worden besteld.◀

Veiligheidsaanwijzingen
Er moet goed op worden gelet dat bij het mechanische bewerken resp. door het lakken het typeplaatje resp. het ingeperste motief in de achterskirt niet kapot of onleesbaar wordt gemaakt. Het typeplaatje is aan de rechter binnenzijde leesbaar ingestanst.

Aanwijzingen voor het lakken
De accessoires-achterskirt wordt in grondverf geleverd en moet dienovereenkomstig worden voorbehandeld. BMW aanwijzingen voor het lakken aanhouden.

Werkwijze:
Zie BMW aanwijzing voor het lakken.
De achterskirt is van PUR-GF 15% (hard schuim) vervaardigd.
Het lakken vindt plaats met BMW acryl-lak +30% softface-toevoeging.
De maximale temperatuur bij moffelen bedraagt 40°C.

Aanwijzingen voor het plakken
- De bij de lijmset behorende handleiding voor het gebruik van reiniger, primer en plakmiddel alsmede de instructies op reiniger, primer en plakmiddel moeten worden aangehouden.
- Om een hoge plakvastheid te bereiken moet de auto een temperatuur van ca. 20°C hebben.
- Plakplaatsen op de auto-achterskirt reinigen. De plakplaatsen moeten absoluut droog, schoon, was- en vetvrij zijn. Vlak voor het vastplakken van de achterskirt moeten de plakplaatsen op de auto met het bij de levering behorende reinigingsmiddel worden schoongemaakt.
- De complete contactvlakken (plakplaatsen) alsmede de lijmgleuf van de achterskirt goed met schuurpapier bewerken, eventueel aanwezige lak volledig verwijderen en met reinigingsmiddel schoonmaken.
  Na het aanbrengen van de lijm moet de montage binnen 15 minuten plaatsvinden en de eventueel nog aanwezige lijmresten moeten **onmiddelijk** met spatel en reinigingsmiddel worden verwijderd.
- Bij een bewerkingstemperatuur van ca. 20°C is de auto na ca. 5 uur rijklaar. De lijm is pas na 48 uur bestand tegen de autowasserette.

Benodigd gereedschap en hulpmiddelen
Breed, goed plakkend plakband
Kruiskopschroevendraaier
Boor Ø 2,5mm, 6mm, 7mm
Boormachine
Decoupeerzaag
Gaffelsleutel slw 10
Handschuurmachine
Schaar
Schuurpapier, korreling 80
Hamer
Poetsdoek

source: www.ow.no

11 Overzicht van de onderdelen

Vouwbladzijde 1-17 openklappen!

Positie	Naam	Hoeveelheid
a	Accessoires-achterskirt	1
b	Afstandbus	2
c	Zeskantschroef M6 x 30	2
d	Sluitring	2
e	Lijmset	1
f	Splijtnagel	4
g	Kruiskopplaatschroef	4
h	Zeskantmoer M6	2
i	Schuimstuk, zelfklevend	1
j	Montagehulp	2
k	Expertiserapport van de fabrikant	1
l	Montagehandleiding	1

Source: www.ow.no

1 Viktiga anvisningar

Monteringstid cirka 1 timme som kan avvika beroende på bilens skick och utrustning.

För skador som uppkommer till följd av att arbetsgång och anvisningar inte följs övertar BMW inget ansvar. Dessutom upphör alla anspråk att gälla gentemot BMW AG vid osakkunnig, från monteringsanvisningen avvikande montering och hantering.◄

Monteringsanvisningar
Monteringen av den nedre bakspoilern bör genomföras av två personer.

Sätt på den nedre bakspoilern och anpassa vid behov.

Bilar med dragkrok (AHK)

Före lackeringen ska utsnittet för dragkroken anbringas på nedre bakspoilern. De ytor som ska skäras ut är markerade på nedre bakspoilerns insida.◄

För bilar med avtagbar dragkrok (AHK) finns med beställningsnummer **51 12 0 008 739** en speciellt utvecklad täckning, som emellertid måste beställas separat.◄

Säkerhetsanvisningar
Se absolut till att typskylten respektive inpräglingen i bakspoilern inte förstörs eller görs oläslig i samband med den mekaniska bearbetningen eller genom lackering. Typskylten är präglad läsbart på höger sida på insidan.

Lackeringsanvisningar
Se BMWs lackeringsanvisning.

Den nedre bakspoilern är tillverkad av PUR-GF 15% (hårdskum).
Lackeringen ska göras med BMW akryllack +30% softfacetillsats.
Den maximala temperaturen vid brännlackeringen skall uppgå till 40°C.

Limningsanvisningar
- Följ den anvisning som följer med limsatsen vid hantering av rengöringsmedel, primer och lim liksom anvisningarna på rengöringsmedlet, primern och klistret.
- För att uppnå en så bra limfästning som möjligt måste bilen ha en temperatur på cirka 20°C.
- Ta bort limfläckar från nedre bakspoilern. Limningsytorna måste vara torra, rena samt vax- och fettfria. Omedelbart före limningen av bakspoilern ska limningsytorna på bilen rengöras med det rengöringsmedel som följer med leveransen.
- Slipa hela anliggningsytan (limningsytan) och limspåret i bakspoilern med sandpapper, ta eventuellt bort förekommande lack och rengör med rengöringsmedel.
  När limmet har lagts på måste monteringen ske inom 15 minuter och eventuella limrester måste **genast** avlägsnas med spatel och rengöringsmedel.
- Vid en bearbetningstemperatur på cirka 20°C är bilen klar för användning efter cirka 5 timmar. Limmet klarar automattvätt först efter 48 timmar.

Verktyg och hjälpmedel som erfordras
Bred och välhäftande klisterremsa
Krysspårmejsel
Borr Ø 2,5 mm, 6 mm, 7 mm
Borrmaskin
Sticksåg
U-nyckel nyckelvidd 10
Handslipmaskin
Sax
Sandpapper korning 80
Hammare
Putsduk

source: www.ow.no

11 Delöversikt

Vik ut utvikningssidan 1-17!

Position	Beteckning	Antal
a	Nedre bakspoiler	1
b	Distanshylsa	2
c	Sexkantskruv M6x30	2
d	Bricka	2
e	Limsats	1
f	Expandernit	4
g	Krysspårskruv	4
h	Sexkantmutter M6	2
i	Skumplast, självlimmande	1
j	Monteringshjälp	2
k	Tillverkarens intyg	1
l	Monteringsanvisning	1

Source: www.ow.no

1 Avvertenze importanti

Tempo di montaggio ca. 1 ora secondo lo stato e l'equipaggiamento della vettura.

(( )) La BMW non risponde dei danni causati per il mancato rispetto della sequenza delle operazioni di lavoro e delle norme di sicurezza. Inoltre, in caso di montaggio ed uso inadeguato, non secondo le relative istruzioni, decade il diritto di garanzia nei confronti della BMW AG.◄

Avvertenze per il montaggio
Il montaggio del fascione posteriore inferiore opzionale dovrebbe essere eseguito da due persone.

Prima di procedere alla verniciatura applicare il fascione posteriore inferiore opzionale sulla vettura adattandolo leggermente, se occorre.

Vetture con gancio di traino:

prima della verniciatura si deve praticare il foro per il gancio di traino sul fascione posteriore inferiore opzionale.
Le superfici da ritagliare sono segnate all'interno del fascione posteriore inferiore.◄

Per le vetture con gancio di traino smontabile esiste un coperchio appositamente realizzato con il numero di ordinazione **51 12 0 008 789** che però deve essere ordinata a parte.◄

Norme di sicurezza
Durante l'esecuzione dei lavori meccanici o durante la verniciatura fare assolutamente attenzione a non rovinare o rendere illeggibile la targhetta d'identificazione o la scritta impressa sul fascione posteriore inferiore. La targhetta d'identificazione è impressa ed è leggibile all'interno sul lato destro.

Avvertenze per la verniciatura
Il fascione posteriore inferiore opzionale viene fornito con mano di fondo e deve essere opportunamente pretrattato.
Seguire le istruzioni BMW per la verniciatura.

Metodo di lavoro:
vedi istruzioni per la verniciatura BMW.
Il fascione posteriore inferiore è realizzato in poliuretano con fibra di vetro 15% (espanso rigido).
La verniciatura si esegue con vernice acrilica BMW +30% additivo softface.
Temperatura massima per la verniciatura a forno 40 °C.

Avvertenze per l'incollaggio
- Seguire le istruzioni accluse al kit di incollaggio per l'uso del detergente, del primer e della colla e tenere conto delle indicazioni riportate sulle rispettive confezioni.
- Per ottenere un'elevata adesività, la vettura deve avere una temperatura ambiente di circa 20°C.
- Pulire le superfici d'incollaggio sul fascione posteriore inferiore della vettura. Le superfici d'incollaggio devono essere assolutamente asciutte, pulite, prive di grasso e cera. Subito prima di incollare il fascione posteriore inferiore pulire le superfici d'incollaggio della vettura con il detergente contenuto nella fornitura.
- Levigare bene con carta abrasiva tutte le superfici d'appoggio (superfici d'incollaggio) e la scanalatura d'incollaggio del fascione posteriore inferiore, asportare totalmente l'eventuale vernice presente e pulire con l'apposito detergente.
  Il montaggio deve essere eseguito entro 15 minuti dall'applicazione della colla. Eventuali residui di colla devono essere asportati **immediatamente** con la spatola e il detergente.
- Se il lavoro viene eseguito ad una temperatura di circa 20 °C la vettura sarà in ordine di marcia dopo circa 5 ore. Le parti incollate sono lavabili in un impianto automatico di autolavaggio solo dopo 48 ore.

Attrezzi e materiale ausiliario occorrente
Nastro adesivo largo, molto forte
Cacciavite a croce
Punta da trapano Ø = 2,5 mm, 6 mm, 7 mm
Trapano
Foretto
Chiave fissa apertura 10
Molatrice a mano
Forbice
Carta abrasiva grana 80
Martello
Panno per pulire

source: www.ow.no

11 Kit di montaggio

Aprire la pagina pieghevole 1-17!

Voce	Descrizione	Quantità
a	Fascione posteriore inferiore opzionale	1
b	Distanziale a tubo	2
c	Vite a testa esagonale M6 x 30	2
d	Rondella	2
e	Kit d'incollaggio	1
f	Chiodo ad espansione	4
g	Vite con intaglio a croce per lamiera	4
h	Dado esagonale M6	2
i	Pezzo in espanso, autoadesivo	1
j	Ausilio per montaggio	2
k	Perizia del fabbricante	1
l	Istruzioni di montaggio	1

Source: www.ow.no

1 Indicaciones importantes

Tiempo de montaje aprox. 1 hora, que puede variar dependiendo del estado y del equipamiento del vehículo.

⚠ BMW no se responsabiliza de los daños ocasionados por no respetar las instrucciones para la instalación e indicaciones. Así mismo, queda excluida toda reclamación de garantía a BMW AG cuando ésta se derive del montaje y uso no acordes a las instrucciones de montaje.◄

Indicaciones para el montaje
El montaje del faldón posterior deberá realizarse por dos personas.

⚠ **Colocar el faldón posterior antes del barnizado en el automóvil y, en caso necesario, poner en línea mínimamente.**

Automóviles con enganche para remolque (AHK):

Antes de proceder al barnizado debe realizarse el recorte para el enganche para remolque en el faldón posterior. Las áreas que deben recortarse están marcadas en el interior del faldón posterior.◄

▷ Para los automóviles con enganche para remolque (AHK) extraíble existe una cubierta especial con el número de pieza **51 12 0 008 739** que debe solicitarse por separado.◄

Indicaciones de seguridad
Prestar necesariamente atención a que en los trabajos mecánicos, o bien por la aplicación de pintura o barnizado, no queden dañados o ilegibles la placa de características o la impresión realizada en el faldón posterior. La placa de características está impresa y legible en el lado derecho interior.

Indicaciones de pintura
El faldón posterior se suministra imprimado y debe tratarse previamente como corresponda. Observar las indicaciones de pintura BMW.

Proceso de trabajo:
Véanse las indicaciones de pintura BMW.
El faldón posterior está acabado en fibra de vidrio - poliuretano 15% (espuma dura).
La pintura a aplicar o barnizado es la pintura acrílica BMW +30% de Softface adicional.
La temperatura máxima para el barnizado al fuego es de 40ºC.

Indicaciones para el pegado
- Observar las indicaciones adjuntas del set de pegado para el uso del limpiador, del tinte y del pegamento, así como los datos indicados en el limpiador, el tinte y el pegamento.
- Para lograr una alta adherencia el automóvil ha de estar a una temperatura aprox. de 20ºC.
- Limpiar las superficies de pegado del faldón posterior del automóvil. Las superficies de pegado deben estar completamente secas, limpias y libres de cera y de grasa. Inmediatamente antes de proceder al pegado del faldón posterior limpiar las superficies de pegado del automóvil con el limpiador que se adjunta en el embalaje de envío.
- Lijar con papel de lija todas las superficies de apoyo (superficies de pegado), así como la muesca de pegado del faldón posterior, eventualmente retirar totalmente la pintura existente y limpiar con el limpiador.
  Una vez aplicado el pegamento el montaje deberá realizarse en los 15 minutos siguientes y, en caso necesario, retirar inmediatamente los restos de pegamento con espátula y limpiador **inmediatamente**.
- A una temperatura de manipulación de aprox. 20ºC, el vehículo estará listo para la marcha después de aproximadamente 5 horas. El pegado se hace resistente al lavado en trenes de lavado una vez hayan transcurrido 48 horas.

Herramientas y medios auxiliares necesarios
Cinta adhesiva ancha y de alta adherencia
Destornillador de estrella
Broca Ø 2,5 mm, 6 mm, 7 mm
Taladradora
Sierra de calar
Llave de horquilla, ancho de llave 10
Desbarbadora
Tijeras
Papel de lija de granulación 80
Martillo
Trapo de limpiar

source: www.ow.no

11 Visión de conjunto de las piezas

¡Desplegar la hoja plegada 1-17!

Posición	Descripción	Cantidad
a	Faldón posterior	1
b	Casquillo separador	2
c	Tornillo hexagonal M6 x 30	2
d	Arandela	2
e	Set de pegado	1
f	Remache de expansión	4
g	Tornillo autorroscante de cabeza en estrella	4
h	Tuerca hexagonal M6	2
i	Pieza de espuma, autoadhesiva	1
j	Medio auxiliar para el montaje	2
k	Certificado del fabricante	1
l	Instrucciones de montaje	1

Source: www.ow.no

1 Informações importantes

Tempo de montagem: cerca de 1 hora, podendo variar em função do estado e do equipamento do veículo.

A BMW declina toda e qualquer responsabilidade por danos provocados pelo desrespeito tanto da sequência das operações a seguir na montagem como das indicações de montagem. Além disso, sempre que o avental traseiro seja montado ou utilizado de forma indevida e que não esteja de acordo com as respectivas instruções de montagem e de utilização, a garantia concedida pela BMW AG perde a sua validade.◄

Instruções de montagem
A montagem do avental traseiro deverá ser efectuada por duas pessoas.

Coloque o avental traseiro no veículo antes de o avental traseiro ser pintado e, se necessário, rectifique ligeiramente.

Veículos equipados com dispositivo de engate do reboque:

No caso dos veículos equipados com dispositivo de engate do reboque, e antes do avental traseiro que vai ser instalado no veículo ser pintado, terá de fazer o recorte para o dispositivo de engate do reboque. As superfícies a serem recortadas estão assinaladas na parte de dentro do avental traseiro.◄

No caso dos veículos equipados com um dispositivo de engate do reboque desmontável, existe uma cobertura especial, a ser encomendada em separado, e que tem a referência **51 12 0 008 739**.◄

Informações de segurança
Certifique-se sempre de que, ao efectuar trabalhos mecânicos ou de pintura, a placa com indicação do modelo e das características e/ou a gravação existente no avental traseiro não sejam danificadas nem fiquem ilegíveis. A placa está gravada na parte de dentro do avental traseiro, do lado direito, de forma bem legível.

Instruções de pintura
O avental traseiro é fornecido com a demão de primário aplicada, tendo de ser pintado.
Siga sempre as instruções de pintura da BMW.

Operações a executar:
Consulte as instruções de pintura da BMW.
O avental traseiro é fabricado em poliuretano (PUR-GF 15% - espuma de alta resistência).
A pintura é feita com tinta acrílica BMW com 30% de aditivo softface.
A temperatura máxima admitida para a esmaltagem em estufa é de 40ºC.

Instruções relativas à colagem
- Siga as indicações das instruções relativas ao manuseamento do produto de limpeza, do primário e da cola (as instruções são fornecidas com o conjunto de colagem), bem como as indicações inscritas nas embalagens dos próprios produtos (produto de limpeza, primário e cola).
- A fim de assegurar uma aderência e uma resistência elevada da cola, o veículo terá de registar uma temperatura de cerca de 20º C:
- Limpe as superfícies do avental traseiro do veículo a serem coladas. As superfícies a serem coladas têm de se apresentar completamente secas, limpas e isentas de cera e de gordura. Imediatamente antes da fixação do avental traseiro com cola, as superfícies a serem coladas do veículo terão de ser limpas com o produto de limpeza fornecido juntamente.
- Rectifique bem todas as superfícies de colagem e a ranhura de colagem do avental traseiro com lixa de grão e, se necessário, remova totalmente a tinta ou o verniz existentes nessas superfícies e , em seguida, limpe as superfícies com o produto de limpeza. Depois de aplicar a cola tem 15 minutos para proceder à montagem; servindo-se de uma espátula e do produto de limpeza , remova imediatamente eventuais restos de cola.
- Se a temperatura do veículo corresponder a 20º C, o veículo fica pronto a ser utilizado depois de decorridas cerca de 5 horas. No entanto, o veículo só poderá ser lavado depois de decorridas 48 horas (caso contrário, poderá dar-se o caso de o avental traseiro se descolar).

Ferramentas e utensílios necessários
Fita adesiva larga e caracterizada por uma boa aderência
Chave Philips
Brocas de 2,5 mm, 6 mm e 7 mm de diâmetro.
Berbequim
Serra de recortes
Chave de forqueta com uma abertura 10
Rectificadora manual
Tesoura
Lixa com um grão 80
Martelo
Pano de limpeza

source: www.ow.no

11 Descrição das peças

Abra a página desdobrável 1-17

Posição	Designação	Quantidade
a	Avental traseiro	1
b	Bucha distanciadora	2
c	Parafuso de cabeça sextavada M6 x 30	2
d	Arruela plana	2
e	Conjunto de colagem	1
f	Rebite de expansão	4
g	Parafuso Philips de chapa	4
h	Porca sextavada M6	2
i	Peça de espuma, autocolante	1
j	Dispositivo auxiliar de montagem	2
k	Relatório pericial do fabricante	1
l	Instruções de montagem	1

Source: www.ow.no

a

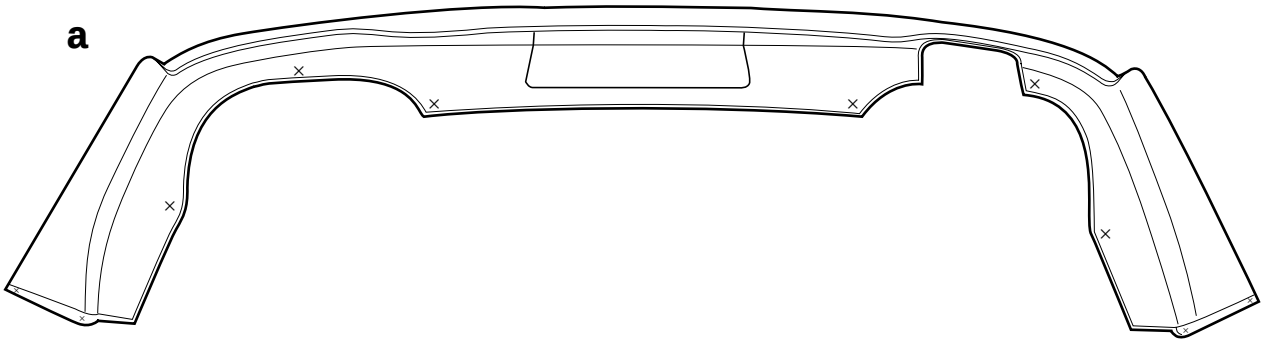

b



c

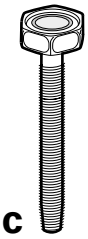

d



e

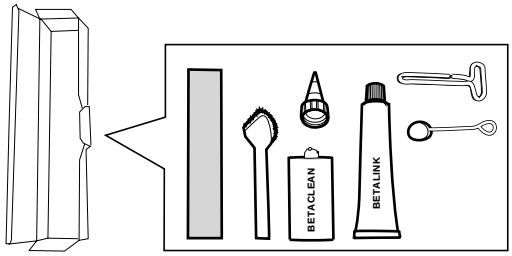

f

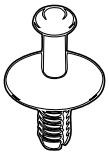

g



h



i

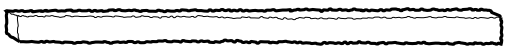

j

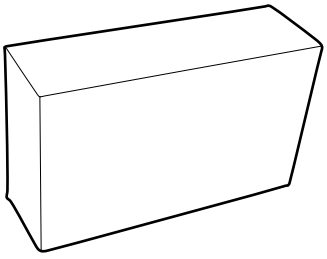

k

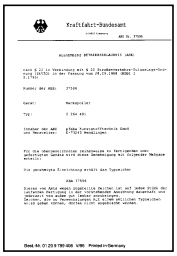
Kraftfahrt-Bundesamt

l

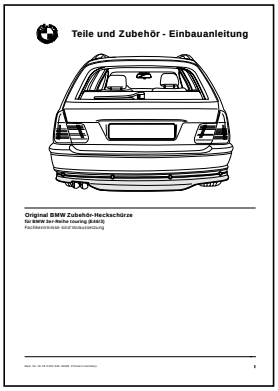
Teile und Zubehör - Einbauanleitung

Original BMW Zubehör-Heckschürze
für BMW 3er-Reihe touring (E46/3)

F 46 0382 EVA

source: www.ow.no

2. Einbau

Hinweise
Sicherheitshinweise und allgemeine Hinweise in Kapitel 1 beachten.

Klappseite X-X ausklappen!

Nur bei Anhängerkupplung (AHK)
A
Ausschnitt (1) entlang der Markierung (2) aus der Zubehör-Heckschürze (a) heraustrennen und Schnittkanten verschleifen.

B
Körnerpunkte (3) zur Befestigung im Radhaus mit einem Bohrer Ø 2,5 mm aufbohren. Körnerpunkte (4) mit einem Bohrer Ø 6 mm und Körnerpunkte (5) mit einem Bohrer Ø 7 mm aufbohren.

C
Unterseite des Serienstoßfängers (6) reinigen und Schaumstück (i) mittig an die hintere Kante (7) des Serienstoßfängers (6) kleben.

D
Kleberillen (Pfeile) der Zubehör-Heckschürze (a) umlaufend anschleifen und mit Betaclean 3350 reinigen.

E
Kleber (e) in die Klebenut der Zubehör-Heckschürze (a) auftragen. Durchmesser der Kleberaupe (e) ca. 4 mm. Serienstoßfänger im Bereich der Verklebung mit Betaclean 3350 reinigen.

F
Zubehör-Heckschürze (a) am Fahrzeug ansetzen, ausrichten und mit Klebebändern (8) und Montagehilfen (j) fixieren.

 Eventuell ausgetretene Kleberreste sofort mit Betaclean 3350 reinigen.◄

G
Bohrungen (9) der Zubehör-Heckschürze (a) auf den Serienstoßfänger übertragen und Zubehör-Heckschürze (a) mit den Kreuzschlitzblechschrauben (g) am Serienstoßfänger verschrauben.

H
Bohrungen (10) der Zubehör-Heckschürze (a) auf den Serienstoßfänger übertragen und Zubehör-Heckschürze (a) mit den Spreiznieten (f) befestigen.

I
Bohrungen (11) der Zubehör-Heckschürze (a) auf den Serienstoßfänger (12) übertragen. Distanzhülse (b) zwischen Zubehör-Heckschürze (a) und Serienstoßfänger (12) schieben und Zubehör-Heckschürze (a) mit Sechskantschraube (c), Unterlegscheibe (d) und Sechskantmutter (h) am Serienstoßfänger (12) verschrauben.

Klebebänder (8) und Montagehilfen (j) nach ca. 2 Stunden entfernen und den Stoßfänger mit Betaclean reinigen.

source: www.ow.no

2. Installation

Notes
Refer to the safety instructions and general instructions in section 1.

Unfold folded page 2-9

With tow hitch only
A
Cut the section (1) along the marking (2) out of the accessory rear skirt (a) and sand down the edges of the cut.

B
Drill through the centrepunched mounting points (3) in the wheel arch with a 2.5 mm drill bit. Enlarge centre-punched holes (4) with a 6 mm drill bit and centrepunched holes (5) with a 7 mm drill bit.

C
Clean the underside of the standard bumper (6) and affix the foam section (i) in the centre on the rear edge (7) of the standard bumper (6).

D
Sand the gluing grooves (see arrows) in the accessory rear skirt (a) all round and clean them with Betaclean 3350.

E
Apply the glue (e) in the gluing groove in the accessory rear skirt (a). Apply a bead of glue (e) with a diameter of approx. 4 mm. Clean the standard bumper around the glue with Betaclean 3350.

F
Place the accessory rear skirt (a) on the car, align it and fix it in place with adhesive tape (8) and the installation tools (j).

 Clean any glue residue off immediately with Betaclean 3350.◄

G
Transfer the bore holes (9) in the accessory rear skirt (a) on to the standard bumper and bolt the accessory rear skirt (a) to the standard bumper using the Philips self-tapping screws (g).

H
Transfer the bore holes (10) in the accessory rear skirt (a) on to the standard bumper and secure the accessory rear skirt (a) with the expanding rivets (f).

I
Transfer the bore holes (11) in the accessory rear skirt (a) on to the standard bumper. Place spacer sleeves (b) between the accessory rear skirt (a) and the standard bumper (12) and bolt the accessory rear skirt (a) to the standard bumper (12) using the hexagonal screw (c), washer (d) and hexagonal nut (h).

Remove the adhesive tape (8) and installation tools (j) after approx. two hours and clean the bumper with Betaclean.

Source: www.ow.no

2. Montage

Recommandations
Respecter les recommandations d'ordre général et celles qui concernent la sécurité du chapitre 1.

Déplier le rabat 2-9 !

Uniquement sur les voitures avec attelage de remorque (AHK)
A
Détacher la découpe (1) le long de la démarcation (2) et poncer l'arête de découpe.

B
Percer les emplacements pré-percés (3) pour la fixation dans le passage de roue avec un foret Ø 2,5 mm. Percer les emplacements pré-percés (4) avec un foret Ø 6 mm et les emplacements pré-percés (5) avec un foret Ø 7 mm.

C
Nettoyer la face inférieure du bouclier de série (6) et coller l'élément en mousse (i)au milieu de l'arête arrière (7) du bouclier de série (6).

D
Poncer les stries de collage (flèches) de l'accessoire jupe arrière (a) sur toute sa longueur, puis nettoyer avec du Betaclean 3350.

E
Appliquer la colle (e) dans la rainure de collage de l'accessoire jupe arrière (a). Diamètre du trait de colle (e) : environ 4 mm. Nettoyer l'emplacement de montage sur le bouclier de série avec du Betaclean 3350.

F
Présenter l'accessoire jupe arrière sur la voiture (a), l'ajuster, puis le fixer avec des bandes de ruban adhésif (8) et les accessoires d'aide au montage (j).



Nettoyer immédiatement les éventuels résidus de colle au Betaclean 3350.◄

G
Reporter les trous (9) de l'accessoire jupe arrière (a) sur le bouclier de série et visser l'accessoire jupe arrière (a) sur le bouclier de série avec les vis à empreinte cruciforme (g).

H
Reporter les trous (10) de l'accessoire jupe arrière (a) sur le bouclier de série et fixer l'accessoire jupe arrière (a) avec les rivets à expansion (f).

I
Reporter les trous (11) de l'accessoire jupe arrière (a) sur le bouclier de série (12). Introduire la douille d'écartement (b) entre l'accessoire jupe arrière (a) et le bouclier de série (12) et visser l'accessoire jupe arrière (a) sur le bouclier de série (12) avec la vis à tête hexagonale (c), la rondelle (d) et l'écrou hexagonal (h).

Retirer les bandes de ruban adhésif (8) et les accessoires d'aide au montage (j) au bout d'environ 2 heures et nettoyer le bouclier avec du Betaclean 3350.

source: www.ow.no

2. Montage

Aanwijzingen
Veiligheidsaanwijzingen en algemene aanwijzingen in hoofdstuk 1 aanhouden.

Vouwbladzijde 2-9 openklappen!

Alleen bij trekhaak (AHK)
A
Uitsparing (1) langs de markering (2) uit de accessoires-achterskirt (a) verwijderen en snijranden glad schuren.

B
Centerpunten (3) ter bevestiging van de wielkast met een boor Ø 2,5mm openboren. Centerpunten (4) met een boor Ø 6mm en centerpunten (5) met een boor Ø 7mm openboren.

C
Onderzijde van de standaardbumper (6) reinigen en schuimstuk (i) centrisch op de achterste rand (7) van de standaardbumper (6) plakken.

D
Lijmgleuven (pijlen) van de accessoires-achterskirt (a) rondom gladslijpen en met Betaclean 3350 reinigen.

E
Lijm (e) in de lijmgleuf van de accessoires-achterskirt (a) aanbrengen. Doorsnede van de lijmrups (e) ca. 4mm. Standaardbumper in de buurt van de lijmverbinding met Betaclean 3350 reinigen.

F
Accessoires-achterskirt (a) tegen de auto aan houden, uitlijnen en met plakbanden (8) en montagehulpjes (j) fixeren.

⚠ Eventuele lijmresten onmiddelijk met Betaclean 3350 reinigen.◄

G
Boorgaten (9) van de accessoires-achterskirt (a) op de standaardbumper overbrengen en de accessoires-achterskirt (a) met de kruiskopplaatschroeven (g) op de standaardbumper vastschroeven.

H
Boorgaten (10) van de accessoires-achterskirt (a) op de standaardbumper overbrengen en de accessoires-achterskirt (a) met de splijtnagels (f) bevestigen.

I
Boorgaten (11) van de accessoires-achterskirt (a) op de standaardbumper (12) overbrengen. Afstandbus (b) tussen accessoires-achterskirt (a) en standaardbumper (12) schuiven en de accessoires-achterskirt (a) met zeskantschroef (c), sluitring (d) en zeskantmoer (h) op de standaardbumper (12) vastschroeven.

Plakbanden (8) en montagehulpjes (j) na ca. 2 uur verwijderen en de bumper met Betaclean reinigen.

source: www.ow.no

2. Montering

Hänvisning
Följ säkerhetsanvisningar och allmänna anvisningar i kapitel 1.

Vik ut utvikningssidan 2-9!

Endast i samband med dragkrok (AHK)
A
Skär ut utsnittet (1) längs markeringen (2) ur bakspoilern (a) och putsa snittkanterna.

B
Borra upp punkterna (3) för infästning i hjulhuset med en borr Ø 2,5 mm. Borra upp punkterna (4) med en borr Ø 6 mm och punkterna (5l) med en borr Ø 7 mm.

C
Rengör undersidan på seriestötfångaren (6) och klistra fast skumstycket (i) mitt på seriestötfångarens (6) bakre kant (7).

D
Slipa bakspoilerns (a) limräfflor (pilarna) runtom och rengör med Betaclean 3350.

E
Stryk på lim (e) i limspåren på bakspoilern. Limsträngens (e) diameter ska vara cirka 4 mm. Rengör seriestötfångaren i limningsområdet med Betaclean 3350

F
Sätt på bakspoilern (a) på bilen, rikta den och fixera den med klisterremsor (8) och monteringshjälp (j).

⚠ Ta genast bort utträngande limrester med Betaclean 3350.◀

G
För över bakspoilerns (a) hål (9) på seriestötfångaren och skruva fast bakspoilern (a) med krysspårskruvarna (g) på seriestötfångaren.

H
För över bakspoilerns (9) hål (10) på seriestötfångaren och fäst bakspoilern (a) med expandernitarna (f).

I
För över bakspoilerns (a) hål (11) till seriestötfångaren (12). Skjut distanshylsan (b) mellan bakspoilern (a) och seriestötfångaren (12) och skruva fast bakspoilern (a) med sexkantskruven (c), brickan (d) och sexkantmuttern (h) på seriestötfångaren (12).

Ta bort klisterremsorna (8) och monteringshjälpen (j) efter cirka 2 timmar och rengör stötfångaren med Betaclean.

source: www.ow.no

2. Montaggio

Avvertenze
Seguire le norme di sicurezza e le avvertenze generali di cui al capitolo 1.

Aprire la pagina pieghevole 2-9!

Solo con gancio di traino
A
Staccare l'apertura (1) dal fascione posteriore inferiore (a) lungo marcatura (2) e sbavare i bordi di taglio.

B
Trapanare con una punta Ø 2,5 mm i punti bulinati (3) per il fissaggio nel passaruota. Trapanare i punti bulinati (4) con una punta Ø 6 mm e i punti bulinati (5) con una punta Ø 7 mm.

C
Pulire il lato inferiore del paraurti di serie (6) e incollare il pezzo in espanso (i) centralmente sul bordo inferiore (7) del paraurti di serie (6).

D
Levigare lungo tutto il perimetro le scanalature d'incollaggio (frecce) del fascione posteriore inferiore opzionale (a) e pulire con Betaclean 3350

E
Applicare la colla (e) nella scanalatura di incollaggio del fascione posteriore inferiore opzionale (a).
Diametro del filo di colla (e) ca. 4 mm. Pulire il paraurti di serie nella zona dell'incollaggio con Betaclean 3350.

F
Applicare il fascione posteriore inferiore opzionale (a) sulla vettura, allinearlo e fissarlo con pezzi di nastro adesivo (8) e con gli ausili per il montaggio (j).

⚠ Pulire subito gli eventuali residui di colla fuoriusciti con Betaclean 3350.◄

G
Riportare i fori (9) del fascione posteriore inferiore opzionale (a) sul paraurti di serie e avvitare il fascione posteriore inferiore opzionale (a) sul paraurti di serie con le viti con intaglio a croce (g).

H
Riportare i fori (10) del fascione posteriore inferiore opzionale (a) sul paraurti di serie e fissare il fascione posteriore inferiore opzionale (a) con i chiodi ad espansione (f).

I
Riportare i fori (11) del fascione posteriore inferiore opzionale (a) sul paraurti di serie (12). Inserire il distanziale a tubo (b) fra il fascione posteriore inferiore opzionale (a) e il paraurti di serie (12) e fissare il fascione posteriore inferiore opzionale (a) sul paraurti di serie (12) con la vite a testa esagonale (c), la rondella (d) e il dado esagonale (h).

Dopo circa 2 ore togliere i pezzi di nastro adesivo (8) e gli ausili per il montaggio (j) e pulire il paraurti con Betaclean.

Source: www.ow.no

2. Montaje

Indicaciones
Observar las indicaciones de seguridad y las indicaciones generales del capítulo 1.

¡Desplegar la hoja plegada 2-9!

Sólo en caso de enganche para remolque (AHK)
A
Separar el recorte (1) a lo largo de la marcación (2) del faldón posterior (a) y lijar los cantos de corte.

B
Taladrar los puntos marcados con punzón (3) para la fijación en el paso de rueda con una broca Ø 2,5 mm, taladrar los puntos marcados con punzón (4) con una broca Ø 6 mm y taladrar los puntos marcados con punzón (5) con una broca Ø 7 mm.

C
Limpiar el lado inferior del parachoques de serie (6) y pegar la pieza de espuma (i) en el centro del canto posterior (7) del parachoques de serie.

D
Lijar rotatoriamente las ranuras adhesivas (flechas) del faldón posterior (a) y limpiar con Betaclean 3350.

E
Aplicar el pegamento (e) en la muesca de pegado del faldón posterior (a). Diámetro de la cadena de pegado (e) aprox. 4 mm. Limpiar el parachoques de serie en la zona de pegado con Betaclean 3350.

F
Colocar el faldón posterior (a) en el automóvil, nivelar y fijar con las cintas adhesivas (8) y los medios auxiliares para el montaje (j).

⚠ Eventualmente limpiar inmediatamente los restos de pegado que se hayan formado con Betaclean 3350.◄

G
Realizar los orificios (9) del faldón posterior (a) en el parachoques de serie y atornillar el faldón posterior (a) con los tornillos autorroscantes de cabeza en estrella (g) al parachoques de serie.

H
Realizar los orificios (10) del faldón posterior (a) en el parachoques de serie y fijar el faldón posterior (a) con los remaches de expansión (f).

I
Realizar los orificios (11) del faldón posterior (a) en el parachoques de serie (12). Colocar el casquillo distanciador (b) entre el faldón posterior (a) y el parachoques de serie (12) y atornillar el faldón posterior (a) con el tornillo hexagonal (c), la arandela (d) y la tuerca hexagonal (h) al parachoques de serie (12).

Retirar las cintas adhesivas (8) y los medios auxiliares para el montaje (j) transcurridas 2 horas aprox. y limpiar el parachoques con Betaclean.

source: www.ow.no

2. Montagem

Observações
Respeite as indicações de segurança e as indicações gerais do capítulo 1.

Abra a página desdobrável 2-9.

Só no caso dos veículos equipados com dispositivo de engate do reboque
A
Faça o recorte (1) ao longo da marca (2) do avental traseiro (a) e lixe as arestas de corte.

B
Servindo-se de uma broca de 2,5 mm de diâmetro, alargue os pontos de centragem (3) de fixação à cava da roda. Alargue os pontos de centragem (4) com uma broca de 6 mm de diâmetro e os pontos de centragem (5) com uma broca de 7 mm de diâmetro.

C
Limpe a parte de baixo do pára-choques de série (6) e cole a peça de espuma (i) a meio da aresta traseira (7) do pára-choques de série (6).

D
Rectifique as ranhuras para aplicação do cordão de cola (setas) do avental traseiro (a) a toda a volta e limpe com Betaclean 3350.

E
Aplique a cola (e) na ranhura de cola do avental traseiro (a). O cordão de cola (e) deverá ter um diâmetro de cerca de 4 mm. Limpe o pára-choques de série na zona de colagem com Betaclean 3350.

F
Coloque o avental traseiro (a) no veículo, alinhe-o e fixe-o com as tiras de fita adesiva (8) e os dispositivos auxiliares de montagem (j).

 Elimine imediatamente eventuais restos de cola com Betaclean 3350.◄

G
Transponha os orifícios (9) do avental traseiro (a) para o pára-choques de série e prenda o avental traseiro (a) ao pára-choques de série com parafusos Philips de chapa (g).

H
Transponha os orifícios (10) do avental traseiro (a) para o pára-choques de série e prenda este avental traseiro (a) com rebites de expansão (f).

I
Transponha os orifícios (11) do avental traseiro (a) para o pára-choques de série (12). Introduza a bucha distanciadora (b) entre o avental traseiro (a) e o pára-choques de série (12) e aparafuse o avental traseiro (a) ao pára-choques de série (12) com parafuso de cabeça sextavada (c), a arruela plana (d) e a porca sextavada (h).

Passadas cerca de 2 horas, remova as tiras de fita adesiva (8) e os dispositivos auxiliares de montagem (j) e limpe o pára-choques com Betaclean.

Source: www.ow.no

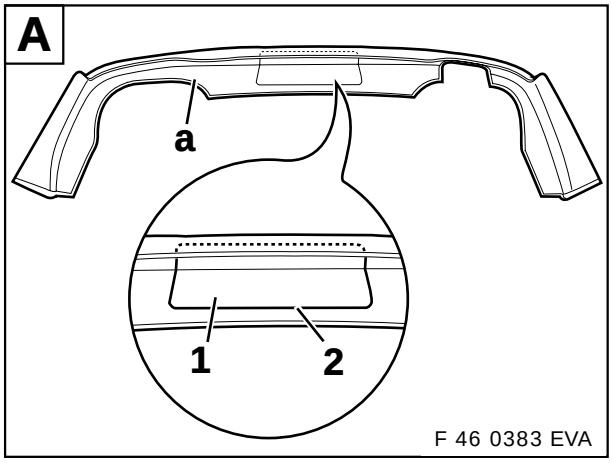

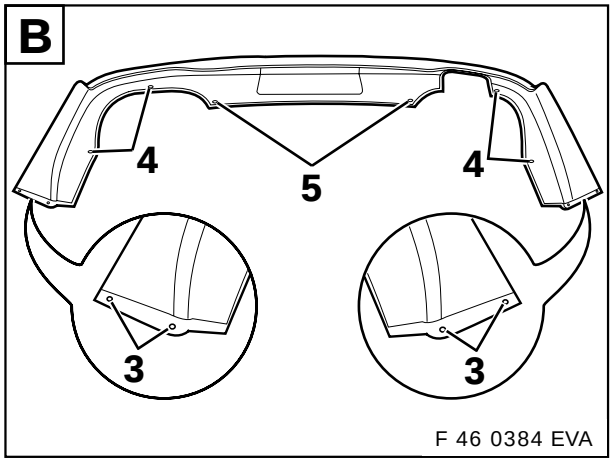

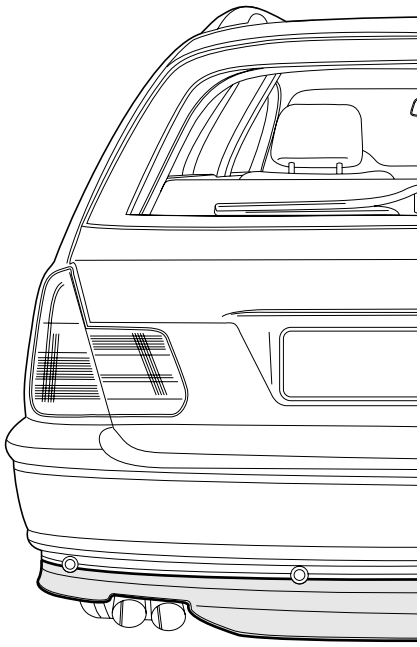

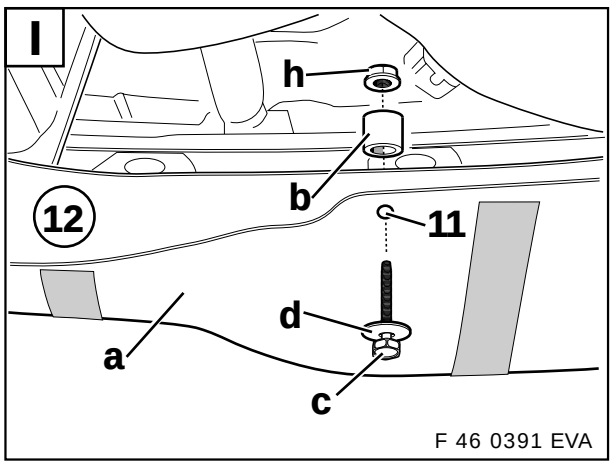

source: www.ow.no

C

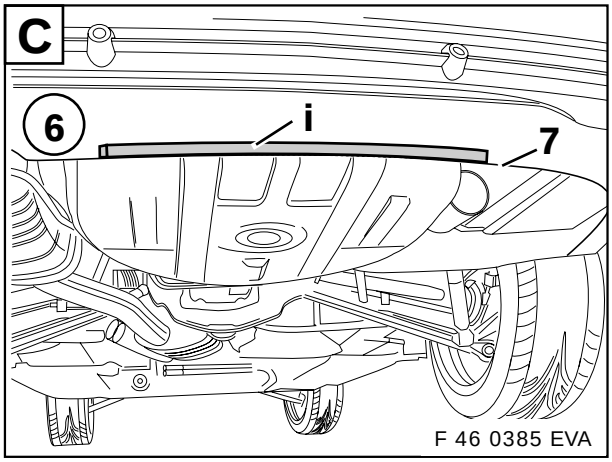

F 46 0385 EVA

D

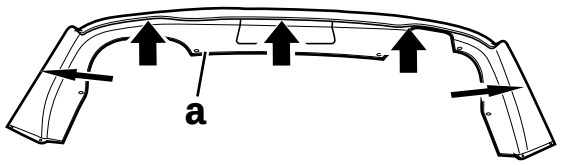

F 46 0386 EVA

E

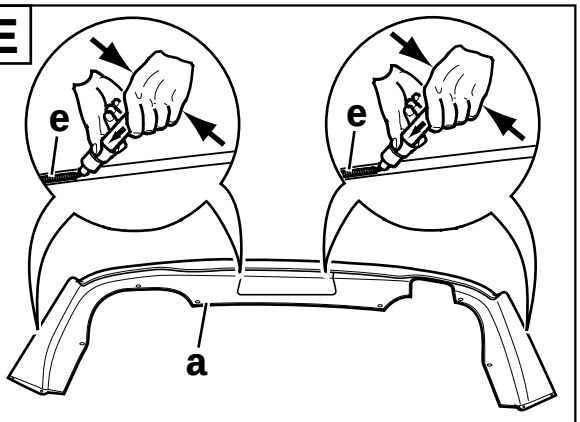

F 46 0387 EVA

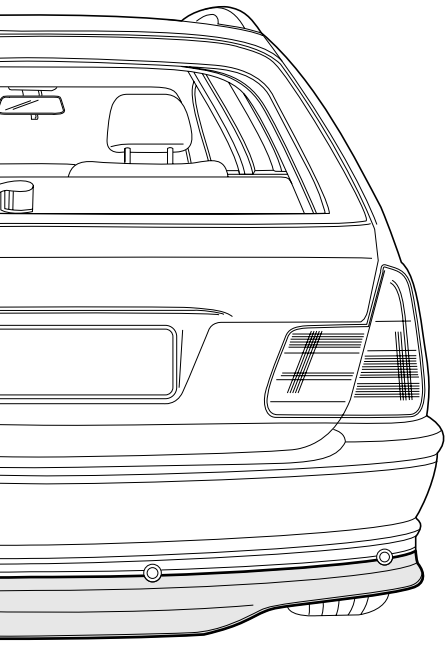

F 46 0381 EVA

F

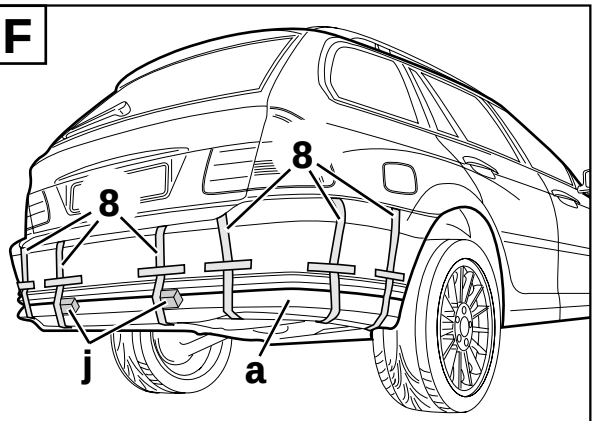

F 46 0388 EVA

H

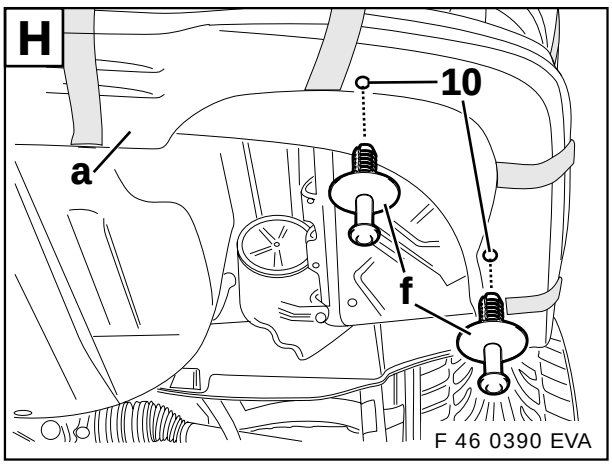

F 46 0390 EVA

G

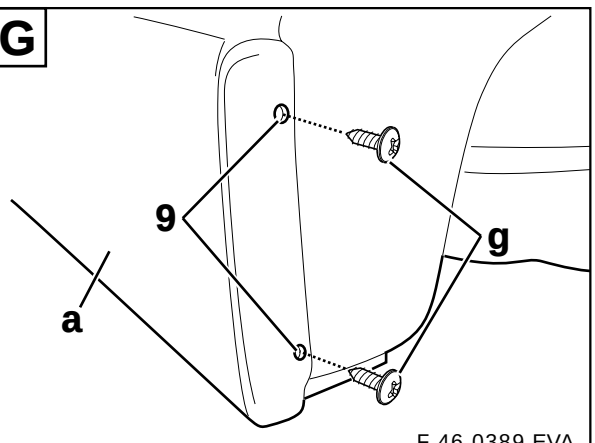

F 46 0389 EVA

source: www.ow.no