Zubehör – Einbauanleitung

Kombinationsrollo BMW 3er-Reihe
E 30/5 Touring

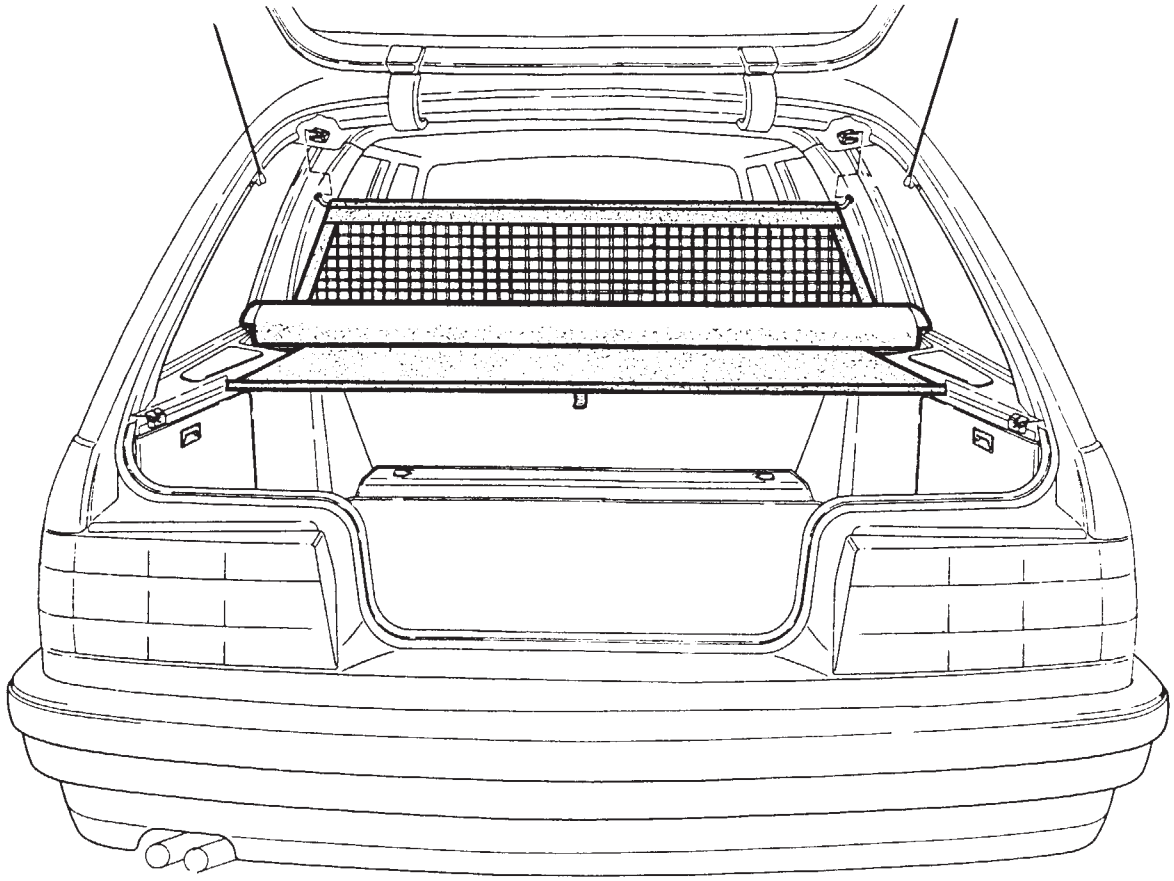

F 30 51 535

Erforderliches Werkzeug und Hilfsmittel

Kreuzschlitzschraubendreher
Teppichmesser
Maßband
Wasserlöslicher Stift

Best. Nr 01 29 9 781 849 X/88 Printed in Germany

source: www.ow.no

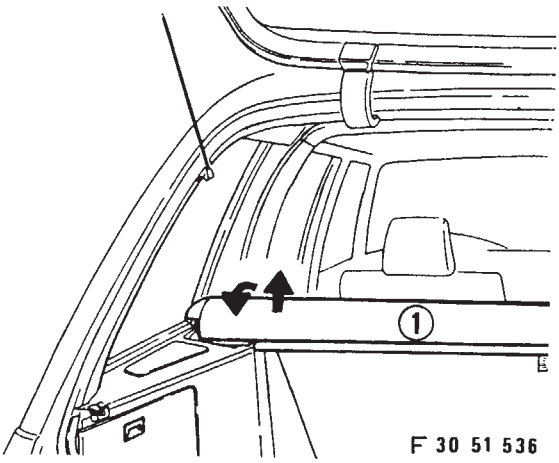

Abdeckrollo (1) nach unten drücken in Pfeilrichtung nach hinten schwenken, nach oben entnehmen.

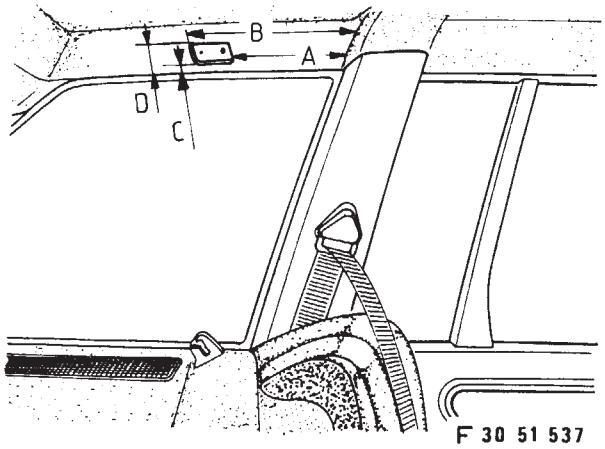

Fahrzeughimmel im gekennzeichneten Bereich beschneiden.

A = 155 mm
B = 205 mm
C = 35 mm
D = 65 mm

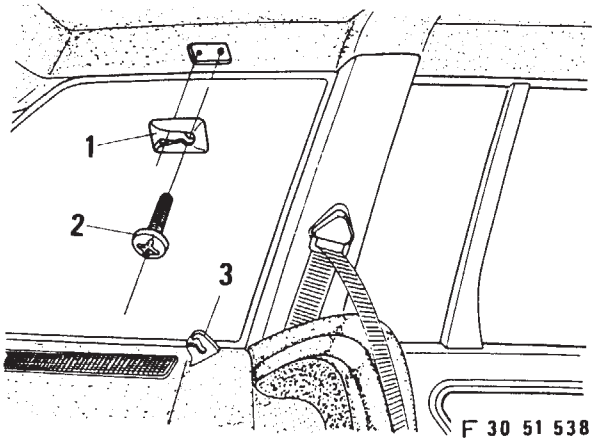

Aufhängung (1) für Fangnetz einsetzen und mit Linsenschraube (2) M 6 x 25 festschrauben.
Aufnahme (3) für Abdeckrollo abschrauben, durch Aufnahme für Kombinationsrollo (aus dem Einbausatz) ersetzen.

HINWEIS:

Befestigungsschrauben für die Aufnahme (Abdeck-Kombinationsrollo) werden wieder verwendet.

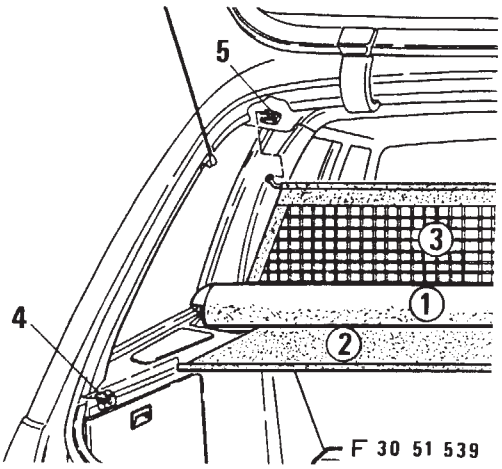

Kombinationsrollo (1) einbauen.
Fangnetz (3) nach oben herausziehen und in die Aufhängung (5) von hinten einlegen.
Laderaumabdeckung (2) nach hinten herausziehen und in die Aufhängung (4) einlegen.

EINBAUHINWEIS:

Das Einbauen des Kombinationsrollos erfolgt in umgekehrter Reihenfolge wie das Ausbauen des Abdeckrollos.

source: www.ow.no

Installation instructions for combined roller cover/net, BMW 3 Series (E 30/5) touring

F 30 51 535

Tools and materials required:
Phillips screwdriver
Carpet knife
Tape measure
Water-soluble marker pen

F 30 51 536
Press roller cover (1) downwards as shown by the arrow on the left, pivot it to the rear and remove in an upward direction.

F 30 51 537
Cut out the roof lining section indicated.
A = 155 mm
B = 205 mm
C = 35 mm
D = 65 mm

F 30 51 538
Insert catch (1) for the retaining net and secure with M 6 x 25 mm fillister-head screw (2).
Unscrew roller cover mount (3) and replace it by the combined roller cover/net mount from the installation kit.
NOTE:
Insert the factory-fitted retaining screws again to secure the mount (combined roller cover/net).

F 30 51 539
Install combined roller cover/net (1).
Pull retaining net (3) out upwards and insert in catch (5) from behind.
Pull load-area cover out to the rear and insert in catch (4).
NOTE:
Install the dual-purpose roller cover/net by carrying out the roller cover removal procedure in reverse order.

Rideau combiné à enrouleur BMW série 3 / E 30 Touring

F 30 51 535

Outil requis:
Tournevis à pointe cruciforme
Couteau de tapissier
Mètre ruban
Marqueur soluble à l'eau

F 30 51 536
Pousser le rideau de recouvrement à enrouleur (1) vers le bas dans le sens de la flèche, le faire basculer vers l'arrière et le déposer en le levant.

F 30 51 537
Découper le revêtement de ciel de la voiture à l'emplacement indiqué:
A = 155 mm
B = 205 mm
C = 35 mm
D = 65 mm

F 30 51 538
Introduire la pièce de suspension (1) pour le filet et la visser avec la vis à tête lentiforme (2) M6 x 25.
Dévisser l'attache (3) pour le rideau de recouvrement, la remplacer par l'attache pour le rideau combiné du kit.

Remarque:
Les vis de fixation de l'attache déposée sont réutilisées pour l'attache du rideau combiné.

F 30 51 539
Installer le rideau combiné à enrouleur (1).
Tirer le filet (3) vers le haut et l'engager par l'arrière dans la pièce de suspension (5).
Tirer vers l'arrière l'élément de recouvrement (2) du compartiment de chargement et l'engager dans l'attache de suspension (4).
Repose:
La pose du rideau combiné s'effectue logiquement dans l'ordre inverse de la dépose du rideau de recouvrement.

source: www.ow.no

Combinatiescherm
BMW 3-serie E 30/5 Touring

F 30 51 535

Benodigde gereedschappen en hulpmiddelen
Kruiskopschroevedraaier
Stanleymes
Rolmaat
Met water oplosbare viltstift

F 30 51 536
Trek het scherm (1) naar beneden in de richting van de pijl, kantel het scherm naar achteren en neem het naar boven toe weg.

F 30 51 537
Maak bij het aangegeven gedeelte een opening in de hemelbekleding.
A = 155 mm
B = 205 mm
C = 35 mm
D = 65 mm

F 30 51 538
Breng de bevestiging (1) voor het vangnet aan en zet hem met de lenskopschroef (2) M 6 x 25 vast.
Vervang de bevestiging (3) van het scherm door de bevestiging van het combinatiescherm uit de inbouwset.
Opmerking:
De bevestigingschroeven (afdek-/combinatiescherm) worden opnieuw gebruikt.

F 30 51 539
Breng het combinatiescherm (1) aan.
Trek het net (3) naar boven open en breng het vanaf de achterzijde aan in de ophanging (5).
Trek de afdekplaat van de kofferruimte (2) naar achteren en breng hem aan in de bevestiging (4).
MONTAGERICHTLIJN:
Het aanbrengen van het combinatiescherm geschiedt in omgekeerde volgorde van het uitbouwen van het afdekscherm.

Monteringsanvisning: Kombinationsrullgardin
BMW 3-serien E 30/5 Touring

F 30 51 535

Erforderliga verktyg och hjälpmedel:
Kryssmejsel
Mattkniv
Måttband
Vattenlöslig färgpenna

F 30 51 536
Tryck ned täckrullgardinen (1) i pilriktningen, sväng den bakåt och ta bort den uppåt.

F 30 51 537
Skär in bilens innertak i det markerade området.
A = 155 mm
B = 205 mm
C = 35 mm
D = 65 mm

F 30 51 538
Sätt in upphängningen (1) för fångnätet och skruva fast den med skruven med kullrigt huvud (2) M 6 x 25.
Skruva av infästningen (3) för täckrullgardinen och ersätt den med infästningen för kombinationsrullgardinen (från monteringssatsen).
OBS:
Fästskruvarna för infästningen (täck-kombinationsrullgardinen) används igen.

F 30 51 539
Montera kombinationsrullgardinen (1).

Dra ut fångnätet (1) uppåt och lägg in det i upphängningen (5) bakifrån.

Dra ut avtäckningen för bagagerummet (2) bakåt och lägg in den i upphängningen (4).

OBS vid montering:
Monteringen av kombinationsrullgardinen sker i omvänd ordningsföljd till demonteringen av täckrullgardinen.

source: www.ow.no

Persiana combinada
BMW Serie 3 E 30/5 Touring

F 30 51 535

Herramienta y medios auxiliares necesarios:
Destornillador de estrella
Cuchillo para alfombras
Cinta métrica
Marcador de tinta soluble en agua

F 30 51 536
Presionar la persiana cobertera (1) hacia abajo en dirección de la flecha, virar hacia atrás y retirarla hacia arriba.

F 30 51 537
Recortar el cielo interior en la zona marcada.
A = 155 mm
B = 205 mm
C = 35 mm
D = 65 mm

F 30 51 636
Colocar el anclaje (1) para la red interceptora y fijarlo con el tornillo cabeza de lenteja (2) M 6 x 25.
Destornillar el soporte (3) para persiana cobertera y sustituirlo por el soporte para la persiana combinada (del kit de montaje).
Nota:
Hay que volver a usar los tornillos de fijación para el soporte (persiana cobertera-persiana combinada).

F 30 51 539
Montar la persiana combinada (1).
Extraer la red interceptora (3) hacia arriba y colocarla por detrás en el anclaje (5).
Extraer hacia atrás la cubierta del compartimiento de carga (2) y colocarla en el anclaje (4).
Indicación de montaje:
El montaje de la persiana combinada se lleva a cabo en orden inverso al desmontaje de la persiana cobertera.

Tendina avvolgibile combinata
BMW Serie 3 E 30/5 touring

F 30 51 535

Attrezzi e materiali necessari
Cacciavite per intaglio a croce
Taglierina per moquette
Metro a nastro
Matita idrosolubile

F 30 51 536
Premere in basso la tendina avvolgibile di copertura (1), spostarla all'indietro nella direzione della freccia, toglierla verso l'alto.

F 30 51 537
Tagliare il soffitto della vettura nella zona segnata.
A = 155 mm
B = 205 mm
C = 35 mm
D = 65 mm

F 30 51 538
Applicare la sospensione (1) per la rete di fermo ed avvitarla fissa con la vite a testa bombata (2) M 6 x 25.
Svitare la sede (3) per tendina avvolgibile di copertura e sostituirla con la sede per tendina combinata contenuta nel kit.
Avvertenza
Le viti di fissaggio della sede (tendina avvolgibile combinata) vanno riutilizzate.

F 30 51 539
Montare la tendina avvolgibile combinata (1).
Sfilare verso l'alto la rete di fermo (3) e disporla da dietro nella sospensione (5).
Sfilare all'indietro la copertura del vano di carico (2) e disporla nella sospensione (4).
Avvertenza per il montaggio
Il montaggio della tendina avvolgibile combinata si effettua nell'ordine inverso allo smontaggio della tendina avvolgibile di copertura.

source: www.ow.no

Rolo combinado
BMW Série 3 E 30/5 Touring

F 30 51 535

Ferramental necessário e meios auxiliares
Chave para fendas Phillips
Faca para tapetes
Fita métrica
Marcador hidrossolúvel

F 30 51 536
Carregar para baixo no rolo protector (1), girar para trás no sentido da seta e remover para cima.

F 30 51 537
Na zona assinalada, recortar o tecto.
A = 155 mm
B = 205 mm
C = 35 mm
D = 65 mm

F 30 51 636
Inserir a suspensão para a rede de salvamento e aparafusar bem mediante o parafuso de cabeça lenticular (2) M 6 x 25.
Desaparafusar o estribo de retenção (3) para o rolo de protecção e substituí-lo pelo estribo para o rolo combinado (contido no jogo de montagem).
Nota:
Voltar a utilizar os parafusos de fixação para o estribo de retenção (rolo combinado/de protecção).

F 30 51 539
Montar o rolo combinado (1).
Extrair para cima a rede de salvação (3) e inseri-la por de trás na suspensão (5).
Retirar para trás a tampa (2) do compartimento de carga e encaixá-lo na suspensão (4).
Nota para a montagem:
A montagem do rolo combinado é realizada na ordem inversa da desmontagem do rolo de protecção.

source: www.ow.no

Wichtige Information!

Verwenden Sie zu Ihrer eigenen Sicherheit ausschließlich Zubehörprodukte, die von BMW freigegeben sind.
Für von BMW nicht freigegebene Zubehörprodukte jedweder Art übernimmt BMW keine Haftung.

Weiteres BMW-Zubehör,
um aus einem BMW Ihren BMW zu machen,
hält Ihr BMW-Händler für Sie bereit.

Important information!

For your own safety please use only accessory products released by BMW.
BMW will not garantee for products of any kind not released by BMW

To turn a BMW
into your very own BMW your BMW dealer
will provide you with a wide range of BMW
accessories.

source: www.ow.no