Zubehör – Einbauanleitung

M Technic Stoßstangenverkleidung hinten
BMW 5er-Reihe E 34

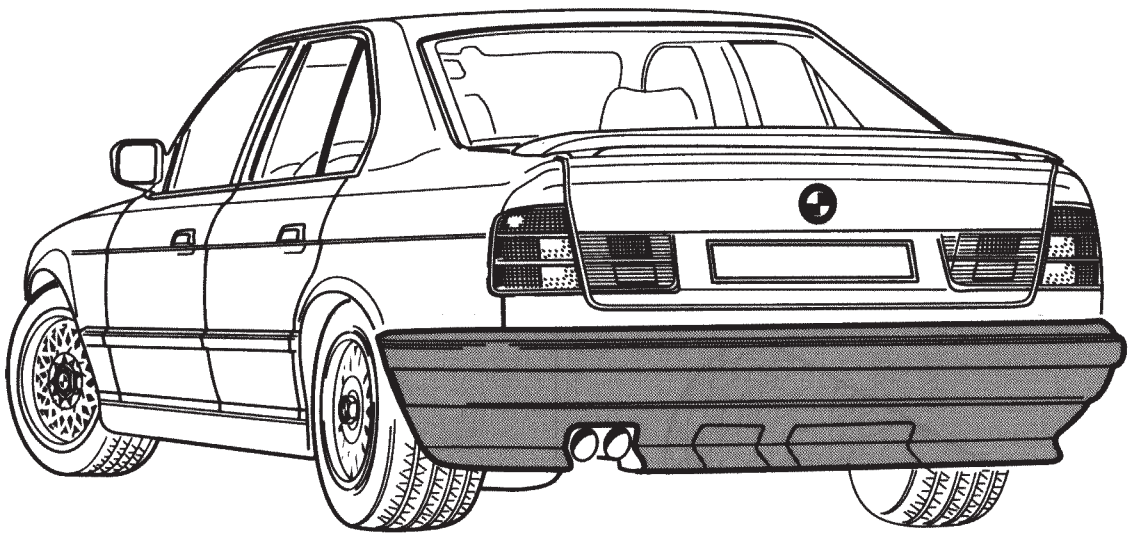

F 34 51 063

Wichtige Sicherheitsinformation
Aus fahrdynamischen Gründen ist neben dem Einbau der M Technic Stoßstangenverkleidung hinten auch die Montage der M Technic Stoßstangenverkleidung vorne und M Technic Schwellerverkleidung notwendig. Zusätzlich kann auch der M Technic Heckspoiler verbaut werden.
Eine Produkthaftung für Schäden, die aus Nichtbeachtung dieser dringenden Empfehlungen entstehen, wird seitens der BMW AG abgelehnt.

Lackierhinweise
Die Stoßstangenverkleidung und Abschleppösenabdeckung sind bereits grundiert und müssen lediglich mit dem entsprechenden Decklack überlackiert werden.
Arbeitsverfahren: Siehe BMW Lackieranweisung.
BMW-Acryl-Lack + 30 % Softface-Zusatz.
Maximale Temperatur bei Einbrennlackierung 40° C.

Fahrzeuge mit Anhängevorrichtung
Die Abdeckung für die Anhängerkupplung und die Befestigungsklammern sind nicht im Einbausatz enthalten.

Einbauhinweise
Vor dem Lackieren der Stoßstangenverkleidung die Aussparung für die Anhängevorrichtung ausschneiden (siehe Kapitel 3).
Die Abdeckung für die Anhängevorrichtung ist ebenfalls grundiert und braucht lediglich mit dem entsprechenden Decklack überlackiert werden.

Bestell-Nr. 01 29 9 781 831 IX/88 Printed in Germany

source: www.ow.no

Erforderliches Werkzeug und Hilfsmittel:
Schlitzschraubendreher
¼ Zoll Umschaltknarre
¼ Zoll Verlängerung
¼ Zoll Steckschlüsseleinsatz SW 10 mm
½ Zoll Umschaltknarre
½ Zoll Verlängerung
½ Zoll Steckschlüsseleinsatz SW 17 mm
½ Zoll Drehmomentschlüssel
Durchschlag ∅ 3 mm
Hammer
Feile

Fahrzeuge mit Anhängevorrichtung
Stichsäge

Lfd. Nr.	Abbildung	Bezeichnung
I	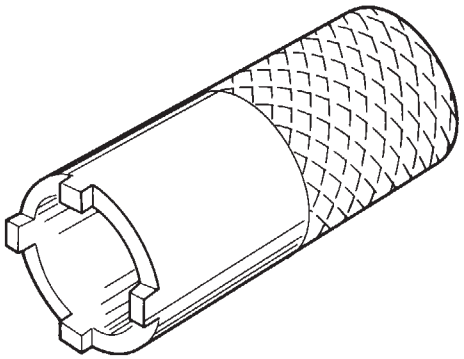 F 34 51 064	Rohrsteckschlüssel

 source: www.ow.no

Inhaltsverzeichnis

Kapitel	Seite
1 Stoßstange hinten abbauen	4
2 Stoßstange hinten zerlegen	4
3 Stoßstangenverkleidung ausschneiden (nur Fahrzeuge mit Anhängevorrichtung	5
4 Stoßstangenverkleidung zum Anbau vorbereiten	6
5 Stoßstange hinten anbauen	6

source: www.ow.no

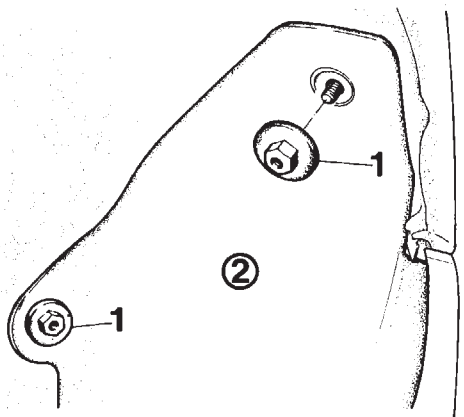

F 34 71 010

1 Stoßstange hinten abbauen

Sechskantmuttern (1) der linken Radhausverkleidung (2) abschrauben.

Radhausverkleidung (2) ausbauen.

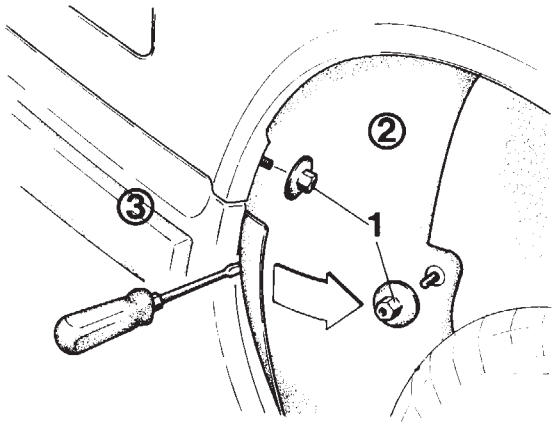

F 34 71 011

Sechskantmuttern (1) der rechten Radhausverkleidung (2) abschrauben.

Radhausverkleidung (2) im Bereich der Stoßstange (3) in Pfeilrichtung vorziehen.

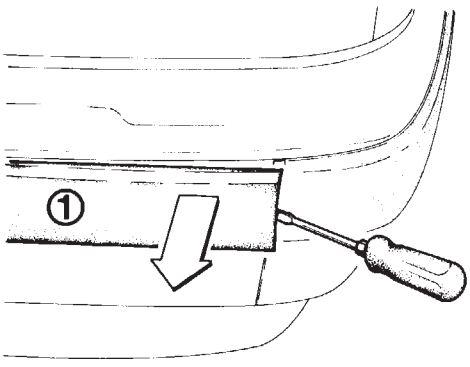

F 34 71 012

Stoßleiste (1) vorsichtig mit einem Schraubendreher in Pfeilrichtung aushebeln und abnehmen.

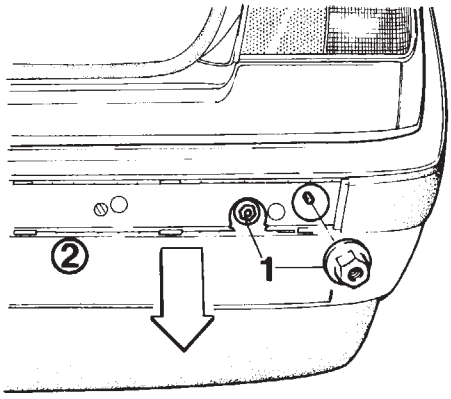

F 34 71 013

Sechskantmuttern (1) rechts und links abschrauben.

Stoßstange (2) mit Hilfe einer zweiten Person vorsichtig in Pfeilrichtung abziehen.

Einbauhinweis

Anzugsmoment der Sechskantmuttern 48 Nm.

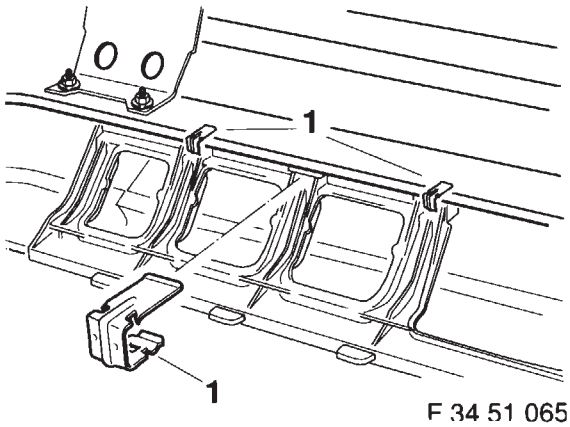

F 34 51 065

2 Stoßstange hinten zerlegen

Halteklammern (1) auf der rechten und linken Stoßstangenseite ausheben.

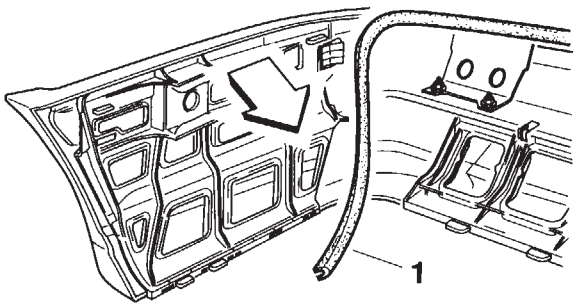

F 34 51 066

Kantenschutz (1) abziehen.

source: www.ow.no

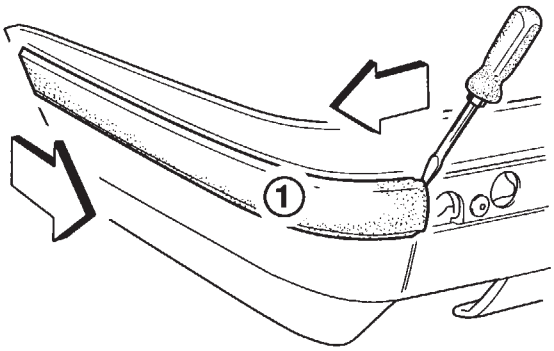

F 34 51 067

Stoßleiste (1) auf der rechten und linken Stoßstangenseite vorsichtig aushebeln und in Pfeilrichtung abziehen.

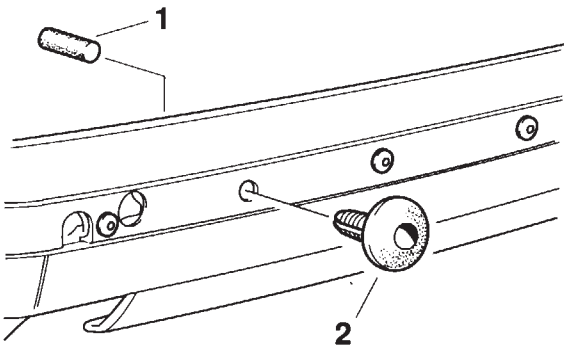

F 34 51 068

Spreizstifte (1) durchschlagen und Spreiznieten (2) auf der rechten und linken Stoßstangenseite ausheben.

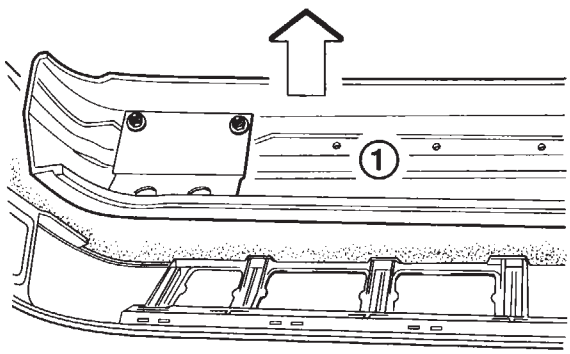

F 34 51 069

Stoßstangenträger (1) vorsichtig ausheben.

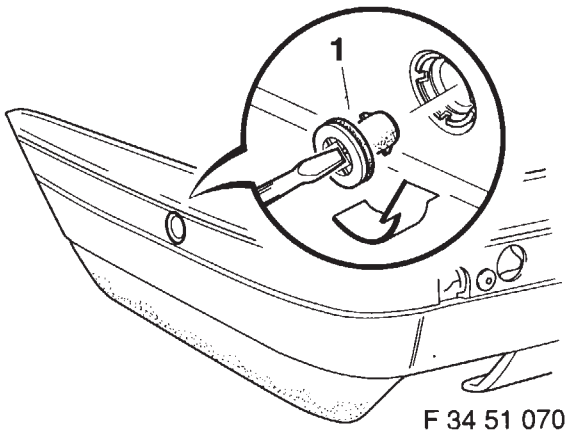

F 34 51 070

Kappe (1) auf der rechten und linken Stoßstangenseite, in Pfeilrichtung um 90° verdrehen und ausheben.

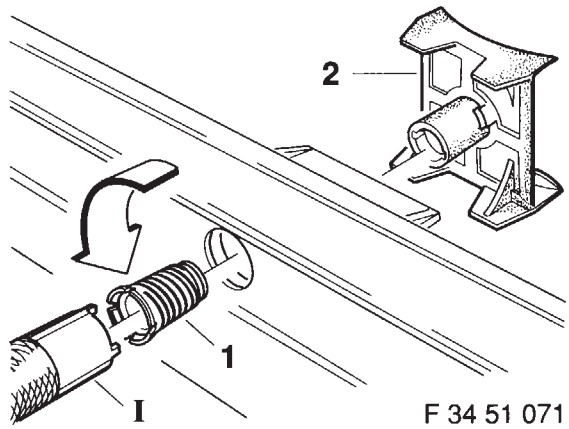

F 34 51 071

Buchse (1) auf der rechten und linken Stoßstangenseite mit Rohrsteckschlüssel (I) herausziehen und Gleitstück (2) abnehmen.

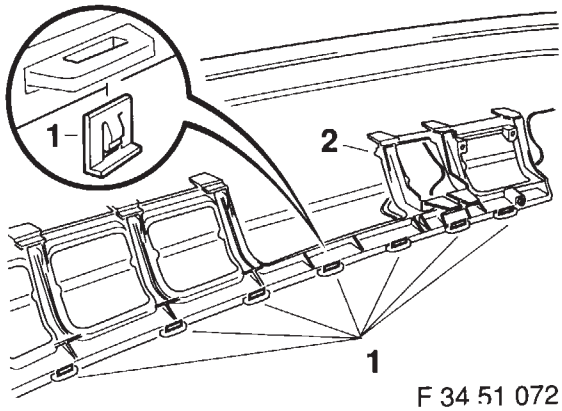

F 34 51 072

3 Stoßstangenverkleidung ausschneiden
(Nur Fahrzeuge mit Anhängevorrichtung)
Keile (1) ausheben.
Einlage (2) abnehmen.

source: www.ow.no

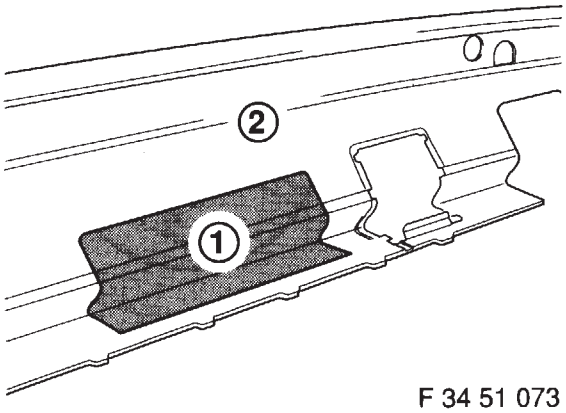

F 34 51 073

Vorgeprägte Aussparung (1) aus der Stoßstangenverkleidung (2) ausschneiden.
Aussparungsrand entgraten, ggf. mit einer Feile nacharbeiten.
Abdeckung für Anhängevorrichtung einpassen.
Einlage einbauen.

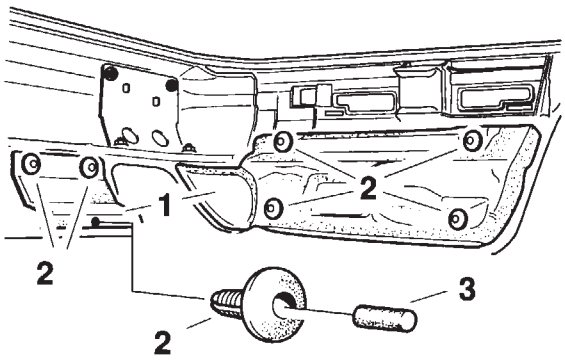

F 34 51 074

4 Stoßstangenverkleidung zum Anbau vorbereiten.
Nachfolgende Teile sinngemäß in umgekehrter Reihenfolge des Ausbaus einbauen.
Stoßstangenträger,
Gleitstücke,
Kantenschutz.
Wärmeschutzbleche (1) aufsetzen. Spreiznieten (2) einsetzen.
Spreizstifte (3) eindrücken.

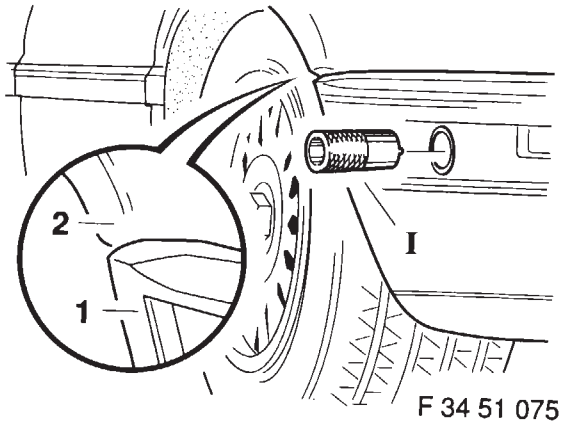

F 34 51 075

5 Stoßstange hinten anbauen
Stoßstange anbauen, ausrichten und festziehen.
Hinweis
Stoßstange (1) muß bündig zur Karrosserie (2) anliegen.
Seitlicher Abstand zur Karrosserie, ggf. mit Rohrsteckschlüssel (I) einstellen.
Stoßleisten anbauen.

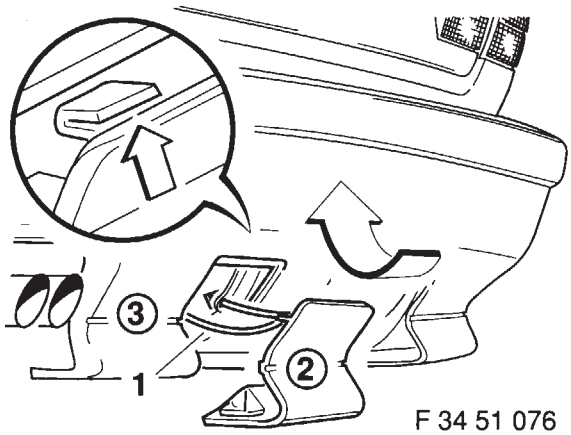

F 34 51 076

Haltebänder (1) in den Abschleppösendeckel (2) und die Stoßstange (3) einsetzen.
Abschleppösendeckel (2) anbauen.

source: www.ow.no

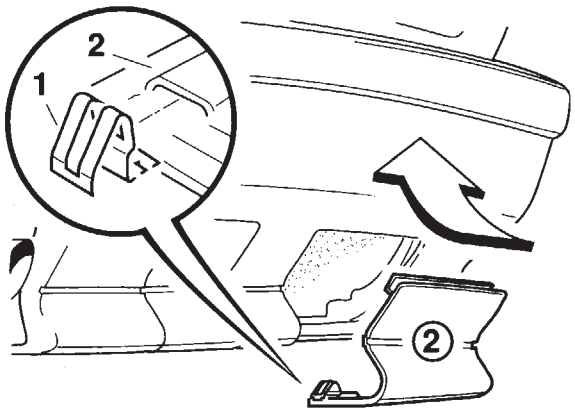

F 34 51 077

Fahrzeuge mit Anhängevorrichtung
Klammer (1) lt. Zeichnung auf die Abdeckung (2) aufstecken.
Abdeckung (2) anbauen.

source: www.ow.no

M Technic rear bumper trim
BMW 5 Series E 34

Important safety information
To maintain the high dynamic performance of your car, if the M Technic bumper trim is fitted at the rear it is also necessary to install the M Technic front bumper trim and side skirts as well. In addition, the M Technic rear spoiler may also be installed.
BMW AG cannot accept responsibility for damage resulting from failure to observe this important recommendation.

Notes on painting
The bumper trim and towing eye cover are already primer-coated and only require to be painted over with the appropriate top coat.
Procedure: see BMW painting instructions.
BMW acrylic paint + 30 % softface additive.
Maximum stoving temperature: 40°C.

Cars with trailer tow hitch
The cover for the trailer tow hook and the attaching clamps are not included in the installation kit.

Installation notes
Before painting the bumper trim, cut out the recess for the trailer tow hitch (see section 3).
The cover for the trailer tow hitch is also primer-coated and only requires to be painted over with the appropriate top coat.

Tools and materials required:
Screwdriver
1/4 inch changeover ratchet
1/4 inch extension
1/4 inch socket wrench insert, 10 mm
1/2 inch changeover ratchet
1/2 extension
1/2 inch socket wrench insert, 17 mm
1/2 inch torque wrench
3 mm dia. punch
Hammer
File

Cars with trailer how hitch:
Piercing saw

Item N°	Illustration	Designation
1	F 34 51 064	Tubular socket wrench

Key to contents
Section
1 Removing the rear bumper
2 Stripping down the rear bumper
3 Cutting out the bumper trim (cars with trailer tow hitch only)
4 Preparing the bumper trim for installation
5 Installing the rear bumper

F 34 71 010
1 Removing the rear bumper
Unscrew hex nut (1) on the left wheel arch trim (2).
Remove wheel arch trim (2).

F 34 71 011
Unscrew hex nut (1) on the right wheel arch trim (2).
Pull the wheel arch trim (2) forward at the bumper (3) as shown by the arrow.

F 34 71 012
Using a screwdriver, carefully lever out and remove strip (1) as shown by the arrow.

F 34 71 013
Unscrew hex nuts (1) at right and left. With the help of an assistant, carefully pull off bumper (2) as shown by the arrow.
Installation note
Tightening torque on hex nuts is 48 Nm.

F 34 51 065
2 Stripping down the rear bumper
Lever out retaining clips (1) at right and left sides of bumper.

F 34 51 066
Pull off edge protecting strip.

F 34 51 067
Carefully lever out impact strip (1) at right and left sides of bumper, and pull off as shown by the arrow.

F 34 51 068
Knock out spreader pins (1), and lift out spreader rivets (2) at left and right sides of bumper.

F 34 51 069
Carefully lift out bumper support (1).

F 34 51 070
Turn cap (1) at right and left sides of bumper through 90° as shown by the arrow, and remove.

F 34 51 071
Use tubular socket wrench (1) to extract bushing (1) at right and left sides of bumper, and remove sliding piece (2).

F 34 51 072
3 Cutting out bumper trim (cars with trailer tow hitch only)
Lift out wedges (1).
Remove inlay (2).

F 34 51 073
Cut pre-stamped recess (1) out of bumper trim (2).
Deburr edge of cutout, if necessary using a file to rework it.
Fit cover for trailer tow hitch.
Install inlay.

F 34 51 074
4 Preparing bumper trim for installation
Install the following parts in the reverse order to which they were removed.
Bumper support
Sliders
Protective edge strip.
Fit heat shield (1) and insert spreader rivets (2).
Press in spreader pins (3).

F 34 51 075
5 Installing rear bumper
Install, align and tighten bumper.
Note Bumper (1) must lie flush against the body (2).
If necessary, adjust gap at sides of body by using a tubular socket wrench (1).
Install impact strips.

source: www.ow.no

F 34 51 076
Insert retaining straps (1) in towing eye cover (2) and bumper (3).
Install towing eye cover (2).

F 34 51 077
Cars with trailer tow hitch
Attach clips (1) to cover (2) as shown in the drawing.
Install cover (2).

source: www.ow.no

Habillage de pare-chocs arrière M-Technic
BMW série 5 E 34

Importante information relative à la sécurité
Des motifs tenant à l'aérodynamique exigent de monter non seulement le cache de pare-chocs M Technic AR mais aussi le cache de pare-chocs M Technic AV et le cache d'élgargisseurs de bas de caisse M Technic. Le spoiler AR M Technic peut également être mis en place.
La BMW AG dégage toute responsabilité en cas de dommages découlant du non respect de cette recommandation impérative.

Recommandations pour la peinture:
L'habillage de pare-chocs et la garniture de recouvrement de l'anneau de remorquage sont livrés prêts à peindre, avec une couche de fond et de laque de base. Il suffira par conséquent de réaliser leur finition avec une couche de laque opaque de surface.
Procédé à appliquer: voir peinture BMW sur plastique.
Laque acrylique BMW + 30 % d'appoint Softface BMW.
Température maximale pour peinture à séchage au four: 40°C.

Voitures avec dispositif de remorquage
La garniture de recouvrement pour l'attelage de remorquage et les agrafes de fixation ne sont pas fournies avec le kit.

Conseils pour la pose
Avant de peindre l'habillage de pare-chocs, découper l'évidement pour de dispositif de remorquage (voir chapitre 3).
La garniture de recouvrement pour l'attelage de remorquage est également préparée avec une couche de fond et il suffira donc de réaliser sa finition avec une couche de laque opaque de surface.

Outils et ingrédients requis:
Tournevis à lame
Cliquet 1/4''
Allonge 1/4''
Noix de clé à douille 1/4'' — 10 mm
Cliquet 1/2''
Allonge 1/2''
Noix de clé à douille 1/2'' — 17 mm
Clé dynamométrique 1/2''
Pointeau ∅ 3 mm
Maillet
Limes

Voitures avec dispositif de remorquage
Scie sauteuse

N° d'ordre	Illustration	Désgnation
1	F 34 51 064	Clé spéciale tubulaire

Sommaire
Chapitre
1 Dépose du pare-chocs arrière
2 Démontage du pare-chocs arrière
3 Découpage de l'habillage de pare-chocs
(uniquement voitures avec dispositif de remorquage)
4 Préparation de l'habillage de pare-chocs pour le montage
5 Montage du pare-chocs à l'arrière

F 34 71 010
1 Dépose du pare-chocs arrière
Dévisser les écrous six pans (1) de l'habillage de passage de roue gauche (2).
Déposer l'habillage de passage de roue (2).

F 34 71 011
Dévisser les écrous six pans (1) de l'habillage de passage de roue droite (2).
Tirer vers l'avant dans le sens de la flèche l'habillage de passage de roue (2) au niveau du pare-chocs (3).

F 34 71 012
Ecarter la lame de pare-chocs (1) avec précaution dans le sens de la flèche au moyen d'un tournevis et le déposer.

F 34 71 013
Dévisser les écrous six pans (1) à droite et à gauche.
Détacher le pare-chocs (2) avec précaution dans le sens de la flèche en se faisant aider d'une autre personne.
Repose:
Couple de serrage des écrous six pans: 48 Nm.

F 34 51 065
2 Démontage du pare-chocs arrière
Dégager les agrafes (1) côtés gauche et droit du pare-chocs.

F 34 51 066
Enlever le profilé de protection de bordure (1).

F 34 51 067
Ecarter la lame de pare-chocs (1) avec précaution côtés gauche et droit du pare-chocs dans le sens de la flèche.

F 34 51 068
Chasser-déposer les broches (1) et dégager les rivets fendus autoserrants côtés gauche et droit du pare-chocs.

F 34 51 069
Dégager le support de pare-chocs avec précaution.

F 34 51 070
Tourner le capuchon (1) côtés gauche et droit du pare-chocs sur 90° dans le sens de la flèche et le dégager.

F 34 51 071
Extraire la douille (1) côtés gauche et droit du pare-chocs avec la clé spéciale tubulaire (I) et déposer la pièce coulissante (2).

F 34 51 072
3 Découpage de l'habillage de pare-chocs (uniquement voitures avec dispositif de remorquage)
Dégager la clavette (1).
Déposer l'élément rapporté (2).

F 34 51 073
Enlever (découper) la tôle au niveau de l'évidement marqué d'origine (1) dans l'habillage de pare-chocs (2).
Ebavurer les bords de l'évidement, les adoucir le cas échéant à la lime.
Adapter la garniture de recouvrement pour l'attelage de remorquage.
Ajuster en place l'élément rapporté.

source: www.ow.no

F 34 51 074
4 Préparation de l'habillage de pare-chocs pour le montage
Reposer les pièces suivantes logiquement dans l'ordre inverse de leur dépose:
support de pare-chocs.
pièces coulissantes,
profilé protecteur d'arête.
Installer les tôles de protection thermique (1) et poser les rivets fendus (2).
Chasser les broches (3) en place dans les rivets.

F 34 51 075
5 Montage du pare-chocs à l'arrière
Présenter le pare-chocs, l'aligner et le visser en place.
Remarque:
Le pare-chocs (1) doit être appliqué au niveau du bord de la carrosserie (2).
Corriger éventuellement l'écart par rapport à la carrosserie à l'aide de la clé spéciale tubulaire (I).
Installer les lames de pare-chocs.

F 34 51 076
Engager les rubans de retenue (1) dans le couvercle de l'anneau de remorquage (2) et dans le pare-chocs (3).
Mettre en place le couvercle de l'anneau de remorquage (2).

F 34 51 077
Voitures avec dispositif de remorquage
Mettre en place l'agrafe (1) comme sur le croquis sur la garniture de recouvrement (2).

source: www.ow.no

M-Technic achterbumper
BMW 5-serie E 34

Belangrijke veiligheidsinformatie
Om rijtechnische redenen moet bij de montage van het M Technic achterskirt ook de M Technic voorspoiler en de M Technic zijskirts worden gemonteerd. Daarnaast is het mogelijk ook de M Technic achterspoiler te monteren.
Garantie op schade, die ontstaat door dit dringende advies niet op te volgen, wordt door BMW AG niet verleend.

Richtlijnen voor het spuiten
De achterbumper en de afdekking voor het sleepoog zijn reeds met grondlak behandeld en moeten alleen in de gewenste kleur worden gespoten.
Werkwijze: zie de BMW richtlijnen voor het spuiten.
BMW acryllak + 30° soft face toevoeging.
Maximale temperatuur bij moffellakken 40°C.

Auto met trekhaak
De afdekking voor de trekhaak en de bevestigingsklemmen bevinden zich niet in de inbouwset.

Montagerichtlijnen
Voor het spuiten van de bumper moet de uitsparing voor de trekhaak worden uitgesneden (zie hoofdstuk 3). De afdekking voor de trekhaak is eveneens met grondlak behandeld en moet alleen in de gewenste kleur worden gespoten.

Benodigd gereedschap en hulpmiddelen:
Schroevedraaier
1/4 inch ratel
1/4 inch verlengstuk
1/4 inch dopsleutel 10 mm
1/2 inch ratel
1/2 inch verlengstuk
1/2 inch dopsleutel 17 mm
1/2 inch momentsleutel
Drevel ∅ 3 mm
Hamer
Vijl

Auto met trekhaak
Decoupeerzaag

Nummer	Afbeelding	Benaming
1	F 34 51 064	Speciale pijpsleutel

Inhoud

Hoofdstuk
1 Achterbumper verwijderen
2 Achterbumper demonteren
3 Achterbumper uitsnijden (alleen auto's met trekhaak)
4 Achterbumper voor montage voorbereiden
5 Achterbumper aanbrengen

F 34 71 010
1 Achterbumper verwijderenn
Vewijder de zeskantmoer (1) van het linker binnenscherm (2).
Verwijder het binnenscherm (2).

F 34 71 011
Verwijder de zeskantmoeren (1) van het rechter binnenscherm (2). Trek het binnenscherm (2) bij de bumper (3) in de richting van de pijl naar voren.

F 34 71 012
Maak de stootstrip (1) voorzichtig met behulp van een schroevedraaier in de richting van de pijl los en verwijder de stootstrip.

F 34 71 013
Verwijder de zeskantmoeren (1) aan de rechter- en linkerzijde. Neem de bumper (2) met behulp van een assistent voorzichtig in de richting van de pijl los.
Montagerichtlijn
Aantrekkoppel van de zeskantmoeren: 48 Nm.

F 34 51 065
2 Achterbumper demonteren
Maak de opsluitklemmen (1) aan de linker- en de rechterzijde van de bumper los.

F 34 51 066
Trek de stootrand (1) los.

F 34 51 067
Maak de stootstrip (1) aan de linker- en de rechterzijde voorzichtig los en neem de strip in de richting van de pijl weg.

F 34 51 068
Tik de spreidstiften (1) door en verwijder de spreidpluggen (2) aan de linker- en rechterzijde van de bumper.

F 34 51 069
Neem de bumperdrager (1) voorzichtig los.

F 34 51 070
Draai de dop (1) aan de linker- en rechterzijde van de bumper 90° in de richting van de pijl en verwijder de dop.

F 34 51 071
Draai de bus (1) aan de linker- en rechterzijde van de bumper met een speciale pijpsleutel (1) los en verwijder de geleiding (2).

F 34 51 072
3 Achterbumper uitsnijden
(alleen auto's met trekhaak)
Verwijder de spieën (1).
Verwijder het binnenstuk (2).

F 34 51 073
Snijd de voorgestanste uitsparing (1) van de bumper (2) uit.
Verwijder bramen aan de rand van de uitsparing en werk de uitsparing zonodig met een vijl bij.
Pas de afdekking voor de trekhaak in.
Breng het binnenstuk aan.

F 34 51 074
4 Achterbumper voor montage voorbereiden
Onderstaande onderdelen worden in omgekeerde volgorde van uitbouwen weer ingebouwd.
Bumperdrager,
geleiding,
stootrand.
Breng de hitteschilden (1) aan en monteer de spreidpluggen (2). Druk de spreidstiften (3) vast.

source: www.ow.no

F 34 51 075
5 Achterbumper monteren
Breng de bumper op zijn plaats, richt hem uit en zet hem vast.
Opmerking
De bumper (1) moet goed tegen de carrosserie (2) aanliggen. Stel de zijdelingse afstand t.o.v. de carrosserie zonodig met een speciale pijpsleutel (1) af.
Breng de stootstrips aan.

F 34 51 076
Breng de bevestigingsstrips (1) in de afdekking voor het sleepoog (2) aan en monteer het geheel in de bumper (3). Bevestig de afdekking voor het sleepoog (2).

F 34 51 077
Auto's met trekhaak
Steek de klemmen (1) zoals is afgebeeld op de afdekking (2). Monteer de afdekking (2).

source: www.ow.no

M-Teknik Stötfångarklädsel bak
BMW 5-serien 34

Viktig säkerhetsinformation
Vid montering av den bakre M Teknik-stötfångarklädseln måste, av kördynamiska skäl, också den främre M Teknik-stötfångarklädseln och M Teknik-tröskelbreddaren monteras. Dessutom kan även M Teknik-bakspoilern byggas om. En produktgaranti för skador, som beror på att dessa viktiga rekommendationer inte beaktas, avvisar BMW.

Lackeringsanvisningar
Stötfångarklädseln och bogserögleavtäckningen levereras redan grundade och behöver därför endast målas över med resp täcklack.
Tillvägagångssätt: Se BMW-lackeringsanvisning.
BMW-akryllack + 30% Softface-tillsats.
Max temperatur vid ugnslackering 40° C.

Bilar med släpvagnskoppling
Avtäckningen för släpvagnskoppling och fästklammerna ingår i monteringssatsen.

OBS vid montering:
Innan stötfångarklädseln monteras, måste urtaget för släpvagnskopplingen skäras ut (se kapitel 3).
Avtäckningen för släpvagnskopplingen levereras också grundad och behöver därför endast målas över med resp täcklack.

Erforderliga verktyg och hjälpmedel:
Skruvmejsel
1/4 tum spärrskaft
1/4 tum förlängning
1/4 tum hylsa 10 mm
1/2 tum spärrskaft
1/2 tum förlängning
1/2 tum hylsa 17 mm
1/2 tum momentnyckel
Drivare ∅ 3 mm
Hammare
Fil

Bilar med släpvagnskoppling
Sticksåg

Löpnr	Bild	Beteckning
1	F 34 51 064	Rörhylsnyckel

Innehållsförteckning
Kapitel
1 Demontering av bakre stötfångaren
2 Isärtagning av bakre stötfångaren
3 Utskärning av stötfångarklädseln (endast bilar med släpvagnskoppling)
4 Förberedelse av stötfångarklädseln för montering
5 Montering av bakre stötfångaren

F 34 71 010
1 Demontering av bakre stötfångaren
Skruva av sexkantmuttern (1) för vänstra hjulhusinnerplåten (2).
Demontera hjulhusplåten (2).

F 34 71 011
Skruva av sexkantmuttern (1) för högra hjulhusinnerplåten (2).
Dra ut hjulhusinnerplåten (2) vid stötfångaren (3) i pilriktningen.

F 34 71 012
Lossa stötlisten (1) försiktigt med en skruvmejsel i pilriktningen och ta bort den.

F 34 71 013
Skruva av sexkantmuttrarna (1) till höger och vänster.
Dra försiktigt av stötfångaren (2) i pilriktningen med hjälp av någon annan.
OBS vid montering:
Åtdragningsmoment för sexkantmuttrarna 48 Nm.

F 34 51 065
2 Isärtagning av bakre stötfångaren
Ta ut fästklammerna (1) på högra och vänstra stötfångarsidan.

F 34 51 066
Dra av kantskyddet (1).

F 34 51 067
Lossa stötlisten (1) försiktigt på högra och vänstra stötfångarsidan och dra av den i pilriktningen.

F 34 51 068
Slå igen expanderstiften (1) och ta ut expandernitarna (2) på högra och vänstra stötfångarsidan.

F 34 51 069
Lyft försiktigt ut stötfångarhållaren (1).

F 34 51 070
Vrid kåpan (1) på högra och vänstra stötfångarsidan 90° i pilriktningen och ta ut den.

F 34 51 071
Dra ut bussningen (1) på högra och vänstra stötfångarsidan med rörhylsnyckel (I) och ta bort glidstycket (2).

F 34 51 072
3 Utskärning av stötfångarklädseln
(Endast bilar med släpvagnskoppling)
Ta ut kilarna (1).
Ta bort förstyvningen (2).

F 34 51 073
Skär ut det förpräglade urtaget (1) från stötfångarklädseln (2).
Avgrada skärkanten och bearbeta den ev med en fil.
Passa in avtäckningen för släpvagnskopplingen.
Montera förstyvningen.

F 34 51 074
4 Förberedelse av stötfångarklädseln för montering

Montering av nedanstående delar sker i omvänd ordningsföljd till demontering.
Stötfångarhållare,
glidstycken,
kantskydd.

Sätt på värmeskyddsplåtarna (1) och montera expandernitarna (2).
Tryck in expanderstiften (3).

source: www.ow.no

F 34 51 075
5 Montering av bakre stötfångaren
Montera, rikta in och dra fast stötfångaren.

OBS:
Stötfångaren (1) måste ligga an jämnt mot karosseriet (2).
Ställ ev in sidoavståndet till karosseriet med rörhylsnyckel (I).
Montera stötlisterna.

F 34 51 076
Montera fästbanden (1) i bogseröglans lock (2) och i stötfångaren (3).
Montera bogseröglans lock (2).

F 34 51 077
Bilar med släpvagnskoppling
Sätt fast klammern (1) enl ritningen på avtäckningen (2).
Montera avtäckningen (2).

source: www.ow.no

Istruzioni per il montaggio del rivestimento paraurti posteriore
BMW Série 5 E 34

Informazioni importanti per la sicurezza
Per ragioni legate alla dinamica di marcia, oltre al rivestimento del paraurti posteriore M Technic è necessario montare anche il rivestimento del paraurti anteriore M Technic e le minigonne laterali M Technic. In più è possibile il montaggio dello spoiler posteriore M Technic.
La BMW AG non si assume alcuna responsabilità per i danni derivanti al prodotto dalla mancata osservanza dei presenti, fondamentali consigli.

Avvertenze per la verniciatura
Il rivestimento del paraurti e la copertura degli occhielli di traino vengono forniti con lo strato di fondo già applicato: occorrerà stendere soltanto la vernice coprente corrispondente.
Procedimento: vedi istruzioni per la verniciatura BMW.
Vernice acrilica BMW + 30% additivo "softface".
Temperatura massima per la verniciatura a fuoco: 40° C.

Vetture con dispositivo per rimorchio
Le coperture per il gancio di traino e per le graffe di fissaggio non sono comprese nel kit di montaggio.

Avvertenze per il montaggio
Prima di procedere alla verniciatura del rivestimento del paraurti, ritagliare il foro per il dispositivo per rimorchio (vedi capitolo 3).
La copertura del dispositivo per rimorchio è fornita anch'essa con strato di fondo già applicato ed occorrerà stendere soltanto la vernice coprente corrispondente.

Attrezzi e materiali necessari
Cacciavite per intaglio semplice
Trapano a cricco reversibile da 1/4 di pollice
Prolunga da 1/4 di pollice
Inserto da 1/4 di pollice per chiave a tubo da 10 mm
Trapano a cricco reversibile da 1/2 pollice
Prolunga da 1/2 pollice
Inserto da 1/2 pollice per chiave a tubo da 17 mm
Chiave torsiometrica da 1/2 pollice
Punzone di ∅ 3 mm
Martello
Lima

Vetture con dispositivo per rimorchio
Seghetto alternativo

N° progr.	Figura	Denominazione
I	F 34 51 064	Chiave tubolare

Indice
Capitolo
1 Stacco del paraurti posteriore
2 Scomposizione del paraurti posteriore
3 Taglio del rivestimento paraurti posteriore (solo vetture con dispositivo per rimorchio)
4 Preparazione del rivestimento paraurti posteriore per l'attacco
5 Riattacco del paraurti posteriore

F 34 71 010
1 Stacco del paraurti posteriore
Svitare i dadi esagonali (1) del rivestimento passaruota sinistro (2).
Smontare il rivestimento del passaruota sinistro (2).

F 34 71 011
Svitare i dadi esagonali (1) del rivestimento passaruota destro (2).
Tirare in avanti nella direzione della freccia il rivestimento del passaruota (2) nella zona del paraurti (3).

F 34 71 012
Staccare il listello paracolpi (1) facendo leva con cautela con un cacciavite nella direzione della freccia, e toglierlo.

F 34 71 013
Svitare i dadi esagonali (1) a destra e a sinistra.
Con l'aiuto di una seconda persona sfilare con cautela il paraurti (2) nella direzione della freccia.

Avvertenza per il montaggio
Coppia di serraggio dei dadi esagonali 48 Nm.

F 34 51 065
2 Scomposizione del paraurti posteriore
Togliere le graffe di ritegno (1) sul lato destro e sinistro del paraurti.

F 34 51 066
Sfilare il paraspigoli (1).

F 34 51 067
Staccare il listello paracolpi (1) facendo leva con cautela sul lato sinistro e destro del paraurti e sfilarlo nella direzione delle frecce.

F 34 51 068
Espellere a martellate le spine a espansione (1) e togliere i chiodi a espansione (2) sul lato destro e sinistro del paraurti.

F 34 51 069
Togliere con cautela il supporto del paraurti (1).

F 34 51 070
Ruotare di 90° nella direzione della freccia il cappuccio (1) sul lato destro e sinistro del paraurti e toglierlo.

F 34 51 071
Sfilare con la chiave tubolare (I) la boccola (1) sul lato destro e sinistro del paraurti e togliere l'elemento scorrevole (2).

F 34 51 072
3 Taglio del rivestimento paraurti posteriore (solo vetture con dispositivo per rimorchio)

Togliere i cunei (1).
Staccare l'inserto (2).

F 34 51 073
Ritagliare l'apertura sbozzata a stampo (1) nel rivestimento del paraurti (2).
Sbavare il bordo dell'apertura; eventualmente ripassarlo con una lima.
Adattare la copertura del dispositivo per rimorchio.
Rimontare l'inserto.

source: www.ow.no

F 34 51 074
4 Preparazione del rivestimento paraurti posteriore per l'attacco

Rimontare i pezzi seguenti, ovviamente, nell'ordine inverso allo smontaggio.
Supporto del paraurti,
elementi scorrevoli,
paraspigoli.
Infilare le lamiere termoisolanti (1) ed applicare i chiodi a espansione (2).
Introdurre a pressione le spine a espansione (3).

F 34 51 075
5 Riattacco del paraurti posteriore
Riattaccare il paraurti posteriore, posizionarlo correttamente e serrarlo.

Avvertenza
Il paraurti (1) deve aderire a filo alla carrozzeria (2).
Registrare la distanza laterale dalla carrozzeria, eventualmente con la chiave tubolare (I).
Riattaccare i listelli paracolpi.

F 34 51 076
Applicare i nastri di ritegno (1) nel coperchio dell' occhiello di traino (2) e nel paraurti (1).
Attaccare il coperchio dell'occhiello di traino (2).

F 34 51 077
Vetture con dispositivo per rimorchio
Infilare la graffa (1) nella copertura (2) come indicato nel disegno.
Attaccare la copertura (2).

source: www.ow.no

Revestimiento de paragolpes trasero M-Technic
BMW Serie 5 E 34

F 34 51 063
Importante información de seguridad
Por motivos dinámicos de conducción es necesario que, al montar revestimiento de paragolpes trasero M Technic, también se monten revestimiento de paragolpes delantero M Technic y faldones laterales M Technic. Adicionalmente puede montarse el spoiler trasero M Technic.
BMW AG rechaza la responsabilidad sobre el producto por daños que surjan a consecuencia de la inobservancia de esta importante recomendación.

Instrucciones de pintura
El revestimiento de paragolpes y la cubierta para argollas de remolcar ya vienen dotados de pintura de imprimación y sólo tienen que pintarse con la pintura final correspondiente.
Procedimiento: Véanse instrucciones de pintura BMW.
BMW-Acryl-Lack + 30 % aditivo Softface.
Temperatura máxima de secado al horno 40° C.

Coches con enganche para remolque
La cubierta para el enganche de remolque y las sujeciones no están incluidas en el kit de montaje.

Instrucciones de montaje
Antes de pintar el revestimiento de paragolpes hay que recortar la escotadura para el enganche de remolque (véase apartado 3).
La cubierta para enganche de remolque se suministra asimismo imprimada y ya sólo tiene que pintarse con la pintura final correspondiente.

Herramienta y medios auxiliares necesarios:
Destornillador de estrella
Carraca reversible 1/4''
Prolongador 1/4''
Llave de vaso 1/4'' e/c 10 mm
Carraca reversible 1/2''
Prolongador 1/2''
Llave de vaso 1/2'' e/c 17 mm
Llave dinamométrica 1/2''
Punzón ∅ 3 mm
Martillo
Lima

Coches con enganche para remolque
Sierra de puñal

Núm. correlativo	Figura	Denominación
I	F 34 51 064	Llave tubular almenada

Indice
Capítulo
1 Desmontar el paragolpes trasero
2 Desarmar el paragolpes trasero
3 Recortar el revestimiento de paragolpes (sólo coches con enganche para remolque)
4 Preparar el revestimiento de paragolpes para el montaje
5 Montar el paragolpes trasero

F 34 71 010
1 Desmontar el paragolpes trasero
Desenroscar la tuerca hexagonal (1) del revestimiento de paso de rueda izquierdo (2).
Desmontar el revestimiento del paso de rueda (2).

F 34 71 011
Desenroscar las tuercas hexagonales (1) del revestimiento de paso de rueda derecho (2).
Avanzar el revestimiento del paso de rueda (2) en la zona del paragolpes (3), en dirección de la flecha.

F 34 71 012
Destrabar cuidadosamente con un destornillador la moldura cubrejunta (1) en dirección de la flecha y retirarla.

F 34 71 013
Desenroscar las tuercas hexagonales (1) a izquierda y derecha. Retirar cuidadosamente el paragolpes (2) en dirección de la flecha, con ayuda de una segunda persona.
Indicación de montaje:
Par de apriete de las tuercas hexagonales 48 Nm.

F 34 51 065
2 Desarmar el paragolpes trasero
Destrabar las sujeciones (1) de los lados izquierdo y derecho del paragolpes.

F 34 51 066
Destrabar la cantonera (1).

F 34 51 067
Destrabar cuidadosamente la moldura cubrejunta (1) de los lados izquierdo y derecho del paragolpes y retirarla en dirección de las flechas.

F 34 51 068
Expulsar hacia dentro los pernos de expansión (1) y destrabar los remaches expansivos (2) de los lados izquierdo y derecho del paragolpes.

F 34 51 069
Destrabar cuidadosamente el soporte de paragolpes (1).

F 34 51 070
Girar por 90° la caperuza (1) de los lados izquierdo y derecho del paragolpes en dirección de la flecha y retirarla.

F 34 51 071
Extraer el casquillo (1) de los lados izquierdo y derecho del paragolpes con la llave tubular almenada (I) y retirar la deslizadera (2).

F 34 51 072
3 Recortar el revestimiento de paragolpes
(Sólo coches con enganche para remoque)
Destrabar las cuñas (1).
Retirar la falsilla (2).

F 34 51 073
Recortar la escotadura preestampada (1) del revestimiento de paragolpes (2).
Desbarbar el borde de la escotadura y repasarlo en caso dado a lima.
Ajustar la cubierta para enganche de remolque.
Incorporar la falsilla.

source: www.ow.no

F 34 51 074

4 Preparar el revestimiento de paragolpes para el montaje

Montar las piezas siguientes en el orden análogo inverso al desmontaje:

Soporte de paragolpes,
deslizaderas,
cantonera.

Colocar chapas calorífugas (1) y poner remaches expansivos (2).

Hundir los pernos de expansión (3).

F 34 51 075

5 Montar el paragolpes trasero

Montar el paragolpes, alinearlo y apretarlo.

Nota:

El paragolpes (2) debe apoyar al ras con la carrocería (2).

Ajustar la distancia lateral hacia la carrocería, ayudándose en caso dado con la llave tubular almenada (1).

Montar molduras cubrejunta.

F 34 51 076

Poner cintas interceptoras (1) en la tapa para argollas de remolcar (2) y en el paragolpes (3).

Montar la tapa para argollas de remolcar (2).

F 34 51 077

Coches con enganche para remolque

Insertar la sujeción (1), según muestra la figura, en la cubierta (2).

Montar la cubierta (2).

source: www.ow.no

Revestimento do pára-choque traseiro M-Technic
BMW, Série 5 E 34

F 34 51 063
Informação de segurança importantes
Por motivos de aerodinâmica, a par da montagem do revestimento M Technic do pára-choques traseiro, é igualmente necessário proceder à montagem do revestimento M Technic dianteiro bem como do revestimento M Technic das embaladeiras. Adicionalmente, pode também ser aplicado o deflector M Technic.
A BMW A.G. não assume responsibilidade alguma de produto por danos causados pela não observância destas recomendações prioritarias.

Indicação para a pintura
O revestimento do pára-choque e a tampa da alça de reboque tem a primeira demão de tinta, devendo ser aplicada sòmente a última demão de pintura.
Método de trabalho: veja as instruções de pintura da BMW.
Tinta-Acryl BMW + 30 % de aditivo diluente.
Temperatura máxima no caso de tinta de secagem em estufa: 40° C.

Veículos com engate de reboque
A tampa para o engate de reboque e os grampos de fixação não estão incluidos no jogo de montagem.

Indicação para a montagem:
Antes de pintar o revestimento do pára-choque, recortar o entalhe do engate de reboque (veja capítulo 3).
A tampa do engate de reboque também recebeu a primeira demão de tinta sendo necessário aplicar somente a última demão de tinta.

Ferramentas necessárias e meios auxiliares:
Chave de fenda
Catraca de inversão de 1/4 polegada
Prolongador de 1/4 polegada
Chave tubular de 1/4 polegada SW 10 mm
Catraca de inversão de 1/2 polegada
Prolongador de 1/2 polegada
Chave tubular de 1/2 polegada SW 17 mm
Chave de torque de 1/2 polegada
Punção 3 mm ∅
Martelo
Lima

Veículos com engate de reboque
Serrote de ponta

No. corrente	Figura	Denominação
I	F 34 51 064	Chave tubular para tubo

Indice
Capítulo
1 Desmontar o pára-choque traseiro
2 Desmontar as peças do pára-choque traseiro
3 Recortar o revestimento do pára-choque (só veículos com engate de reboque)
4 Preparar o revestimento do pára-choque para a montagem
5 Montar o pára-choque traseiro

F 34 71 010
1 Desmontar o pára-choque traseiro
Desparafusar a porca sextavada (1) do revestimento esquerdo da caixa da roda (2).
Desmontar o revestimento da caixa da roda (2).

F 34 71 011
Desparafusar a porca sextavada (1) do revestimento direito da caixa da roda (2).
Puxar para frente, em direção da flecha, o revestimento da caixa da roda (2) na zona do pára-choque (3).

F 34 71 012
Desprender cuidadosamente o listel da proteção (1) com uma chave de fenda em direção da flecha e retira-lo.

F 34 71 013
Desparafusar as porcas (1), do lado direito e esquerdo.
Retirar cuidadosamente o pára-choque (2) com o auxilio de outra pessoa, em direção da flecha.

Indicação para a montagem
Torque de aperto das porcas sextavadas: 48 Nm.

F 34 51 065
2 Desmontar as peças do pára-choque
Desprender os grampos (1) do lado direito e esquerdo do pára-choque.

F 34 51 066
Retirar o protetor de cantos (1).

F 34 51 067
Desprender cuidadosamente o listel de proteção (1) no lado direito e esquerdo do pára-choque e retira-lo em direção da flecha.

F 34 51 068
Empurrar o pino de expansão (1) com um punção e desprender o rebite de expansção (2) no lado direito e esquerdo do pára-choque.

F 34 51 069
Retirar cuidadosamente o suporte do pára-choque (1).

F 34 51 070
Girar a tampa (1), no lado direito e esquerdo do pára-choque, cêrca de 90° na direção da flecha e retira-la.

F 34 51 071
Retirar a bucha (1), no lado direito e esquerdo do pára-choque, com a chave tubular para tubo (I) e tirar a peça corrediça (2).

F 34 51 072
3 Recortar o revestimento do pára-choque
(Somente veículos com engate de reboque)

Retirar a cunha (1).
Tirar as guarnições (2).

F 34 51 073
Recortar o entalhe estampado previamente (1) do revestimento do pára-choque (2).
Rebarbar a borda do entelhe e retocar eventualmente com uma lima.
Ajustar a tampa do engate de reboque.
Montar a guarnição.

source: www.ow.no

F 34 51 074

4 Preparar o revestimento do pára-choque para a montagem

Montar as peças seguintes na ordem inversa da desmontagem.

Suporte do pára-choque,

Peça corrediça,

Protetor de cantos.

Pôr a chapa metálica termoisolante (1) e colocar o rebite de expansão (2) e introduzir o pino de expansão (3).

F 34 51 075

5 Montar o pára-choque traseiro

Colocar, alinhar e apertar o pára-choque.

Nota:

O pára-choque (1) deve estar rente à carroceria (2).

Ajustar eventualmente a distância em relação à carroceria com a chave tubular para tubo (l).

Montar o listel de proteção.

F 34 51 076

Colocar as cintas retentoras (1) na tampa da alça de reboque (2) e no pára-choque (3).

Colocar a tampa da alça de reboque (2).

F 34 51 077

Veículos com engate de reboque

Colocar o grampo (1) na tampa, conforme indicado no desenho.

Montar a tampa (2).

 source: www.ow.no

Wichtige Information!

Verwenden Sie zu Ihrer eigenen Sicherheit ausschließlich Zubehörprodukte, die von BMW freigegeben sind.
Für von BMW nicht freigegebene Zubehörprodukte jedweder Art übernimmt BMW keine Haftung.

Weiteres BMW-Zubehör,
um aus einem BMW Ihren BMW zu machen,
hält Ihr BMW-Händler für Sie bereit.

Important information!

For your own safety please use only accessory products released by BMW.
BMW will not guarantee for products of any kind not released by BMW.

To turn a BMW
into your very own BMW your BMW dealer
will provide you with a wide range of BMW
accessories.

source: www.ow.no