Zubehör – Einbauanleitung

Einbauanleitung Außentemperatur/Digitaluhr
BMW 5er-Reihe E 34 (außer 535i)

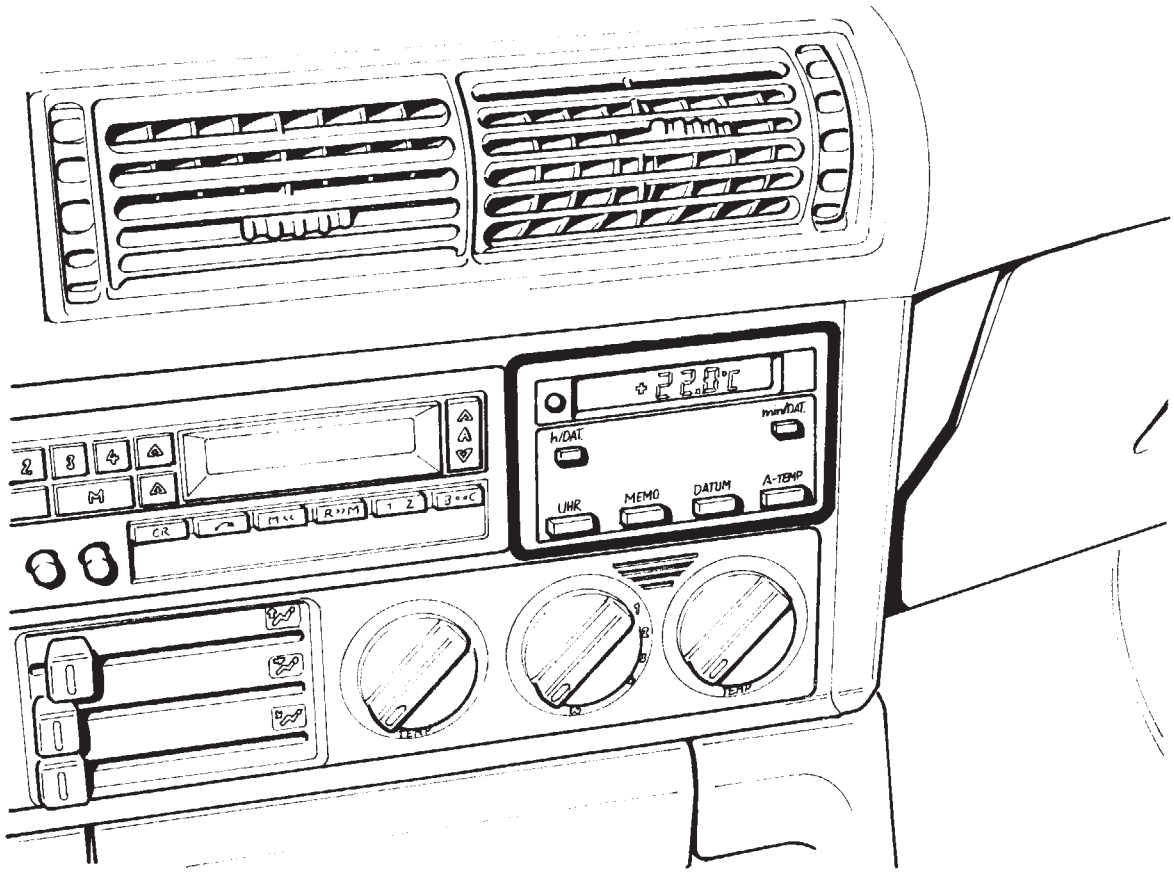

F 34 62 001

Alle Arbeiten sind an einem Linkslenker-Modell dargestellt.
Bei Rechtslenker-Modellen müssen verschiedene Arbeiten spiegelbildlich ausgeführt werden.

Erforderliches Werkzeug und Hilfsmittel:
Schlitzschraubendreher

Best.-Nr. 01 29 9 781 807 V/88 Printed in Germany

source: www.ow.no

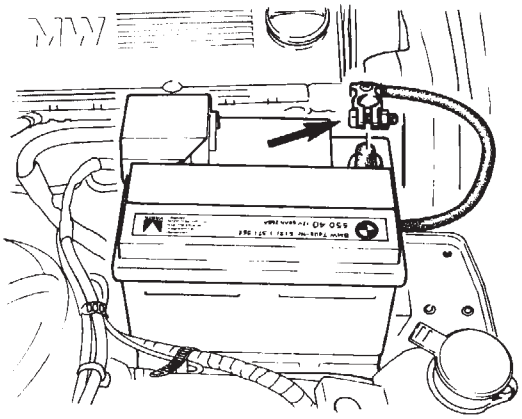

F 34 71 002

Batterie abklemmen
BMW 520i, 525i
Achtung
Die Fehlerspeicher ausdrucken.
Durch das Abklemmen der Batterie werden die Fehlerspeicher gelöscht.
Minuspolklemme (Pfeil) abschrauben und zur Seite legen.

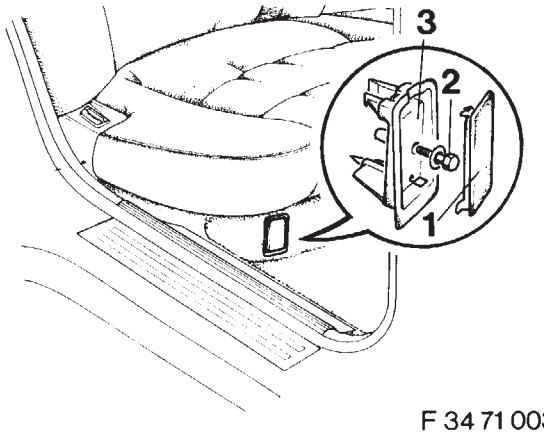

F 34 71 003

BMW 530i, 535i, 524td
Deckel (1) am hinteren Sitzkasten rechts unten abziehen.
Sechskantschraube (2) herausdrehen und Abdeckung (3) ausbauen.
Achtung
Fehlerspeicher ausdrucken.
Durch das Abklemmen der Batterie werden die Fehlerspeicher gelöscht.

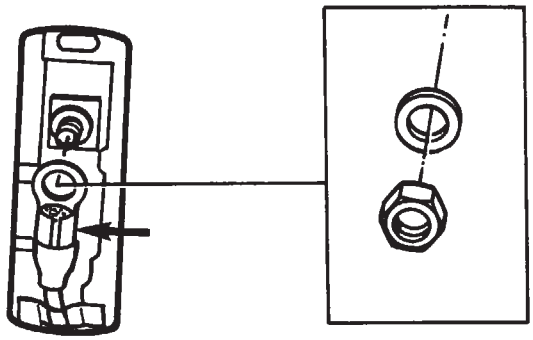

F 32 65 246

Minuskabel (Pfeil) vom Massestützpunkt abschrauben.

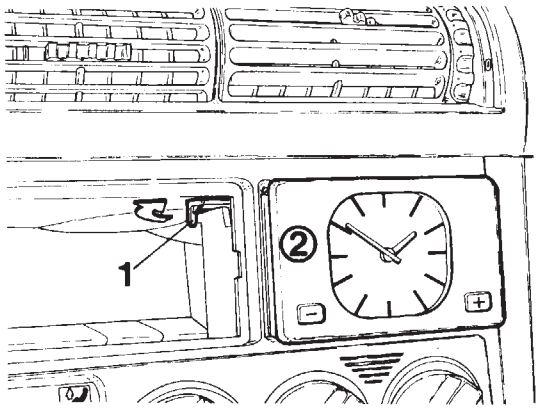

F 34 62 002

Radio bzw. Blende für Radioausschnitt ausbauen.
Hebel (1) in Pfeilrichtung umklappen und Zeituhr (2) ausbauen.
Hinweis
Die Blende der Zeituhr (2) muß nicht abgebaut werden.

source: www.ow.no

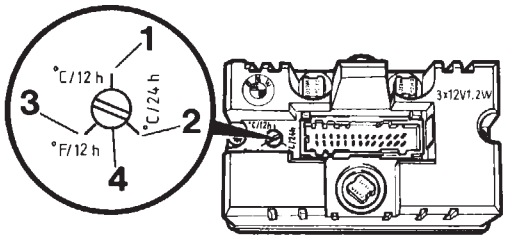

F 34 62 003

Außentemperatur/Digitaluhr einbauen
Anzeigeart durch Verdrehen der Schraube (4) auf der Rückseite des Anzeigegerätes einstellen.

Pos.	Temperatur-anzeige in	Stundenanzeige
1	° Celsius	12 Stunden
2	° Celsius	24 Stunden
3	° Farenheit	12 Stunden

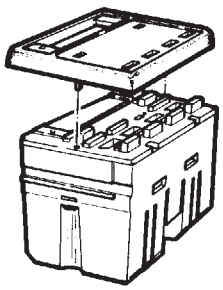

F 34 62 004

Blende aufsetzen und andrücken, bis sie einrastet.

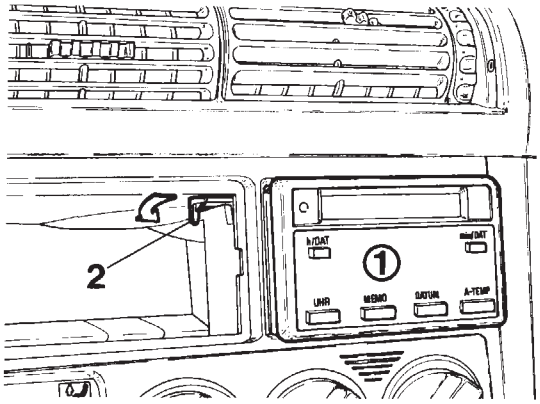

F 34 62 005

Außentemperatur/Digitaluhr (1) in die Aussparung drücken, Hebel (2) in Pfeilrichtung drücken, bis die Außentemperatur/Digitaluhr (1) ganz eingebaut ist.
Hinweis
Die Anschlußkabel für die Außtentemperatur/Digitaluhr (1) müssen nicht ergänzt bzw. geändert werden.

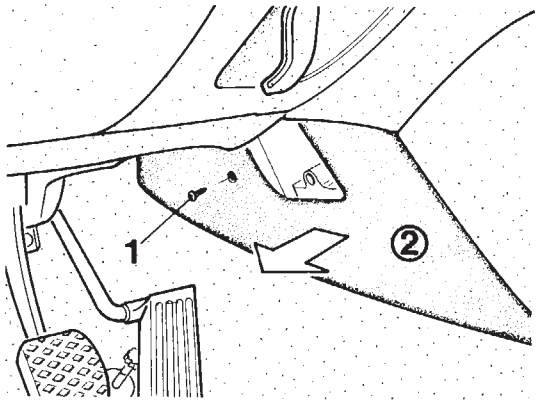

F 34 65 002

Verkleidung Instrumententafel unten links abbauen (nur BMW 520i, 524td)
Kreuzschlitzschraube (1) herausdrehen und Verkleidung (2) in Pfeilrichtung ausbauen.

source: www.ow.no

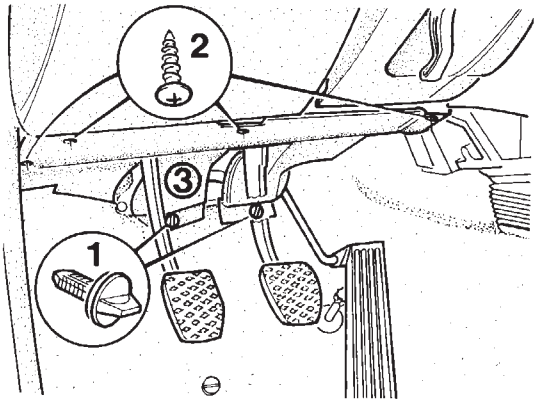

F 34 65 003

Plastikschrauben (1) um 90° verdrehen und ausbauen.
Vier Kreuzschlitzschrauben (2) herausdrehen und Verkleidung Instrumententafel (3) nach unten wegziehen.
Ggf. Stecker vom Temperaturfühler Klimaanlage und Unterdruckschlauch abziehen.
Verkleidung Instrumententafel (3) ausbauen.

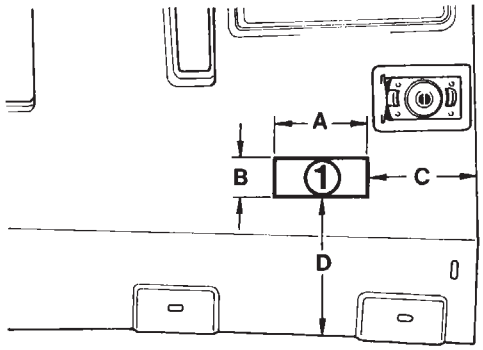

F 34 62 006

Gong einbauen
Maße (A, B, C) auf der Verkleidung anzeichnen und Rechteck (1) ausschneiden.
A = 59 mm
B = 24 mm
C = 66 mm
D = 91 mm

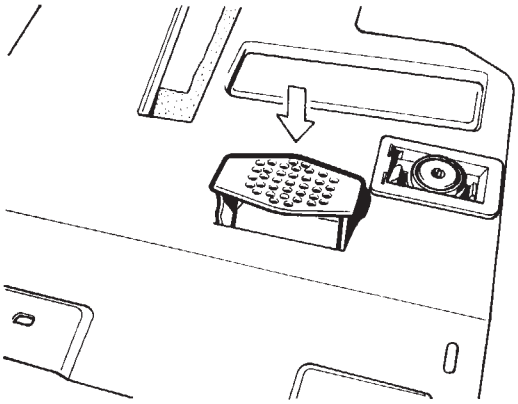

F 34 62 007

Halter in Pfeilrichtung eindrücken, bis er eingerastet ist.

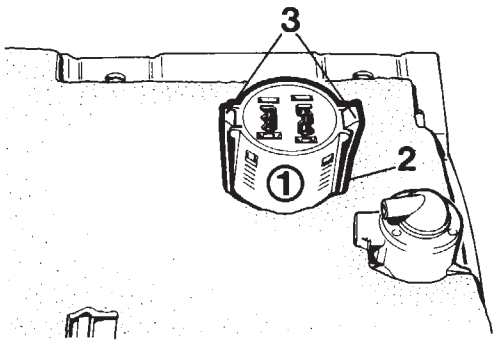

F 34 62 008

Gong (1) in Halter (2) einsetzen und Haltearme (3) einrasten lassen.

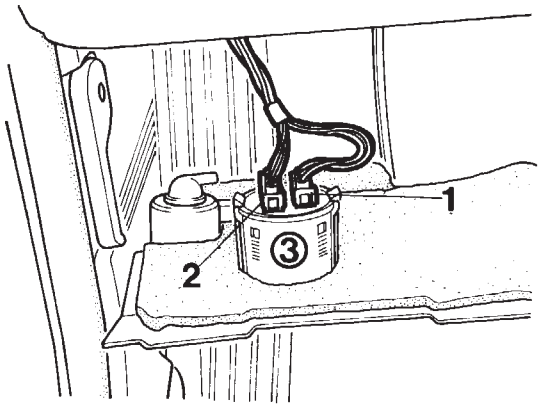

F 34 62 009

Stecker (1, 2) in den Gong (3) einstecken.

source: www.ow.no

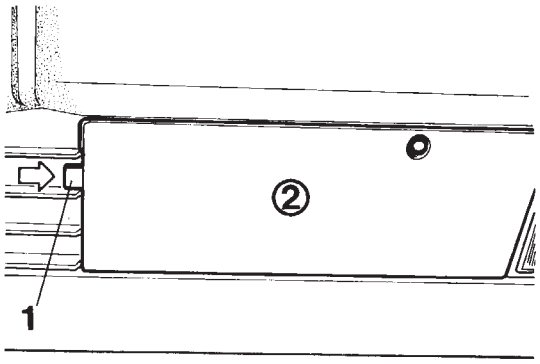

F 34 63 025

Temperaturfühler einbauen
Hebel (1) in Pfeilrichtung eindrücken und linke Abdeckkappe (2) abnehmen.

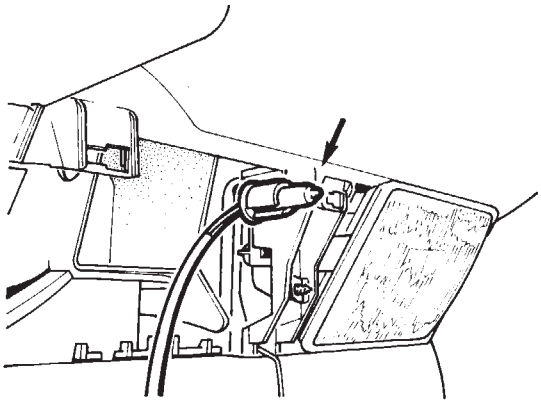

F 34 62 010

Temperaturfühler (Pfeil) wie dargestellt eingestecken.

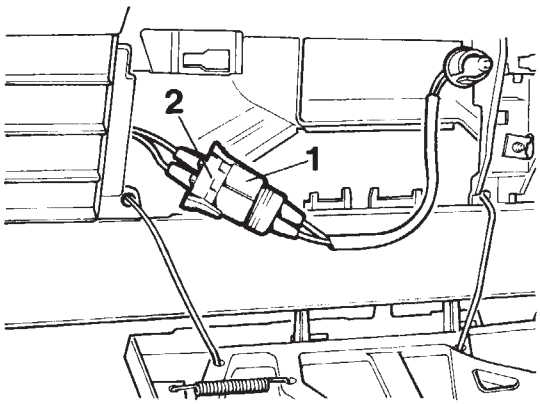

F 34 62 011

Gelben Stecker (1) vom Temperaturfühler in gelben Stecker (2) vom Kabelbaum einstecken.
Hinweis
Der gelbe Stecker (2) mit dem zweiadrigen Anschlußkabel ist am Kabelbaum, der unten in der Stoßstange verlegt ist, zurückgebunden und evtl. mit Isolierband abgeklebt.

Der Einbau der ausgebauten Teile erfolgt sinngemäß in umgekehrter Reihenfolge.

Batterie anklemmen und Funktionskontrolle durchführen.

source: www.ow.no

F 34 62 001
Instructions and illustrations are given here for left-hand-drive cars. On right-hand-drive cars, various work stages must be carried out on the opposite side or in mirror-image fashion.

Tools required:
Phillips screwdriver

F 34 71 002
Disconnecting the battery
BMW 520i, 525i:
Important:
Print out the fault memories (the memories are automatically erased when the battery is disconnected).
Unscrew the negative cable from the battery and lay aside.

F 34 71 003
BMW 530i, 535i, 524td:
Pull cover cap (1) off the rear seat base on the right.
Take out hex bolt (2) and remove cover (3).
Important:
Print out the fault memories (the memories are automatically erased when the battery is disconnected).

F 32 65 246
Unscrew the negative cable (arrow) from the earthing point.

F 34 62 002
Remove the radio unit or the dummy panel installed in the radio opening.
Press lever (1) in the direction of the arrow and lift out clock (2).
Note:
It is not necessary to remove the clock surround (2).

F 34 62 003
Installing outside temperature indicator/digital clock
Set the desired display by turning screw (4) on the back of the indicator unit.

Pos.	Temperature displayed in	Clock display
1	°Centigrade	12-hour
2	°Centigrade	24-hour
3	°Fahrenheit	12-hour

F 34 62 044
Insert the trim panel and push on until it locks into position.

F 34 62 005
Push outside temperature indicator/digital clock (1) into the opening. Press lever (2) in the direction of the arrow until outside temperature indicator/digital clock (1) is completely inserted.
Note:
The connecting wire for outside temperature indicator/digital clock (1) must not be extended or altered.

F 34 65 002
Removing lower left instrument panel trim section (only on BMW 520i and 524td cars)

Take out Phillips screw (1) and remove trim (2) as show by the arrow.

F 34 65 003
Rotate plastic screws (1) through 90° and remove.
Take out four Phillips screws (1) and pull instrument panel trim (3) downwards.
If installed, disconnect the plug for the air-conditioning temperature sensor and pull off the low-pressure hose.
Remove instrument panel trim (3).

F 34 62 006
Installing gong
Mark measurements (A,B,C,D) on the trim and cut out rectangle (1).

A = 59 mm
B = 24 mm
C = 66 mm
D = 91 mm

F 34 62 007
Press in the holder as indicated by the arrow until it engages into position.

F 34 62 008
Insert gong (1) in holder (2) so that retaining arms (3) lock into position.

F 34 62 009
Insert plugs (1,2) in gong (3).

F 34 63 025
Installing temperature sensor
Push lever (1) in the direction of the arrow and remove left trim cover (2).

F 34 62 010
Insert the temperature sensor (arrow) as illustrated.

F 34 62 011
Insert yellow plug (1) from temperature sensor into yellow plug (2) from the wiring harness.

Note:
Yellow plug (2) with its two-wire connecting cable is tied back on the wiring harness in the bumper below and may be covered with insulating tape.

Install the parts by carrying out the removal procedure in reverse order.

Connect the battery and carry out a functional check.

source: www.ow.no

Notice de montage montre digitale/affichage de température extérieure BMW série 5 E 34 (sauf 535i)

F 34 62 001
Toutes les opérations sont illustrées sur un modèle à direction à gauche.
Sur les modèles à direction à droite certaines opérations doivent être réalisées de façon symétrique.

Outillage nécessaire et moyens auxiliaires:
Tournevis à lame

F 34 71 002
Débrancher la batterie
BMW 520i, 525i
Attention
Réaliser l'impression du contenu de la mémoire des défauts.
Le débranchement de la batterie entraîne l'effacement du contenu des mémoires de défauts.
Dévisser la borne (—) (flèche) et la poser de côté.

F 34 71 003
BMW 530i, 535i, 524td
Débrancher le couvercle (1) sur le caisson de banquette AR D.
Dévisser la vis à six pans (2) et déposer le recrouvrement (3).
Attention
Réaliser l'impression du contenu de la mémoire des défauts.
Le débranchement de la batterie entraîne l'effacement du contenu des mémoires de défauts.

F F 32 65 246
Dévisser le câble (—) (flèche) du point de masse.

F 34 62 002
Déposer la radio ou le cache d'évidement de la radio.
Rabattre le levier (1) dans le sens de la flèche et déposer la montre (2).
Remarque
Il n'est pas nécessaire de déposer l'écran de la montre (2).

F 34 62 003
Montage de la montre digitale/affichage de température extérieure
Ajuster le type d'affichage en tournant la vis (4) prévue sur la face AR de l'appareil d'ajustage.

Pos.	Affichage température en	Affichage horaire
1	° Celsius	12 heures
2	° Celsius	24 heures
3	° Fahrenheit	12 heures

F 34 62 004
Mettre en place l'écran et appuyer jusqu'à encliquetage.

F 34 62 005
Enfoncer la montre digitale (1) dans l'évidement, pousser le levier (2) dans le sens de la flèche jusqu'à ce que la montre digitale de température extérieure (1) soit montée complètement.
Remarque
Ne pas compléter ou modifier les câbles de raccordement de la montre digitale (1).

F 34 65 002
Dépose de la garniture du tableau de bord en bas à gauche (uniquement BMW 520i, 524 td)
Dévisser la vis à tête cruciforme (1) et déposer la garniture (2) dans le sens de la flèche.

F 34 65 003
Tourner les vis de plastique (1) de 90° et les déposer.
Dévisser quatre vis à tête cruciforme (2) et écarter la garniture du tableau de bord (3) en tirant vers le bas.
Extraire si nécessaire la fiche de la sonde de température de climatiseur et la tubulure pneumatique.
Déposer la garniture du tableau de bord (3).

F 34 62 006
Pose du gong
Repérer les cotes (A, B, C, D) sur la garniture et découper un rectangle (1).
A = 59 mm
B = 24 mm
C = 66 mm
D = 91 mm

F 34 62 007
Enfoncer le support dans le sens de la flèche jusqu'à encliquetage.

F 34 62 008
Mettre en place le gong (1) dans le support (2) et faire encliqueter les bras de retenue (3).

F 34 62 009
Engager la fiche (1, 2) dans le gong (3).

F 34 63 025
Pose de la sonde de température
Enfonce le levier (1) dans le sens de la flèche et déposer le capuchon gauche de recouvrement (2).

F 34 62 010
Enficher la sonde de température (flèche) selon l'illustration.

F 34 62 011
Enficher la fiche jaune (1) de la sonde de température dans la fiche jaune (2) du faisceau de câble.
Remarque
La fiche jaune (2) avec le câble de branchement à deux fils est repliée le long du faisceau de câbles posé en bas dans le pare-chocs. Ce câble est éventuellement recouvert d'une bande isolante.
La repose des pièces déposées a lieu par anologie dans l'ordre inverse de celui de la dépose.
Brancher la batterie et réaliser le contôle du fonctionnement.

source: www.ow.no

Montagehandleiding buitentemperatuurmeter/digitale klok
BMW 5-serie E 34 (behalve 535i)

F 34 62 001
Alle werkzaamheden zijn afgebeeld voor een auto met links stuur. Bij een auto met rechts stuur moeten diverse werkzaamheden in spiegelbeeld worden uitgevoerd.

Benodigd gereedschap en hulpmiddelen:
Schroevedraaier

F 30 71 078
Draai de sluitingen (pijlen) aan de rechter- en linkerzijde 90° en verwijder het bekledingspaneel (1).

3 Achterbumper verwijderen
Zie hoofdstuk 3 BMW E 30

4 Stootvangers, rechts en links, verwijderen
Zie hoofdstuk 4 BMW E 30

F 30 71 079
5 Trekhaak monteren
Zie hoofdstuk 5 BMW E 30

Let op onderstaande afwijkingen:
Verwijder de zeskantmoeren (1). Trek de slangaansluitingen (2) los. Neem het sproeierreservoir (3) voorzichtig los en leg deze terzijde.

F 30 71 080
Teken de plaats voor het gat voor de bedrading (1) zoals afgebeeld af op het achterpaneel (2). Breng op de plaats voor de gaten centerpunten aan en boor de gaten met een spiraalboor van 3,5 mm. Vergroot het gat met een ruimer tot 36 mm.
A = 5,5 mm
B = 75 mm
Attentie
Verwijder eventuele bramen en bestrijk de rand van het gat met zinkhoudende verf.

F 30 71 081
Leg de extra bedrading (1) bovenlangs de trekhaak (3) tot aan het gebogen gedeelte (2). Leg de extra bedrading (1) langs het gebogen gedeelte (2) tot aan de steun voor de stekkerdoos (4) en zet de bedrading met draadband (pijlen) vast op de trekhaak (3).

6 Stekkerdoos monteren
Zie hoofdstuk 6 BMW E 30

F 30 71 082
7 Extra bedrading aanbrengen
Zie hoofdstuk 7 BMW E 30

Let op onderstaande afwijkingen:
Teken de plaats voor de gaten (1) zoals in de afbeelding is te zien af; aan de linker- en rechterzijde van de auto.
Breng op de afgetekende plaatsen centerpunten aan en boor de gaten met een diameter van 3,5 mm. Boor de gaten op tot 8 mm.
A = 8 mm
B = 20 mm
Attentie
Verwijder eventuele bramen en bestrijk de randen van de gaten met zinkhoudende verf.

F 30 71 083
Klem de houder (1) in de gaten (2) vast.

F 30 71 084
Breng de stekkerverbinding (1) aan de linker- en rechterzijde aan in de houder (2).
Leg de extra bedrading langs de standaard draadbundel.

8 Achterbumper uitsnijden
Zie hoofdstuk 8 BMW E 30

9 Dashboardbekleding, linksonder, verwijderen
Zie hoofdstuk 9 BMW E 30.

10 Knipperlichtrelais voor de aanhanger monteren
Zie hoofdstuk 10 BMW E 30

F 30 71 085
11 Sticker met kogeldruk aanbrengen
Plak de sticker op het aangegeven gedeelte vast.
Auto's met een kogeldruk van 50 kg
Plak de sticker 50 kg op gedeelte (I) vast.
Auto's met een kogeldruk van 75 kg
Plak de sticker 75 kg op gedeelte (I) vast.
Plak de sticker min 50 kg op het gedeelte (II) vast.

F 30 71 088
BMW 320i, 325i
Plak de sticker met de gebruiksaanwijzing voor de afneembare kogelkop (1) overeenkomstig de afbeelding rechts in de bagageruimte vast.

F 30 71 087
BMW 325iX, 324td
Plak de sticker met de gebruiksaanwijzing voor de afneembare kogelkop (1) zoals is afgebeeld rechts in de bagageruimte vast.

12 Werking controleren
Zie hoofdstuk 12 BMW E 30

13 Houder voor afneembare kogelkop monteren
Alleen BMW 325iX, 324td
De houder voor de afneembare kogelkop bevindt zich niet in de inbouwset. Deze houder kan onder het bestelnummer 71 60 1 135 855 bij een BMW dealer worden besteld.

F 30 71 088
Steek de voorgestanste gaten in de afdekking van de accu (1) door. Breng de houder (2) aan zoals is afgebeeld. Breng de zeskantmoeren (3) met de ringen (4) aan en zet de moeren vast.

F 30 71 089
Maak de houder (1) los en breng de kooimoer (2) aan.

F 30 71 090
Breng de afdekking (1) van de accu aan.
Breng de zeskantbout (2) met een ring (3) aan en zet de bout vast. Breng de vergrendeling (4) aan en draai hem dicht.

F 30 71 091
Breng de kogelkop (1) zoals is afgebeeld in de houder (2) aan en sluit de beugel (3).

source: www.ow.no

F 34 62 011

Sluit de gele stekker (1) van de temperatuursensor aan op de gele contrastekker (2) van de draadbundel.

Opmerking

De gele stekker (2) met de twee-aderige aansluitbedrading is op de draadbundel, onder de bumper, teruggebonden en met isolatieband vastgezet.

Het aanbrengen van verwijderde onderdelen geschiedt in omgekeerde volgorde.

Sluit de accu aan en controleer de werking van de buitentemperatuurmeter/digitale klok.

source: www.ow.no

Monteringsanvisning: Yttertemperatur/Digitalur
BMW 5-serien E 34 (utom 535i)

F 34 62 001
Alla arbeten visas på en vänsterstyrd modell.
Hos högerstyrda bilar måte vissa arbeten utföras spegelvänt.

Erforderliga verktyg och hjälpmedel:
Skruvmejsel

F 34 71 002
Lossning av batteriet
BMW 520i, 525i

OBS!
Skriv ut felminnena.
När batteriet lossas släcks alla felminnen.
Skruva av minuspolklämman (pil) och lägg den åt sidan.

F 34 71 003
BMW 530i, 535i, 524td
Ta bort locket (1) nedtill till höger på baksätet.
Skruva ut sexkantbulten (2) och demontera avtäckningen (3).

OBS!
Skruv ut felminnena.
När batteriet lossas släcks alla felminnen.

F 32 65 246
Skruva av minuskabeln (pil) från jordstödpunkten.

F 34 62 002
Demontera radion resp panelen för radioöppningen.
Fäll ned armen (1) i pilriktningen och demontera klockan (2).

OBS!
Klockans (2) panel behöver inte demonteras.

F 34 62 003
Montering av yttertemperatur/digitaluret
Ställ in indikeringssättet genom att vrida skruven (4) på indikeringsenhetens baksida.

Pos	Temperatur-indikering i	Timmar
1	°Celsius	12 timmar
2	°Celsius	24 timmar
3	°Fahrenheit	12 timmar

F 34 62 044
Sätt på panelen och tryck fast den tills den är i ingrepp.

F 34 62 005
Tryck yttertemperatur/digitaluret (1) i öppningen och tryck armen (2) i pilriktningen tills yttertemperatur/digitaluret (1) är helt monterat.

OBS!
Anslutningskablarna för yttertemperatur/digitaluret behöver inte kompletteras resp ändras.

F 34 65 002
Demontering av klädseln för instrumentpanelen nedtill till vänster (endast BMW 520i, 524td)

Skruva ut skruven med krysspår (1) och demontera klädseln (2) i pilriktningen.

F 34 65 003
Vrid plastskruvarna (1) 90° och demontera dem.
Skruva ut de fyra skruvarna med krysspår (2) och ta bort klädseln för instrumentpanelen (3) nedåt.

Dra ev av anslutningen från temperaturgivaren för klimatanläggningen och undertrycksslangen.

Demontera klädseln för instrumentpanelen (3).
F 34 62 006
Montering av gonggongen
Markera mått (A, B, C, D) på klädseln och skär ut rektangeln (1).
A = 59 mm
B = 24 mm
C = 66 mm
D = 91 mm

F 34 62 007
Tryck in hållaren i pilriktningen tills den sitter fast.

F 34 62 008
Sätt in gonggongen (1) i hållaren (2) och låt fästarmarna (3) gå i ingrepp.

F 34 62 009
Sätt fast anslutningarna (1 och 2) på gonggongen (3).

F 34 63 025
Montering av temperaturgivaren
Tryck in armen (1) i pilriktningen och ta bort vänstra täckkåpan (2).

F 34 62 010
Sätt fast temperaturgivaren (pil) såsom visas.

F 34 62 011
Sätt fast den gula anslutningen (1) från temperaturgivaren i den gula anslutningen (2) från kabelstammen.
OBS:
Den gula anslutningen (2) med dubbelledar-anslutningskabeln är tillbakabunden på kabelstammen som dragits under stötfångaren och ev fastklistrad med isolerband.

Montering av isolerade delar sker i omvänd ordningsföljd.

Anslut batteriet och gör en funktionskontroll.

source: www.ow.no

Istruzioni per il montaggio del termometro temperatura esterna / orologio digitale BMW Serie 5 E 34 (esclusa 535i)

F 34 62 001
Tutti i lavori sono raffigurati su una vettura con guida a sinistra.
Sui modelli guida destra diverse operazioni andranno eseguite specularmente.

Attrezzi e materiali necessari
Cacciavite per intaglio semplice

F 34 71 002
Scollegamento della batteria

BMW 520i, 525i

Attenzione
Far stampare le memorie delle irregolarità.
Staccando i morsetti della batteria le memorie vengono cancellate.
Svitare il morsetto del polo negativo (freccia) e deporlo a lato.

F 34 71 003
BMW 530i, 535i, 524td
Sfilare il coperchio (1) dalla parte inferiore destra del cassone del sedile posteriore.
Svitare ed estrarre la vite a testa esagonale (2); smontare la copertura (3).

Attenzione
Far stampare le memorie delle irregolarità.
Staccando i morsetti della batteria le memorie vengono cancellate.

F 32 65 246
Svitare il cavo negativo (freccia) dal punto di massa.

F 34 62 002
Smontare la radio o rispettivamente la mascherina del vano della radio.
Tirare la leva (1) nella direzione della freccia e smontare l'orologio (2).

Avvertenza
Non è necessario smontare la mascherina dell'orologio (2).

F 34 62 003
Montaggio del termometro temperatura esterna/orologio digitale
Regolare il tipo di indicazione ruotando la vite (4) sul lato posteriore dello strumento indicatore.

Pos.	Indicazione della temperatura in	Indicazione dell'ora
1	°Celsius	12 ore
2	°Celsius	24 ore
3	°Fahrenheit	12 ore

F 34 62 044
Applicare la mascherina e premerla finché scatta in posizione.

F 34 62 005
Premere il termometro temperatura esterna / orologio digitale (1) nell'apertura, spingere la leva (2) nella direzione della freccia finché il termometro/orologio (1) è completamente montato.
Avvertenza
Non è necessario completare o modificare i cavi di collegamento del termometro/orologio (1).

F 34 65 002
Stacco del rivestimento inferiore sinistro della plancia strumenti (solo BMW 520i, 524td)
Svitare ed estrarre la vite con intaglio a croce (1); smontare il rivestimento (2) nella direzione della freccia.

F 34 65 003
Ruotare di 90° le viti in plastica (1) e smontarle. Svitare ed estrarre le quattro viti con intaglio a croce (2); tirare via verso il basso il rivestimento della plancia strumenti (3).
Eventualmente sfilare la spina del sensore di temperatura dell'impianto d'aria condizionata e il tubo flessibile di depressione.
Smontare il rivestimento della plancia strumenti (3).

F 34 62 006
Montaggio del gong
Segnare sul rivestimento le misure (A, B, C, D) e ritagliare il rettangolo (1).
A = 59 mm
B = 24 mm
C = 66 mm
D = 91 mm

F 34 62 007
Introdurre a pressione il supporto nella direzione della freccia finché s'innesta in posizione.

F 34 62 008
Applicare il gong (1) nel supporto (2) e far innestare in posizione i bracci di ritegno (3).

F 34 62 009
Infilare le spine (1, 2) nel gong (3).

F 34 63 025
Montaggio del sensore di temperatura
Spingere in dentro la leva (1) nella direzione della freccia e togliere il cappuccio di copertura sinistro (2).

F 34 62 010
Infilare il sensore di temperatura (freccia) come indicato nel disegno.

F 34 62 011
Infilare la spina gialla (1) del sensore di temperatura nella spina gialla (2) del cablaggio.
Avvertenza
La spina gialla (2) con il cavo di collegamento a due fili è legata indietro sul cablaggio posato in basso nel paraurti, ed eventualmente protetta con nastro isolante.
Il rimontaggio delle parti smontate si effettua, ovviamente, nell'ordine inverso allo smontaggio.
Ricollegare i morsetti della batteria ed eseguire una prova di funzionamento.

source: www.ow.no

Instrucciones de montaje: Marcador de temperatura exterior / Reloj digital BMW Serie 5 E 34 (excepto 535i)

F 34 62 001
Todos los trabajos están representados en un modelo con volante a la izquierda. Para modelos con volante a la derecha deben realizarse diversos trabajos simétricamente.

Herramienta y medios auxiliares necesarios:
Destornillador de punta recta.

F 34 71 002
Desconectar la batería
BMW 520i, 525i

Atención:
Imprimir el contenido de las memorias de anomalías.
Al desconectar la batería se borran las memorias de anomalías.
Destornillar el borne negativo (flecha) y apartarlo lateralmente.

F 34 71 003
BMW 530i, 535i, 524td

Desprender la tapa (1) en la parte inferior derecha de la caja de la banqueta trasera.
Desenroscar el tornillo hexagonal (2) y desmontar la cubierta (3).

Atención:
Imprimir el contenido de las memorias de anomalías.
Al desconectar la batería se borran las memorias de anomalías.

F 32 65 246
Destornillar el cable negativo (flecha) del punto de apoyo de masa.

F 34 62 002
Desmontar el radio resp. el embellecedor del boquete para radio.
Volcar la palanca (1) en dirección de la flecha y desmontar el reloj (2).

Nota:
No es necesario desmontar el embellecedor del reloj (2).

F 34 62 003
Montar el marcador de temperatura exterior / reloj digital
Ajustar el tipo de indicación girando el tornillo (4) al reverso del aparato.

Item	Indicación de temperatura en	Indicación de la hora
1	°Centígrados	12 horas
2	°Centígrados	24 horas
3	°Fahrenheit	12 horas

F 34 62 004
Colocar el embellecedor y presionarlo hasta que encastre.

F 34 62 005
Hundir el marcador de temperatura exterior / reloj digital (1) en la escotadura, presionar la palanca (2) en dirección de la flecha hasta que el marcador de temperatura exterior / reloj digital (1) quede montado en su totalidad.
Nota:
No es necesario completar ni modificar los cables de conexión para el marcador de temperatura exterior / reloj digital (1).

F 34 65 002
Desmontar el revestimiento inferior izquierdo del tablero de instrumentos (sólo BMW 520i, 524td)
Desenroscar el tornillo de estrella (1) y desmontar el revestimiento (2) en dirección de la flecha.

F 34 65 003
Girar los tornillos plásticos (1) por 90° y desmontarlos.
Desenroscar 4 tornillos de estrella (2) y retirar el revestimiento del tablero de instrumentos (3) hacia abajo.
Dado el caso, hay que desacoplar el conector del sensor térmico para acondicionador de aire y la manguera de depresión.
Desmontar el revestimiento del tablero de instrumentos (3).

F 34 62 006
Montar el gong
Marcar las cotas (A, B, C, D) sobre el revestimiento y recortar el rectángulo (1).
A = 59 mm
B = 24 mm
C = 66 mm
D = 91 mm

F 34 62 007
Hundir el soporte en dirección de la flecha hasta que encastre.

F 34 62 008
Colocar el gong (1) en el soporte (2) y hacer encastrar los brazos de sujeción (3).

F 34 62 009
Enchufar los conectores (1, 2) en el gong (3).

F 34 63 025
Montar el sensor térmico
Hundir la palanca (1) en dirección de la flecha y retirar la cubierta izquierda (2).

F 34 62 010
Insertar el sensor térmico (flecha) en la forma que muestra la figura.

F 34 62 011
Enchufar el conector amarillo (1) del sensor térmico en el conector amarillo (2) del mazo de cables.
Nota: El conector amarillo (2), con el cable de conexión bifilar, va ligado en disposición retraída, y eventualmente pegado con cinta aislante, al mazo de cables que va tendido en la zona inferior del paragolpes.
El montaje de las piezas desmontadas se realiza en el orden inverso al desmontaje.
Conectar la batería y probar las funciones.

source: www.ow.no

Instrução de montagem para o relógio digital/temperatura exterior
BMW Série 5 E 34 (excepto 535i)

F 34 62 001
Todos os trabalhos estão aqui representados num modelo com volante à esquerda.
Nos modelos com volante à direita, as várias intervenções efectuar-se-ão segundo a imagem oposta.

Ferramental necessário e meios auxiliares:
Chave de fendas

F 34 71 002
Desconexão da bateria
BMW 520i, 525i
Atenção
Fazer imprimir o protocolo de erros.
A desconexão da bateria provoca o cancelamento total da memória de erros.
Desaparafusar o mordente do polo negativo (seta) e pô-lo para o lado.

F 34 71 003
BMW 530i, 524td
Retirar a tampa (1) no lado direito e por baixo da caixa do assento traseiro.
Desapertar o parafuso hexagonal (2) e retirar a protecção (3).
Atenção
Fazer imprimir o protocolo de erros.
A desconexão da bateria provoca o cancelamento total da memória de erros.

F 32 65 246
Desaparafusar o cabo negativo (seta) do ponto de apoio à massa.

F 34 62 002
Desmontar o rádio, resp. a tampa cega do encaixe do rádio.
No sentido da seta, rebater a alavanca (1) e retirar o relógio (2).
Nota
Não é necessário remover o aro do relógio (2).

F 34 62 003
Montagem do relógio digital/temperatura exterior
Ajustar o modo de indicação rodando o parafuso (4) que se encontra na parte de trás do aparelho indicador.

Pos.	Indicação da temperatura	Indicação das horas
1	°centígrados	12 horas
2	°centígrados	24 horas
3	°Farenheit	12 horas

F 34 62 004
Assentar e comprimir a tampa até que a mesma engate.

F 34 62 005
Encaixar o relógio digital/temperatura exterior (1) na abertura e pressionar a alavanca (2) no sentido da seta até que o relógio digital (1) fique completamente encaixado.
Nota
Não é necessário completar nem modificar os cabos de ligação para o relógio digital/temperatura exterior (1).

F 34 65 002
Desmontagem do revestimento do quadro de instrumentos em baixo e à esquerda (só para BMW 520i, 524td)
Desapertar o parafuso Phillips (1) e retirar o revestimento (2) no sentido da seta.

F 34 65 003
Girar de 90° e remover os parafusos de plástico (1). Desapertar os parafusos Phillips (2) e retirar para baixo o revestimento do quadro de instrumentos (3).
Se necessário, destacar as fichas da termosonda da instalação do ar condicionado e do tubo do vácuo.
Desmontar o revestimento do quadro dos instrumentos (3).

F 34 62 006
Montagem do gongo
No revestimento, marcar as cotas (A, B, C, D) e recortar o rectângulo (1).
A = 59 mm
B = 24 mm
C = 66 mm
D = 91 mm

F 34 62 007
No sentido da seta, comprimir o suporte até que o mesmo engate.

F 34 62 008
Inserir o gongo (1) no suporte (2) e fazer engatar os braços de retenção.

F 34 62 009
Ligar as fichas (1, 2) ao gongo (3).

F 34 63 025
Montagem da termosonda
No sentido da seta, comprimir a alavanca (1) e remover a tampa de protecção (2).

F 34 62 010
Tal como ilustrado, encaixar a termosonda (seta).

F 34 62 011
Ligar a ficha amarela (1) da termosonda à ficha (2) do cabo preformado.
Nota
A ficha amarela (2) com o cabo de ligação bifilar encontra-se dobrada para trás e eventualmente presa com fita isoladora no cabo preformado que está colocado na parte inferior do pára-choques.
A montagem das peças e partes desmontadas realiza-se na ordem inversa.
Voltar a ligar a bateria e realizar a verificação do funcionamento.

source: www.ow.no

Wichtige Information!

Verwenden Sie zu Ihrer eigenen Sicherheit ausschließlich Zubehörprodukte, die von BMW freigegeben sind.
Für von BMW nicht freigegebene Zubehörprodukte jedweder Art übernimmt BMW keine Haftung.

Weiteres BMW-Zubehör,
um aus einem BMW Ihren BMW zu machen,
hält Ihr BMW-Händler für Sie bereit.

Important information!

For your own safety please use only accessory products released by BMW.
BMW will not guarantee for products of any kind not released by BMW.

To turn a BMW
into your very own BMW your BMW dealer
will provide you with a wide range of BMW
accessories.

source: www.ow.no