BMW Einbauanleitung

Original BMW Teile

Zusatzblatt über Ausbau hinter Rückenlehne mit Kopfstützen E 34

Bei Fahrzeugen mit Kopfstützen ändert sich der Aus- und Einbau der Rückenlehne.

Vor dem Ausbau der Rückenlehne müssen folgende Arbeitsschritte ausgeführt werden:

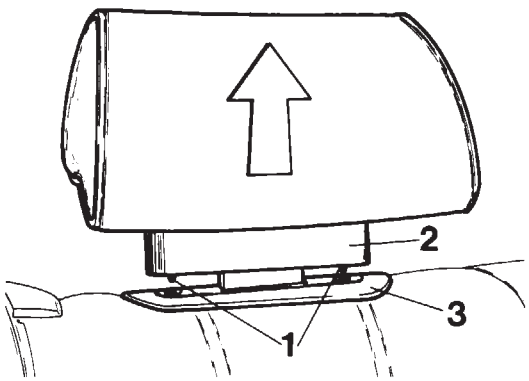

F 34 52 009

Kopfstützen in Pfeilrichtung nach oben abziehen.

Einbauhinweis
Haltenasen (1) der Verkleidung (2) in Abdeckung (3) eindrücken.

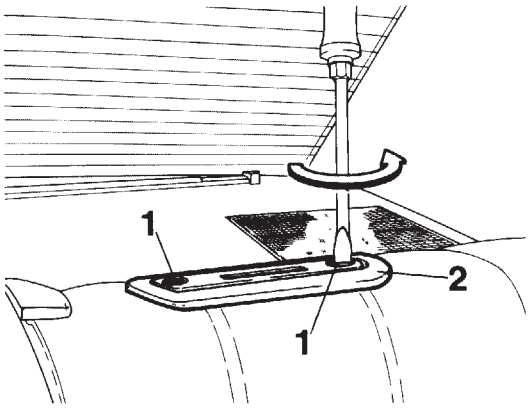

F 34 52 010

Zwei Schlitzschrauben (1) auf der rechten und linken Fahrzeugseite um 90° verdrehen und Abdeckung (2) ausbauen.

Best.-Nr. 01 29 9 781 665 IV/88 Printed in West-Germany

source: www.ow.no

Supplementary sheet to installation instructions for head restraints, BMW 5 Series (E34)

On cars with head restraints, the removal and installation procedure for seat backs changes slightly.

Before removing the seat back, the following steps must be carried out:

F 34 52 009
Remove the head restraint upwards as indicated by the arrow.
When installing:
Press the retaining lugs (1) on trim (2) into cover (3).

F 34 52 010
Rotate the two Phillips screws (1) on the left and right sides of the car through 90° and remove cover (2).

Hoja adicional para instrucciones de montaje de apoyacabezas E 34

Para coches con apoyacabezas se modifica el desmontaje y montaje del respaldo.

Antes de desmontar el respaldo hay que llevar a cabo las operaciones siguientes:

F 34 52 009
Tirar de los apoyacabezas hacia arriba en dirección de la flecha.
Indicación de montaje
Hundir las pestañas de sujeción (1) del revestimiento (2) en la cubierta (3).

F 34 52 010
Girar por 90° dos tornillos ranurados (1) de los lados izquierdo y derecho del coche y desmontar la cubierta (2).

Complément à la notice de montage Appui-tête E 34

Sur les voitures avec appui-tête, les opérations de dépose et de pose du dossier de la banquette sont modifiées.

Avant la dépose du dossier de la banquette, il est nécessaire d'effectuer les opérations suivantes:

F 34 52 009
Extraire les appui-tête en les tirant vers le haut dans le sens de la flèche.
Repose:
Enfoncer les ergots de retenue (1) de l'habillage (2) dans le revêtement (3).

F 34 52 010
Sur les côtés gauche et droit de la voiture, tourner deux vis tête fendue sur 90° et déposer le revêtement (2).

Foglio integrativo delle istruzioni per il montaggio dei poggiatesta / E 34

Nelle vetture con poggiatesta si modificano lo smontaggio e il rimontaggio dello schienale.

Prima di smontare lo schienale occorre eseguire le seguenti operazioni:

F 34 52 009
Sfilare i poggiatesta verso l'alto nella direzione della freccia.
Avvertenza per il montaggio
Premere dentro la copertura (2) i naselli di ritegno (1) del rivestimento (2).

F 34 52 010
Ruotare di 90° due viti con intaglio semplice (1) sul lato destro e sinistro della vettura e smontare la copertura (2).

source: www.ow.no

Tillägg till EBA-nackstöd E 34

Hos bilar med nackstöd ändras demonteringen och monteringen av ryggstödet.

Innan ryggstödet demonteras måste följande arbetsmoment utföras:

F 34 52 009
Dra av nackstöden uppåt i pilriktningen.
OBS vid montering:
Tryck in klädselns (2) fästklackar (1) i avtäckningen (3).

F 34 52 010
Vrid de två skruvarna (1) på högra och vänstra bilsidan 90° och demontera avtäckningen.

Suplemento respeitante aos apoia-cabeças EBA E 34

Em veículos com apoia-cabeças, há modificação tanto da desmontagem como da montagem dos encostos.

Antes de desmontar o encosto, é necessário realizar os seguintes trabalhos:

F 34 52 009
Extrair para cima, no sentido da seta, o apoia-cabeça.
Nota para a montagem
Encaixar por compressão as unhas retentoras (1) do revestimento (2) na protecção (3).

F 34 52 010
Nos lados direito e esquerdo do veículo, girar de 90° dois parafusos Phillips (1) e retirar a protecção (2).

Aanvulling op de montagehandleiding hoofdsteunen E 34

Bij auto's met hoofdsteunen is de procedure voor het verwijderen en aanbrengen van de rugleuning gewijzigd.

Voor het verwijderen van de rugleuning moet als volgt te werk worden gegaan:

F 34 52 009
Trek de hoofdsteunen in de richting van de pijl naar boven los.
Montagerichtlijn
De lippen (1) van de bekleding (2) moeten in de afdekking (3) worden gedrukt.

F 34 52 010
Draai de twee schroeven (1) aan de rechter- en linkerzijde 90° en verwijder de afdekking (2).

source: www.ow.no