BMW Einbauanleitung

Original BMW Teile

Radioeinbau mit Original BMW Einbausätzen Stereo und Mono
BMW 5er-Reihe E 34

Die Stereo-Anlage ist genau auf den Innenraum und auf die BMW Bavaria Autoradios abgestimmt. Der Einbau von anderen Radios und der nicht planmäßige Anschluß können Schäden an der Anlage zur Folge haben.
Es ist darauf zu achten, daß zu dem Radiogerät (2-Kanal, 4-Kanal) der passende Radiozusatzkabelbaum verlegt wird. 2-Kanal- oder 4-Kanal-Gerät und 2-Kanal- oder 4-Kanal-Kabelbaum sind jeweils an der Anzahl der Lautsprecheranschlüsse zu erkennen.
Werden die Radiogeräte BMW Bavaria C Electronic oder BMW Bavaria C Exclusiv (mit eingebautem Überblendregler und 4 Lautsprecherausgängen) an einen Zweikanalzusatzkabelbaum angeschlossen, muß das Zusatzkabel Nr. 65 12 1 379 329 verwendet werden. Bei Geräten anderer Hersteller mit 4-Kanal-Ausgang und integriertem Überblendregler ist das Adapterkabel 82 11 9 416 168 (kann über HWB bezogen werden) zu verwenden. Hinweise der jeweiligen Radiohersteller sind zu beachten.
Der Einbau ist an einem Linkslenker-Modell dargestellt.
Am Rechtslenker-Modell müssen verschiedene Arbeiten spiegelbildlich ausgeführt werden.

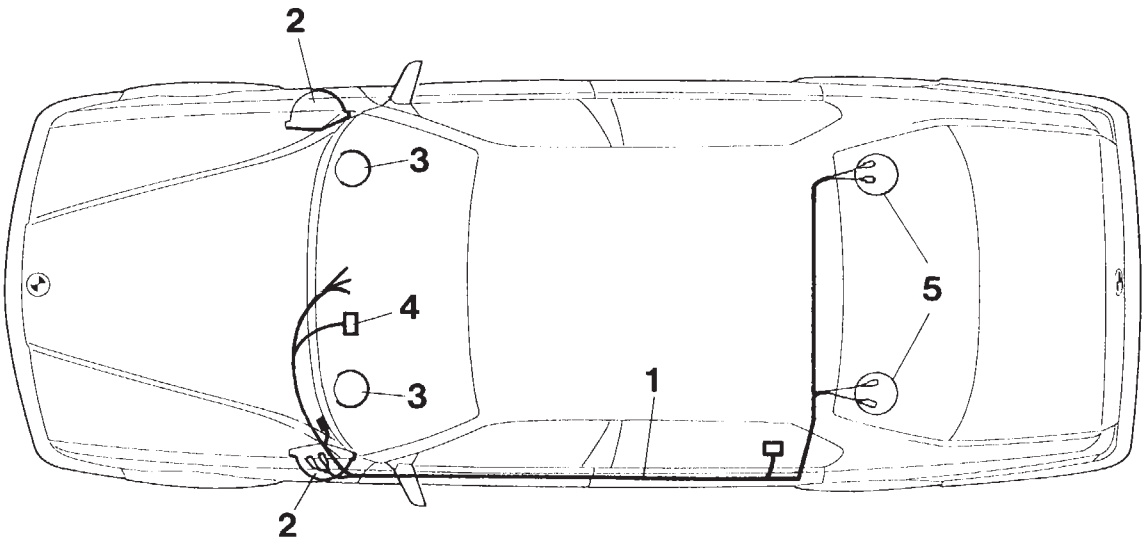

F 34 65 035

Legende
1 Stereo-Zusatzkabel
2 Fußraumlautsprecher
3 Mitteltöner in der Instrumententafel
4 Überblendregler
5 Lautsprecher unter der Hutablage

Erforderliches Werkzeug:
Gekröpfter Ringschlüssel SW 10
Schlitzschraubendreher
Kreuzschlitzschraubendreher
Univesalmesser
Innensechskantschlüssel 4 mm
1/2 Zoll Umschaltknarre
1/2 Zoll Verlängerung
1/2 Zoll Steckschlüsseleinsatz 17 mm
Kneifzange

Best.-Nr. 01 29 9 781 511 Printed in West-Germany

source: www.ow.no

Inhaltsverzeichnis

Kapitel		Seite
1	Batterie abklemmen	3
2	Rücksitzbank und Rückenlehne ausbauen	3
3	Verkleidung Instrumententafel unten links abbauen	4
4	Seitenverkleidungen unten ausbauen	5
5	Lautsprecher in die Seitenverkleidungen einbauen	6
6	Kabelbaum im Instrumentenbrett verlegen	6
7	Überblendregler einbauen (Nur bei Einbau von 2-Kanalkabelbäumen)	7
8	Hochtöner einbauen	8
9	Zusatzkabelbaum nach hinten verlegen	9
10	Lautsprecher unter die Hutablage einbauen (Nur Stereoeinbausätze)	11
11	Radio einbauen	12

 source: www.ow.no

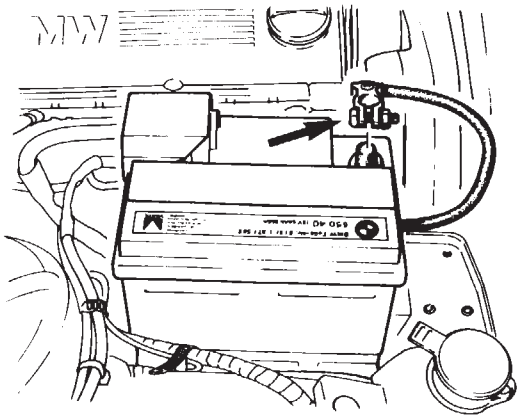

F 34 71 002

1 Batterie abklemmen
BMW 520i – 525i

Achtung
Die Fehlerspeicher ausdrucken lassen.
Durch das Abklemmen der Batterie werden die Fehlerspeicher gelöscht.
Minuspolklemme (Pfeil) abschrauben und zur Seite legen.

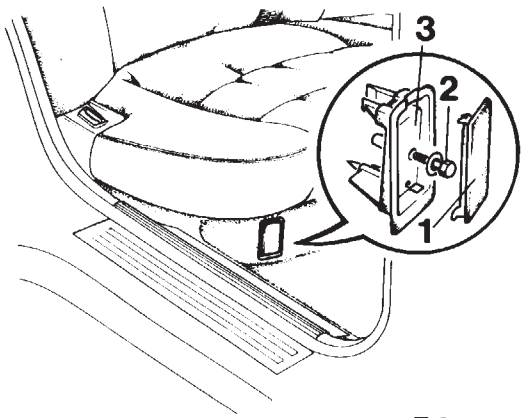

F 34 71 003

BMW 530i, 535i, 524td
Deckel (1) am hinteren Sitzkasten rechts unten abziehen.
Sechskantschraube (2) herausdrehen und Abdeckung (3) ausbauen.

Achtung
Fehlerspeicher ausdrucken lassen..
Durch das Abklemmen der Batterie werden die Fehlerspeicher gelöscht.

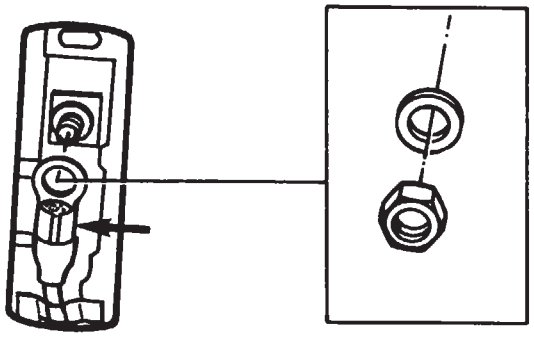

F 32 65 246

Minuskabel (Pfeil) vom Massestützpunkt abschrauben.

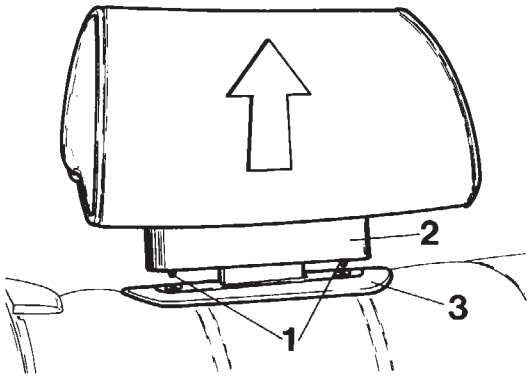

F 34 52 009

2 Rücksitzbank und Rücklehne ausbauen
Fahrzeuge mit Kopfstützen
Kopfstützen in Pfeilrichtung nach oben abziehen.
Einbauhinweis
Haltenasen (1) der Verkleidung (2) in Abdeckung (3) eindrücken.

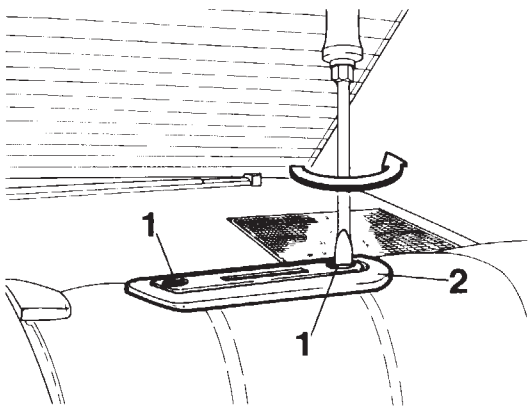

F 34 52 010

Zwei Schlitzschrauben (1) auf der rechten und linken Fahrzeugseite um 90° verdrehen und Abdekkung (2) ausbauen.

source: www.ow.no

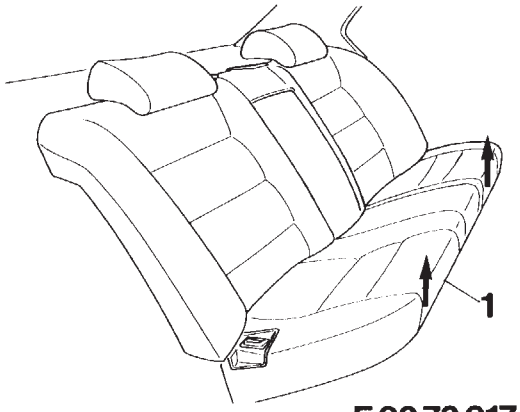

F 32 72 017

Alle Fahrzeuge
Hintere Mittelarmlehne hochklappen.
Rücksitzbank (1) in Pfeilrichtung aus der Halterung ausheben und Rücksitzbank (1) ausbauen.

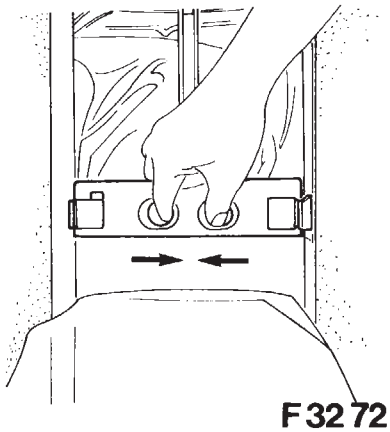

F 32 72 018

Hintere Mittelarmlehne nach unten klappen.
Schachtverkleidung mit Klettband für die hintere Mittelarmlehne abziehen.
Verriegelung in Pfeilrichtung zusammendrücken und hintere Mittelarmlehne ausbauen.

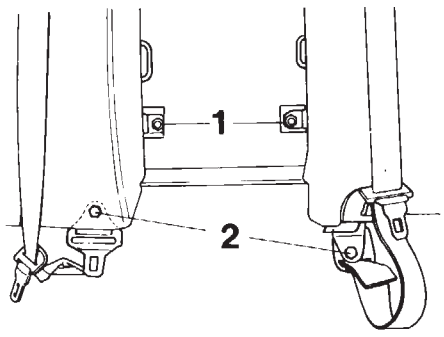

F 32 72 019

Sechskantmuttern (1) abschrauben.
Sechskantschrauben (2) vom Sicherheitsgurt herausschrauben.
Einbauhinweis: Anzugsmoment der Sechskantschrauben 46 Nm.

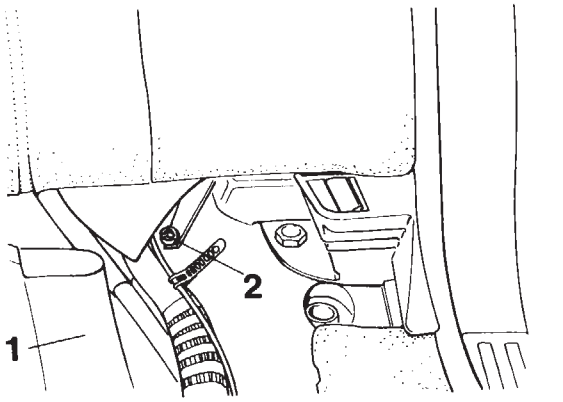

F 34 65 001

Dämmatte (1) rechts und links zurückklappen.
Sechskantmutter (2) der Rückenlehne auf der rechten und linken Seite abschrauben.

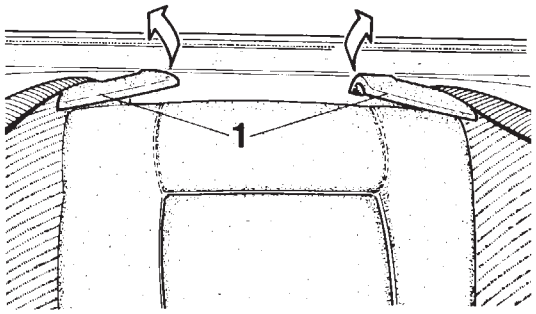

F 34 65 056

Plastikabdeckung (1) der Sicherheitsgurte in Pfeilrichtung abnehmen. Rückenlehne nach oben aus den Haltern heben, nach vorne ziehen und ausbauen.

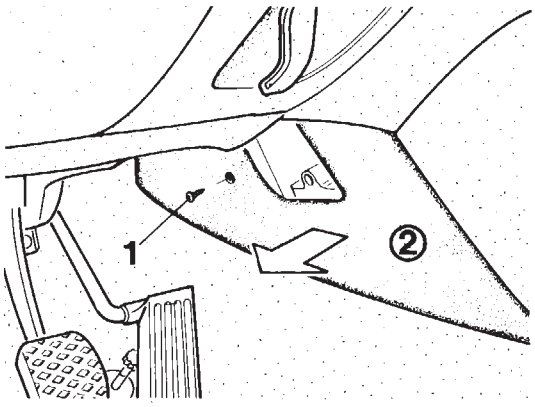

F 34 65 002

3 Verkleidung Instrumententafel unten links abbauen
Kreuzschlitzschraube (1) herausdrehen und Verkleidung (2) in Pfeilrichtung ausbauen.

source: www.ow.no

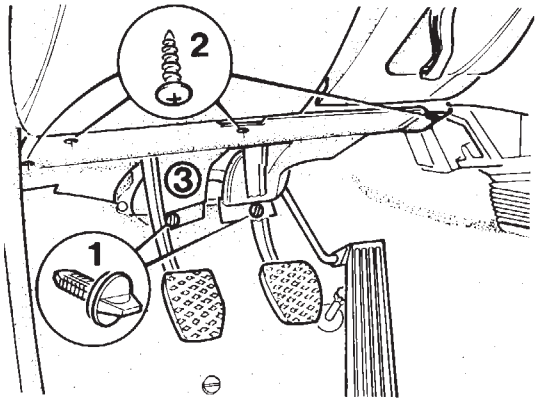

F 34 65 003

Plastikschrauben (1) um 90° verdrehen und ausbauen.
Vier Kreuzschlitzschrauben (2) herausdrehen und Verkleidung Instrumententafel (3) nach unten wegziehen.
Stecker vom Gong abziehen.
Ggf. Stecker vom Temperaturfühler Klimaanlage und Unterdruckschlauch abziehen.
Verkleidung Instrumententafel (3) ausbauen.

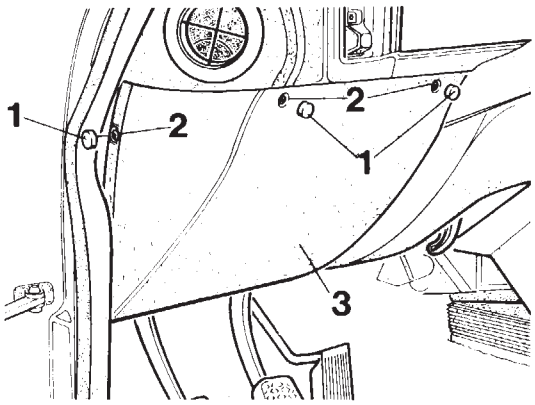

F 34 65 004

Drei Plastikabdeckungen (1) mit einem Schraubendreher aushebeln und Kreuzschlitzschrauben (2) herausdrehen.
Verkleidung (3) ausbauen.

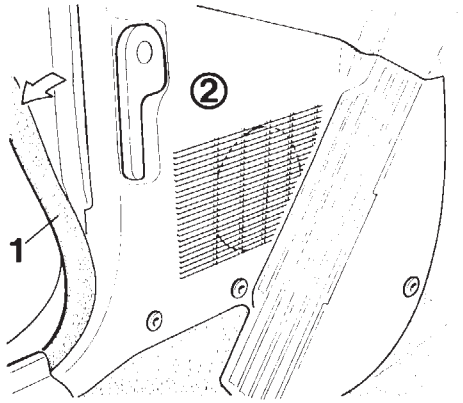

F 34 65 005

4 Seitenverkleidungen unten ausbauen

Türdichtung (1) im Bereich der Seitenverkleidung (2) von der rechten und linken A-Säule in Pfeilrichtung abziehen.

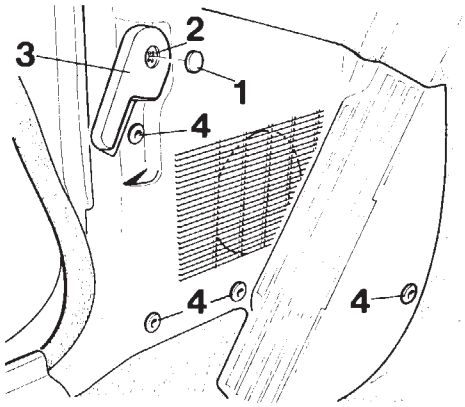

F 34 65 006

Abdeckung (1) mit einem Schraubendreher aushebeln und Kreuzschlitzschraube (2) herausdrehen.
Hebel (3) abziehen.
Vier Plastikinnensechskantschrauben (4) um 90° verdrehen und linke Seitenverkleidung ausbauen.

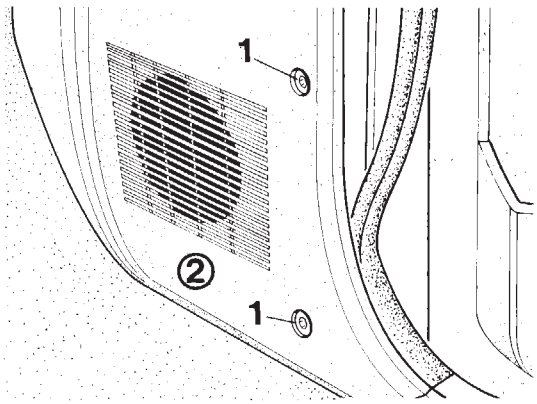

F 34 65 007

Zwei Plastikinnensechskantschrauben (1) der rechten Seitenverkleidung (2) um 90° verdrehen und Seitenverkleidung (2) ausbauen.

source: www.ow.no

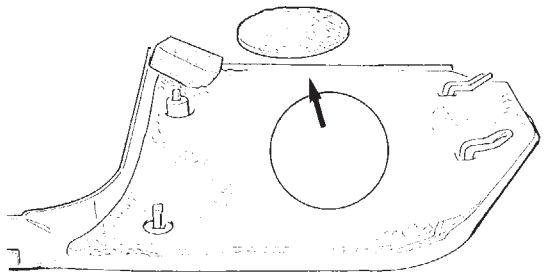

F 32 65 043

5 Lautsprecher in die Seitenverkleidungen einbauen
Isoliermaterial (Pfeil) aus dem Lautsprecherausschnitt entnehmen.

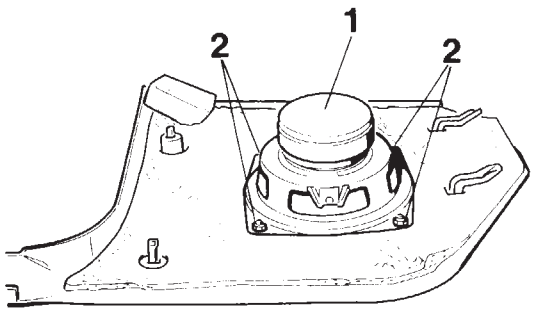

F 34 65 008

Lautsprecher (1) von hinten auf die Bodenverkleidungen auflegen.
Federscheiben auflegen und Lautsprecher mit vier Muttern (2) festschrauben.

Einbauhinweis
Vor dem Einbau der Seitenverkleidungen Lautsprecherkabel aufstecken.
Die Lautsprecherkabel für den rechten Fußraumlautsprecher sind in der rechten A-Säule zurückgebunden.

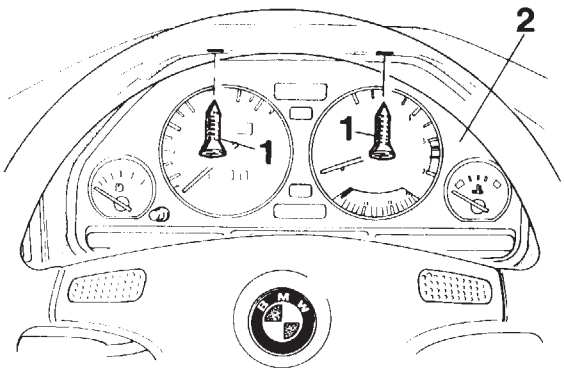

F 34 65 009

6 Kabelbaum im Instrumentenbrett verlegen.
Handschuhfach öffnen, Haltebänder aushängen und zwei weiße, 4polige Stecker, rechts hinter dem Handschuhfach zusammenstecken.
Zwei Kreuzschlitzschrauben (1) herausdrehen, Instrumentenkombination (2) vorziehen, soweit es die angeschlossenen Kabel zulassen.

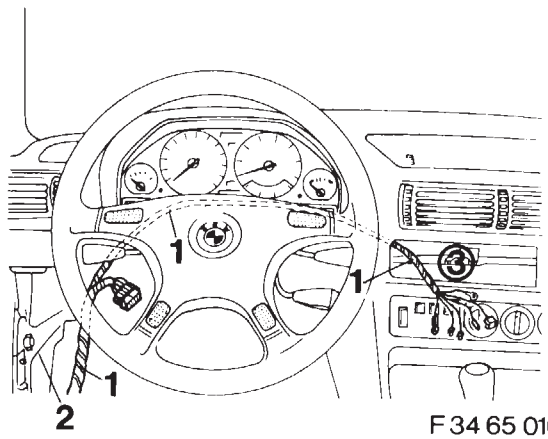

F 34 65 010

Blende für Radioausschnitt ausbauen.
Zusatzkabelbaum (1) und Antennenkabel oberhalb der Lenksäule entlang dem Hauptkabelbaum zwischen linker A-Säule (2) und Radioeinbauort (3) verlegen und mit den vorhandenen Kabelbindern befestigen.

source: www.ow.no

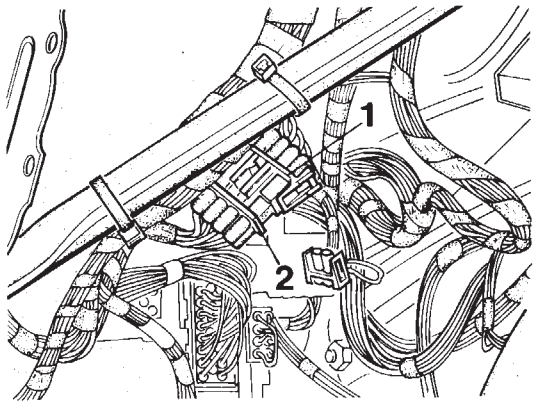

F 34 65 011

Schwarzen achtpoligen Stecker (1) auf zurückgebundenen schwarzen achtpoligen Stecker (2) aufstecken.

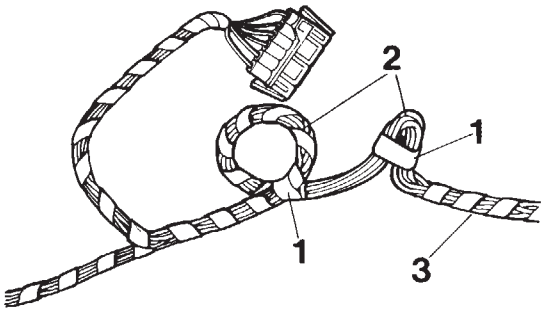

F 34 65 012

Nur Stereoeinbausätze
Verbindungen (1) der Kabelüberhänge (2) trennen und Zusatzkabelbaum (3) geradeziehen.

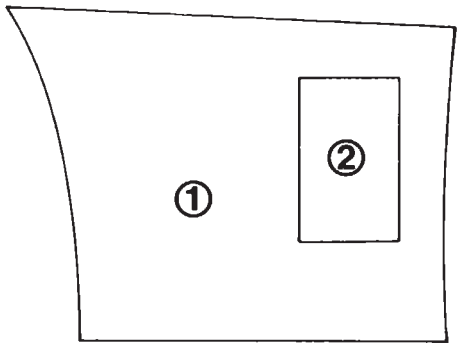

F 34 65 013

7 Überblendregler einbauen (Nur bei Einbau von 2-Kanalkabelbäumen)

Hinweis
Das Zusatzkabel Nr. 65 12 379 329 oder 82 11 9 416 168 wird, falls nötig, anstelle des Überblendreglers eingebaut. Der Anschluß wird in der separaten Radioeinbauanleitung beschrieben.
Schablone (1) an der Umrandung ausschneiden.
Rechteck (2) aus der Schablone (1) ausschneiden.
Schablone A = Linkslenkerausführung
Schablone B = Rechtslenkerausführung

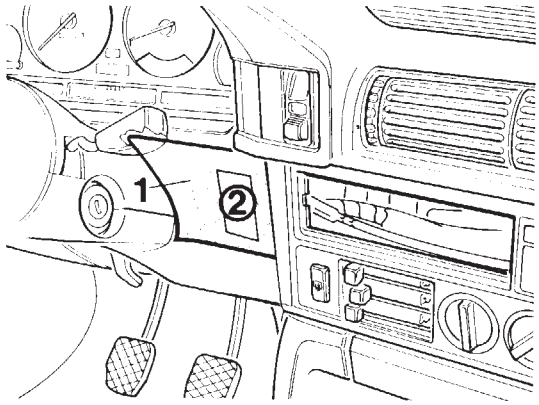

F 34 65 014

Schablone (1) aufkleben, Ausschnitt (2) anzeichnen und ausschneiden.

ACHTUNG
Hinter der Verkleidung befinden sich Kabel.

Hinweis
Der Ausschnitt (2) für den Überblendregler ist auf der Rückseite der Verkleidung vorgeprägt.

source: www.ow.no

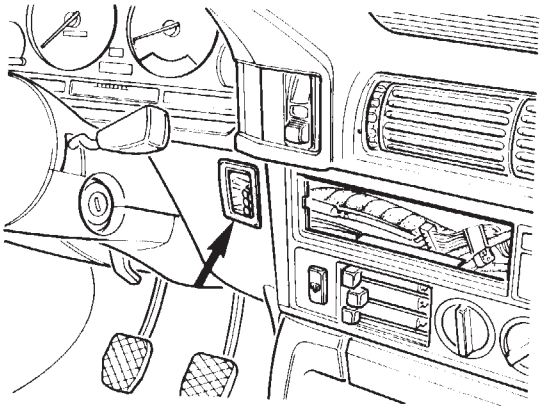

F 34 65 015

Blende (Pfeil wie dargestellt in den Ausschnitt einsetzen.

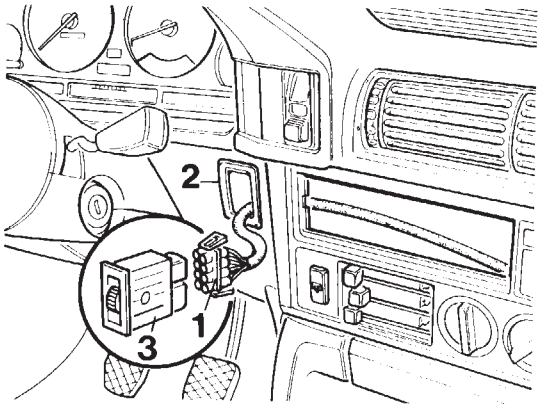

F 34 65 016

Schwarzen achtpoligen Stecker (1) vom Zusatzkabelbaum durch die Blende (2) führen und auf den Überblendregler (3) aufstecken.
Überblendregler (3) in die Blende (2) schieben und einrasten lassen.

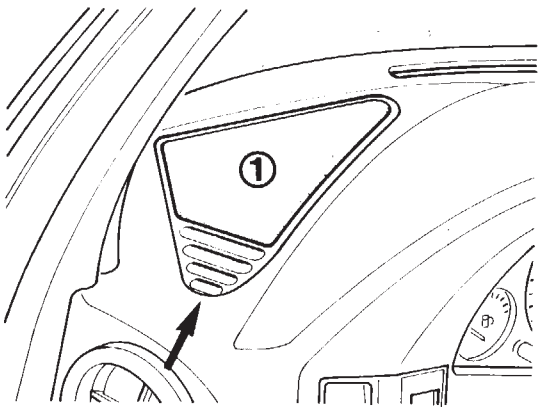

F 34 65 017

8 Hochtöner einbauen

Blende (1) auf der rechten und linken Fahrzeugseite mit einem kleinen Schraubendreher ausheben.

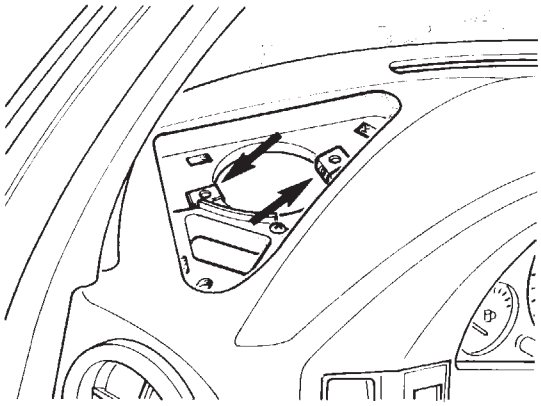

F 34 65 018

Blechmuttern (Pfeile) aufschieben.

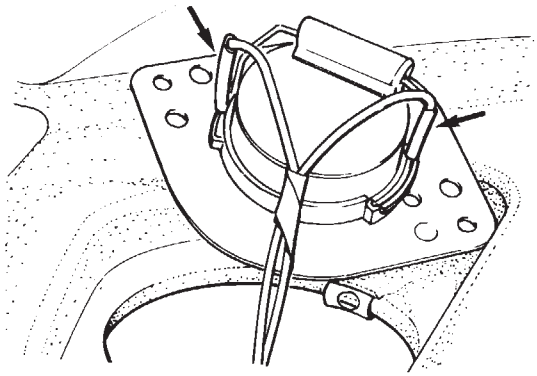

F 32 65 062

Lautsprecherkabel (Pfeil) auf den Lautsprecher aufstecken.

Hinweis

In der Instrumententafel sind die Lautsprecherleitungen zu den Einbauplätzen der Mitteltöner serienmäßig verlegt.

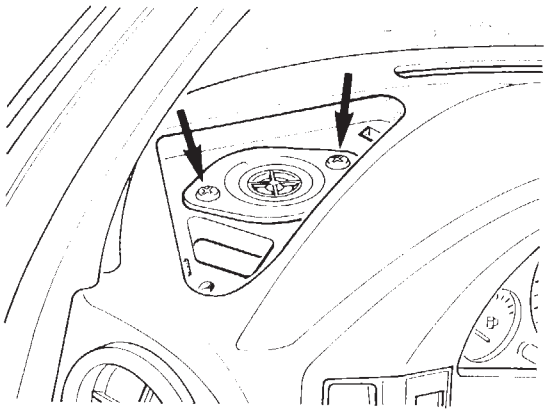

F 34 65 019

Lautsprecher in den Ausschnitt einsetzen und mit zwei Kreuzschlitzschrauben (Pfeile) befestigen.
Blende einsetzen.

source: www.ow.no

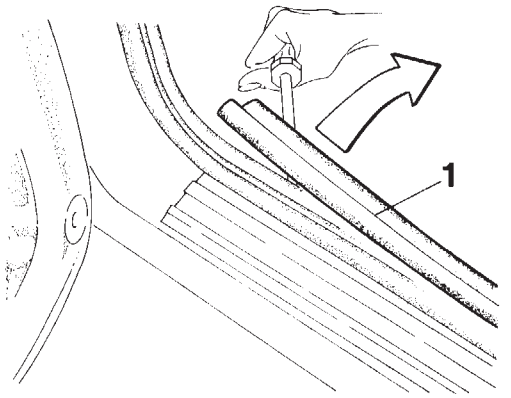

F 30 52 058

9 Zusatzkabelbaum nach hinten verlegen
Vordere und hintere Abdeckleiste (1) auf der linken Fahrzeugseite mit einem Schraubendreher ausheben.

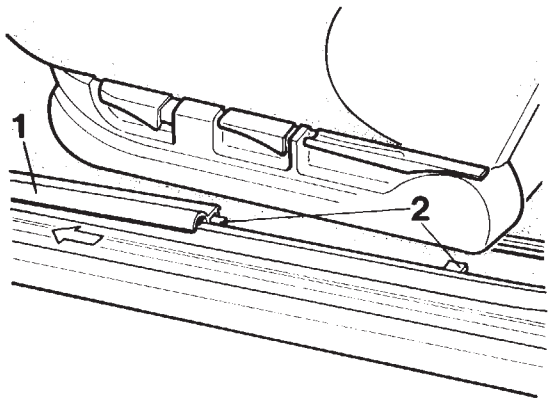

F 34 65 020

Abdeckleisten (1) in Pfeilrichtung von den Klammern (2) abziehen.

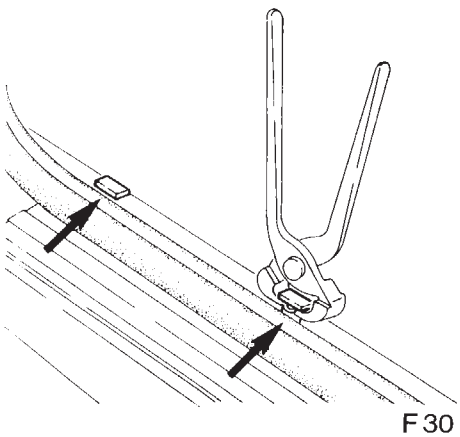

F 30 52 054

Klammern (Pfeile) mit einer Kneifzange aushebeln.

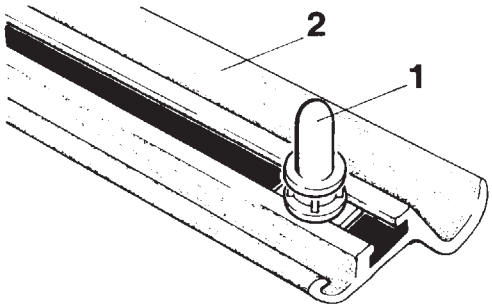

F 30 52 049

Klammen (1) wie dargestellt auf die Abdeckleisten (2) aufschieben.

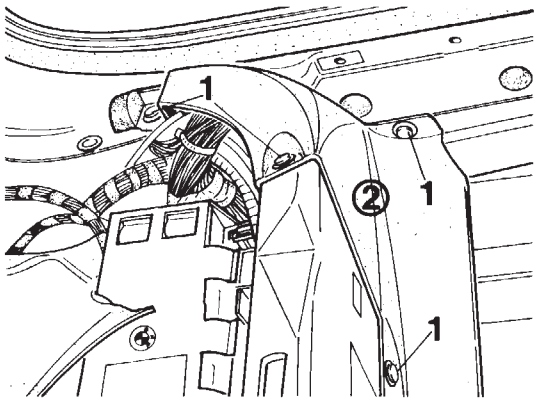

F 34 65 021

Teppich links am hinteren Sitzkasten zurückschlagen, vier Spreiznieten (1) ausbauen und Plastikabdeckung (2) abnehmen.

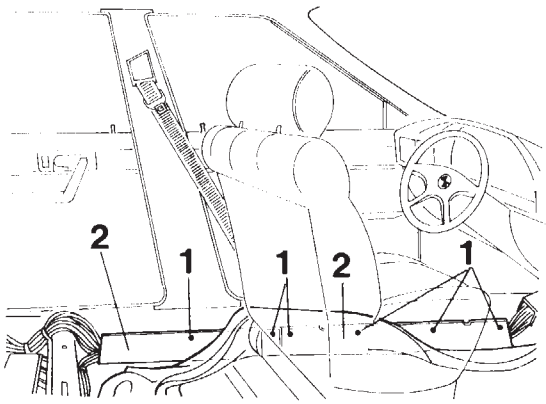

F 34 65 022

Teppich am linken Türholm zurückschlagen und sechs Spreiznieten (1) der Abdeckung (2) ausbauen.

Hinweis
Es müssen weder Fahrersitz noch B-Säulenverkleidung ausgebaut werden.

source: www.ow.no

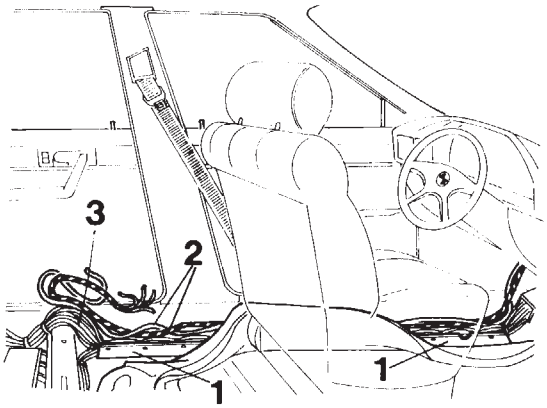

F 34 65 023

Abdeckung (1) aufklappen und Zusatzkabelstrang (2) entlang dem Hauptkabelstrang (3) bis zum hinteren Sitzkasten verlegen.
Zusatzkabelstrang (2) mit den Kabelbindern des Hauptkabelstranges befestigen.

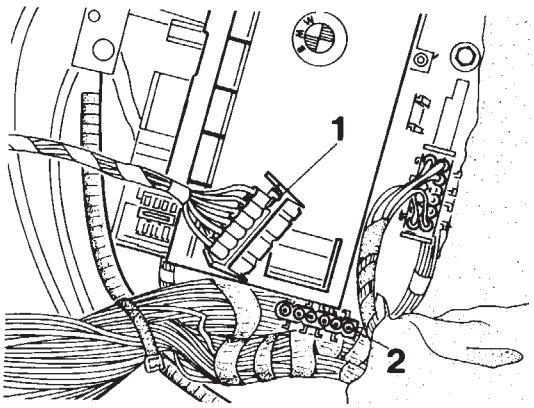

F 34 65 024

Schwarzen sechspoligen Stecker (1) in Stecker (2) am Relaiskasten hinten links einstecken.

Hinweis

Bei Verwendung des Monoeinbausatzes wird nur noch das Antennenkabel weiterverlegt.

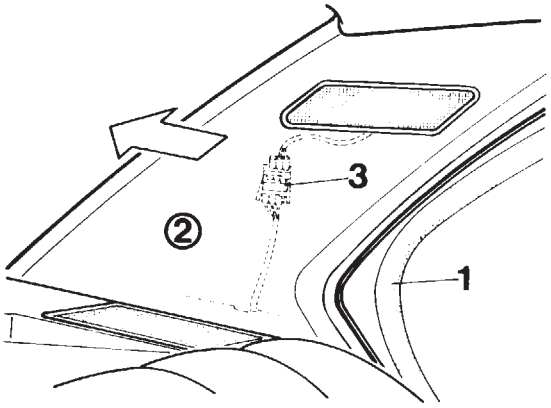

F 34 65 025

Kantenschutz (1) im Bereich der C-Säulen abziehen.
Rechte und linke C-Säulenverkleidung (2) in Pfeilrichtung abziehen und Steckverbindung (3) trennen.

Hinweis

Bei Verwendung des Monoeinbausatzes muß nur die linke C-Säulenverkleidung (1) abgebaut werden.

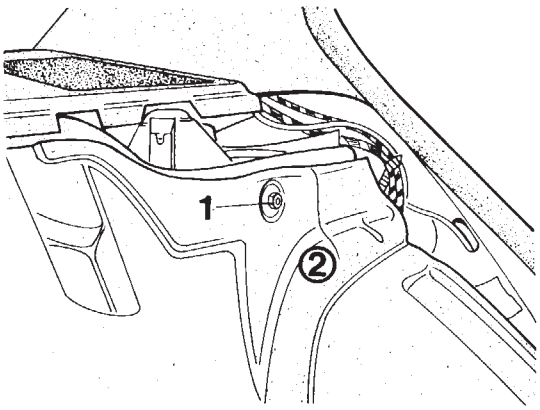

F 34 65 026

Plastikmutter (1) abschrauben und Dämmatte (2) zurückschlagen.

source: www.ow.no

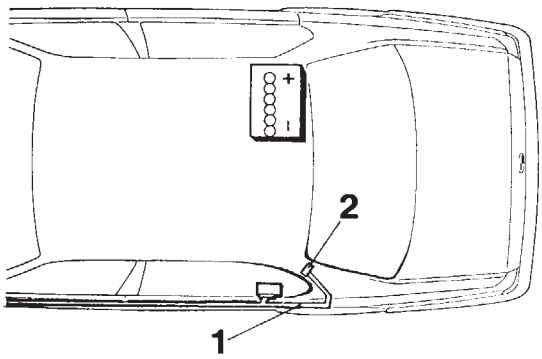

F 34 65 027

Nur Monoeinbausatz
Antennenkabel (1) entlang dem Hauptkabelstrang vom hinteren Sitzkasten bis zum Einbauort des Antennenverstärkers (2) verlegen und mit den vorhandenen Kabelbindern befestigen.
Antennenverstärker laut separater Einbauanleitung einbauen.

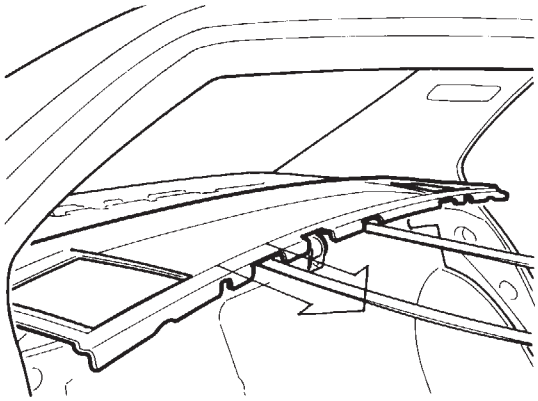

F 32 65 024

10 Lautsprecher unter die Hutablage einbauen (Nur Stereoeinbausätze)
Hutablage nach vorne in Pfeilrichtung abziehen.

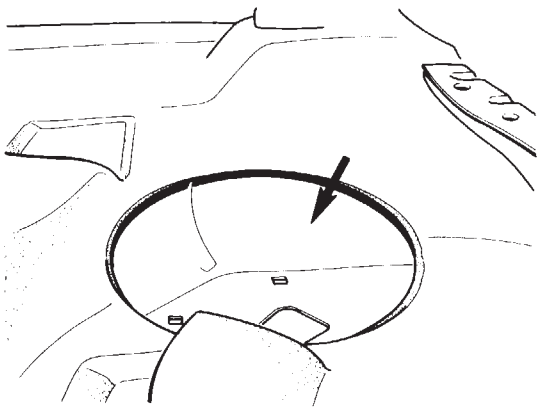

F 34 65 034

Vorgeprägten Ausschnitt (Pfeil) der Dämmatte auf der rechten und linken Seite mit einem Universalmesser ausschneiden und herausnehmen.

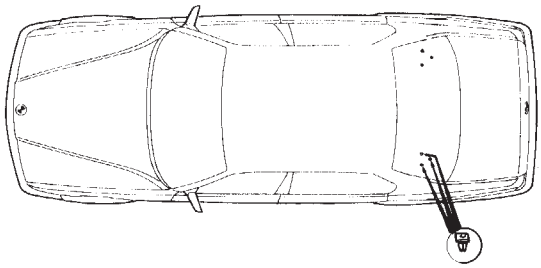

F 32 65 026

Je Seite drei Spreizmuttern einsetzen.

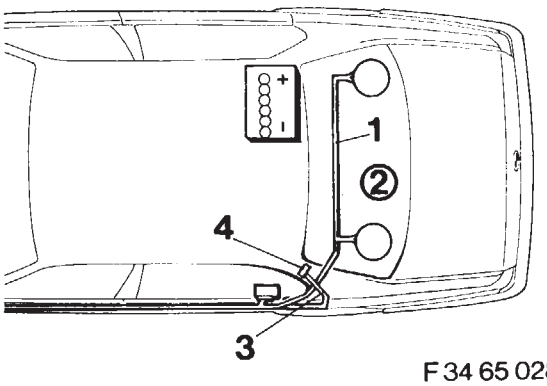

F 34 65 028

Lautsprecherkabel (1) lt. Zeichnung unter der Dämmatte (2) zum Lautsprechereinbauort verlegen.
Lautsprecherkabel (1) soweit wie möglich mit Kabelbindern am Hauptkabelstrang befestigen.
Antennenkabel (3) bis zum Antennenverstärker (4) verlegen.
Antennenverstärker laut separater Einbauanleitung einbauen.

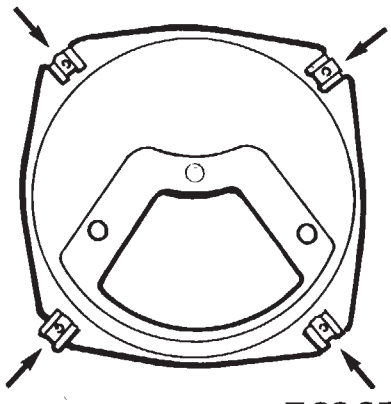

F 32 65 028

Vier Blechmuttern (Pfeile) auf die Schale aufstecken.

source: www.ow.no

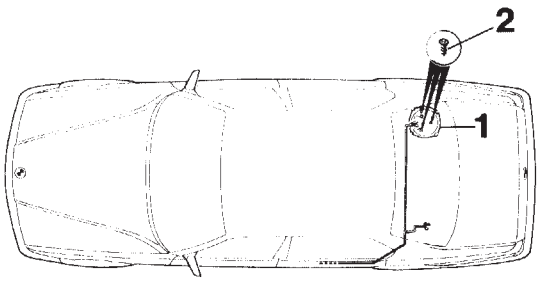

F 34 65 029

Schale (1) auf der rechten und linken Seite mit drei Blechschrauben (2) befestigen.

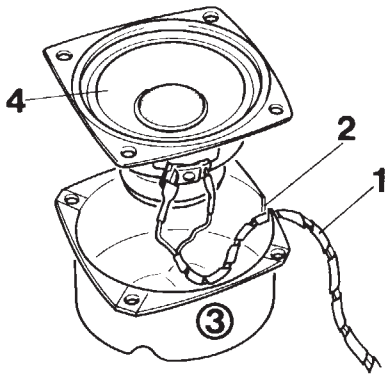

F 34 65 030

Lautsprecherkabel (1) durch die Öffnung (2) in der Schale (3) verlegen.
Lautsprecherkabel (1) am Lautsprecher (4) anschließen und Lautsprecher (4) in die Schale (3) legen.

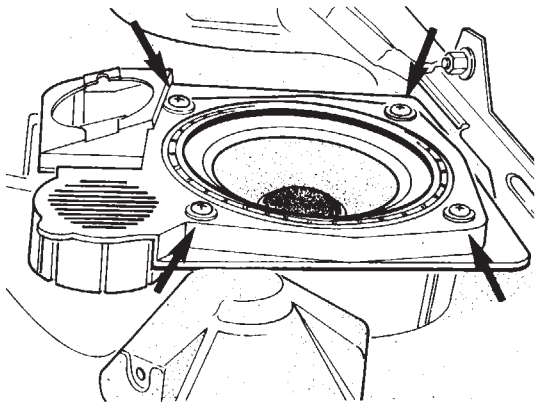

F 34 65 031

Lautsprecherabdeckung auf den Lautsprecher legen und mit vier Linsenblechschrauben (Pfeile) (schwarz mit Scheibe) befestigen.

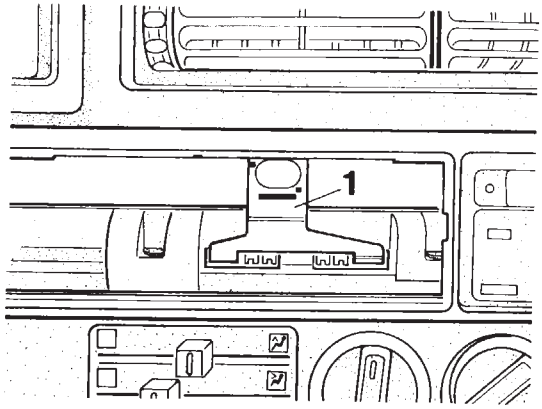

F 34 65 032

11 Radio einbauen
Halter (1) lt. Zeichnung einsetzen.

Hinweis
Der Einbausatz enthält vier verschiedene Halter. Einen für Rechtslenker- und einen für Linkslenkerausführung ohne Klimaanlage und einen für Rechtslenker- und einen für Linkslenkerausführung mit Klimaanlage.

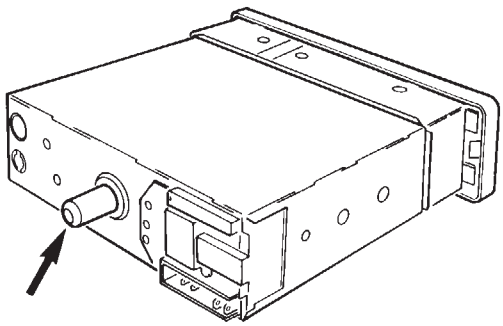

F 34 65 033

Stift (Pfeil) auf das Radio aufschrauben.
Radio laut separater Einbauanleitung einbauen.
Der Einbau der ausgebauten Teile erfolgt sinngemäß in umgekehrter Reihenfolge.
Batterie anklemmen und Funktionskontrolle durchführen.

source: www.ow.no

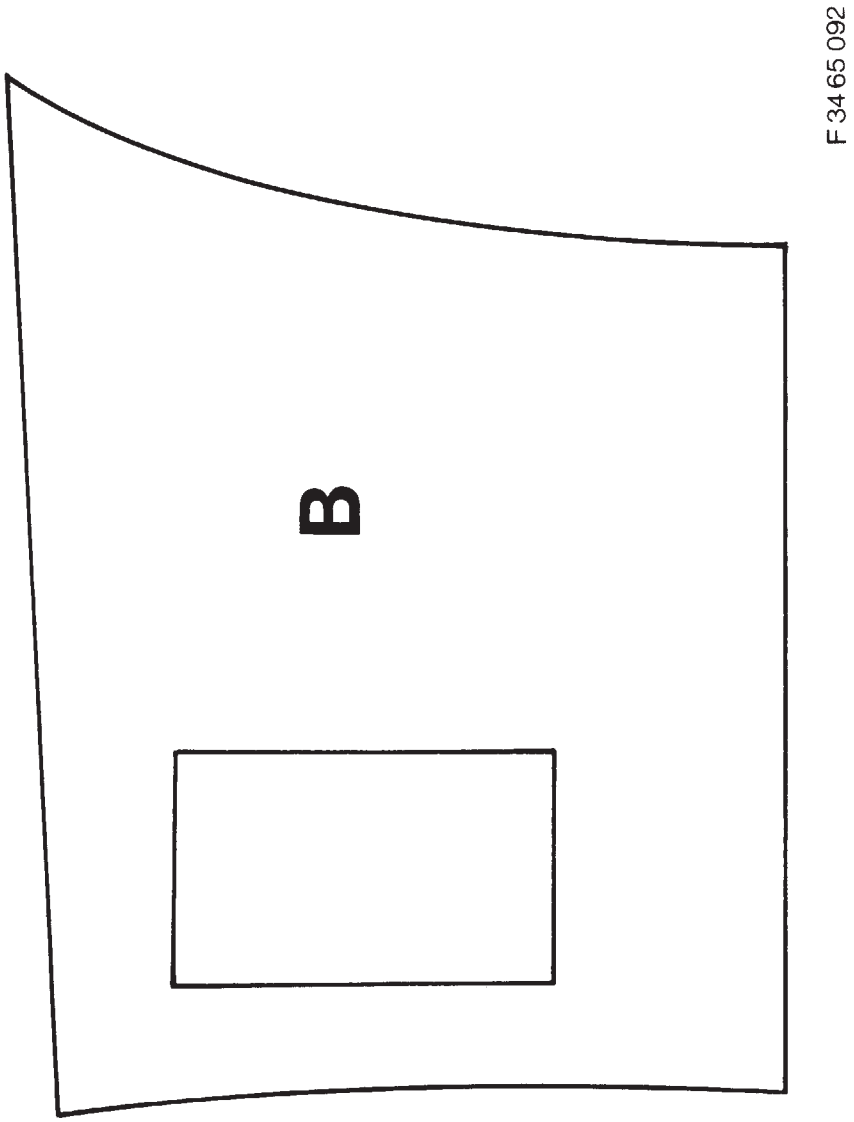

Originalschablone liegt dem Teilesatz bei.
Original template enclosed with the parts kit.
Le gabarit original est fourni avec l'ensemble des pièces.
De originele mal bevindt zich in de onderdelenset.
Originalschablon ingår i delsatsen.
La maschera originale è acclusa al kit di montaggio.
El juego de piezas incluye la plantilla original.

source: www.ow.no

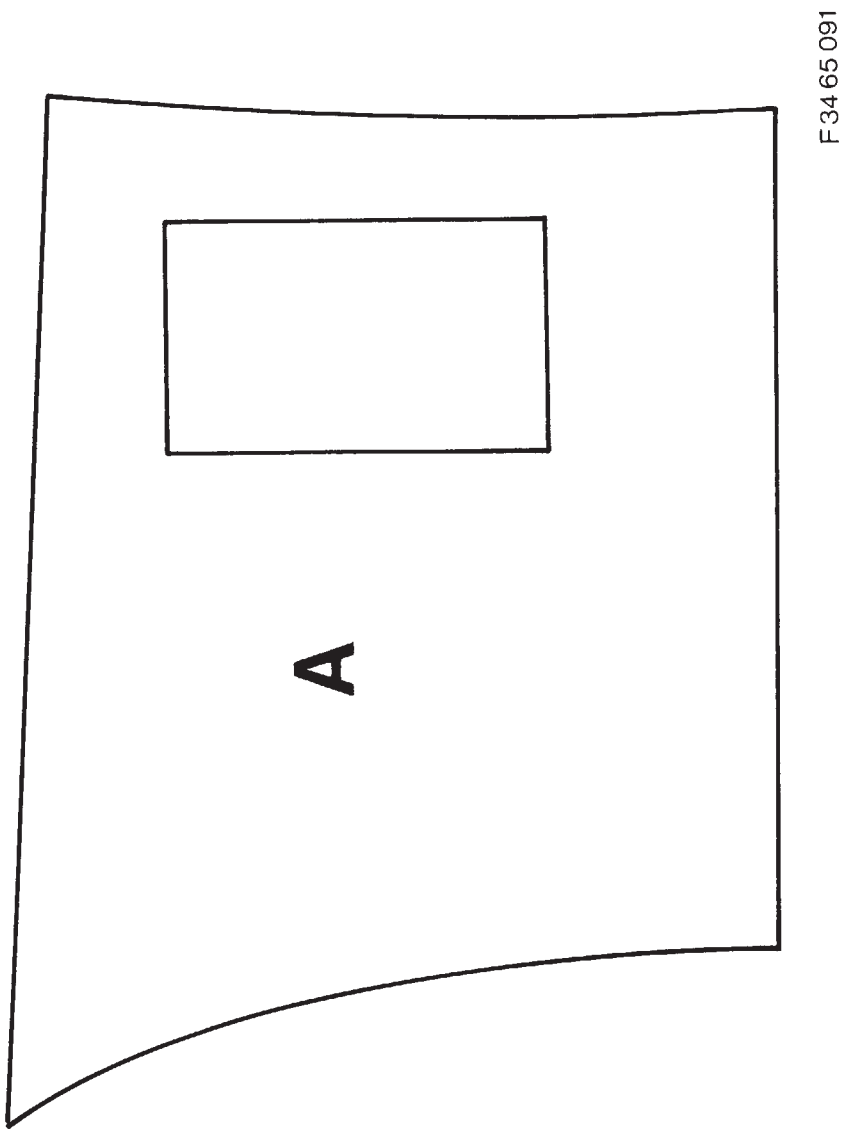

Originalschablone liegt dem Teilesatz bei.
Original template enclosed with the parts kit.
Le gabarit original est fourni avec l'ensemble des pièces.
De originele mal bevindt zich in de onderdelenset.
Originalschablon ingår i delsatsen.
La maschera originale è acclusa al kit di montaggio.
El juego de piezas incluye la plantilla original.
O molde original é fornecido juntamente com o conjunto de peças.

source: www.ow.no

Radio installation with Original BMW stereo and mono installation kits
BMW 5 Series (E 34)

The stereo system has been designed in every respect to suit the car's interior and BMW Bavaria car radios. Installation of other radios and unauthorised connections could cause damage to the system.
Ensure that the correct additional radio wiring harness is installed (2-channel or 4-channel radio set).
A radio or wiring harness can be identified as 2-channel or 4-channel from the number of loudspeakter connections.
If the BMW Bavaria C Electronic and BMW Bavaria Electronic Exclusiv radios with built-in front/rear balance control and four loudspeaker terminals are connected up to a two-channel additional wiring harness, additional cable 65 12 1 379 329 must be used.
Instructions and illustrations are given here for left-hand-drive cars.
On right-hand-drive cars, various work stages must be carried out on the opposite side or in mirror-image fashion.

F 34 65 035

Key
1 Additional stereo wiring harness
2 Footwell loudspeakers
3 Mid-range loudspeakers in instrument panel
4 Front/rear balance control
5 Loudspeakers beneath rear shelf

Tools required:

Offset ring wrench, 10 mm
Flat-bladed screwdriver
Phillips screwdriver
Universal knife
Allen key, 4 mm
1/2" ratchet
1/2" extension
1/2" socket insert, 17 mm
Pincers

Contents

Section

1 Disconnecting battery
2 Removing rear seat base and back
3 Removing lower left instrument panel trim
4 Removing lower side trim
5 Installing loudspeakers in side trims
6 Installing wiring harness in instrument panel
7 Installing front/rear balance control (2-channel wiring harnesses only)
8 Installing tweeters
9 Installing additional wiring harness to rear
10 Installing loudspeakers beneath rear shelf (stereo installation kits only)
11 Connecting up to radio

F 34 71 002
1 Disconnecting the battery
BMW 520i—525i
Important:
Print out the fault memories.
(When the battery is disconnected, the fault memories are automatically erased.)
Unscrew the negative terminal (arrow) and lay aside.

F 34 71 003
BMW 530i, 535i, 524td
Remove cover (1) from the rear seat base on the right.
Remove hex bolt (2) and take off the cover (3).
Important:
Print out the fault memories.
(When the battery is disconnected, the fault memories are automatically erased.)

F 32 65 246
Unscrew the negative cable (arrow) the earthing point.

F 34 52 009
2 Removing rear seat and seat back
Cars with head restraints
Pull up the head restraints to remove, as shown by the arrow.
When installing:
Press the securing lugs (1) of trim (2) into cover (3).

F 34 52 010
Turn the two slotted-head screws (1) on either side of the car through 90° and remove cover (2).

F 32 72 017
All models
Fold up the centre armrest.
Lift seat base (1) out of its holder in the direction of the arrows and remove.

F 32 72 018
Fold the rear centre armrest down.
Pull off the tunnel trim (secured by burr fasteners) for rear centre armrest.
Squeeze together the catches as indicated by the arrows and remove the rear centre armrest.

F 32 72 019
Unscrew the hex nuts (1).
Remove the hex bolts (2) from seat belt.
When installing:
Tightening torque for hex bolts (2): 46 Nm.

F 34 65 001
Fold back the insulating mat (1) on both sides.
Unscrew the hex nut (2) on the seat back on either side.

F 34 65 056
Take off the plastic cover (1) for seat belts as indicated by the arrows. Lift up the seat back out of its holders and pull forward to remove.

F 34 65 002
3 Removing lower left-hand instrument panel trim
Take out the Phillips screw (1) and lift out the trim (2) in the direction of the arrow.

F 32 65 003
Turn the plastic screws (1) through 90° and remove.
Remove the four Phillips screws (2) and pull the instrument panel trim (3) down to remove.
Pull off the plug from the gong.
Pull off air conditioning temperature sensor and vacuum hose if applicable.
Remove instrument panel trim (3).

source: www.ow.no

F 34 65 004
Lever out plastic covers (1) with a screwdriver and remove Phillips screws (2).
Remove trim (3).

F 34 65 005
4 Removing lower side trims
Pull door seal (1) next to the side trim (2) off the A-post on either side in the direction of the arrow.

F 34 65 006
Lever off cap (1) with a screwdriver and remove Phillips screw (2). Pull off lever (3).
Turn the four plastic Allen screws (4) through 90° and remove the left-hand side trim.

F 34 65 007
Turn the two plastic Allen screws (1) on the right-hand side trim (2) through 90° and remove side trim (2).

F 32 65 043
5 Installing loudspeakers in the side trims
Remove insulating material (arrow) from the loudspeaker cutout.

F 34 65 008
Place loudspeaker (1) on the footwell trim from behind.
Place the spring washers in position and secure the loudspeaker with four nuts (2).
When installing:
Before installing the side trims, connect up the loudspeaker wires.
The loudspeaker wires for the right-hand footwell are tied back in the right-hand A-post.

F 34 65 009
6 Installing wiring harness in instrument panel
Open the glove box, disengage the retaining straps and connect the two white, 4-pin plugs together on the right behind the glove box.
Remove the two Phillips screws (1) and pull instrument cluster (2) forward as far as the wiring allows.

F 34 65 010
Remove the trim for radio cutout.
Install the additional wiring harness (1) and aerial lead above the steering column along the main wiring harness, from the left-hand A-post (2) to the radio cutout (3), and secure with the enclosed cable straps.

F 34 65 011
Connect up the black 8-pin plug (1) and tied-back 8-pin plug (2).

F 34 65 012
Stereo sets only:
Disconnect the ties (1) on excess cable loops (2) and pull the additional wiring harness (3) straight.

F 34 65 013
7 Installing front/rear balance control (only with 2-channel wiring harnesses)
Note:
The additional cable No. 65 12 1 379 329 must be used in place of the front/rear balance control if necessary. See the separate radio installation instructions for details of connecting up.
Cut away template (1) at edges.
Cut rectangle (2) out of the template (1).
Template A = left-hand-drive model
Template B = right-hand-drive model

F 34 65 014
Place on the template (1), mark the cutout (2) and cut.
Important:
Take care not to cut through cables located behind the trim.
Note:
The cutout (2) for the front/rear balance control is pre-formed on the reverse of the trim.

F 34 65 015
Insert the trim (arrow) as indicated in the cutout.

F 34 65 016
Introduce the 8-pin plug (1) from the additional wiring harness through the trim (2) and connect up to the front/rear balance control (3).
Push the front/rear balance control (3) into the trim (2) and engage in position.

F 34 65 017
8 Installing tweeters
Lever off trim (1) on either side of the car with a small screwdriver.
Note:
There is a recess (arrow) for inserting the lever on the side of the trim (1).

F 34 65 018
Push on sheet-metal nuts (arrows).

F 32 65 062
Plug the loudspeaker cables (arrows) on to the loudspeaker.
Note:
The loudspeaker wires to the tweeter locations are installed as standard in the instrument panel.

F 34 65 019
Insert the loudspeaker in the cutout and secure with two Phillips screws (arrows).
Insert the trim panel.

F 30 52 058
9 Installing additional wiring harness at rear
Lever out the front and rear cover trims (1) on the left-hand side of the car with a screwdriver.

F 34 65 020
Pull cover trims (1) off clips (2) in the direction of arrow.

F 30 52 054
Lever out the clips (arrows) with pincers.

F 30 52 049
Push clips (1) on to the cover trims (2) as illustrated.

F 34 65 021
Fold back the carpet on left at rear seat base, remove four spreader rivets (1) and take off plastic cover (2).

F 34 65 022
Fold back the carpet on left-hand door sill and remove the six spreader rivets (1) on the cover (2).
Note:
Neither the driver's seat nor the B-post trim need be removed.

F 34 65 023
Fold up the cover (1) and run the additional wiring harness (2) alongside the main wiring harness (3) as far as the rear seat base.
Secure the additional wiring harness (2) with the cable straps for the main wiring harness.

 source: www.ow.no

F 34 65 024
Connect up the black 6-pin plug (1) with plug (2) on the rear left relay box.
Note:
Only the aerial lead needs to be run further in the case of the mono installation kit.

F 34 65 025
Pull off edge protector (1) at C-post.
Pull off C-post trims (2) on either side in the direction of the arrow and disconnect the plug (3).
Note:
Only the left-hand C-post trim (1) need be removed in the case of the mono installation kit.

F 34 65 026
Remove plastic nut (1) and fold back insulating mat (2).

F 34 65 027
Mono installation kit only:
Run the aerial lead (1) alongside the main wiring harness from the rear seat base to the aerial amplifier location (2) and connect up to the cable straps already fitted.
Install the aerial amplifier according to the separate installation instructions.

F 32 65 024
Installing loudspeakers beneath rear shelf (stereo sets only)
Pull the rear shelf forward in the direction of the arrow.

F 34 65 034
Cut out the pre-formed apertures (arrow) in the insulating mat on either side with a universal knife and remove scrap material.

F 32 65 026
Insert three spreader nuts on each side.

F 34 65 028
Run loudspeaker cable (1) to the loudspeaker location under the insulating mat (2) as shown by the drawing.
Secure the loudspeaker cable (1) as far as possible to the main wiring harness, using cable straps.
Run the aerial lead (3) as far as the aerial amplifier (4).
Install the aerial amplifier according to the separate installation instructions.

F 32 65 028
Attach four sheet-metal nuts (arrows) to the dish.

F 34 65 029
Secure loudspeaker dish (1) on right and left with three self-tapping screws (2).

F 34 65 030
Feed the loudspeaker cable (1) through the aperture (2) in the dish (3).
Connect the loudspeaker cable (1) to the loudspeaker (4) and install the loudspeaker in the dish (3).

F 34 65 031
Place the loudspeaker cover on the dish and secure with four raised-head self-tapping screws (arrows) (black, with washer).

F 34 65 032
11 Installing the radio
Insert holder (1) as illustrated.
Note:
The installation kit includes four different holders: for right-hand-drive and left-hand-drive cars, with and without air conditioning.

F 34 65 033
Screw pin (1) on to the radio.
Install the radio according to the separate installation instructions.
Install all the remaining parts by following the removal procedure in the reverse order.
Connect the battery and carry out a functional check.

source: www.ow.no

Montage autoradios avec kits stéréo et mono BMW d'origine
BMW série 5/34

L'installation stéréo est adaptée exactement à l'habitacle du modèle E 34 et aux autoradios BMW Bavaria. Le montage d'autoradios d'autres marques de même que le fait de ne pas raccorder l'appareil conformément à cette notice peuvent entraîner des dommages à l'installation.
Prendre soin d'utiliser le faisceau additionnel de câbles qui convient exactement à votre autoradio (2 canaux ou 4 canaux).
On reconnaît un autoradio ou un faisceau additionnel 2 ou 4 canaux au nombre de ses prises/connecteurs pour hauts-parleurs.
Si l'on raccorde des autoradios BMW Bavaria C Electronic et BMW Bavaria C Exclusiv avec fader incorporé et de ce fait avec 4 sorties HP à un faisceau additionnel à canaux, il faudra utiliser le câble d'adaptation n° 65 12 1 379 329.
L'installation décrite ici concerne le modèle de voiture à direction à gauche. Pour les modèles à direction à droite, certaines opérations sont à exécuter symétriquement.

Légende:

1 Faisceau stéréo additionnel
2 Hauts-parleurs de plancher (niveau bas)
3 HP médiums dans la planche de bord
4 Fader (gradateur AV/AR)
5 Hauts-parleurs sous la plage arrière

Outils requis:

Clé polygonale coudée 10
Tournevis à bout plat
Tournevis à pointe cruciforme
Couteau de tapissier
Clé à 6 pans creux 4 mm
Clé à cliquet 1/2''
Allonge 1/2''
Embout pour clé à douille 1/2''/17 mm
Tenailles

Sommaire

Titre

1 Débranchement de la batterie
2 Dépose de la banquette arrière et du dossier
3 Dépose du revêtement inférieur gauche de planche de bord
4 Dépose des revêtements latéraux inférieurs avant
5 Installation des hauts-parleurs latéraux avant
6 Pose du faisceau dans la planche de bord
7 Installation du fader (uniquement avec pose de faisceaux à 2 canaux)
8 Installation des hauts-parleurs tweeters
9 Pose du faisceau additionnel de câbles vers l'arrière
10 Installation des hauts-parleurs sous la plage arrière (uniquement kits stéréo)
11 Installation de l'autoradio

F 34 71 002
1 Débranchement de la batterie
BMW 520i, 525i
Attention:
Effectuer l'édition sur imprimante du contenu de la mémoire des defauts.
Le contenu de la mémoire des défauts est effacé (perdu) au moment du débranchement de la batterie.
Débrancher le câble de la borne négative (flèche) et le placer sur le côté.

F 34 71 003
BMW 530i, 535i, 534td
Retirer le petit couvercle (1) en bas à droite du caisson de siège (banquette) arrière. Dévisser la vis tête hexagonale (2) et déposer le capot (3).
Attention:
Effectuer l'édition sur imprimante du contenu de la mémoire des défauts.
Le contenu de la mémoire des défauts est effacé (perdu) lorsqu'on débranche la batterie.

F 32 65 246
Débrancher le câble négatif (flèche) du point de mise à la masse.

F 34 52 009
2 Dépose de la banquette arrière et du dossier
Voitures avec appui-tête
Extraire les appui-tête en les tirant vers le haut dans le sens de la flèche.
Repose:
Enfoncer les ergots de retenue (1) de l'habillage (2) dans le revêtement de protection (3).

F 34 52 010
Sur les côtés gauche et droit de la voiture, tourner deux vis tête fendue sur 90° et déposer le revêtement de protection (2).

F 32 72 017
Toutes voitures
Rabattre l'accoudoir central arrière vers le haut.
Dégager la banquette (1) de son attache dans le sens de la flèche en la levant et la déposer.

F 32 72 018
Rabattre l'accoudoir central arrière vers le bas. Détacher en haut le revêtement du logement à bande adhérente (stratch) pour l'accoudoir central.
Comprimer le système de verrouillage dans le sens des flèches et déposer l'accoudoir central arrière.

F 32 72 019
Dévisser les écrous six pans (flèches).
Dévisser et enlever les vis tête hexagonale (2) d'ancrage des ceintures de sécurité.
Repose:
Couple de serrage des vis (2): 46 Nm.

F 34 65 001
Rabattre le tapis insonorisant (1) à gauche et à droite.
Dévisser l'écrou six pans (2) du dossier côtés gauche et droit.

source: www.ow.no

F 34 65 056
Déposer les entourages (caches de guidage) en plastique (1) pour les ceintures de sécurité, dans le sens des flèches. Extraire le dossier vers le haut hors de ses attaches, le tirer vers l'avant et la déposer.

F 34 65 002
3 Dépose du revêtement inférieur gauche de planche de bord
Dévisser la vis à empreinte cruciforme (1) et déposer le panneau de revêtement (2) dans le sens de la flèche.

F 34 65 003
Faire tourner les vis plastique (1) sur 90° et les déposer.
Dévisser quatre vis à empreinte cruciforme (2) et retirer l'élément d'habillage de la planche de bord (3) vers le bas.
Débrancher la fiche du gong.
Le cas échéant, débrancher la fiche de la sonde de température du climatiseur et le tuyau souple à dépression.
Déposer l'élément d'habillage de planche de bord (3).

F 34 65 004
Faire sauter trois pastilles cache-vis (bouchons) plastique (1) avec un tournevis et dévisser les vis à empreinte cruciforme (2).
Déposer l'élément d'habillage (3).

F 34 65 005
4 Dépose des revêtements latéraux inférieurs avant
Détacher le joint de porte (1) dans la zone de l'élément latéral (panneau) de revêtement (2) des montants avant A côtés gauche et droit dans le sens de la flèche.

F 34 65 006
Faire sauter le cache-vis (1) avec un tournevis et dévisser la vis à empreinte cruciforme (2). Retirer le levier (3).
Faire tourner quatre vis à six pans creux en plastique (4) sur 90° et déposer l'élément latéral de revêtement côté gauche.

F 34 65 007
Tourner deux vis tête hex. en plastique (1) du panneau de revêtement inférieur droit sur 90° et déposer le panneau de revêtement (2).

F 32 65 043
5 Installation des hauts-parleurs latéraux avant
Enlever le matériau isolant (flèche) de l'ouverture prévue pour l'installation du haut-parleur.

F 34 65 008
Positionner le haut-parleur (1) par l'arrière sur l'élément de revêtement préalablement déposé.
Mettre en place les rondelles-freins et fixer le haut-parleur avec les quatre écrous (2).
Repose:
Raccorder les câbles de hauts-parleurs avant de remettre en place les panneaux de revêtement latéraux.
Les câbles du haut-parleur niveau plancher côté droit sont attachés en réserve dans le montant avant de droite.

F 34 65 009
6 Pose du faisceau dans la planche de bord
Ouvrir la boîte à gants., décrocher les sangles de retenue et raccorder ensemble les deux connecteurs enfichables blancs 4 poles, a droite derrière la boîte à gants.
Dévisser deux vis à empreinte cruciforme (1), tirer à soi le tableau de bord (2) aussi loin que le permettent les longueurs des câbles raccordés.

F 34 65 010
Déposer la grille (cache) pour la découpe de l'emplacement de l'autoradio.
Poser le faisceau additonnel et le câble d'antenne au-dessus de la colonne de direction, le long du faisceau principal entre le montant avant A de gauche (2) et l'emplacement de montage de l'autoradio (3) puis le fixer avec les colliers existants.

F 34 65 011
Raccorder la fiche noire à 8 broches (1) sur la fiche 8 broches noire (2) existante attachée en réserve.

F 34 65 012
Kits stéréo uniquement:
Sectionner les rubans (1) des boucles (2) et mettre le faiseau additionnel (3) en position rectiligne.

F 34 65 013
7 Installation du fader (uniquement avec faisceaux à 2 canaux)
Remarque:
Le câble additionnel n° 65 12 1 379 329 est à installer le cas échéant à la place du fader. Le raccordement est décrit dans la notice séparée de l'autoradio.
Découper le gabarit (1) suivant le tracé.
Découper et enlever le rectangle (2) dans le gabarit (1).
Gabarit A = pour voitures à direction à gauche
Gabarit B = pour voitures à direction à droite

F 34 65 014
Appliquer et coller le gabarit (1), tracer le contour de l'évidement (2) et le découper.
Attention
Câbles électriques derrière le revêtement!
Remarque:
Le contour de la découpe (2) pour le fader est tracé d'origine sur la fache arrière.

F 34 65 015
Installer le cache (flèche) sur la découpe comme sur le croquis.

F 34 65 016
Faire passer la fiche noire 8 broches (1) du faisceau additionnel au travers de la découpe (2) et la raccorder sur le fader (3).
Pousser le fader (3) dans le cache (2) et l'y encastrer.

F 34 65 017
8 Installation des hauts-parleurs pour médiums
Dégager la grille (1) côtés gauche et droit de la voiture à l'aide d'un petit tournevis.
Remarque:
Un petit évidement (flèche) est prévu sur la grille (1) pour y introduire la pointe du tournevis.

F 34 65 018
Pousser les écrous en tôle (flèches) en position.

F 32 65 062
Raccorder les câbles de haut-parleur (flèches) sur le haut-parleur.
Remarque:
Les câbles pour les hauts-parleurs sont posés d'origine dans la planche de bord jusqu'aux emplacements des hauts-parleurs médiums.

F 34 65 019
Présenter le haut-parleur dans l'évidement et le fixer avec deux vis à empreinte cruciforme (flèches). Installer la grille.

source: www.ow.no

F 30 52 058
9 Pose du faisceau additionnel de câbles vers l'arrière
Dégager les baguettes (1) de recouvrement des seuils avant et arrière sur le côté gauche de la voiture avec un tournevis.

F 34 65 020
Sortir les baguettes de recouvrement (1) dans le sens de la flèche à l'écart des agrafes (2).

F 30 52 054
Sortir les agrafes (flèches) avec des tenailles.

F 30 52 049
Pousser les clips (1) sur la baguette de recouvrement (2) comme sur le croquis.

F 34 65 021
Rabattre le tapis à gauche sur le caisson de banquette arrière, retirer quatre rivets à tige fendue (1) et déposer l'élément de revêtement en plastique (2).

F 34 65 022
Rabattre le tapis de sol au niveau du longeron de portière de gauche et enlever les six rivets tête fendue (1) de la languette (plinthe) de recouvrement (2).
Remarque:
Il n'y a pas lieu de déposer ni le siège conducteur, ni le revêtement du montant central B.

F 34 65 023
Rabattre le languette (plinthe) de recouvrement (1) pour dégager les câbles et poser le faisceau additionnel (2) le long du faisceau principal (3) jusqu'au caisson de banquette arrière.
Fixer le faisceau additionnel (2) avec les colliers du faisceau principal.

F 34 65 024
Raccorder la fiche noire 6 broches (1) dans la fiche (2) sur la boîte à relais à l'arrière côté gauche.
Remarque:
Si l'on utilise le kit «mono», il suffit de poser à présent le câble d'antenne.

F 34 65 025
Détacher le profilé de protection de bordure (1) dans la zone des montants de custode C. Enlever les revêtements (2) des montants arrière C à gauche et à droite de la voiture en les tirant dans le sens de la flèche et ouvrir le connecteur (3).

Remarque:
Lorsqu'on utilise le kit «mono», il suffit d'enlever le revêtement (2) du montant arrière sur le seul côté gauche de la voiture.

F 34 65 026
Dévisser l'écrou plastique (1) et rabattre le tapis insonorisant (2).

F 34 65 027
Kit «mono» uniquement:
Poser le câble d'antenne (1) le long du faisceau principal du caisson de banquette arrière jusqu'à l'emplacement d'installation de l'ampli d'antenne (2) et le fixer avec les colliers existants.
Installer l'ampli d'antenne comme indiqué dans la notice de montage séparée.

F 32 65 024
10 Installation des hauts-parleurs sous la plage arrière (kits «stéréo» uniquement)
Retirer la plage arrière vers l'avant dans le sens de la flèche.

F 34 65 034
Sur les côtés gauche et droit, avec un couteau de tapissier, enlever les parties du tapis insonorisant dont le contour est prédécoupé d'orgine (flèche).

F 32 65 026
Installer trois écrous extensibles autoserrants de chaque côté (pour chaque haut-parleur).

F 34 65 028
Poser les câbles des hauts-parleurs (1) par-dessous le tapis insonorisant (2), comme sur la croquis, jusqu'à l'emplacement d'installation des HP.
Fixer les câbles des HP (1) dans la mesure du possible sur le faisceau principal avec des colliers.
Poser la câble d'antenne (3) jusqu'à l'ampli d'antenne (4).
Installer l'ampli d'antenne en suivant les instructions de la notice de montage séparée.

F 32 65 028
Mettre en place 4 écrous en tôle (flèches) sur la cuvette-logement.

F 34 65 029
Fixer la cuvette (1) avec trois vis à tôle (2) sur les côtés gauche et droit.

F 34 65 030
Faire passer les câbles (1) de haut-parleur au travers de l'ouverture (2) dans la cuvette (3).
Raccorder les câbles (1) sur le haut-parleur (4) et installer le haut-parleur (4) dans sa cuvette.

F 34 65 031
Poser la grille sur le haut-parleur et la fixer avec 4 vis à tête semi-bombée (flèches) (noires avec rondelles).

F 34 65 032
11 Installation de l'autoradio
Installer le support (1) comme sur le croquis.
Remarque:
Le kit de montage contient quatre supports différents à savoir pour voitures à DD et pour voitures à DG respectivement avec et sans climatiseur.

F 34 65 033
Visser la tige (flèche) sur l'autoradio.
Raccorder et installer l'autoradio en suivant les instructions de la notice de montage de l'appareil.
La repose des pièces déposées s'effectue logiquement dans l'ordre inverse de la dépose.
Raccorder la batterie et effectuer un contrôle de fonctionnement.

source: www.ow.no

Montagehandleiding voor originele BMW stereo- en monoradio's
BMW 5-Serie E 34

De stereo-installatie is nauwkeurig op het interieur en de BMW Bavaria autoradio's afgestemd. Het gebruik van andere radio's of het niet opvolgen van de voorschriften omtrent de aansluitingen kan schade aan de installatie tot gevolg hebben.
Er moet op worden gelet dat voor de radio (2-kanaals of 4-kanaals) de correcte draadbundel wordt gemonteerd.
Een 2-kanaals of 4-kanaals toestel en de bijbehorende draadbundel is te herkennen aan het aantal luidsprekeraansluitingen.
Als een BMW Bavaria C Elektronic of BMW Bavaria Elektronic Exclusiv (met geïntegreerde balansregelaar en 4 luidsprekers) wordt aangesloten op een draadbundel voor een 2-kanaals toestel, moet de extra bedrading nr. 65 12 1 379 329 worden gebruikt.
De montage is beschreven voor een auto met links stuur.
Bij een auto met rechts stuur moeten diverse werkzaamheden in spiegelbeeld worden uitgevoerd.

F 34 65 035

Verklaring

1 Bedrading voor de stereo-installatie
2 Luidsprekers in de beenruimte
3 Middentoon luidsprekers in het dashboard
4 Balansregelaar
5 Luidspreker onder de hoedenplank

Benodigd gereedschap:

Gebogen ringsleutel 10 mm
Schroevedraaier
Kruiskopschroevedraaier
Universeel mes
Inbussleutel 4 mm
1/2 in. ratel
1/2 in. verlengstuk
1/2 in. dopsleutel 17 mm
Nijptang

Inhoud

Hoofdstuk

1 Massakabel van accu losmaken
2 Zitting en rugleuning van achterbank verwijderen
3 Dashboardbekleding, linksonder, verwijderen
4 Zijbekleding, onder, verwijderen
5 Luidsprekers in zijbekleding monteren
6 Bedrading in dashboard aanbrengen
7 Balansregelaar monteren (alleen bij de montage van 2-kanaals draadbundels)
8 Tweeters monteren
9 Extra bedrading naar achteren leggen
10 Luidspreker onder de hoedenplank monteren (alleen voor stereotoestellen)
11 Radio monteren

F 34 71 002
1 Massakabel van accu losmaken
BMW 520i—525i
Attentie
Print de storingsgeheugens uit.
Bij het losmaken van de massakabel van de accu worden de storingsgeheugens gewist.
Draai de klem van de massapool (pijl) los en leg de massakabel terzijde.

F 34 71 003
BMW 530i, 535i, 524td
Verwijder de klep (1) onder de achterbank, rechtsonder.
Verwijder de zeskantbout (2) en de afdekking (3).
Attentie
Print de storingsgeheugens uit.
Door het losmaken van de massakabel worden de storingsgeheugens gewist.

F 32 65 246
Maak de massakabel (pijl) los van het massapunt.

F 32 52 009
2 Zitting en rugleuning van achterbank verwijderen
Auto's met hoofdsteunen
Trek de hoodsteun in de richting van de pijl los.
Montagerichtlijn
Druk de lippen (1) van de bekleding (2) in de afdekking (3).

F 34 52 010
Draai de twee schroeven, links en rechts, 90° en verwijder de afdekking (2).

F 32 72 017
Alle auto's
Klap de armleuning omhoog.
Trek de zitting (1) in de richting van de pijl uit de bevestiging en verwijder de zitting (1).

F 32 72 018
Klap de armleuning naar beneden.
Maak de bekleding met het klittenband van de middelste armleuning los.
Druk de vergrendeling in de richting van de pijlen samen en verwijder de armleuning.

F 32 72 019
Verwijder de zeskantmoeren (1).
Maak de zeskantbouten (2) van de veiligheidsgordel los.
Montagerichtlijn
Het aantrekkoppel van de bouten (2) bedraagt 46 Nm.

F 34 65 001
Klap het isolatiemateriaal (1), rechts en links, terug.
Draai de zeskantmoer (2) van de rugleuning aan de achter- en linkerzijde los.

F 34 65 056
Verwijder de kunststof afdekking (1) van de veiligheidsgordels in de richting van de pijl. Trek de rugleuning naar boven uit de bevestigingen, trek hem naar voren en neem hem uit de wagen.

F 34 65 002
3 Dashboardbekleding, linksonder, verwijderen
Verwijder de kruiskopschroef (1) en neem de bekleding (2) in de richting van de pijl weg.

source: www.ow.no

F 34 65 003
Draai de kunststof schroeven (1) 90° en verwijder ze.
Verwijder de vier kruiskopschroeven (2) en neem de dashboardbekleding (3) naar beneden toe weg.
Trek de stekker van de gong los.
Trek eventueel de stekker van de temperatuursensor voor de airconditioning en de vacuümslang los.
Verwijder het bekledingspaneel (3).

F 34 65 004
Maak de drie kunststof pluggen (1) met een schroevedraaier los en verwijder de kruiskopschroeven (2).
Verwijder het bekledingspaneel (3).

F 34 65 005
4 Zijbekledingen, onder, verwijderen
Trek het portierrubber (1) bij de zijbekleding (2) van de rechter en linker voorstijl in de richting van de pijl los.

F 34 65 006
Verwijder de plug (1) met een schroevedraaier en draai de kruiskopschroef (2) los.
Maak de hefboom (3) los.
Draai de vier kunststof inbusbouten (4) 90° en verwijder de linker zijbekleding.

F 34 65 007
Draai de twee kunststof inbusbouten (1) van de rechter zijbekleding (2) 90° en verwijder de bekleding (2).

F 32 65 043
5 Luidspreker op zijbekleding monteren
Snijd het isolatiemateriaal (pijl) uit de luidsprekeropening weg.

F 34 65 008
Leg de luidspreker (1) vanaf de achterzijde op de bekleding.
Breng de verende ringen aan en zet de luidspreker met vier moeren (2) vast.
Montagerichtlijn
Vóór het aanbrengen van de zijbekleding moeten de luidsprekerdraden worden aangesloten.
De luidsprekerdraden voor de luidspreker rechts in de beenruimte zijn in de rechter voorstijl teruggebonden.

F 34 65 009
6 Extra bedrading in dashboard aanbrengen
Maak het dashboardkastje open, maak de vangstrips los en sluit de twee witte, 4-polige stekkers rechtsachter het dashboardkastje op elkaar aan.
Verwijder de twee kruiskopschroeven (1). Trek het instrumentenpaneel (2) zover mogelijk naar voren.

F 34 65 010
Verwijder het paneel voor de montage-opening van de radio.
Leg de extra bedrading (1) en de antennekabel boven langs de stuurkolom en langs de hoofddraadbundel tussen de linker voorstijl (2) en de montageplaats van de radio (3). Zet de bedrading met het aanwezige draadband vast.

F 34 65 011
Sluit de zwarte 8-polige stekker (1) aan op de teruggebonden zwarte 8-polige stekker (2).

F 34 65 012
Voor stereo-installaties
Maak de verbindingen (1) van de kabellussen (2) los en trek de bedrading (3) recht.

F 34 65 013
7 Balansregelaar monteren (alleen bij het monteren van 2-kanaals draadbundels)
Opmerking
Indien nodig wordt i.p.v. de balansregelaar de extra draadbundel nr. 65 12 1 379 329 gemonteerd. De aansluiting wordt in de afzonderlijke montagehandleiding voor de radio beschreven.
Snijd de mal (1) aan de rand uit.
Snijd de rechthoekige opening (2) uit de mal (1).
Mal A = auto met links stuur
Mal B = auto met rechts stuur

F 34 65 014
Breng de mal (1) aan. Teken de uitsparing (2) af en maak de opening vrij.
Attentie
Achter de bekleding is bedrading aangebracht.

Opmerking
De uitsparing (2) voor de balansregelaar is aan de achterzijde van de bekleding voorgestanst.

F 34 65 015
Druk het paneeltje (pjil) zoals afgebeeld in de opening.

F 34 65 016
Steek de zwarte 8-polige stekker (1) van de extra bedrading door de opening (2) en sluit hem aan op de balansregelaar (3).
Druk de balansregelaar (3) in de opening (2) tot hij arreteert

F 34 65 017
8 Tweeters monteren
Maak het sierstuk (1) aan de rechter- en linkerzijde met een kleine schroevedraaier los.
Opmerking
Aan de onderzijde van het sierstuk (1) bevindt zich een uitsparing (pijl) voor het losmaken.

F34 65 018
Breng de plaatmoeren (pijlen) op hun plaats.

F 32 65 062
Sluit de draden (pijlen) aan op de luidspreker.
Opmerking
In het dashboard bevinden zich reeds de luidsprekerdraden naar de montageplaatsen van de middentoonluidsprekers.

F 34 65 019
Breng de luidspreker in de opening aan en zet hem met twee kruiskopschroeven (pijlen) vast.
Breng het sierstuk aan.

F 30 52 058
9 Extra bedrading naar achteren leggen
Maak de voorste en achterste dorpellijst (1) aan de linkerzijde van de auto met een schroevedraaier los.

F 34 65 020
Trek de dorpellijst (1) in de richting van de pijl uit de klemmen (2).

F 30 52 054
Trek de klemmen (pijlen) met een nijptang los.

F 30 52 049
Schuif de klemmen (1) zoals afgebeeld op de dorpellijst (2)

source: www.ow.no

F 34 65 021
Klap de vloerbedekking links van de achterbank terug, verwijder de vier spreidklemmen (1) en de kunststof afdekking (2).

F 34 65 022
Klap de bekleding van de linker dorpel terug en verwijder de zes spreidklemmen (1) van de afdekking (2).
Opmerking
Het is niet nodig de bestuurdersstoel of de bekleding van de middenstijl te verwijderen.

F 34 65 023
Klap de bekleding (1) omhoog en leg de extra bedrading (2) langs de hoofddraadbundel (3) naar de achterkant.
Zet de extra bedrading (2) met draadband vast op de hoofddraadbundel.

F 34 65 024
Sluit de zwarte 6-polige stekker (1) aan op de stekker (2) van de relaisbox, linksachter.
Opmerking
Als een monoradio wordt gemonteerd, wordt alleen de antennekabel verder naar achteren gelegd.

F 34 65 025
Trek de stootrand (1) bij de achterstijl los.
Trek de bekleding van de linker achterstijl (2) in de richting van de pijl los en trek de stekker (3) los.
Opmerking
Bij de montage van een monoradio moet alleen de linker bekleding van de achterstijl (1) worden verwijderd.

F 34 65 026
Breng de kunststof moer (1) aan en klap het geluidsisolatiemateriaal (2) terug.

F 34 65 027
Alleen monoradio
Leg de antennekabel (1) langs de hoofddraadbundel vanaf de achterbank tot aan de montageplaats van de antenneversterker (2) en zet de antennekabel met het aanwezige draadband vast.
Monteer de antenneversterker zoals in de afzonderlijke montagehandleiding is beschreven.

F 32 65 024
10 Luidsprekers onder de hoedenplank monteren (alleen stereotoestellen)
Trek de hoedenplank in de richting van de pijl naar voren.

F 34 65 034
Snijd de voorgestanste uitsparing (pijl) van het geluidsisolatiemateriaal aan de rechter- en linkerzijde met een universeel mes uit.

F 32 65 026
Breng aan elke kant drie spreidmoeren aan.

F 34 65 028
Leg de luidsprekerdraden (1) zoals afgebeeld onder het geluidsisolatiemateriaal (2) naar de montageplaats van de luidsprekers.
Zet de luidsprekerdraden (1) zover als mogelijk met draadband vast op de hoofddraadbundel.
Leg de antennekabel (3) tot aan de antenneversterker (4).
Monteer de antenneversterker zoals beschreven in de afzonderlijke montagehandleiding.

F 32 65 028
Breng de vier plaatmoeren (pijlen) op het huis aan.

F 34 65 029
Zet het huis (1) aan de rechter- en linkerzijde met drie plaatschroeven (2) vast.

F 34 65 030
Steek de luidsprekerdraden (1) door de opening (2) van het huis (3).
Sluit de luidsprekerdraden (1) op de luidspreker (4) aan en breng de luidspreker (4) in het huis (3) aan.

F 34 65 031
Leg de luidsprekerafdekking op de luidspreker en zet de afdekking met vier schroeven (pijlen) (zwart met ring) vast.

F 34 65 032
11 Radio monteren
Breng de steun (1) zoals afgebeeld aan.
Opmerking
In de montageset zijn vier verschillende steunen opgenomen.
Een steun voor auto's met links stuur zonder airconditioning, één voor auto's met rechts stuur zonder airconditioning, één voor auto's met links stuur met airconditioning en één voor auto's met rechts stuur met airconditioning.

F 34 65 033
Draai de pen (pijl) op de radio.
Monteer de radio overeenkomstig de afzonderlijke montagehandleiding.
Het monteren van verwijderde onderdelen geschiedt in omgekeerde volgorde van demontage.
Sluit de accu aan de controleer de werking van de radio.

source: www.ow.no

Montering av radio med original BMW stereo- och mono-monteringssatser
BMW 5-serien E 34

Stereoanläggningen är exakt avstämd till innerutrymmet och till BMW Bavaria bilradioapparater. Montering av andra radioapparater och icke korrekt anslutning, kan leda till skador på anläggningen.
Det måste beaktas, att den till radioapparaten (2-kanals, 4-kanals) passande radiotillsatskabeln dras.
2-kanals- eller 4-kanals apparater och 2-kanals eller 4-kanals kabelstammar kan alltid kännas igen på antalet högtalaranslutningar.
Om radioapparaterna BMW Bavaria C Electronic eller BMW Bavaria Electronic Exclusive (med inbyggd balanskontroll och 4 högtalarutgångar) ansluts till en tvåkanals tillsatskabelstam, måste tillsatskabel nr 65 12 1 379 329 användas.
Monteringen visas på en vänsterstyrd modell.
Hos högerstyrda bilar måste vissa arbeten utföras spegelvänt.

F 34 65 035

Teckenförklaring

1 Stereo-tillsatskabelstam
2 Fotutrymmeshögtalare
3 Mellanregisterhögtalare i instrumentpanelen
4 Balanskontroll
5 Högtalare under hatthyllan

Erforderliga verktyg:
Böjd ringnyckel, nyckelvidd 10
Skruvmejsel
Kryssmejsel
Universalkniv
Insexnyckel nyckelvidd 4 mm
1/2 tum spärrskaft
1/2 tum förlängning
1/2 tum hylsa nyckelvidd 17 mm
Avbitartång

Innehållsförteckning

Kapitel

1 Lossning av batteriet
2 Demontering av baksätet och ryggstödet
3 Demontering av klädseln för instrumentpanelen nedtill till vänster
4 Demontering av sidoklädslarna nedtill
5 Montering av högtalarna i sidoklädslarna
6 Dragning av kabelstammen i instrumentpanelen
7 Montering av balanskontrollen (endast vid montering av 2-kanalskabelstammar)
8 Montering av diskanthögtalaren
9 Dragning av tillsatskabelstammen bakåt
10 Montering av högtalaren under hatthyllan (endast stereomonteringssatser)
11 Montering av radion

F 34 71 002
1 Lossning av batteriet
BMW 520i—525i
OBS!
Skriv ut felminnena.
När batteriet lossas, släcks alla felminnen.
Skruva av minuspolklämman (pil) och lägg den åt sidan.

F 34 71 003
BMW 530i, 535i, 524td
Ta bort locket (1) nedtill till höger på baksätet.
Skruva ut sexkantbulten (2) och demontera avtäckningen (3).

OBS!
Skriv ut felminnena.
När batteriet lossas, släcks alla felminnen.

F 32 65 246
Skruva av minuskabeln (pil) från jordstödpunkten.

F 34 52 009
2 Demontering av baksäte och ryggstöd
Bilar med nackstöd
Dra av nackstöden uppåt i pilriktningen.
Monteringsanvisning:
Tryck in fodringens (2) fästklackar (1) i avtäckningen (3).

F 34 52 010
Vrid de två spårskruvarna (1) på högra och vänstra sidan 90° och demontera avtäckningen.

F 32 72 017
Samtliga bilar
Fäll upp bakre mittarmstödet.
Lyft ut baksätet (1) i pilriktningen från fästet och demontera baksätet (1).

F 32 72 018
Fäll ned bakre mittarmstödet.
Dra av schaktklädseln med kardborreband för bakre mittarmstödet.
Tryck ihop låsningen i pilriktningen och demontera bakre mittarmstödet.

F 32 72 019
Skruva av sexkantmuttrarna (1).
Skruva ut sexkantbultarna (2) från bilbältet.
OBS vid montering:
Åtdragningsmoment för sexkantbultarna (2) 46 Nm.

F 34 65 001
Vik tillbaka isoleringsmattan (1) till höger och vänster.
Skruva av sexkantmuttern (2) för ryggstödet på höger och vänster sida.

F 34 65 056
Ta bort plastskyddet (1) för bilbältena i pilriktningen.
Lyft ut ryggstödet uppåt från fästena, dra det framåt och demontera det.

F 34 65 002
3 Demontering av klädseln för instrumentpanelen nedtill till vänster
Skruva ut skruven med krysspår (1) och demontera klädseln (2) i pilriktningen.

F 34 65 003
Vrid plastskruvarna (1) 90° och demontera dem.
Skruva ut de fyra skruvarna med krysspår (2) och ta port klädseln för instrumentpanelen (3) nedåt.
Dra av anslutningen från gonggongen.
Dra ev av anslutningen från temperaturgivaren för luftkonditioneringen och undertrycksslangen.
Demontera klädseln för instrumentpanelen (3).

F 34 65 004
Ta bort de tre plastavtäckningarna (1) med skruvmejsel och skruva ut skruvarna med krysspår (2).
Demontera klädseln (3).

source: www.ow.no

F 34 65 005
4 Demontering av sidoklädslarna nedtill
Dra av dörrtätningen (1) vid sidoklädseln (2) från högra och vänstra A-stolpen i pilriktningen.

F 34 65 006
Ta ut avtäckningen (1) med skruvmejsel och skruva ut skruven med krysspår (2).
Ta bort armen (3).
Vrid de fyra plastinsexskruvarna (4) 90° och demontera vänstra sidoklädseln.

F 34 65 007
Vrid de två plastinsexskruvarna (1) på högra sidoklädseln (2) 90° och demontera sidoklädseln (2).

F 32 65 043
5 Montering av högtalarna i sidoklädslarna
Ta bort isoleringsmaterialet (pil) från högtalarurtaget.

F 34 65 008
Lägg högtalaren (1) bakifrån på klädseln.
Lägg på fjäderbrickor och skruva fast högtalaren med fyra muttrar (2).
OBS vid montering:
Sätt fast högtalarkabeln innan sidoklädslarna monteras.
Högtalarkablarna för högra fotutrymmeshögtalaren är tillbakabundna i högra A-stolpen.

F 34 65 009
6 Dragning av kabelstammen i instrumentpanelen
Öppna handsfacket, haka av fästbanden och koppla ihop de två vita, 4-poliga kontakterna till höger bakom handskfacket.
Skruva ut de två skruvarna med krysspår (1) och dra fram kombiinstrumentet (2) så långt de anslutna kablarna medger.

F 34 65 010
Demontera panelen för radiourtaget.
Dra tillsatskabelstammen (1) och antennkabeln ovanför rattröret längs huvudkabelstammen mellan vänstra A-stolpen (2) och radions monteringsplats (3) och fäst den med befintliga kabelband.

F 34 65 011
Sätt fast den svarta 8-poliga anslutningen (1) på den tillbakabundna svarta 8-poliga anslutningen (2).

F 34 65 012
Endast stereo-monteringssatser
Lossa förbindelserna (1) på kabelöglorna (2) och dra tillsatskabelstammen (3) rak.

F 34 65 013
7 Montering av balanskontrollen
(endast vid montering av 2-kanalskabelstammar)
OBS:
Montera, om nödvändigt, tillsatskabel nr 65 12 1 379 329 i stället för balanskontrollen. Anslutningen beskrivs i separat radiomonteringsanvisning.
Skär ut mallen (1) längs kanterna.
Skär ut rektangeln (2) i mallen (1).
Mall A = vänsterstyrd bil
Mall B = högerstyrd bil

F 34 65 014
Lägg på mallen (1), markera urtaget (2) och skär ut det.
OBS!
Bakom klädseln finns kablar.
OBS:
Urtaget (2) för balanskontrollen är förpräglat på klädselns baksida.

F 34 65 015
Sätt in panelen (pil) såsom visas i urtaget.

F 34 65 016
För tillsatskabelstammens svarta 8-poliga anslutning (1) genom panelen (2) och sätt fast den på balanskontrollen (3).
Skjut in balanskontrollen (3) i panelen (2) och låt den gå i ingrepp.

F 34 65 017
8 Montering av diskanthögtalaren
Ta ut panelen (1) på högra och vänstra bilsidan med en liten skruvmejsel.
OBS:
På panelens (1) sida finns ett urtag (pil) för att ta ut panelen.

F 34 65 018
Skjut på plåtmuttrar (pilar).

F 32 65 062
Sätt fast högtalarkablarna (pilar) på högtalaren.
OBS:
Som standard är högtalarkablarna i instrumentpanelen dragna till mellanregisterhögtalarnas monteringsplatser.

F 34 65 019
Sätt in högtalaren i urtaget och fäst den med två skruvar med krysspår (pilar).
Sätt in panelen.

F 30 52 058
9 Dragning av tillsatskabelstammen bakåt
Ta bort främre och bakre täcklisten (1) på vänstra bilsidan med skruvmejsel.

F 34 65 020
Dra av täcklisterna (1) i pilriktningen från klammerna (2).

F 30 52 054
Ta ut klammerna (pilar) med avbitartång.

F 30 52 049
Skjut klammerna (1) såsom visas på täcklisterna (2).

F 34 65 021
Vik tillbaka mattan till vänster på baksätet, demontera de fyra expandernitarna (1) och ta bort plastavtäckningen (2).

F 34 65 022
Vik tillbaka mattan på vänstra dörrstolpen och demontera de sex expandernitarna (1) för avtäckningen (2).
OBS:
Varken förarstolen eller B-stolpsklädseln behöver demonteras.

F 34 65 023
Fäll upp avtäckningen (1) och dra tillsatskabelstammen (2) längs huvudkabelstammen (3) till baksätet.
Fäst tillsatskabelstammen (2) med huvudkabelstammens kabelband.

F 34 65 024
Sätt fast den svarta 6-poliga anslutningen (1) i anslutningen (2) på reläboxen vänster bak.
OBS:
Vid användning av mono-monteringssatsen, skall endast antennkabeln dras vidare.

 source: www.ow.no

F 34 65 025
Dra av kantskyddet (1) vid C-stolpen.
Dra av högra och vänstra C-stolpsklädseln (2) i pilriktningen och lossa stickanslutningen (3).
OBS:
Vid användning av mono-monteringssatsen behöver endast vänstra C-stolpsklädseln (1) demonteras.

F 34 65 026
Skruva av plastmuttern (1) och vik tillbaka isoleringsmattan (2).

F 34 65 027
Endast mono-monteringssats
Dra antennkabeln (1) längs huvudkabelstammen från baksätet till antennförstärkarens (2) monteringsplats och fäst den med befintliga kabelband.
Montera antennförstärkaren enligt separat monteringsanvisning.

F 32 65 024
10 Montering av högtalaren i hatthyllan (endast stereo-monteringssatser)
Dra bort hatthyllan framåt i pilriktningen.

F 34 65 034
Skär ut det förpräglade urtaget (pil) i isoleringsmattan på höger och vänster sida med universalkniv och ta ut det.

F 32 65 026
Sätt in tre expandermuttrar på varje sida.

F 34 65 028
Dra högtalarkabeln (1) enligt ritningen under isoleringsmattan (2) till högtalarens monteringsplats.
Fäst högtalarkabeln (1) så långt som möjligt på huvudkabelstammen med kabelband.
Dra antennkabeln (3) till antennförstärkaren (4).
Montera antennförstärkaren enligt separat monteringsanvisning.

F 32 65 028
Sätt fast fyra plåtmuttrar (pilar) på skålen.

F 34 65 029
Fäst skålen (1) på höger och vänster sida med tre plåtskruvar (2).

F 34 65 030
Dra högtalarkabeln (1) genom öppningen (2) i skålen (3).
Anslut högtalarkabeln (1) på högtalaren (4) och lägg högtalaren (4) i skålen (3).

F 34 65 031
Lägg högtalaravtäckningen på högtalaren och fäst den med fyra skruvar med försänkt skalle (pilar) (svart med bricka).

F 34 65 032
11 Montering av radion
Montera hållaren (1) enligt ritningen.
OBS:
Monteringssatsen innehåller fyra olika hållare.
En för högerstyrda och en för vänsterstyrda bilar utan luftkonditionering samt en för högerstyrda och en för vänsterstyrda bilar med luftkonditionering.

F 34 65 033
Skruva stiftet (pil) på radion.
Montera radion enligt separat monteringsanvisning.
Montering av demonterade delar sker i omvänd ordningsföljd.
Anslut batteriet och gör en funktionskontroll.

source: www.ow.no

Montaggio della radio con kit stereo originali BMW
BMW Serie 5 E 34

L'impianto stereo è adeguato esattamente all'abitacolo e alle autoradio BMW Bavaria. Il montaggio di altre radio e il collegamento non conforme alle prescrizioni possono causare danni all'impianto.
Assicurarsi che venga posato il cablaggio addizionale adatto all'apparecchio radio (a 2 canali o a 4 canali).
Gli apparecchi a 2 o a 4 canali e i cablaggi a 2 o a 4 canali si riconoscono dal numero degli attacchi per altoparlanti.
Collegando gli apparecchi radio BMW Bavaria C Electronic e BMW Bavaria Electronic Exclusiv (con miscelatore incorporato e 4 uscite per altoparlanti) ad un cablaggio addizionale per impianto a 2 canali, occorre utilizzare il cavo addizionale n° 65 12 1 379 329.
Il montaggio è raffigurato su una vettura con guida a sinistra. Nel modello guida destra diverse operazioni andranno eseguite specularmente.

F 34 65 035

Legenda

1 Cablaggio addizionale stereo
2 Altoparlanti inferiori
3 Altoparlanti per toni medi nella plancia strumenti
4 Miscelatore
5 Altoparlanti sotto la cappelliera

Attrezzi necessari

Chiave ad anello piegata da 10
Cacciavite per intaglio semplice
Cacciavite per intaglio a croce
Taglierina universale
Chiave a brugola da 4 mm
Trapano a cricco reversibile da 1/2 pollice
Prolunga da 1/2 pollice
Inserto per chiave a tubo da 1/2 pollice, 17 mm
Tenaglia

Indice

1 Stacco della batteria
2 Smontaggio del sedile e dello schienale posteriore
3 Stacco del rivestimento inferiore sinistro della plancia
4 Smontaggio del pannello laterale inferiore
5 Montaggio degli altoparlanti nei pannelli laterali
6 Posa del cablaggio nella plancia strumenti
7 Montaggio del miscelatore (solo con cablaggi a 2 canali)
8 Montaggio degli altoparlanti per toni alti
9 Posa del cablaggio addizionale nella parte posteriore
10 Montaggio degli altoparlanti sotto la cappelliera (solo con kit di montaggio stereo)
11 Montaggio della radio

F 34 71 002
1 Stacco della batteria
BMW 520i—525i
Attenzione
Far stampare le memorie delle irregolarità.
Staccando la batteria le memorie si cancellano.
Svitare il morsetto del polo negativo (freccia) e deporlo a lato.

F 34 71 003
BMW 530i, 535i, 524td
Sfilare il coperchio (1) in basso a destra dal cassone del sedile posteriore.
Svitare ed estrarre la vite a testa esagonale (2); smontare la copertura (3).
Attenzione
Far stampare le memorie delle irregolarità.
Staccando la batteria le memorie si cancellano.

F 32 65 246
Svitare il cavo di massa (freccia) dal punto di massa.

F 34 52 009
Vetture con poggiatesta
Sfilare verso l'alto i poggiatesta nella direzione della freccia.
Avvertenza per il montaggio
Introdurre a pressione i naselli di ritegno (1) del rivestimento (2) nella copertura (3).

F 34 52 010
Ruotare di 90° le due viti (1) sui lati destro e sinistro della vettura e smontare la copertura (2).

F 32 72 017
Tutte le vetture
Ribaltare in alto il bracciolo centrale posteriore.
Togliere il sedile posteriore (1) dal sostegno nella direzione della freccia e smontarlo.

F 32 72 018
Ribaltare in basso il bracciolo centrale posteriore.
Sfilare il rivestimento del vano per bracciolo centrale posteriore tramite nastro a velcro.
Comprimere il bloccaggio nella direzione delle frecce e smontare il bracciolo.

F 32 72 019
Svitare i dadi esagonali (1).
Svitare ed estrarre le viti a testa esagonale (2) della cintura di sicurezza.
Avvertenza per il montaggio
Coppia di serraggio delle viti a testa esagonale (2): 46 Nm.

F 34 65 001
Ribaltare all'indietro la stuoia isolante (1) a destra e a sinistra.
Svitare il dado esagonale (2) dello schienale posteriore sul lato destro e sinistro.

F 34 65 056
Togliere la copertura in plastica (1) della cintura di sicurezza nella direzione delle frecce. Sollevare lo schienale dai supporti, tirarlo in avanti e smontarlo.

F 34 65 002
3 Stacco del rivestimento inferiore sinistro della plancia
Svitare ed estrarre la vite con intaglio a croce (1); smontare il rivestimento (2) nella direzione della freccia.

source: www.ow.no

F 34 65 003
Ruotare di 90° le viti in plastica (1) e smontarle.
Svitare ed estrarre le quattro viti con intaglio a croce (2); tirare via verso il basso il rivestimento della plancia (3).
Sfilare la spina del gong.
Eventualmente sfilare la spina del sensore di temperatura dell'impianto d'aria condizionata e il tubo fessibile di depressione.
Smontare il rivestimento della plancia strumenti (3).

F 34 65 004
Togliere le coperture in plastica (1) facendo leva con un cacciavite; svitare ed estrarre le viti con intaglio a croce (2).
Smontare il rivestimento (3).

F 34 65 005
4 Smontaggio dei pannelli laterali inferiori
Sfilare la guarnizione della porta (1) nella zona del pannello laterale (2) dai montanti anteriori destro e sinistro nella direzione della freccia.

F 34 65 006
Togliere la copertura (1) facendo leva con un cacciavite; svitare ed estrarre la vite con intaglio a croce (2). Sfilare la leva (3).
Ruotare di 90° le quattro viti a brugola in plastica (4) e smontare il pannello laterale sinistro.

F 34 65 007
Ruotare di 90° le due viti a brugola in plastica (1) del pannello laterale destro (2) e smontare il pannello.

F 32 65 043
5 Montaggio degli altoparlanti nei pannelli laterali
Togliere il materiale isolante (freccia) dal vano altoparlante.

F 34 65 008
Appoggiare da dietro l'altoparlante (1) sui rivestimenti del pavimento.
Appoggiare le rosette elastiche ed avvitare fisso l'altoparlante con quattro dadi (2).
Avvertenza per il montaggio
Prima di rimontare i pannelli laterali, infilare i cavi degli altoparlanti.
I cavi dell'altoparlante inferiore destro sono legati indietro nel montante anteriore destro.

F 34 65 009
6 Posa del cablaggio nella plancia strumenti
Aprire il cassetto ripostiglio, sganciare i nastri di ritegno e congiungere le due spine quadripolari bianche a destra dietro il cassetto ripostiglio.
Svitare ed estrarre le due viti con intaglio a croce (1); tirare in avanti la strumentazione combinata (2) tanto quanto lo consentono i cavi collegati.

F 34 65 010
Smontare la mascherina del vano per la radio.
Posare il cablaggio addizionale (1) e il cavo dell'antenna al di sopra del piantone sterzo lungo il cablaggio principale tra il montante anteriore sinistro (2) e il punto di montaggio della radio (3), quindi fissarlo con le fettucce fermacavo presenti nella vettura.

F 34 65 011
Infilare la spina nera a otto poli (1) nella spina nera a otto poli legata indietro (2).

F 34 65 012
Solo kit di montaggio stereo
Separare i legami (1) delle sporgenze del cavo (2) e stirare il cablaggio addizionale (3).

F 34 65 013
7 Montaggio del miscelatore (solo con cablaggi a 2 canali)
Avvertenza
Il cavo addizionale n° 65 12 1 379 329 si monta, se necessario, al posto del miscelatore. L'attacco è descritto nelle istruzioni di montaggio separate per la radio.
Ritagliare la maschera (1) ai bordi.
Ritagliare il rettangolo (2) dalla maschera (1).
Maschera A = versione per modelli guida a sinistra
Maschera B = versione per modelli guida a destra

F 34 65 014
Appoggiare la maschera (1), segnare l'apertura (2) e ritagliarla.
Attenzione
Dietro il rivestimento si trovano dei cavi.

Avvertenza
L'apertura (2) per il miscelatore è sbozzata a stampo sul lato posteriore del rivestimento.

F 34 65 015
Applicare la mascherina (freccia) nell'apertura come indicato nel disegno.

F 34 65 016
Far passare la spina nera a otto poli (1) del cablaggio addizionale attraverso la mascherina (2) ed infilarla nel miscelatore (3).
Spingere il miscelatore (3) nella mascherina (2) e farlo scattare in posizione.

F 34 65 017
8 Montaggio degli altoparlanti per toni alti
Con un piccolo cacciavite togliere la mascherina (1) sul lato destro e sinistro della vettura.
Avvertenza
A fianco della mascherina (1) si trova un incavo (freccia) nel quale si può far leva per asportare la mascherina stessa.

F 34 65 018
Infilare i dadi Parker (frecce).

F 32 65 062
Infilare nell'altoparlante i relativi cavi (freccia).
Avvertenza
Nella plancia strumenti sono posate di serie le linee degli altoparlanti per toni medi fino ai punti di montaggio degli stessi.

F 34 65 019
Applicare l'altoparlante nell'apposito vano e fissarlo con due viti con intaglio a croce (frecce).
Applicare la mascherina.

F 30 52 058
9 Posa del cablaggio addizionale nella parte posteriore
Togliere i listelli di copertura anteriore e posteriore (1) sul lato sinistro della vettura facendo leva con un cacciavite.

F 34 65 020
Sfilare i listelli di copertura (1) dalle graffe (2) nella direzione della freccia.

F 30 52 054
Togliere le graffe (frecce) facendo leva con una tenaglia.

F 30 52 049
Spingere le graffe (1) nei listelli di copertura (2) come indicato nel disegno.

source: www.ow.no

F 34 65 021
Ribaltare indietro la moquette nella parte sinistra sul cassone del sedile posteriore, smontare i quattro chiodi a espansione (1) e togliere la copertura in plastica (2).

F 34 65 022
Ribaltare indietro la moquette sul montante della porta sinistra e smontare i sei chiodi a espansione (1) della copertura (2).
Avvertenza
Non occorre smontare né il sedile di guida né il rivestimento del montante centrale.

F 34 65 023
Aprire la copertura (1) e posare il cablaggio addizionale (2) lungo il cablaggio principale (3) fino al cassone del sedile posteriore.
Fissare il cablaggio addizionale (2) con le fettucce fermacavo del cablaggio principale.

F 34 65 024
Infilare la spina nera a sei poli (1) nella spina (2) sulla cassetta del relè nella parte posteriore sinistra.
Avvertenza
Utilizzando il kit di montaggio mono si prosegue soltanto la posa del cavo dell'antenna.

F 34 65 025
Sfilare il paraspigoli (1) nella zona dei montanti posteriori.
Sfilare il rivestimento dei montanti posteriori destro e sinistro nella direzione della freccia e separare la spina di collegamento (3).
Avvertenza
Utilizzando il kit di montaggio mono occorre staccare soltanto il rivestimento del montante posteriore sinistro (1).

F 34 65 026
Svitare il dado in plastica (1) e ribaltare indietro la stuoia isolante (2).

F 34 65 027
Soltanto kit di montaggio mono
Posare il cavo dell'antenna (1) lungo il cablaggio principale dal cassone del sedile posteriore fino al punto di montaggio dell'amplificatore antenna (2) e fissarlo con le fettucce fermacavo presenti nella vettura.
Montare l'amplificatore dell'antenna seguendo le apposite istruzioni separate.

F 32 65 024
10 Montaggio degli altoparlanti sotto la cappelliera (solo con kit di montaggio stereo)
Sfilare la cappelliera in avanti nella direzione della freccia.

F 34 65 034
Ritagliare l'apertura sbozzata a stampo (freccia) dalla stuoia isolante sul lato destro e sinistro con una taglierina universale, ed estrarla.

F 32 65 026
Applicare tre dadi a espansione per parte.

F 32 65 028
Posare i cavi dell'altoparlante (1), come indicato nel disegno, sotto la stuoia isolante (2) fino al punto di montaggio dell'altoparlante.
Fissare i cavi dell'altoparlante (1) per quanto possibile con fettucce fermacavi al cablaggio principale.
Posare il cavo dell'antenna (3) fino all'amplificatore dell' antenna (4).
Montare l'amplificatore dell'antenna seguendo le apposite istruzioni separate.

F 32 65 029
Infilare quattro dadi Parker (frecce) sul guscio.

F 34 65 029
Fissare il guscio (1) sul lato destro e sul lato sinistro mediante tre viti Parker (2).

F 34 65 030
Posare i cavi dell'altoparlante (1) attraverso l'apertura (2) nel guscio (3).
Collegare all'altoparlante (4) i relativi cavi (1) e mettere l'altoparlante stesso (4) nel guscio (3).

F 34 65 031
Appoggiare sull'altoparlante la relativa copertura e fissarla con quattro viti Parker a testa bombata, nere con rondella (frecce).

F 34 65 032
11 Montaggio della radio
Applicare il supporto (1) come indicato nel disegno.
Avvertenza
Il kit di montaggio contiene quattro diversi supporti:
uno per la versione guida destra e uno per la versione guida sinistra senza impianto d'aria condizionata; e uno per la versione guida destra e uno per la versione guida sinistra con impianto d'aria condizionata.

F 34 65 033
Avvitare il prigioniero (freccia) nella radio.
Montare la radio come indicato nelle apposite istruzioni separate.
Il rimontaggio delle parti smontate si effettua, ovviamente, nell'ordine inverso allo smontaggio.
Riattaccare la batteria ed eseguire un controllo del funzionamento.

source: www.ow.no

Instrucciones de montaje: Radio con kits de montaje Originales BMW Stereo y Mono BMW Serie 5 E 34

El sistema estereofónico está concertado a la perfección con el habitáculo del coche y con los auto-radios BMW Bavaria. El montaje de otros tipos de radios y la conexión no prevista de origen pueden provocar daños en la instalación. Debe tenerse en cuenta la necesidad de tender el mazo de cables adicional adecuado para el radio en cuestión (2 canales, 4 canales).
Los radios de 2 ó 4 canales y los mazos de cables para 2 ó 4 canales se reconocen, respectivamente, por la cantidad de conexiones para altavoces que llevan.
Para conectar radios BMW Bavaria C Electronic o BMW Bavaria Electronic Exclusiv (con fader incorporado y cuatro salidas de altavoz) a un mazo de cables para canales, tiene que utilizarse el cable adicional Núm. 65 12 1 379 329.
El montaje está representado en un modelo con volante a la izquierda.
Para modelos con volante a la derecha deben realizarse diversos trabajos simétricamente.

F 34 65 035

Leyenda

1 Mazo de cables estéreo
2 Altavoces en la zona del piso
3 Altavoces de tonos medios en el tablero de instrumentos
4 Fader
5 Altavoces bajo la repisa posterior

Herramienta necesaria:

Llave anular acodada e/c 10
Destornillador de punta recta
Destornillador de estrella
Cuchillo universal
Llave macho hexagonal 4 mm
Carraca reversible 1/2 pulgada
Prolongador 1/2 pulgada
Llave de vaso 1/2 pulgada e/c 17 mm
Tenazas

Indice

Capítulo

1 Desconectar la batería
2 Desmontar la banqueta y el respaldo traseros
3 Desmontar el revestimiento inferior izquierdo del tablero de instrumentos
4 Desmontar los elementos laterales inferiores
5 Montar los altavoces en los revestimientos laterales
6 Tender el mazo de cables en el tablero de instrumentos
7 Montar el fader (sólo al montar mazos de cables para 2 canales)
8 Montar los altavoces de agudos
9 Tender el mazo de cables adicional hacia atrás
10 Montar los altavoces bajo la repisa posterior (sólo kits de montaje estéreo)
11 Montar el aparato de radio

F 34 71 002
1 Desconectar la batería
BMW 520i—525i
Atención:
Imprimir los datos de la memoria de anomalías.
Al ser desconectada la batería se borra la memoria de anomalías.
Destornillar el terminal negativo (flecha) y apartarlo lateralmente.

F 34 71 003
BMW 530i, 535i, 524td
Desprender la tapa (1) inferior derecha en la caja de la banqueta posterior.
Desenroscar el tornillo hexagonal (2) y desmontar la cubierta (3).
Atención:
Imprimir los datos de la memoria de anomalías.
Al ser desconectada la batería se borra la memoria de anomalías.

F 32 65 246
Destornillar el cable negativo (flecha) del punto de apoyo de masa.

F 34 52 009
2 Desmontar la banqueta y respaldo traseros
Vehículos con apoyacabezas
Retirar los apoyacabezas hacia arriba en dirección de la flecha.
Indicación de montaje:
Hundir las pestañas (1) del revestimiento (2) en la cubierta (3).

F 34 52 010
Girar por 90° dos tornillos ranurados (1) de los lados izquierdo y derecho del coche y desmontar la cubierta (2).

F 32 72 017
Todos los coches
Levantar el apoyabrazos trasero.
Destrabar la banqueta (1) de la sujeción en dirección de la flecha y desmontar la banqueta trasera (1).

F 32 72 018
Volcar el apoyabrazos central trasero hacia abajo.
Desprender el revestimiento del túnel con cinta de velcro para el apoyabrazos central.
Apretar el bloqueo en dirección de las flechas y desmontar el apoyabrazos central trasero.

F 32 72 019
Desenroscar las tuercas hexagonales (1).
Desenroscar los tornillos hexagonales (2) del cinturón de seguridad.
Indicación de montaje
Par de apriete de los tornillos hexagonales (2) 46 Nm.

F 34 65 001
Descorrer la estera insonorizante (1) a izquierda y derecha.
Desenroscar la tuerca hexagonal (2) del respaldo, de los lados izquierdo y derecho.

source: www.ow.no

F 34 65 056
Retirar en dirección de la flecha la cubierta de plástico (1) de los cinturones de seguridad. Extraer hacia arriba el respaldo de los soportes, tirar hacia delante y desmontarlo.

F 34 65 002
3 Desmontar el revestimiento inferior izquierdo del tablero de instrumentos
Desenroscar el tornillo de estrella (1) y desmontar el revestimiento (2) en dirección de la flecha.

F 34 65 003
Girar por 90° los tornillos plásticos (1) y desmontarlos.
Desenroscar cuatro tornillos de estrella (2) y retirar hacia abajo el revestimiento del tablero de instrumentos (3).
Desacoplar el conector del gong.
Dado el caso, hay que desacoplar el conector del sensor térmico para aire acondicionado y la manguera de vacío.
Desmontar el revestimiento del tablero de instrumentos (3).

F 34 65 004
Desprender tres cubiertas plásticas (1) haciendo palanca con un destornillador y desenroscar los tornillos de estrella (2).
Desmontar el revestimiento (3).

F 34 65 005
4 Desmontar los elementos laterales inferiores
Desprender la junta de puerta (1) en la zona del revestimiento lateral (1) en los montantes A a izquierda y derecha, en dirección de la flecha.

F 34 65 006
Desprender la cubierta (1) apalancando con un destornillador y desenroscar el tornillo de estrella (2). Retirar la palanca (3).
Girar por 90° cuatro tornillos plásticos de hexagono interior (4) y desmontar el revestimiento lateral izquierdo.

F 34 65 007
Girar por 90° dos tornillos plásticos de hexágono interior (1) del revestimiento lateral (2) y desmontar el revestimiento lateral (2).

F 32 65 043
5 Montar los altavoces en los revestimientos laterales
Retirar el material aislante (flecha) del recorte para el altavoz.

F 34 65 008
Colocar el altavoz (1) por detrás en el revestimiento del panel lateral del piso.
Colocar arandelas elásticas y fijar el altavoz con cuatro tuercas (2).
Indicación de montaje
Antes de montar los revestimientos de los paneles laterales hay que enchufar los cables de los altavoces.
Los cables para el altavoz derecho están ligados en disposición retraída en el montante A derecho.

F 34 65 009
6 Tender el mazo de cables en el tablero de instrumentos
Abrir la guantera, desenganchar las cintas de sujeción e interconectar dos conectoras blancos de 4 polos, a la derecha detrás de la guantera.
Desenroscar dos tornillos de estrella (1), tirar del cuadro de instrumentos (2) hacia el frente hasta el punto que lo permitan los cables que lleva conectados.

F 34 65 010
Desmontar el embellecedor para hueco de montaje del radio.
Tender el mazo de cables adicional (1) y el cable de antena por la zona superior de la columna de dirección, siguiendo el mazo de cables principal, entre montante A izquierdo (2) y lugar de montaje del radio (3) y fijarlo con los sujetadores de cables existentes.

F 34 65 011
Enchufar el conector negro de ocho polos (1) en el conector negro retraído de ocho polos (2).

F 34 65 012
Sólo kits de montaje estéreo
Separar los ligamentos (1) de los bucles saledizos de cables (2) y estirar el mazo de cables adicional (3).

F 34 65 013
Montar el fader (sólo al montar mazos de cables para 2 canales)
Nota
El cable adicional Núm. 65 12 1 379 329, si es necesario, se instala en lugar del fader. Su conexión se describe en las instrucciones de montaje por separado para la radio.
Recortar la plantilla (1) en el contorno.
Recortar el rectángulo (2) de la plantilla (1).
Plantilla A = coches con volante a la izquierda
Plantilla B = coches con volante a la derecha

F 34 65 014
Sobreponer la plantilla, marcar la escotadura (2) y recortarla.
ATENCION
Hay cables detrás del revestimiento.
Nota
La escotadura (2) para el fader va preestampada al reverso del revestimiento.

F 34 65 015
Colocar el embellecedor (flecha) en la escotadura del modo que muestra la figura.

F 34 65 016
Pasar el conector negro de ocho polos (1) del mazo de cables adicional a través del embellecedor (2) y acoplarlo al fader (3).
Insertar el fader (3) en el embellecedor (2) y encastrarlo.

F 34 65 017
8 Montar los altavoces de agudos
Desprender el embellecedor (1) de los lados izquierdo y derecho del coche con ayuda de un destornillador pequeño.
Nota
El embellecedor (1) tiene lateralmente una escotadura (flecha) para poder desprenderlo haciendo palanca.

F 34 65 018
Insertar tuercas de chapa (flechas).

F 32 54 062
Enchufar los cables (flecha) en el altavoz.
Nota
En el tablero de instrumentos ya van tendidos de serie los cables para los altavoces de tonos medios hasta sus lugares de montaje.

source: www.ow.no

F 34 65 019
Colocar el altavoz en la escotadura y fijarlo con dos tornillos de estrella (flechas).
Colocar el embellecedor.

F 30 52 058
9 Tender el mazo de cables adicional hacia atrás
Destrabar con un destornillador los listones coberteros (1) delante y detrás, del lado izquierdo del coche.

F 34 65 020
Desprender los listones coberteros (1) de las grapas (2) en dirección de la flecha.

F 30 52 054
Desprender las grapas con unas tenazas (flechas).

F 30 52 049
Insertar las grapas (1) en los listones coberteros (2) según muestra la figura.

F 34 65 021
Descubrir la moqueta en la caja izquierda de la banqueta, desmontar cuatro remaches expansivos (1) y retirar la cubierta de plástico (2).

F 34 65 022
Descubrir la moqueta en el larguero de la puerta izquierda y desmontar seis remaches expansivos (1) de la cubierta (2).
Nota
No hace falta desmontar el asiento del conductor ni el revestimiento del montante B.

F 34 65 023
Abrir la cubierta (1) y tender el tramo de cables adicional (2), siguiendo el tramo principal (3), hasta la caja de asiento posterior.
Fijar el tramo de cables adicional (2) al tramo principal por medio de sujetadores de cables.

F 34 65 024
Enchufar el conector negro de seis polos (1) en el conector (2) de la caja de relés trasera izquierda.
Nota
Si se instala el kit de montaje monaural, únicamente hay que seguir tendiendo el cable de antena.

F 34 65 025
Desprender la cantonera (1) en la zona del montante C.
Desprender el revestimiento izquierdo y derecho del montante C (2) en dirección de la flecha y separar el conector (3).
Nota
Si se utiliza el kit de montaje monaural sólo tiene que desmontarse el revestimiento izquierdo del montante C (1).

F 34 65 026
Desenroscar la tuerca plástica (1) y descorrer la estera insonorizante (2).

F 34 65 027
Sólo kit de montaje monaural
Tender el cable de antena (1), siguiendo el tramo de cables principal desde la caja de asiento posterior hasta el lugar de montaje el amplificador de antena (2) y fijarlo con los sujetadores de cables existentes.
Instalar el amplificador de antena según las instrucciones de montaje por separado.

F 32 65 024
10 Montar los altavoces bajo la repisa posterior (sólo kits de montaje estéreo)
Destrabar la repisa posterior tirando hacia delante en dirección de la flecha.

F 34 65 034
Recortar la escotadura preestampada (flecha) de la estera insonorizante de los lados izquierdo y derecho con ayuda de un cuchillo universal y retirar los recortes.

F 34 65 026
Colocar tres tuercas expansivas de cada lado.

F 34 65 028
Tender el cable de altavoces (1) según muestra la figura, bajo la estera insonorizante (2) hasta el lugar de montaje de los altavoces.
A ser posible, fijar el cable de altavoces (1) con los sujetadores de cables al tramo principal.
Tender el cable de antena (3) hasta el amplificador de antena (4).
Instalar el amplificador de antena según las instrucciones de montaje por separado.

F 32 65 028
Insertar cuatro tuercas de chapa (flechas) en la cazoleta.

F 34 65 029
Fijar la cazoleta (1) de los lados izquierdo y derecho con tres tornillos para chapa (2).

F 34 65 030
Tender los cables de altavoz (1) a través de la abertura (2) de la cazoleta (3).
Conectar los cables (1) al altavoz (4) y colocar el altavoz (4) en la cazoleta (3).

F 34 65 031
Colocar la cubierta sobre el altavoz y fijarla con cuatro tornillos cabeza de lenteja para chapa (flechas) (negros con arandela).

F 34 65 032
11 Montar el aparato de radio
Colocar el soporte (1) según muestra la figura.
Nota
El kit de montaje incluye cuatro diferentes soportes. Uno es para modelos con volante a la derecha y otro para modelos con volante a la izquierda, ambos sin aire acondicionado; un tercero es para modelos con volante a la derecha y el cuarto para modelos con volante a la izquierda, ambos con aire acondicionado.

source: www.ow.no

F 34 65 033
Enroscar la espiga (flecha) en el radio.
Montar el radio según las instrucciones de montaje por separado.
El montaje de las piezas que fueron desmontadas se realiza en el orden inverso al desmontaje.
Conectar la batería y probar las funciones.

source: www.ow.no

Instalação de um receptor de rádio, utilizando jogos originais BMW de montagem para estereo e mono Série 5, BMW E 34

A instalação estereofónica encontra-se perfeitamente harmonizada não só com o espaço interior mas também com os auto-rádios Bavária da BMW. A incorporação de outros modelos de rádios bem como um processo de ligação não sistemático são susceptíveis de danificar a instalação.
Na instalação do aparelho de rádio (2 e/ou 4 canais) atenção a assentar a cablagem pré-formada adicional correcta (cablagem adicional pré-formada adicional de 2 ou de 4 canais).
Um aparelho de rádio de 2 ou de 4 canais bem como um cabo performado de 2 ou de 4 canais são perfeitamente identificáveis pelo número de entradas dos alto-falantes.
Ao realizar a ligação dos aparelhos de rádio BMW Bavária C Electronic ou BMW Bavária Electronic Exclusiv (com regulador de sobreposição de onda incorporado e 4 saídas de alto-falante) a um cabo preformado adicional de dois canais, deverá ser utilizado o cabo adicional Nº 65 12 1 379 329.
Todas as intervenções estão aqui representadas para um modelo com volante à esquerda.
Nos modelos com volante à direita os vários trabalhos se realizarão segundo a imagem oposta.

F 34 65 035

Legendas

1 Cablagem pré-formada adicional para estereofonia
2 Alto-falantes na zona do piso
3 Modulador dos agudos no painel de instrumentos
4 Regulador de sobreposição de onda
5 Alto-falantes sob a prateleira de retaguarda

Ferramental necessário

Chave específica de luneta curva SW 10
Chave de fendas
Chave Phillips
Faca universal
Chave de sextavado interno de 4 mm
Roquete reversível de 1/2 polegada
Extensão de 1/2 polegada, 125 mm
Chave de caixa 17 mm
Torquês

Indice das Matérias

1 Desconexão da bateria
2 Desmontagem do assento da retaguarda e do encosto
3 Desmontagem da guarnição à esquerda e por baixo do painel de instrumentos
4 Desmontagem dos revestimentos laterais inferiores
5 Instalação dos alto-falantes nos revestimentos laterais
6 Assentamento da cablagem pré-formada no painel de instrumentos
7 Instalação do regulador de sobreposição de onda (só para a instalação de cabos preformados de 2 canais)
8 Instalação do modulador dos agudos
9 Assentamento do cabo preformado para a parte de trás
10 Instalação dos alto-falantes sob a prateleira da retaguarda
11 Conexão do aparelho de rádio

F 34 71 002
1 Desconexão da bateria
BMW 520i—525i
Atenção
Fazer imprimir a lista da memória de erros.
A desconexão da bateria provoca o cancelamento total do memorizador de erros.
Destacar o cabo do pólo negativo (seta) e pôr aquele para o lado.

F 34 71 003
BMW 530i, 535i, 524td
Remover a tampa (1) na parte direita inferior da caixa do assento da retaguarda.
Desapertar o parafuso de cabeça sextavada (2) e remover a cobertura (3).
Atenção
Fazer imprimir a lista da memória de erros.
A desconexão da bateria provoca o cancelamento total do memorizador de erros.

F 32 65 246
Destacar o cabo do negativo (seta) do ponto de apoio da massa.

F 34 52 009
2 Desmontagem do assento traseiro e do encosto
Veículos com apoia-cabeça
No sentido da seta, retirar para cima o apoia-cabeça.
Nota para a montagem
Comprimir as unhas retentoras (1) do revestimento (2) na protecção (3).

F 34 52 010
No lados direito e esquerdo do veículo, girar de 90º os dois parafusos de fenda (1) e desmontar a protecção (2).

F 32 72 017
Todos os veículos
Levantar o descança-braço central traseiro.
Desenganchar o assento traseiro (1) de seu retentor no sentido da seta e remover o assento traseiro (1).

F 32 72 018
Levantar o descança-braço central.
Destacar a guarnição com a faixa aderente do descança-braço central traseiro.
Comprimir os travamentos no sentido da seta e remover o descança-braço traseiro.

F 32 72 019
Desaparafusar as porcas de cabeça hexagonal (1).
Desapertar os parafusos de cabeça hexagonal (2) do cinto de segurança.
Nota para a montagem
Binário de aperto dos parafusos de cabeça hexagonal: 46 Nm.

F 34 65 001
Levantar e dobrar para trás a esteira isoladora (1).
Desaparafusar a porca de cabeça hexagonal (2) do encosto traseiro nos lados direito e esquerdo.

source: www.ow.no

F 34 65 056
No sentido da seta, extrair para cima a cobertura de plástico (1) do cinto de segurança. Desenganchar para cima o encosto traseiro de seus retentores, puxar o mesmo para a frente e remover.

F 34 65 002
3 Desmontagem da guarnição do painel de instrumentos em baixo e à esquerda
Desapertar o parafuso Phillips (1) e remover a guarnição no sentido da seta.

F 34 65 003
Girar de 90° e retirar os parafusos de plástico (1).
Desapertar os quatro parafusos Phillips (2) e extrair para baixo a guarnição do painel de instrumentos (3).
Destacar a ficha do gongo.
Se necessário, extrair as fichas da termosonda para a instalação de ar condicionado e para o tubo de baixa pressão.
Desmontar a guarnição do painel de instrumentos (3).

F 34 65 004
Mediante uma chave de parafusos, remover as coberturas de plástico (1) e desapertar os parafusos Phillips (2).
Desmontar a guarnição (3).

F 32 65 005
4 Desmontagem das guarnições laterais inferiores
Nas zonas das guarnições (2) das colunas A direita e esquerda, retirar as vedações das portas (1).

F 34 65 006
Mediante uma chave de parafusos, remover a cobertura de plástico (1) e desapertar o parafuso Phillips (2).
Extrair a alavanca (3).
Girar de 90° os quatro parafusos plásticos de sextavado interno (4) e remover a guarnição lateral esquerda.

F 34 65 007
Girar de 90° os dois parafusos plásticos de sextavado interno (1) da guarnição lateral direita (2) e remover a guarnição lateral (2).

F 32 65 043
5 Instalação dos alto-falantes nos revestimentos laterais
Retirar o material isolante (seta) do interior da abertura para o alto-falante.

F 32 65 008
Pela parte de trás, apoiar o alto-falante (1) no revestimento do piso.
Colocar as anilhas elásticas e fixar o alto-falante mediante quatro porcas (setas).
Nota para a montagem
Antes de voltar a montar as guarnições laterais, ligar os cabos dos alto-falantes.
Os cabos para o alto-falante na zona do piso direita encontram-se atados para trás na coluna A direita.

F 34 65 009
6 Assentamento do cabo preformado no painel de instrumentos
Abrir o porta-luvas, desenganchar a cinta retentora e ligar uma à outra, à direita e atrás do porta-luvas, as duas fichas brancas quadripolares.
Desapertar os dois parafusos Phillips (1), puxar para a frente a caixa de instrumentos (2) tanto quanto permitido pelos cabos ligados.

F 34 65 010
Desmontar a tampa da abertura para o rádio.

Assentar o cabo preformado adicional (1) e o cabo da antena fazendo-os passar pela parte de cima da coluna da direcção ao longo do ramal de cabos principal entre a coluna direita A (2) e o local de instalação (3) do rádio e fixar mediante os amarradores de cabo existentes.

F 34 65 011
Encaixar a ficha preta octopolar (1) no conector octopolar preto (2) dobrado para trás.

F 34 65 012
Só jogos de montagem para estereofonia
Abrir os atados (1) das laçadas (2) e endireitar o cabo preformado adicional (3).

F 34 65 013
7 Instalação do modulador de sobreposição de onda (Sòmente na montagem de cabos preformados de 2 canais).
Nota
Se necessário, instalar o cabo adicional Nº 65 12 1 379 329 em lugar do modulador de sobreposição de onda. A ligação encontra-se descrita na instrução de instalação do rádio, em separado.
Recortar o molde (1) pelos bordos.
Destacar o rectângulo (2) do molde (1).
Molde A = Modelos com volante à esquerda
Molde B = Modelos com volante à direita

F 34 65 014
Assentar o molde (1), marcar a abertura (2) e recortar.
Atenção
Na parte de trás da revestimento encontram-se cabos.
Nota
A abertura (2) para o modulador de sobreposição de onda encontra-se já pré-estampada no verso do revestimento.

F 34 65 015
Tal como ilustrado, inserir a tampa (seta) na abertura.

F 34 65 016
Fazer passar a ficha preta octopolar (1) da cablagem preformada adicional pela tampa (2) e encaixá-la no modulador de sobreposição de onda (3).
Encaixar e fazer engatar o modulador de sobreposição de onda (3) na tampa (2).

F 34 65 017
8 Instalação do modulador de agudos
Mediante uma chave de fendas pequena, retirar o painel de guarnição (1) nos lados direito e esquerdo do veículo.
Nota
Ao lado do painel (1) encontra-se um entalhe (seta) para destacar o painel.

F 34 65 018
Encaixar as porcas de latão (setas).

F 32 65 062
Encaixar os cabos (setas) no alto-falante.
Nota
No painel de instrumentos já se encontram assentes, em dotação, os condutores dos alto-falantes que vão dar aos locais de instalação do modulador de agudos.

source: www.ow.no

F 34 65 019
Assentar o alto-falante na abertura e fixá-lo com dois parafusos Phillips (setas).
Voltar a montar o painel.

F 30 52 058
9 Assentamento do cabo preformado adicional para a parte de trás
No lado esquerdo do veículo, retirar as réguas de protecção (1) dianteira e traseira mediante uma chave de fendas.

F 34 65 020
Na direcção da seta, extrair as réguas de protecção (1) dos grampos (2).

F 30 52 054
Mediante uma torquês, extrair os grampos (setas).

F 30 52 049
Tal como ilustrado, encaixar os grampos (1) nas réguas de protecção (2).

F 34 65 021
Dobrar para trás o tapete junto da caixa do banco traseiro, retirar os quatro rebites de expansão (1) e retirar a cobertura de plástico (2).

F 34 65 022
Dobrar para trás o tapete junto do painel da porta esquerda e remover os seis rebites de expansão (1) da cobertura (2).
Nota
Não é necessário desmontar nem o assento do condutor nem o revestimento da coluna B.

F 34 65 023
Levantar a cobertura (1) e assentar o ramal de cabo adicional (2) ao longo do ramal de cabo principal (3) até à caixa do banco traseiro.
Fixar o ramal de cabos adicional (2) mediante os amarradores do ramal de cabos principal.

F 34 65 024
Ligar o conector hexapolar preto (1) à ficha (2) na caixa de relés atrás esquerda.
Nota
Utilizando o jogo de montagem mono, só se assentará o cabo da antena.

F 34 65 025
Extrair o guarda-cantos (1) na zona das colunas C.
No sentido da seta, extrair os revestimentos das colunas C (2) direita e esquerda e destacar o conector de ficha (3).
Nota
Utilizando o jogo de montagem mono, só o revestimento esquerdo (1) da coluna C é que deverá ser desmontado.

F 34 65 026
Desaparafusar a porca de plástico (1) e dobrar para trás a esteira isolante (2).

F 34 65 027
Desde a caixa do assento traseiro até ao local de instalação do amplificador de antena (2), assentar o cabo de antena (1) ao longo do ramal de cabos principal e fixar com os amarradores existentes.
De acordo som a instrução de uso separada, instalar o amplificador de antena.

F 32 65 024
10 Instalação dos alto-falantes sob a prateleira da retaguarda (só jogos de montagem para estereofonia)
Puxar para a frente, so sentido da seta, a prateleira da retaguarda.

F 34 65 034
Mediante uma faca universal, recortar a abertura (seta) pré-estampada da esteira isolante nos lados direito e esquerdo e extrair aquela.

F 32 65 026
Inserir três porcas de expansão em cada um dos lados.

F 34 65 028
De acordo com o esboço, colocar o cabo (1) do alto-falante por debaixo da esteira isolante (2) e assentar aquele até ao local de instalação do alto-falante.
Tanto quanto possível, fixar os cabos (1) dos alto-falantes ao ramal de cabos principal com amarradores de cabos.
Assentar o cabo da antena (3) até ao amplificador de antena (4).
De acordo com a instrução separada, instalar o amplificador de antena.

F 32 65 028
Inserir as quatro porcas de latão (setas) no prato.

F 32 65 029
Fixar o prato (1) mediante três parafusos para chapa (2) nos lados direito e esquerdo.

F 34 65 030
Assentar o cabo (1) do alto-falante através da abertura (2) na coifa (3).
Ligar o cabo (1) ao alto-falante (4) e colocar o alto-falante (4) na coifa (3).

F 34 65 031
Colocar a tampa do alto-falante no alto-falante e fixar mediante quatro parafusos de latão de cabeça lenticular (setas) (pretos com arruela).

F 34 65 032
11 Conexão do aparelho de rádio
Inserir o suporte (1), conforme o desenho.
Nota
No jogo de montagem estão incluidos quatro retentores: Um para modelo com volante à direita, o outro para modelo com volante à esquerda, sem instalação de ar condicionado, e um para modelo com volante à direita e outro para modelo com volante à esquerda, com instalação de ar condicionado.

source: www.ow.no

F 34 65 033

Aparafusar o pino (seta) ao aparelho de rádio.
Instalar o rádio conforme a instrução de uso separada.
A montagem das peças e partes desmontadas efectuar-se-à, lògicamente, na ordem inversa.
Tornar a conectar a bateria e proceder à comprovação do funcionamento.

source: www.ow.no