Teile und Zubehör - Einbauanleitung

Einbauanleitung Mittelarmlehne BMW 5-er Reihe E 34, 7er-Reihe E 32

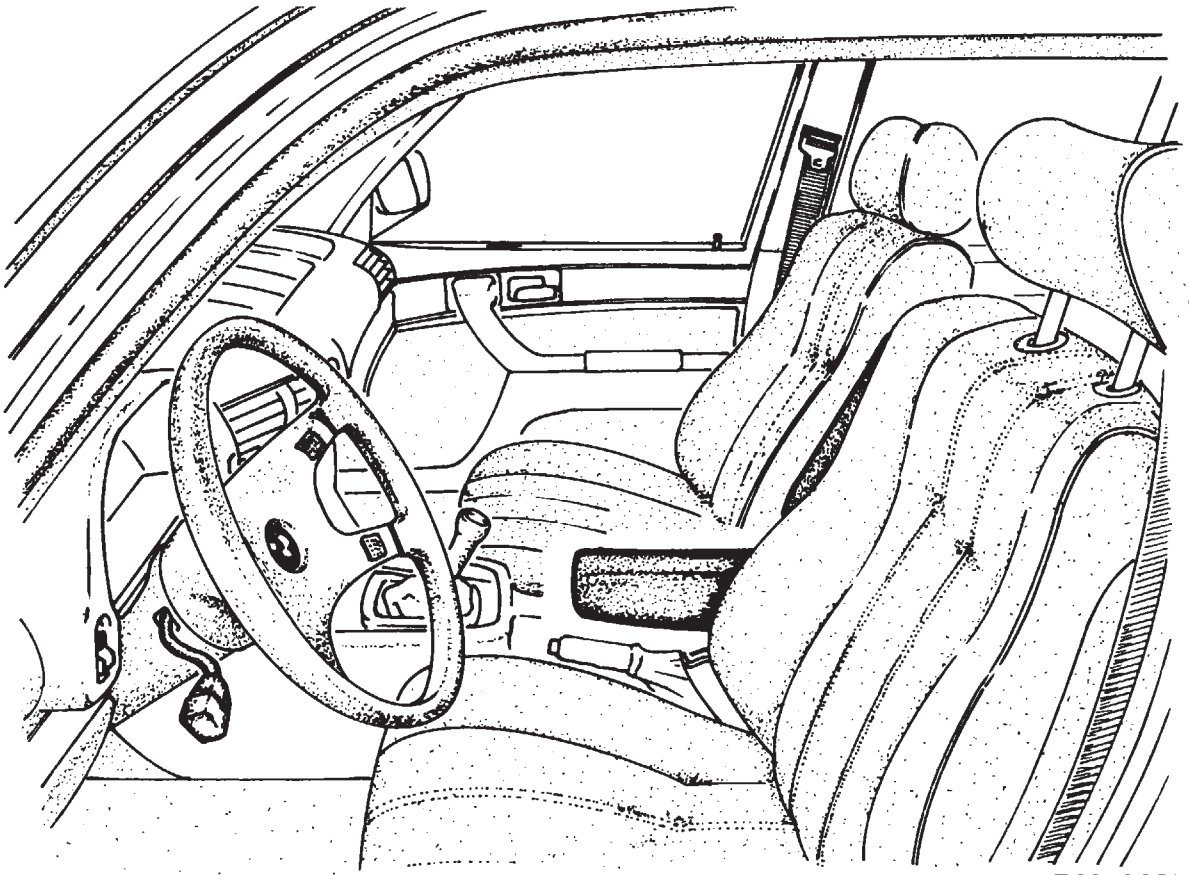

F 32 52 061

Der Einbau ist am Fahrersitz dargestellt. Beim Beifahrersitz müssen verschiedene Arbeiten spiegelbildlich ausgeführt werden.

Erforderliches Werkzeug:

Hammer
Durchschlag ø 4 mm
3/8 Zoll Umschaltknarre
3/8 Zoll Verlängerung
3/8 Zoll Sechskantsteckeinsatz SW 13 mm
Universalmesser
Klebstoff (WB-Kleber Bestell-Nr. 81 22 9 407 524)

Fahrzeuge mit Lordosenstütze:

Torxschraubendreher

Best.-Nr. 01 29 9 781 422 II/98 Printed in Germany

source: www.ow.no

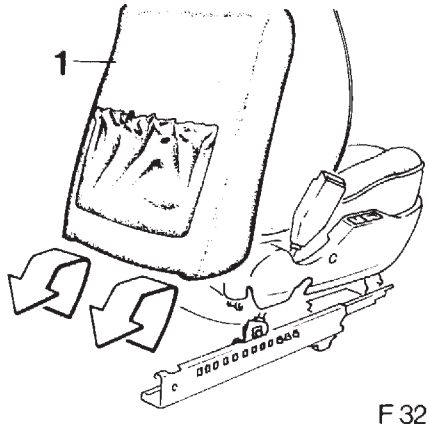

F 32 52 018

Rückenlehne ausbauen

Verkleidung (1) von unten aus den Klammern ausziehen und in Pfeilrichtung ausbauen.

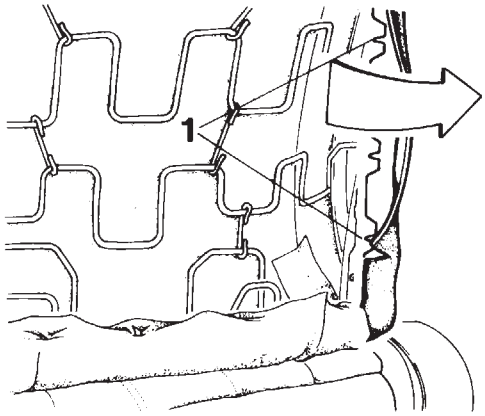

F 32 52 019

Sitzbezug rechts aus den Spannleistenspitzen (1) ausheben.

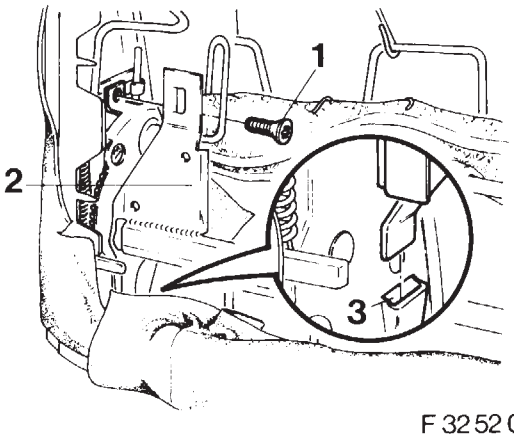

F 32 52 062

Fahrzeuge mit Lordosenstütze
Torxschraube (1) ausdrehen.
Lordosenstütze (2) aus der Halterung (3) ausziehen.

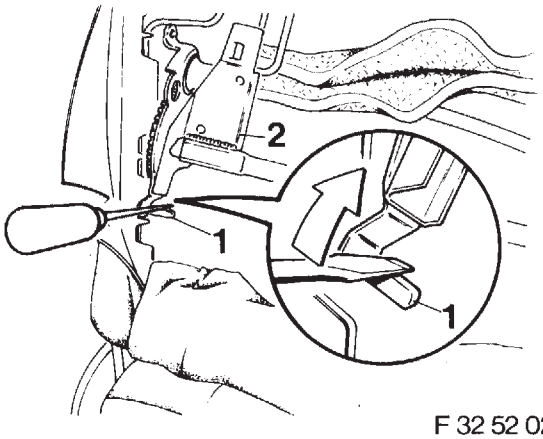

F 32 52 021

Hebel (1) mit einem Schlitzschraubendreher herunterdrücken und die Lordosenstütze (2) aus der Rückenlehne ausziehen.

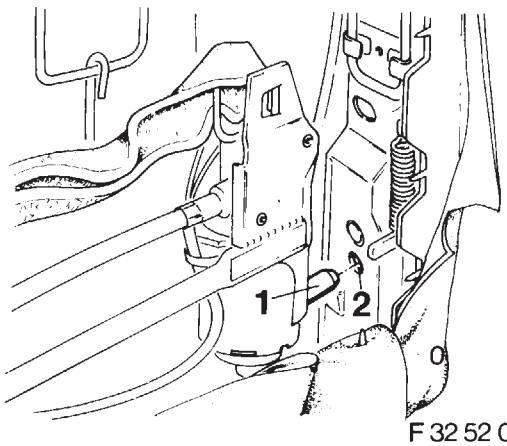

F 32 52 020

Führung der Lordosenstütze (1) aus der Bohrung (2) ausziehen.
Lordosenstütze ausbauen.

Hinweis:
Ggf. Kabelsteckverbindung der Lordosenstütze trennen.

source: www.ow.no

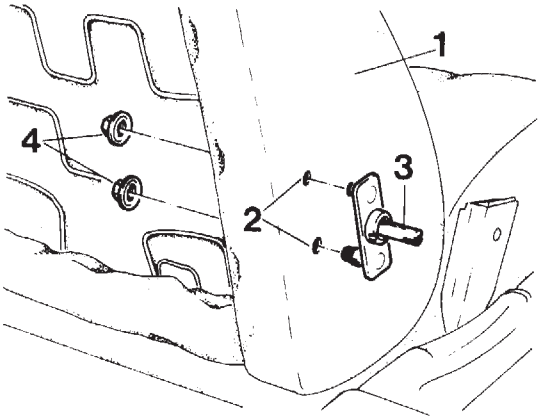

F 32 52 063

Alle Fahrzeuge:

Sitzbezug (1) an den vorhandenen Bohrungen (2) vorsichtig einschneiden.
Halter (3) einsetzen, Sechskantmutter (4) aufsetzen und festziehen.

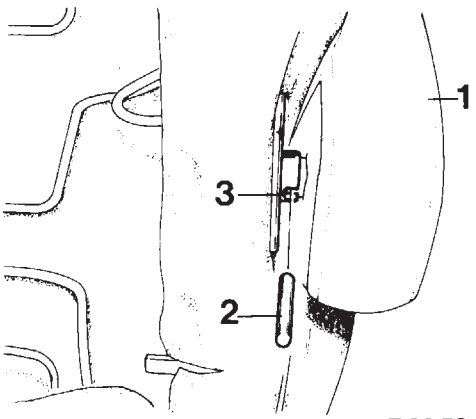

F 32 52 064

Mittelarmlehne (1) aufsetzen.
Dorn (2) in die Bohrung (3) einsetzen und mit einem Hammer eintreiben.

Fahrzeuge mit Lordosenstütze:
Lordosenstütze und Sitzbezug einbauen.

Einbauhinweis:
Der Einbau der Lordosenstütze erfolgt sinngemäß in umgekehrter Reihenfolge.

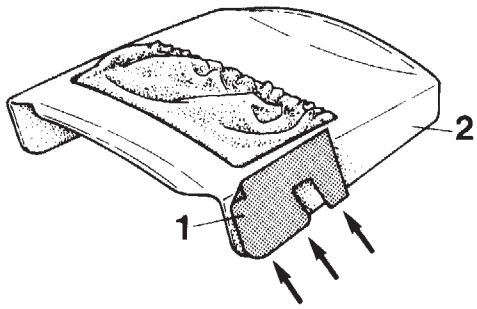

F 32 52 065

Rückenlehne ausschneiden

Bezug im durch Pfeile gekennzeichneten Bereich vorsichtig lösen.

Schablone (1) an der Rückenlehne (2) anlegen.

Hinweis:
Die Schablonen Fahrerseite/Beifahrerseite sind gekennzeichnet.

Aussparung anzeichnen und ausschneiden.

ACHTUNG
Vorsicht beim Ausschneiden des Stoffes. Es muß genug Stoff (Leder) vorhanden bleiben, um eine sichere Verklebung zu gewährleisten.

Rückwand einsetzen.

Funktionsprüfung durchführen.

source: www.ow.no

Installation instructions for centre armrest, BMW 5 Series E 34, 7 Series E 32

F 32 52 061
Illustrations and instructions are given for the installation of the armrest on the driver's seat. On the front passenger's seat, various work steps must be carried out in mirror-image fashion.

Tools and materials required:
Hammer
Drift, 4 mm dia.
Changeover ratchet (3/8 inch)
Extension (3/8 inch), 13 mm
Universal knife
Adhesive (HWB Order No. 81 22 9 407 524)

Seats with lumbar support:
Torx screwdriver

F 32 52 018
Dismantling the seat back
Pull trim (1) out of its clips from below and remove in the direction of the arrow.

F 32 52 019
Lift the seat cover away from the retaining bar teeth (1).

F 32 52 062
On seats with lumbar support:
Remove Torx screw (1).
Pull lumbar support (2) out of its holder (3).

F 32 52 021
Press down lever (1) with a flat-bladed screwdriver and pull lumbar support (2) out of the seat back.

F 32 52 020
Pull lumbar support guide (1) out of hole (2).
Remove the lumbar support.
Note:
If necessary, disconnect the lumbar support cable plug.

F 32 52 063
On all models:
Carefully cut through seat cover (1) at the holes provided (2).
Insert holder (3). Place hex nuts (4) in position and tighten.

F 32 52 064
Hold centre armrest (1) in position.
Insert pin (2) in hole (3) and drive in with a hammer
On seats with lumbar support:
Install the lumbar support and seat cover.
When installing:
Follow the lumbar support removal procedure in reverse order.

F 32 52 065
Cutting out seat back section
Carefully loosen the cover in the area indicated by the arrows.
Place template (1) in position on seat back trim (2).
Note:
The templates for the driver's side and the front passenger's side have identifiying markings.
Draw around the template and cut out the required section.

IMPORTANT
When cutting the cover, make sure that sufficient fabric (leather) remains to ensure a secure adhesive joint.
Install the seat back trim.
Carry out a functional check.

Template — driver's seat

source: www.ow.no

Notice de montage Accoudoir central
BMW série 5 E 34, série 7 E 32

F 32 52 06

Le montage de l'accoudoir est présenté sur le siège du conducteur. Pour monter l'accoudoir sur le siège du passager AV, certaines opérations doivent être effectuées de façon symétrique.

Outillage nécessaire et accessoires:

Marteau
Poinçon ø 4 mm
Cliquet de commutation 3/8 pouce
Rallonge 3/8 pouce
Douille à 6 pans, cote sur plats 13 mm, 3/8 pouce
Instrument de mesure universel
Colle (colle WB, No. de commande 81 22 9 407 524)

Voitures avec appui Lordosen:
Tournevis Torx

F 32 52 018
Dépose du dossier
Extraire la garniture (1) des agrafes depuis le bas et la déposer dans le sens des flèches.

F 32 52 019
Extraire la housse de siège à droite des pointes de la barrette de tension (1).

F 32 52 062
Voitures avec appui Lordosen
Dévisser la vis Torx (1).
Extraire l'appui Lordosen (2) du support (3).

F 32 52 021
Pousser le levier (1) vers le bas à l'aide d'un tournevis à lame plate et extraire l'appui Lordosen (2) du dossier.

F 32 52 020
Extraire le guidage de l'appui Lordosen (1) du trou (2).
Déposer l'appui Lordosen.

Remarque:
Désaccoupler si nécessaire le raccord enfichable de câble de l'appui Lordosen.

F 32 52 063
Toutes les voitures:
Couper avec précaution dans la housse de siège (1) au niveau des trous prévus (2).
Mettre en place le support (3), appliquer l'écrou à six pans (4) et le serrer.

F 32 52 064
Mettre en place l'accoudoir central (1).
Placer le mandrin (2) dans le trou (3) et l'engager à l'aide d'un marteau.

Voitures avec appui Lordosen:
Monter l'appui Lordosen et la housse de siège.

Instruction montage:
Le montage de l'appui Lordosen a lieu de façon analogue et dans le sens inverse.

F 32 52 065
Découpage du dossier
Décoller avec précaution la housse dans la zone repérée par des flèches.
Appliquer le gabarit (1) contre le dossier (2).
Remarque:
Les gabarits du siège de conducteur/du siège du passager AV ont été identifiés.
Repérer l'évidement et le découper.

ATTENTION
Découper l'étoffe avec précaution. Laisser suffisamment d'étoffe (de cuir) pour garantir un collage certain.

Monter la paroi arrière.

Contrôler le fonctionnement.

Gabarit de siège de conducteur

source: www.ow.no



Originalschablone liegt dem Teilesatz bei.
Original template enclosed with the parts kit.
Le gabarit original est fourni avec l'ensemble des pièces.
De originele mal bevindt zich in de onderdelenset.
Originalschablon ingår i delsatsen.
La maschera originale è acclusa al kit di montaggio.
El juego de piezas incluye la plantilla original.
O molde original é fornecido juntamente com o conjunto de peças.

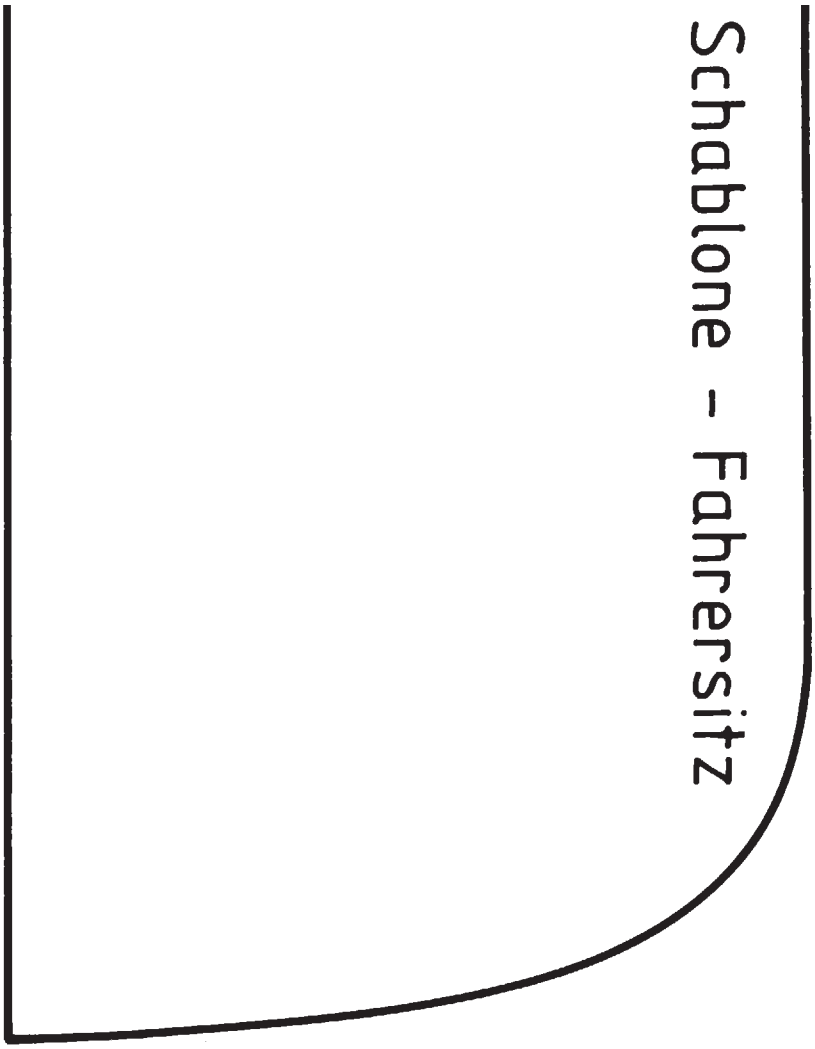

source: www.ow.no

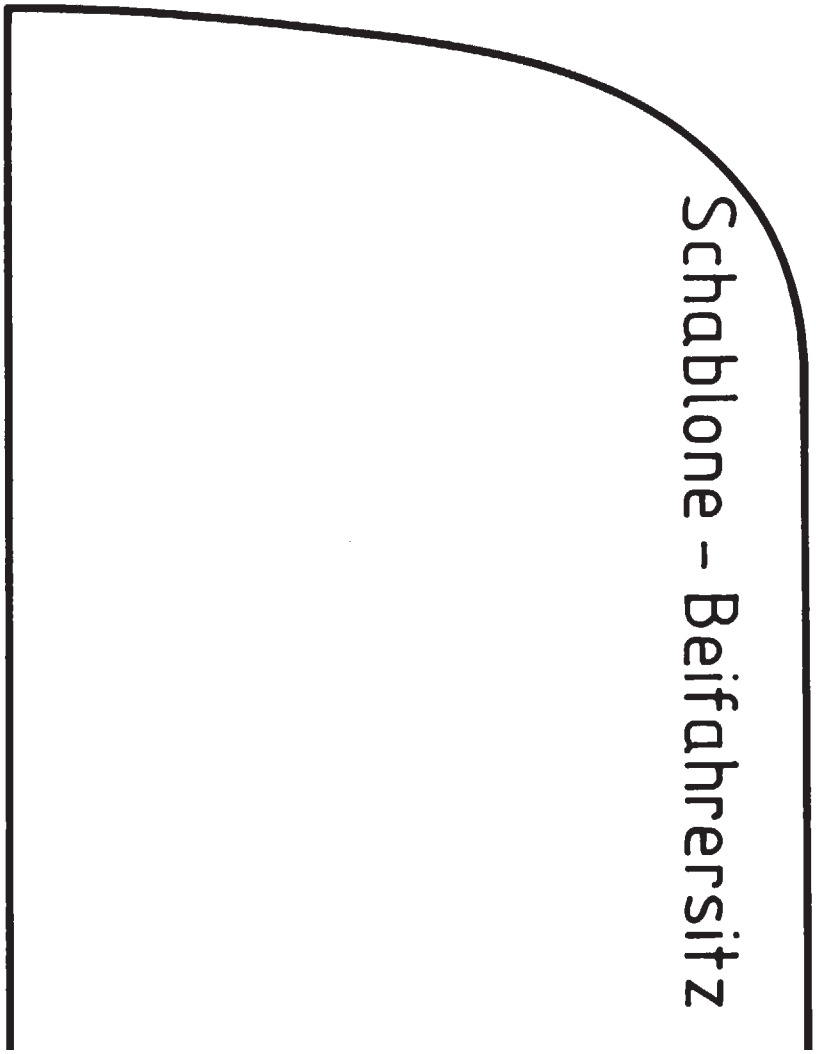

Originalschablone liegt dem Teilesatz bei.
Original template enclosed with the parts kit.
Le gabarit original est fourni avec l'ensemble des pièces.
De originele mal bevindt zich in de onderdelenset.
Originalschablon ingår i delsatsen.
La maschera originale è acclusa al kit di montaggio.
El juego de piezas incluye la plantilla original.
O molde original é fornecido juntamente com o conjunto de peças.

source: www.ow.no

Montagehandleiding middenarmleuning
BMW 5-serie (E 34), 7-serie (E 32)

F 32 52 061
De montage is beschreven voor de bestuurdersstoel. Voor de stoel van de voorpassagier moeten de diverse werkzaamheden in spiegelbeeld worden uitgevoerd.

Benodigd gereedschap en hulpmiddelen:
Hamer
Doorslag ø 4 mm
3/8 inch ratel
3/8 inch verlengstuk
3/8 inch dopsleutel 13 mm
Universeel mes
Lijm (HWB-lijm — bestelnummer 81 22 9 407 524)

Auto's met extra steun voor de wervelkolom:
Torx-schroevedraaier

F 32 52 018
Rugleuning verwijderen
Maak de bekleding (1) aan de onderzijde los uit de klemmen. Trek de bekleding in de richting van de pijlen los.

F 32 52 019
Maak de stoelbekleding aan de rechterzijde los uit de spanstrips (1).

F 32 52 062
Auto's met extra steun voor de wervelkolom
Verwijder de Torxschroef (1).
Maak de extra steun voor de wervelkolom (2) los uit de geleiding (3).

F 32 52 021
Druk de pal (1) met een schroevedraaier naar beneden en trek de extra steun voor de wervelkolom (2) uit de rugleuning.

F 32 52 020
Trek de geleiding van de extra steun voor de wervelkolom (1) uit het gat (2).
Verwijder de extra steun voor de wervelkolom.
Opmerking:
Maak zonodig de stekkerverbinding van de extra steun voor de wervelkolom los.

F 32 52 063
Alle auto's:
Snijd de stoelbekleding (1) bij de gaten (2) voorzichtig in. Breng de houder (3) aan. Breng de moer (4) aan en zet hem vast.

F 32 52 064
Breng de armleuning (1) op zijn plaats.
Tik de doorslag (2) met een hamer in het gat (3).
Auto's met extra steun voor de wervelkolom:
Breng de extra steun voor de wervelkolom en de stoelbekleding aan.
Montagerichtlijn:
De montage van de extra steun voor de wervelkolom geschiedt in omgekeerde volgorde van demontage.

F 32 52 065
Bekleding van de rugleuning insnijden
Maak de bekleding bij het aangegeven gedeelte (pijlen) voorzichtig los.

Leg de mal (1) tegen de rugleuning (2).
Opmerking:
De mallen voor de stoel van bestuurder/voorpassagier zijn gemerkt.
Teken de plaats voor de uitsparing af en snijd de bekleding uit.

ATTENTIE
Ga bij het uitsnijden van de bekleding voorzichtig te werk. Er moet voldoende materiaal (stof resp. leder) overblijven om een goede hechting van de lijm de waarborgen.

Breng de bekleding aan de achterzijde van de rugleuning aan.

Controleer of de armleuning goed werkt.

Mal — bestuurdersstoel

source: www.ow.no

Monteringsanvisning: Mittarmstöd
BMW 5-serien E 34, 7-serien E 32

F 32 52 061
Monteringen visas på förarstolen. Hos passagerarstolen måste vissa arbeten utföras spegelvänt.

Erforderliga verktyg och hjälpmedel:
Hammare
Drivare ø 4 mm
3/8 tum spärrskaft
3/8 tum förlängning
3/8 tum sexkanthylsa nyckelvidd 13 mm
Universalkniv
Klister (WB-klister, best-nr. 81 22 9 407 524)

Bilar med svankstöd:
Torx-skruvmejsel

F 32 52 018
Demontering av ryggstödet
Dra ut klädseln (1) underifrån ur klammerna och demontera den i pilriktningen.

F 32 52 019
Ta ut stolklädseln till höger från spännlistens spetsar (1).

F 32 52 062
Bilar med svankstöd
Skruva ut Torx-skruven (1).
Dra ut svankstödet (2) från fästet (3).

F 32 52 021
Tryck ned armen (1) med en skruvmejsel och dra ut svankstödet (2) från ryggstödet.

F 32 52 020
Dra ut svankstödets styrning (1) ur hålet (2).
Demontera svankstödet.
OBS:
Lossa ev stickanslutningen för svankstödets kabel.

F 32 52 063
Samtliga bilar:
Skär försiktigt in stolklädseln (1) vid de befintliga hålen (2).
Sätt in hållaren (3), lägg på sexkantmuttern (4) och dra fast den.

F 32 52 064
Sätt på mittarmstödet (1).
För in dornen (2) i hålet (3) och driv in den med en hammare.
Bilar med svankstöd:
Montera svankstödet och stolklädseln.
OBS vid montering:
Monteringen av svankstödet sker i omvänd ordningsföljd.

F 32 52 065
Utskärning av ryggstödet
Lossa klädseln försiktigt i det med pilar markerade området.
Lägg mallen (1) på ryggstödet (2).
OBS:
Mallarna för förarsida/passagerarsida är märkta.
Markera urtaget och skär ut det.

OBS!
Var försiktig när tyget skärs ut. Det måste finnas kvar tillräckligt mycket tyg (läder) för säker klistring.

Montera ryggstödets baksida.

Gör en funktionskontroll.

Mall — förarsida

source: www.ow.no

Istruzioni per il montaggio del bracciolo centrale
BMW Serie 5 E 34, Serie 7 E 32

F 32 52 06
Il montaggio è raffigurato sul sedile di guida. Nel sedile del passeggero diverse operazioni andranno eseguite specularmente.
Attrezzi e materiali necessari
Martello
Punzone ø 4 mm
Trapano a cricco reversibile da 3/8 di pollice
Prolunga da 3/8 di pollice
Inserto esagonale da 3/8 di pollice, 13 mm
Taglierina universale
Adesivo (collante WB, n° ordinazione 81 22 9 407 524)

Vetture con sostegno per lordosi:
cacciavite Torx

F 32 52 018
Smontaggio dello schienale
Sfilare da sotto dalle graffe il rivestimento (1) e smontarlo nella direzione delle frecce.

F 32 52 019
Togliere il rivestimento destro del sedile dalle punte dei listelli tenditori (1).

F 32 52 062
Vetture con sostegno per lordosi
Svitare ed estrarre la vite Torx (1).
Sfilare il sostegno per lordosi (2) dal supporto (3).

F 32 52 021
Premere in basso la leva (1) con un cacciavite per intaglio semplice e sfilare il sostegno per lordosi (2) dallo schienale.

F 32 52 020
Sfilare la guida del sostegno per lordosi (1) dal foro (2).
Smontare il sostegno per lordosi
Avvertenza:
eventualmente separare la spina di collegamento dei cavi del sostegno per lordosi.

F 32 52 063
Tutte le vetture:
ritagliare con cautela il rivestimento sedile (1) sui fori presenti (2).
Infilare il supporto (3); applicare il dado esagonale (4) e serrarlo.

F 32 52 064
Applicare il bracciolo centrale (1).
Introdurre il punzone (2) nel foro (3) e infilarlo a forza con un martello.
Vetture con sostegno per lordosi:
rimontare il sostegno per lordosi e il rivestimento del sedile.
Avvertenza per il montaggio:
il rimontaggio del sostegno per lordosi si effettua, ovviamente, nell'ordine inverso.

F 32 52 065
Ritagliare la schienale
Staccare con cautela il rivestimento nella zona contraddistinta da frecce.

Appoggiare la maschera (1) allo schienale (2).
Avvertenza:
le maschere per il lato guida/lato passegero sono contrassegnate.
Segnare l'incavo e ritagliarlo.

ATTENZIONE
Attenzione nel ritagliare la stoffa! Deve restare abbastanza stoffa (o pelle) per garantire un incollaggio sicuro.

Riapplicare la parete posteriore.

Eseguire una prova di funzionamento.

Maschera per sedile di guida

source: www.ow.no

Instrucciones de montaje: Apoyabrazos central
BMW Serie 5 E 34, Serie 7 E 32

F 32 52 061
El montaje está representado con el asiento del conductor. Para el asiento del acompañante hay que realizar diversos trabajos simétricamente.

Herramientas y medios auxiliares necesarios:
Martillo
Punzón ø 4 mm
Carraca reversible 3/8"
Prolongador 3/8"
Llave de vaso hexagonal 3/8" e/c 13 mm
Cuchillo universal
Pegamento (pegamento WB, No. Pedido 81 22 9 407 524)

Vehículos con apoyo lumbar:
Destornillador para tornillos Torx

F 32 52 018
Desmontar el respaldo
Desprender el revestimiento (1) de las grapas de sujeción inferiores y desmontarlo en dirección de las flechas.

F 32 52 019
Desprender el revestimiento del asiento de las puntas de regletas tensoras (1).

F 32 52 062
Vehículos con apoyo lumbar:
Desenroscar el tornillo Torx (1).
Extraer el apoyo lumbar (2) del soporte (3).

F 32 52 021
Presionar la palanca (1) hacia abajo con ayuda de un destornillador de punta recta y extraer el apoyo lumbar (2) del respaldo.

F 32 52 020
Extraer la guía del apoyo lumbar (1) del taladro (2).
Desmontar el apoyo lumbar.
Nota:
Dado el caso, hay que separar los conectores de cables para el apoyo lumbar.

F 32 52 063
Todos los coches:
Recortar cuidadosamente el recubrimiento del asiento (1) en los taladros existentes (2).
Colocar el soporte (3), poner las tuercas hexagonales (4) y apretarlas.

F 32 52 064
Colocar el apoyabrazos central (1).
Poner el bulón (2) en el taladro (3) e introducirlo a golpes con un martillo.
Coches con apoyo lumbar:
Montar el apoyo lumbar y el recubrimiento del asiento.
Indicación de montaje:
El montaje del apoyo lumbar se realiza en orden inverso análogo al desmontaje.

F 32 52 065
Recortar el respaldo
Desprender cuidadosamente el revestimiento en la zona indicada con las flechas.
Presentar la plantilla (1) en el respaldo (2).

Nota:
Las plantillas van marcadas con Fahrersitz (asiento del conductor) y Beifahrersitz (asiento del acompañante).
Marcar las escotaduras y recortarlas.

ATENCIÓN
Cuidado al recortar la tela. Debe quedar suficiente tela (o cuero) para garantizar el pegado seguro.

Colocar el panel dorsal.

Comprobar las funciones.

Schablone Fahrersitz =
Plantilla-asiento del conductor

source: www.ow.no

Instruções de Montagem para o Descansabraço Central
BMW série 5 E 34, série 7 E 32

F 32 52 06

A montagem está representada no assento do condutor. Para a montagem no assento anterior direito, alguns trabalhos devem ser efectuados de maneira inversa.

Ferramentas e materiais auxiliares necessários:

Martelo
Punção ø 4 mm
Catraca de comutação de 3/8 de pol.
Prolonga de 3/8 de pol.
Chave tubular para parafusos sextavados de 3/8 de pol., SW, 13 mm
Faca universal
Aglutinante (aglutinante WB,N° de pedido 81229407524)

Para veículos com apoio para doentes de lordose:
Desandador Torx

F 32 52 018
Desmontar o encosto
Desprender o revestimento (1), de baixo, dos grampos e removê-lo no sentido da flecha.

F 32 52 019
Desprender a cobertura do assento à direita das pontas das réguas tensoras (1).

F 32 52 062
Em veículos com apoio para doentes de lordose:
Desenroscar o parafuso Torx (1).
Extrair o apoio para doentes de lordose (2) do suporte (3).

F 32 52 021
Premer a alavanca (1) para baixo com ajuda dum desandador de parafusos com fenda e retirar o apoio para doentes de lordose (2) do encosto.

F 32 52 020
Extrair a guia do apoio para doentes de lordose (2) do furo (2).
Desmontar o apoio para doentes de lordose.
Nota:
Extrair eventualmente o conector de cabo do apoio para doentes de lordose.

F 32 52 063
Em todos os veículos:
Entalhar a cobertura do assento (1) cuidadosamente em redor dos furos (2).
Montar o suporte (3), colocar a porca sextavada (4) e apertá-la.

F 32 52 064
Colocar o descansabraço central (1).
Introduzir a espiga (2) no furo (3) e calcá-la por meio dum martelo.
Em veículos com apoio para doentes de lordose:
Montar o apoio para doentes de lordose e a cobertura do assento.
Nota:
A montagem do apoio para doentes de lordose efectua-se na ordem inversa.

F 32 52 065
Recortar o encosto
Desprender a cobertura cuidadosamente no lado caracterizado com flechas.
Aplicar a matriz (1) ao encosto (2).
Nota:
As matrizes para o assento do condutor e o assento anterior direito estão devidamente marcadas.
Marcar a abertura e recortá-la.

ATENÇÃO
Ao recortar a abertura deve-se deixar tanto material quanto for necessário para assegurar uma colagem perfeita.

Colocar a parede posterior.

Efectuar uma prova de funcionamento.

Matriz para o assento do condutor.

source: www.ow.no

Wichtige Information!

Verwenden Sie zu Ihrer eigenen Sicherheit ausschließlich Zubehörprodukte, die von BMW freigegeben sind.
Für von BMW nicht freigegebene Zubehörprodukte jedweder Art übernimmt BMW keine Haftung.

Weiteres BMW-Zubehör,
um aus einem BMW Ihren BMW zu machen,
hält Ihr BMW-Händler für Sie bereit.

Important information!

For your own safety please use only accessory products released by BMW.
BMW will not guarantee for products of any kind not released by BMW.

To turn a BMW
into your very own BMW your BMW dealer
will provide you with a wide range of BMW
accessories.

source: www.ow.no